Form No. 3439-645 Rev A

Count on it.

Betjeningsvejledning

Multi Pro® 1750-plænesprøjte

Modelnr. 41188—Serienr. 407182392 og derover

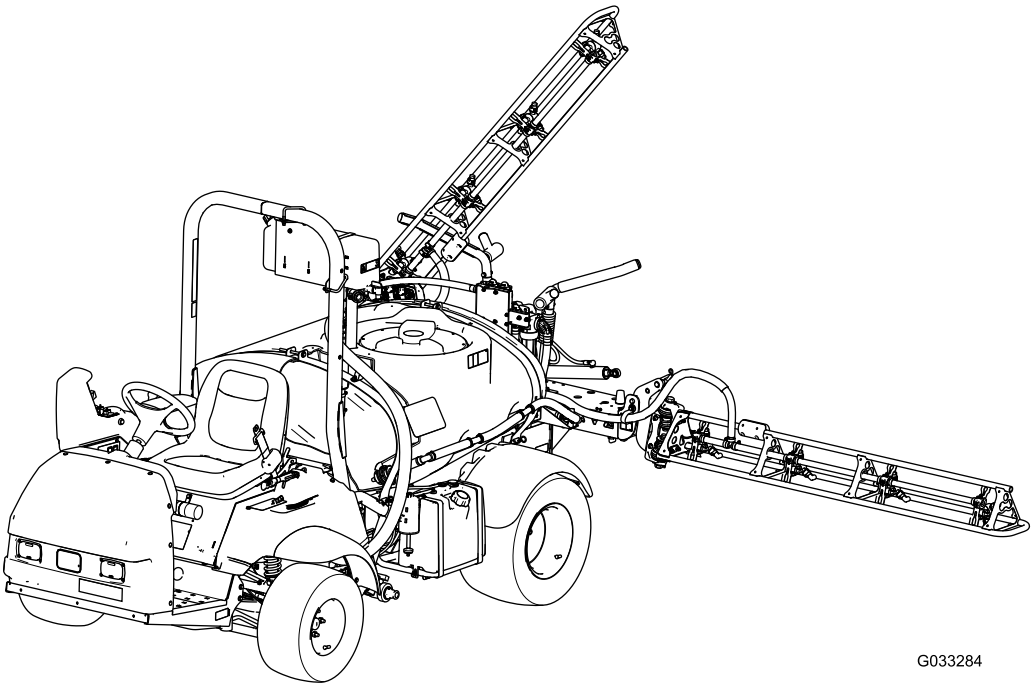

G033284

Registrer dit produkt på www.Toro.com.
Oversættelse af original (DA)

CE

3439-645 A

Dette produkt overholder alle relevante EU-direktiver. Yderligere oplysninger fås på den separate produktspecifikke overensstemmelseserklæring.

Det er en overtrædelse af California Public Resource Code Section 4442 eller 4443 at bruge eller betjene denne motor på et skovbegroet, buskbegroet eller græsbegroet område, medmindre motoren er forsynet med en gnistskærm som defineret i Section 4442, som vedligeholdes og er i god driftsmæssig stand, eller medmindre motoren er bygget, udstyret og vedligeholdt til brandforebyggelse.

Den medfølgende *betjeningsvejledning til motor* indeholder information om det amerikanske miljøbeskyttelsesagentur (Environmental Protection Agency, EPA) og Californiens bestemmelser vedrørende kontrol af motoremission for emissionssystemer, vedligeholdelse og garanti. Nye eksemplarer kan bestilles via motorfabrikanten.

⚠ ADVARSEL

CALIFORNIEN
Advarsel i henhold til erklæring nr. 65

Udstødningsgassen fra dette produkt indeholder kemikalier, der ifølge staten Californien er kræftfremkaldende samt giver fødselsskader eller andre forplantningsskader.

Batteripoler og tilbehør indeholder bly og blysammensætninger, som ifølge staten Californien er kræftfremkaldende og forårsager forplantningsskader. Vask hænder efter håndtering.

Brug af dette produkt kan medføre eksponering over for kemikalier, der ifølge staten Californien er kræftfremkaldende og giver medfødte defekter eller andre forplantningsskader.

Indledning

Denne maskine er primært beregnet til offroad-brug og er ikke beregnet til omfattende kørsel på offentlige veje. Brug af dette produkt til andre formål end den tilsigtede anvendelse kan udsætte dig selv og omkringstående for fare.

Læs denne vejledning omhyggeligt, så du kan lære at betjene og vedligeholde produktet korrekt samt undgå person- og produktskade. Det er dit ansvar at betjene produktet korrekt og sikkert.

Besøg www.Toro.com for at få flere oplysninger, herunder sikkerhedstip, undervisningsmaterialer, oplysninger om tilbehør, hjælp til at finde en forhandler eller for at registrere dit produkt.

Når du har brug for service, originale Toro-dele eller yderligere oplysninger, bedes du kontakte en autoriseret serviceforhandler eller Toros kundeservice samt have produktets model- og serienummer parat. Figur 1 angiver, hvor model- og serienummeret er placeret på produktet. Skriv numrene, hvor der er gjort plads til dette.

Vigtigt: **Du kan scannne QR-koden på serienummermærkaten (hvis udstyret hermed) med din mobilenhed for at tilgå garanti, reservedele og andre produktoplysninger.**

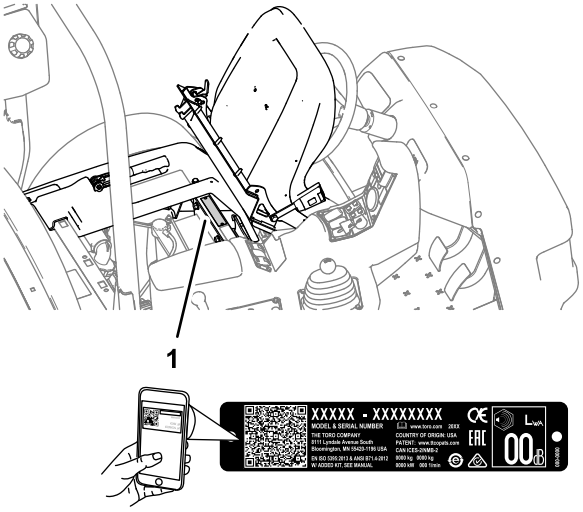

g237021

Figur 1

1. Model- og serienummerets placering

Modelnr. _____

Serienr. _____

Denne vejledning advarer dig om mulige farer og giver dig særlige sikkerhedsoplysninger ved hjælp af advarselssymbolet (Figur 2), der angiver en fare, som

© 2020—The Toro® Company
8111 Lyndale Avenue South
Bloomington, MN 55420

Kontakt os på www.Toro.com.
Trykt i USA
Alle rettigheder forbeholdes

kan forårsage alvorlig personskade eller død, hvis du ikke følger de anbefalede forholdsregler.

g000502

Figur 2

1. Advarselssymbol

Denne betjeningsvejledning bruger to ord til at fremhæve oplysninger. **Vigtigt** henleder opmærksomheden på særlige mekaniske oplysninger, og **Bemærk** angiver generel information, som det er værd at lægge særligt mærke til.

Indhold

Sikkerhed 4
Generelt om sikkerhed 4
Sikkerheds- og instruktionsmærkater 5
Opsætning 11
1 Montering af påfyldningskobling (med antihævertfunktion) 12
2 Kontrol af sektionshængslernes fjedre 12
Produktoversigt 14
Betjeningsanordninger 16
Specifikationer 20
Redskaber/tilbehør 20
Før betjening 20
Sikkerhedshensyn før drift 20
Klargøring af maskinen 21
Indkøring af en ny maskine 22
Klargøring af sprøjten 23
Sprøjtepumpens placering 30
Under betjening 30
Sikkerhed under drift 30
Radioklemme 32
Betjening af maskinen 32
Brug af differentialelåsen 33
Betjening af sprøjten 33
Placering af sprøjtesektionerne 34
Sprøjtetips 35
Rensning af en tilstoppet dyse 35
Efter betjening 35
Sikkerhed efter drift 35
Rengøring af sprøjten 36
Vedligeholdelse 41
Sikkerhed ved vedligeholdelse 41
Skema over anbefalet vedligeholdelse 42
Kontrolliste for daglig vedligeholdelse 43
Bemærkninger om problemområder 44
Tiltag forud for vedligeholdelse 44
Hævning af sprøjten 44
Smøring 45
Smøring af maskinen 45
Smøring af sprøjtepumpen 45
Smøring af sektionshængslerne 46
Motorvedligeholdelse 47
Motorsikkerhed 47
Kontrol af luftindtagsskærmen 47
Eftersyn af luftfilteret 47
Serviceeftersyn af motorolien 48
Udskiftning af tændrør 49
Vedligeholdelse af brændstofsystem 50
Udskiftning af brændstoffilteret 50
Service af kulfilterbeholderen 51
Tømning af brændstoftanken 51
Vedligeholdelse af elektrisk system 52
Elektrisk system – Sikkerhed 52
Sikringernes placering 52
Serviceeftersyn af batteriet 52
Vedligeholdelse af drivsystem 54
Eftersyn af hjulene og dækkene 54
Justering af differentialelåsens kabel 54
Justering af forhjulenes spidsning 54
Vedligeholdelse af bremser 55
Kontrol af bremsevæske 55
Eftersyn af bremserne 55
Justering af parkeringsbremsen 56
Vedligeholdelse af hydrauliksystem 56
Hydrauliksystem – Sikkerhed 56
Hydraulikvæskespecifikation 56
Kontrol af gearkasse-/hydraulikolien 56
Udskiftning af gearkasse-/hydraulikolie 57
Udskiftning af hydraulikfilteret 58
Kontrol af hydraulikrør og -slanger 58
Vedligeholdelse af sprøjtesystemet 58
Eftersyn af slangerne 58
Skift af sugefilteret 58
Udskiftning af trykfilteret 59
Skift af dysefilteret 59
Eftersyn af pumpen 60
Eftersyn af nylondrejebøsningerne 60
Justering af bommene, så de er vandrette 60
Rengøring 62
Rengøring af gennemstrømningsmåle-ren 62
Rengøring af sprøjtens ventiler 62
Opbevaring 72
Sikkerhed i forbindelse med opbevaring 72
Klargøring af sprøjtesystemet 72
Udførelse af serviceprocedurerne 72
Klargøring af motoren og batteriet 72
Klargøring af maskinen 73
Fejlfinding 74
Diagrammer 77

Sikkerhed

Hvis operatøren eller ejeren anvender eller vedligeholder maskinen forkert, kan det medføre personskade. For at nedsætte risikoen for personskade skal operatøren altid følge sikkerhedsforskrifterne og være opmærksom på advarselssymbolet (Figur 2), der betyder *Forsigtig*, *Advarsel* eller *Fare* – "personlig sikkerhedsanvisning". Hvis sikkerhedsanvisningen ikke overholdes, kan det medføre personskade eller død.

Denne maskine er designet i overensstemmelse med SAE J2258.

Generelt om sikkerhed

Dette produkt kan forårsage personskade. Følg altid sikkerhedsforskrifterne for at undgå alvorlig personskade.

- Læs og forstå indholdet i denne *betjeningsvejledning*, før du starter motoren.
- Betjening af maskinen kræver din fulde opmærksomhed. Giv dig ikke i kast med aktiviteter, der afleder opmærksomheden, da dette kan medføre person- eller tingsskade.
- Brug de relevante personlige værnemidler til beskyttelse mod kontakt med kemikalier. De kemiske stoffer, der bruges i sprøjtesystemet, kan være farlige og giftige.
- Hold hænder og fødder væk fra bevægelige maskinkomponenter.
- Betjen ikke maskinen, uden at alle værn og øvrige sikkerhedsanordninger sidder korrekt på plads og virker på maskinen.
- Hold afstand til sprøjtedysernes udtømningsområde og sprøjteafdrift. Hold børn og omkringstående væk fra arbejdsområdet.
- Lad aldrig børn betjene maskinen.
- Sluk for motoren, tag nøglen ud (hvis udstyret hermed), og vent, til al bevægelse standser, før du forlader førersædet. Lad maskinen køle af, inden du justerer, efterser, rengør den eller stiller den til opbevaring.

Hvis maskinen betjenes eller vedligeholdes forkert, kan det medføre personskade. Operatøren skal altid følge sikkerhedsforskrifterne og være opmærksom på advarselssymbolet ⚠, der betyder Forsigtig, Advarsel eller Fare – personlig sikkerhedsanvisning, for at nedsætte risikoen for personskade. Hvis disse forskrifter ikke følges, kan det medføre personskade eller død.

Ikke alle redskaber, der kan tilsluttes maskinen, beskrives i denne vejledning. Se den specifikke betjeningsvejledning, der følger med hvert redskab, for at få yderligere sikkerhedsanvisninger.

Sikkerheds- og instruktionsmærkater

Sikkerheds- og instruktionsmærkaterne kan nemt ses af operatøren og er placeret tæt på potentielle risikoområder. Beskadigede eller bortkomne mærkater skal udskiftes.

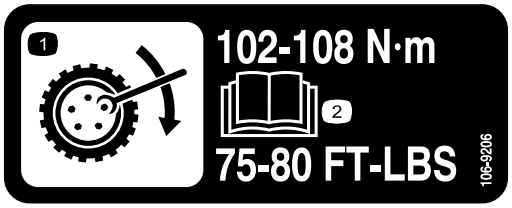

decal106-9206

106-9206

1. Foreskrevne hjultilspændingsmomenter
2. Læs *Betjeningsvejledningen*.

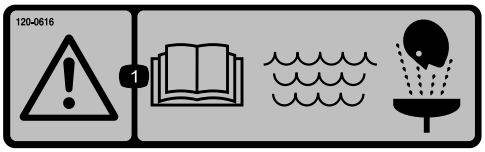

decal120-0616

120-0616

1. Advarsel – læs *betjeningsvejledningen*. Brug frisk, rent vand til førstehjælpsskylning.

decal120-0617

120-0617

1. Klempunkt – hold hænderne på afstand af hængslet.
2. Knusningsfare, bom – hold omkringstående på afstand.

decal120-0622

120-0622

1. Advarsel – læs *betjeningsvejledningen*.
2. Advarsel – kravl ikke ind i tanken.
3. Fare for kemisk forbrænding; fare for indånding af giftig gas – bær hånd- og hudbeskyttelse; bær beskyttelsesbriller og åndedrætsværn.

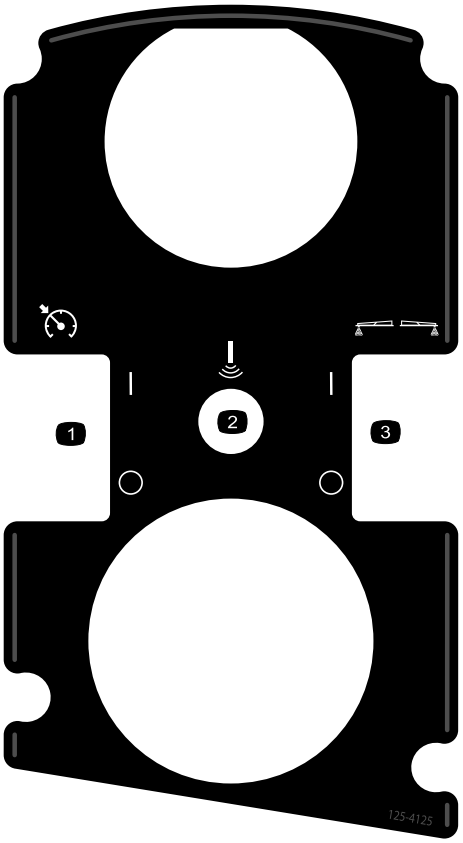

decal125-4125

125-4125

1. Slå gaslåsen/motorhastighedslåsen til/fra
2. Sonic-bom (ekstraudstyr)
3. Slå skummarkørerne til/fra (ekstraudstyr)

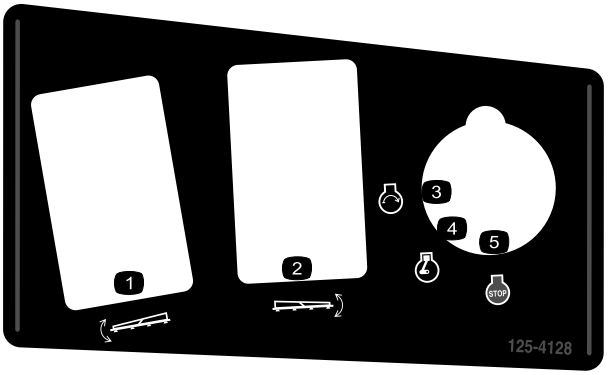

decal125-4128

125-4128

1. Hæv/sænk venstre sektion
2. Hæv/sænk højre sektion
3. Motor – start
4. Motorkørsel
5. Motor – sluk

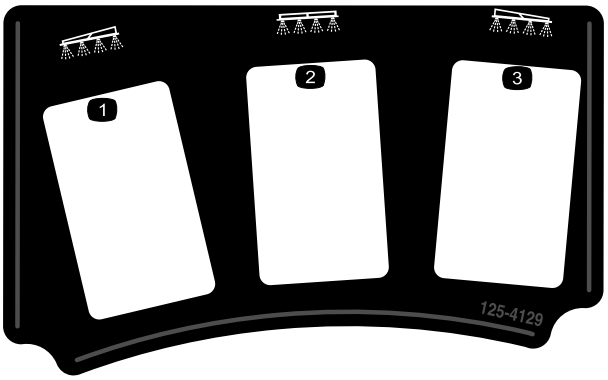

decal125-4129

125-4129

1. Venstre sektion
2. Midtersektion
3. Højre sektion

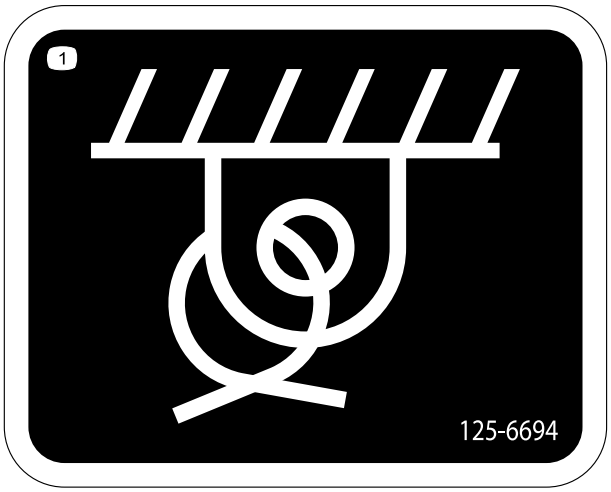

decal125-6694

125-6694

1. Bindepunkt

decal133-8062

133-8062

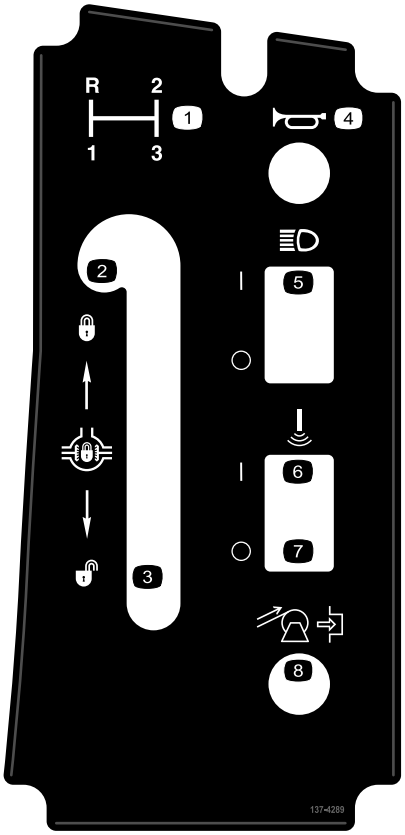

decal137-4289

137-4289

1. Gearvalg
2. Lås differentialelås
3. Lås differentialelås op
4. Horn
5. Slå forlygter TIL/FRA
6. Sonic-bom – TIL
7. Sonic-bom – FRA
8. Slangeoprulning på tromle (ekstraudstyr)

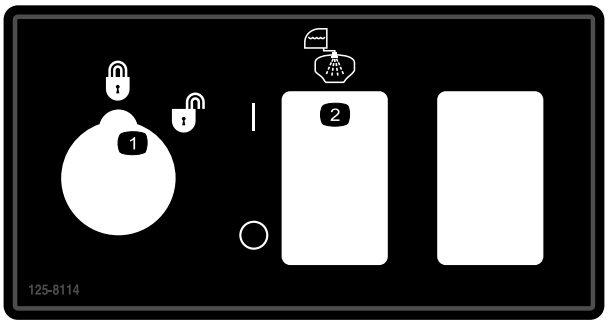

decal125-8114

125-8114

1. Hastighedsspærre låst/ulåst
2. Slå skyllepumpe til/fra

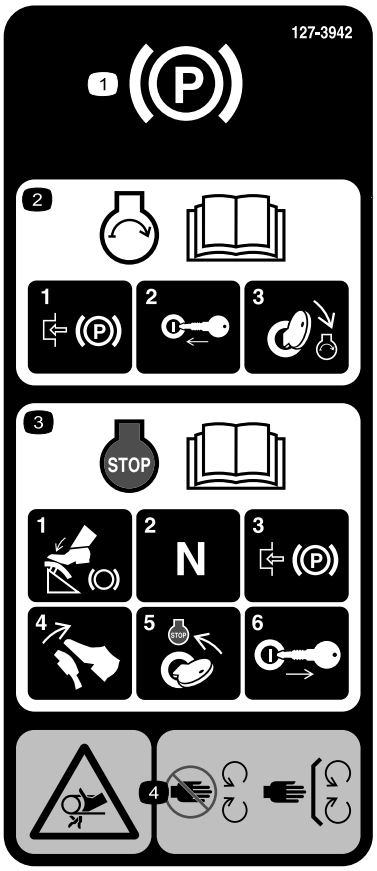

decal127-3935

127-3935

1. Parkeringsbremse
2. Læs *betjeningsvejledningen* for at få oplysninger om at starte motoren – 1) aktiver parkeringsbremsen, 2) sæt nøglen i tændingen, 3) drej nøglen til kørepositionen.
3. Læs *betjeningsvejledningen* for at få oplysninger om, hvordan der slukkes for motoren – 1) Tryk bremsepedalen ned, 2) Sæt gearet i neutral, 3) Aktiver parkeringsbremsen, 4) Slip bremsepedalen, 5) Drej tændingsnøglen til positionen STOP, 6) Tag nøglen ud af tændingen.
4. Fare for at blive viklet ind, rem – hold afstand til bevægelige dele. Hold alle afskærmninger og sikkerhedsanordninger på plads.

decal127-3937

127-3937

1. Advarsel – træd ikke her.
2. Advarsel – hold afstand til varme overflader.
3. Fare for at blive viklet ind, rem – hold afstand til bevægelige dele. Hold alle afskærmninger og sikkerhedsanordninger på plads.

decal127-3939

127-3939

1. Advarsel – læs *betjeningsvejledningen*, spænd altid sikkerhedsselen, når du betjener maskinen, vip ikke maskinen.
2. Fare for fald – kør ikke med passagerer på sprøjtetanken.
3. Fare for at skære sig/amputation – hold til enhver tid arme og ben inden for selve maskinen.
4. Advarsel – undlad at bore i, svejse eller ændre på styrtbøjlesystemet.

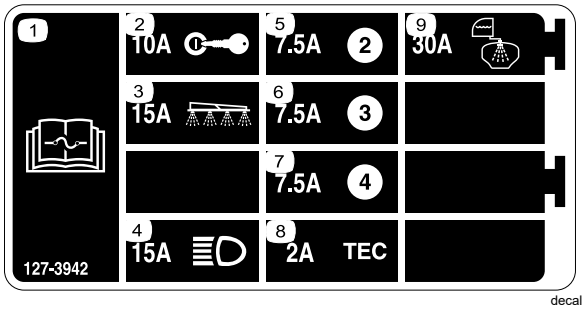

decal127-3942

127-3942

1. Læs *betjeningsvejledningen* for at få oplysninger om sikringer.
2. 10 A – tænding
3. 15 A – sprøjtesektion
4. 15 A – forlygter
5. 7,5 A
6. 7,5 A
7. 7,5 A
8. 2 A – TEC
9. 30 A – skylletank

decal127-6976

127-6976

1. Mindske
2. Øge

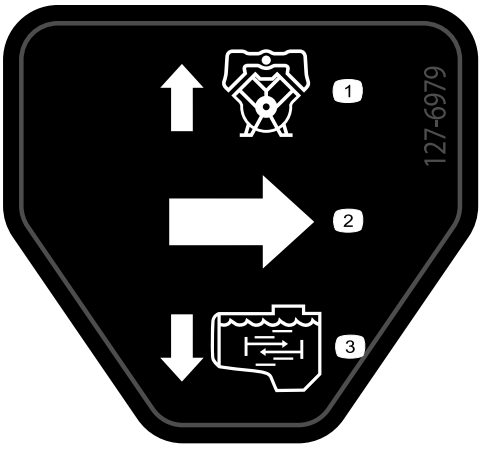

decal127-6979

127-6979

1. Omløbsreturgennemstrømning
2. Gennemstrømning
3. Omrøringsgennemstrømning

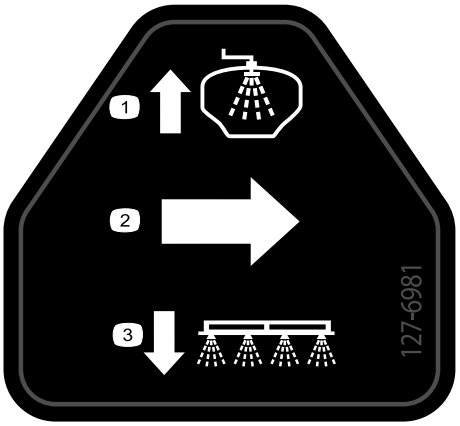

decal127-6981

127-6981

1. Omløbsreturgennemstrømning
2. Gennemstrømning
3. Bomsprøjte

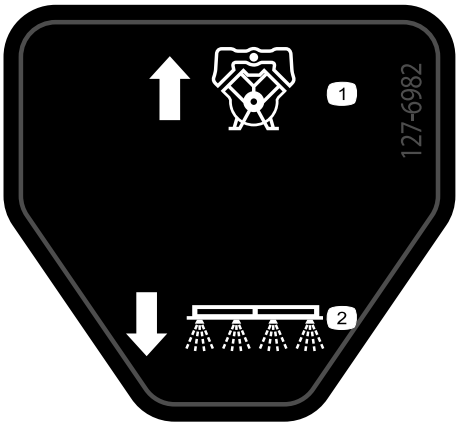

decal127-6982

127-6982

1. Omløbsreturgennemstrømning
2. Bomsprøjte

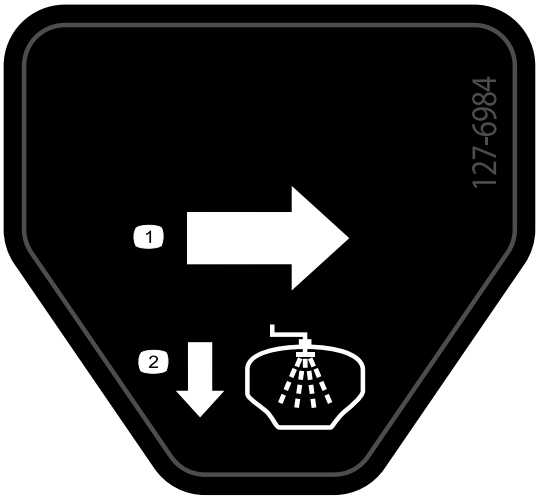

decal127-6984

127-6984

1. Gennemstrømning
2. Tankreturgennemstrømning

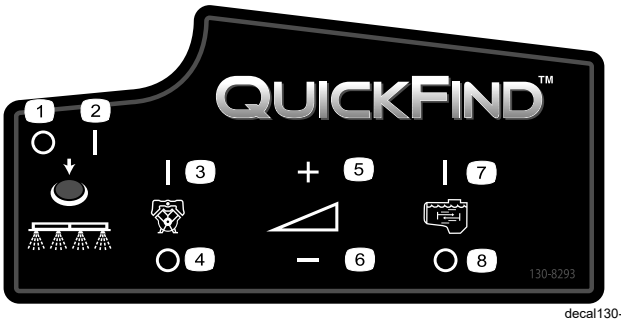

decal130-8293

130-8293

1. Sprøjte slået fra
2. Sprøjte slået til
3. Motor slået til
4. Motor slået fra
5. Forøg hastigheden
6. Sænk hastigheden
7. Omrøring slået til
8. Omrøring slået fra

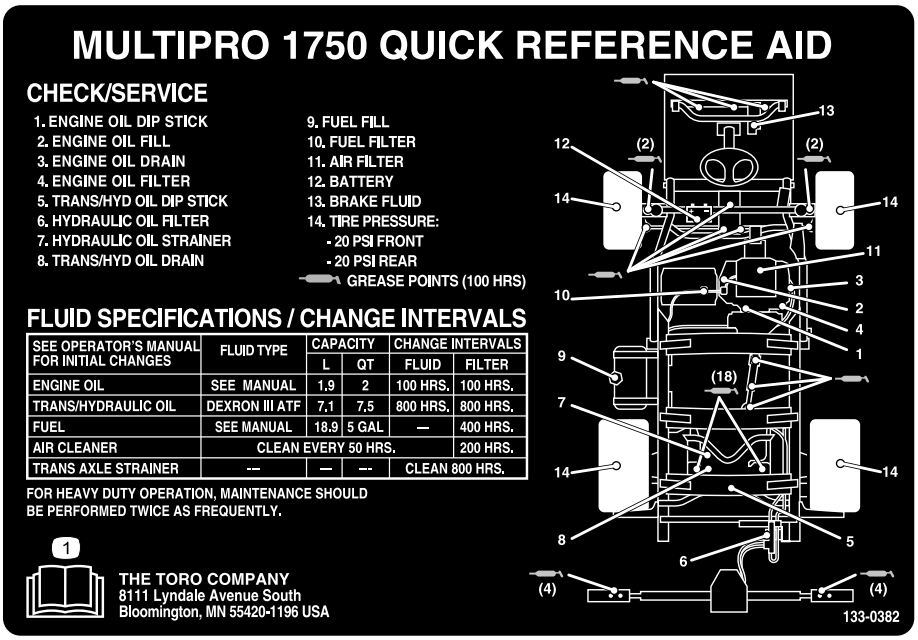

decal133-0382

133-0382

1. Læs *Betjeningsvejledningen* for at få yderligere oplysninger.

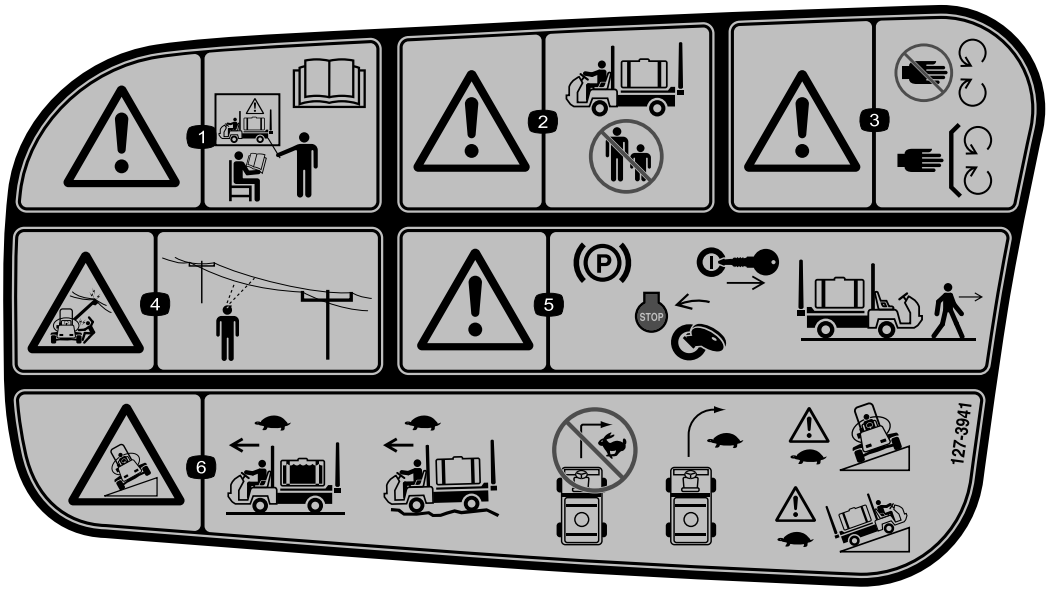

decal127-3941

127-3941

1. Advarsel – betjen ikke maskinen uden tilstrækkelig uddannelse. Læs *betjeningsvejledningen*.
2. Advarsel – hold omkringstående væk fra maskinen, når den er i drift.
3. Advarsel – hold afstand til bevægelige dele, og hold alle afskærmninger og sikkerhedsanordninger på plads.
4. Fare for elektrisk stød, luftledninger – kontroller området for luftledninger inden betjening af maskinen på området.
5. Advarsel – aktiver parkeringsbremsen, sluk motoren, og tag nøglen ud af tændingen, før du forlader maskinen.
6. Tippefare – kør langsomt, når sprøjtens tank er fuld, kør langsomt i ujævnt terræn, drej ikke ved høj fart, drej langsomt, kør langsomt ved kørsel hen over eller op ad skråninger.

Opsætning

Medier og øvrige dele

Beskrivelse	Antal	Anvendelse
Startnøgle	2	Læs vejledningerne, og se uddannelsesmaterialerne, før maskinen betjenes.
Betjeningsvejledning	1	
Ejerens motorvejledning	1	
Vejledning til reservedelskatalog	1	
Uddannelsesmaterialer til operatører	1	
Skærmfilter	2	

Bemærk: Maskinens venstre og højre side er som set fra den normale betjeningsposition.

Bemærk: Hvis du har spørgsmål, eller har brug for yderligere oplysninger vedrørende sprøjtekontrolsystemet, henvises du til *betjeningsvejledningen*, der følger med systemet.

Vigtigt: **Denne sprøjte sælges uden sprøjtedyser.**

For at bruge sprøjten skal *du anskaffe og montere dyserne*. Kontakt en autoriseret Toro-distributør for at få information om de tilgængelige sektionssæt og tilbehør.

Når du har installeret dyserne, og før du bruger sprøjten første gang, skal du kalibrere sprøjtegennemstrømningen og kalibrere sektionsomløbsventilerne, så trykket og doseringen forbliver ens for alle sektioner, når 1 eller flere sektioner slås fra. Se Kalibrering af sprøjtegennemstrømningen (side 27) og Kalibrering af sektionsomløbsventilerne (side 28).

1

Montering af påfyldnings-kobling (med antihævert-funktion)

Dele, der skal bruges til dette trin:

1	90°-fitting
1	Hurtigkobler
1	Slangeadapter
1	Beslag til påfyldningsbeholder
1	Flangehovedskrue (5/16" x ¾")
1	Påfyldningsslange

Fremgangsmåde

1. Placer beslaget til påfyldningskoblingen på hullet med gevind i tanken, og fastgør det med en flangehovedbolt (5/16" x ¾") som vist i Figur 3.

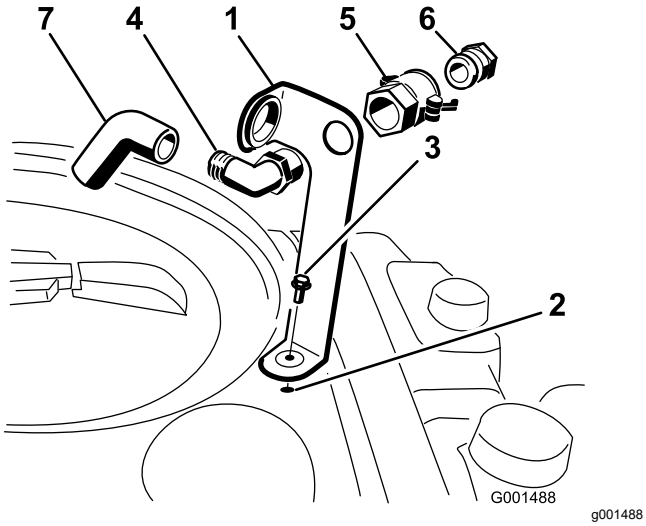

Figur 3

1. Beslag til påfyldningsbeholder
2. Hul med gevind i tanken
3. Flangebolt (5/16" x ¾")
4. 90°-knærør
5. Hurtigkobler
6. Slangeadapter
7. Påfyldningsslange

2. Før 90°-knærørets gevindende gennem beslaget, og skru hurtigkobleren på beslaget (Figur 3).

   Bemærk: Monter knærøret, så den åbne ende peger mod den store åbning i beslaget og mod tankåbningen, således at vandet løber ind i tanken, når du fylder den.

3. Monter slangeadapteren på hurtigkobleren (Figur 3).
4. Fastlås adapteren ved at svinge håndtagene mod adapteren og derefter fastgøre dem med låseclipsene (Figur 3).
5. Monter påfyldningsslangen gennem den store åbning i beslaget og på modhageenden af 90°-knærøret (Figur 3).

   Vigtigt: **Forlæng ikke slangen, så den kommer i kontakt med væsken i tanken.**

2

Kontrol af sektionshængs-lernes fjedre

Kræver ingen dele

Fremgangsmåde

Vigtigt: **Hvis sprøjtesystemet anvendes, når sektionshængslernes fjedre er under forkert tryk, kan det beskadige bommen. Mål fjedrene, og brug kontramøtrikken til om nødvendigt at sammentrykke fjedrene til 4 cm.**

Sprøjtemaskinen leveres med sektionsforlængerne drejet fremad for at gøre det nemmere at forsende maskinen. For at sektionerne kan være i denne position under transporten, strammes fjedrene ikke helt til på produktionstidspunktet. Før maskinen betjenes, skal fjedrene justeres til den korrekte sammentrykning.

1. Fjern om nødvendigt de emballeringskom-ponenter, der fastgør den højre og venstre forlængersektion under forsendelsen.
2. Understøt sektionerne, mens de er forlænget til sprøjtepositionen.
3. Mål kompressionen af den øverste og nederste fjeder ved sektionshængslet, mens sektionerne er i forlænget position (Figur 4).
   A. Alle fjedre skal trykkes sammen, indtil de måler 4 cm.
   B. Brug kontramøtrikken til at trykke alle fjedre sammen, der måler mere end 4 cm.

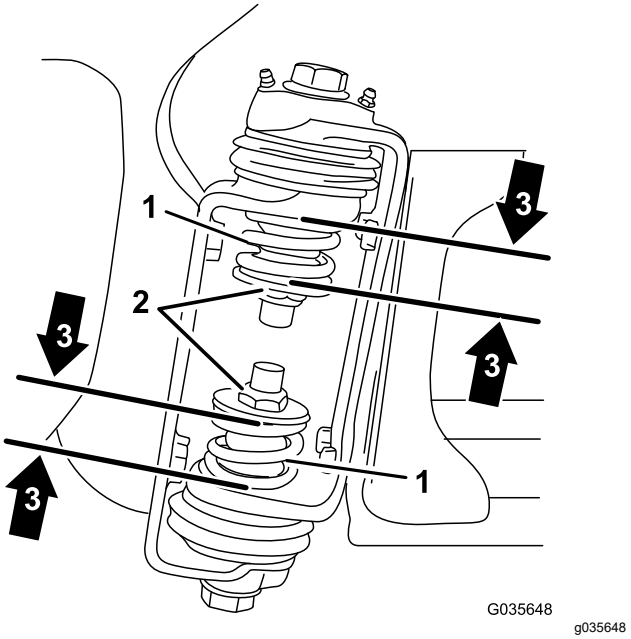

Figur 4

1. Sektionshængselsfjeder
2. Kontramøtrik
3. Sammentrykket fjederdimension – 4 cm

4. Gentag proceduren for hver fjeder på begge sektionshængsler.
5. Flyt sektionerne til transportpositionen "X". Se Placering af sprøjtesektionerne (side 34) for at få flere oplysninger.

Produktoversigt

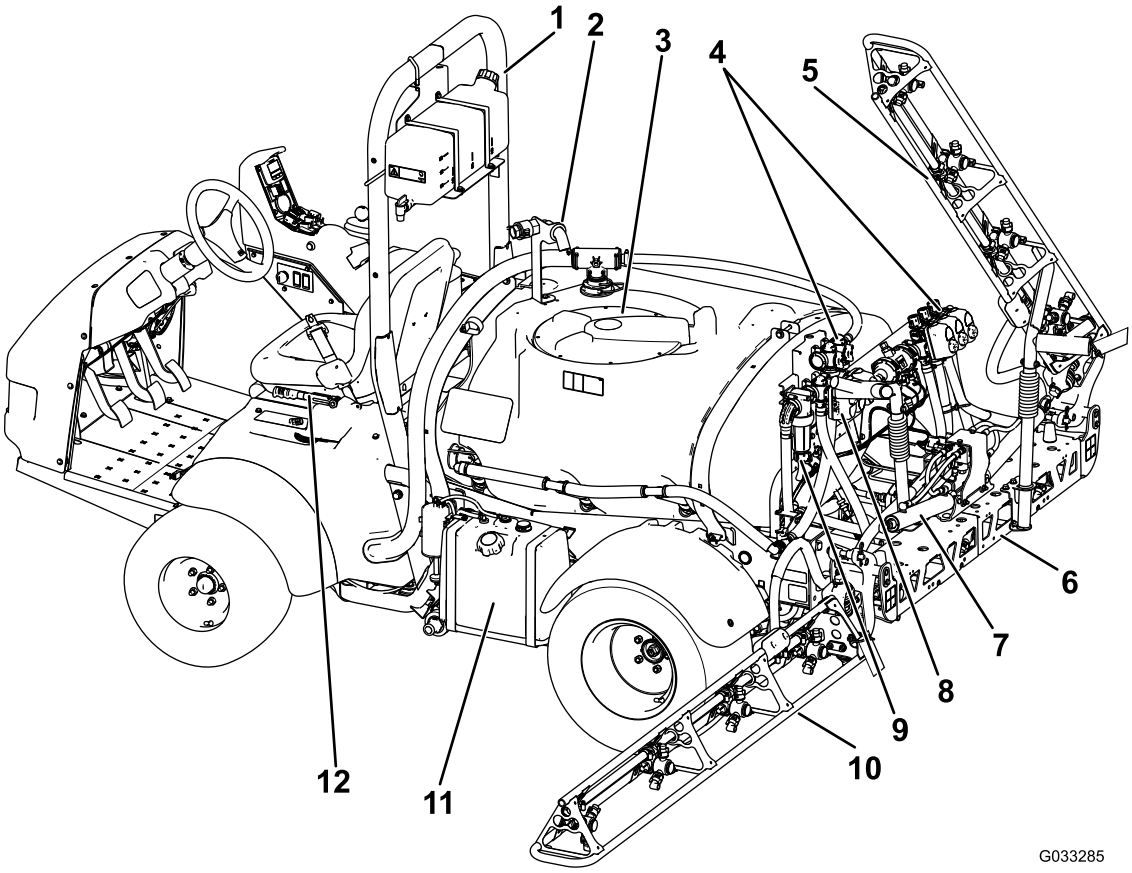

Figur 5

1. Styrtbøjle	4. Ventilmanifolder	7. Sektionens kontrolcylinder	10. Venstre sektion
2. Påfyldningskobling (med antihævertfunktion)	5. Højre sektion	8. Omrøringens drosselventil	11. Brændstoftank
3. Låg til kemisk tank	6. Midtersektion	9. Trykfilter	12. Parkeringsbremse

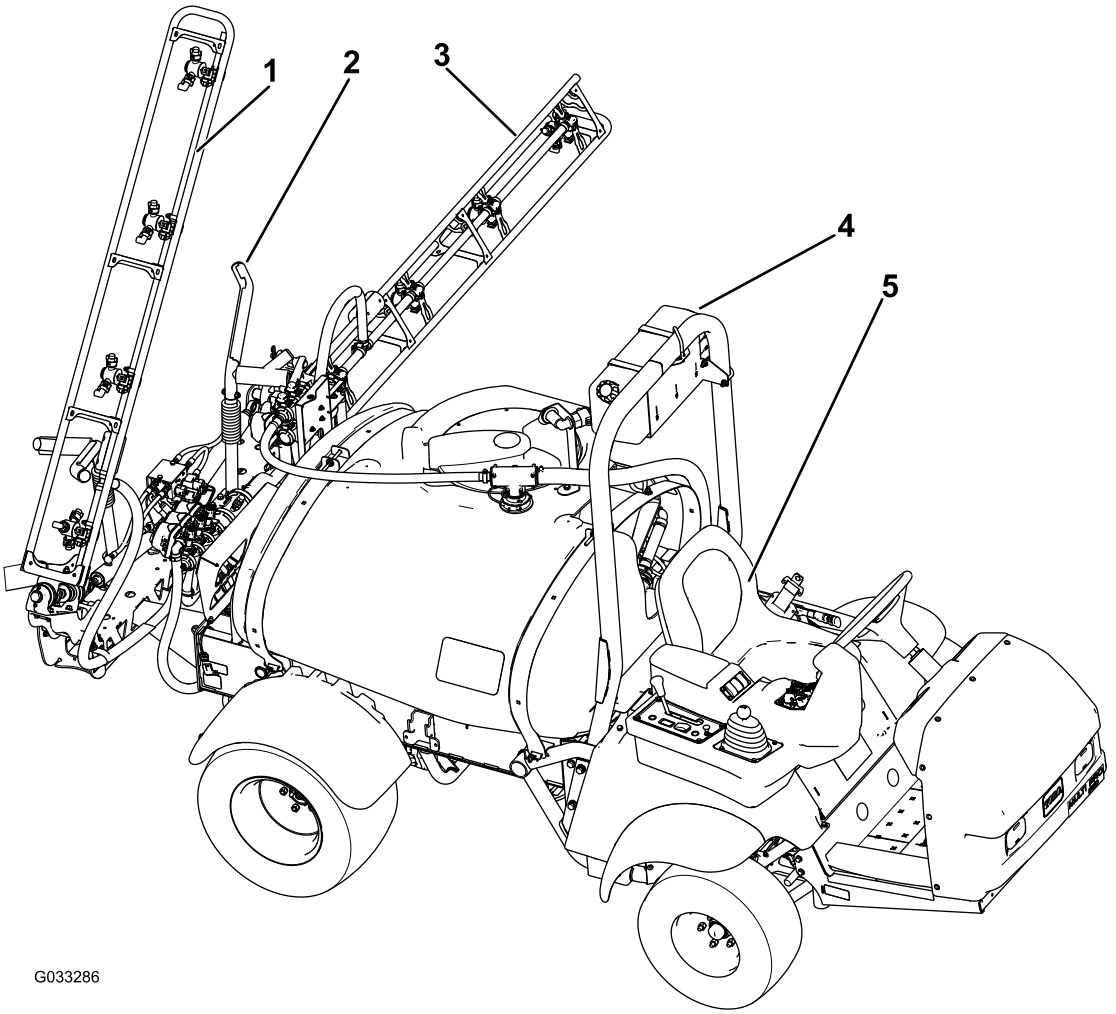

g033286

Figur 6

1. Højre sektion
2. Bommens transportholder
3. Venstre sektion
4. Vandtank
5. Førersæde

Betjeningsanordninger

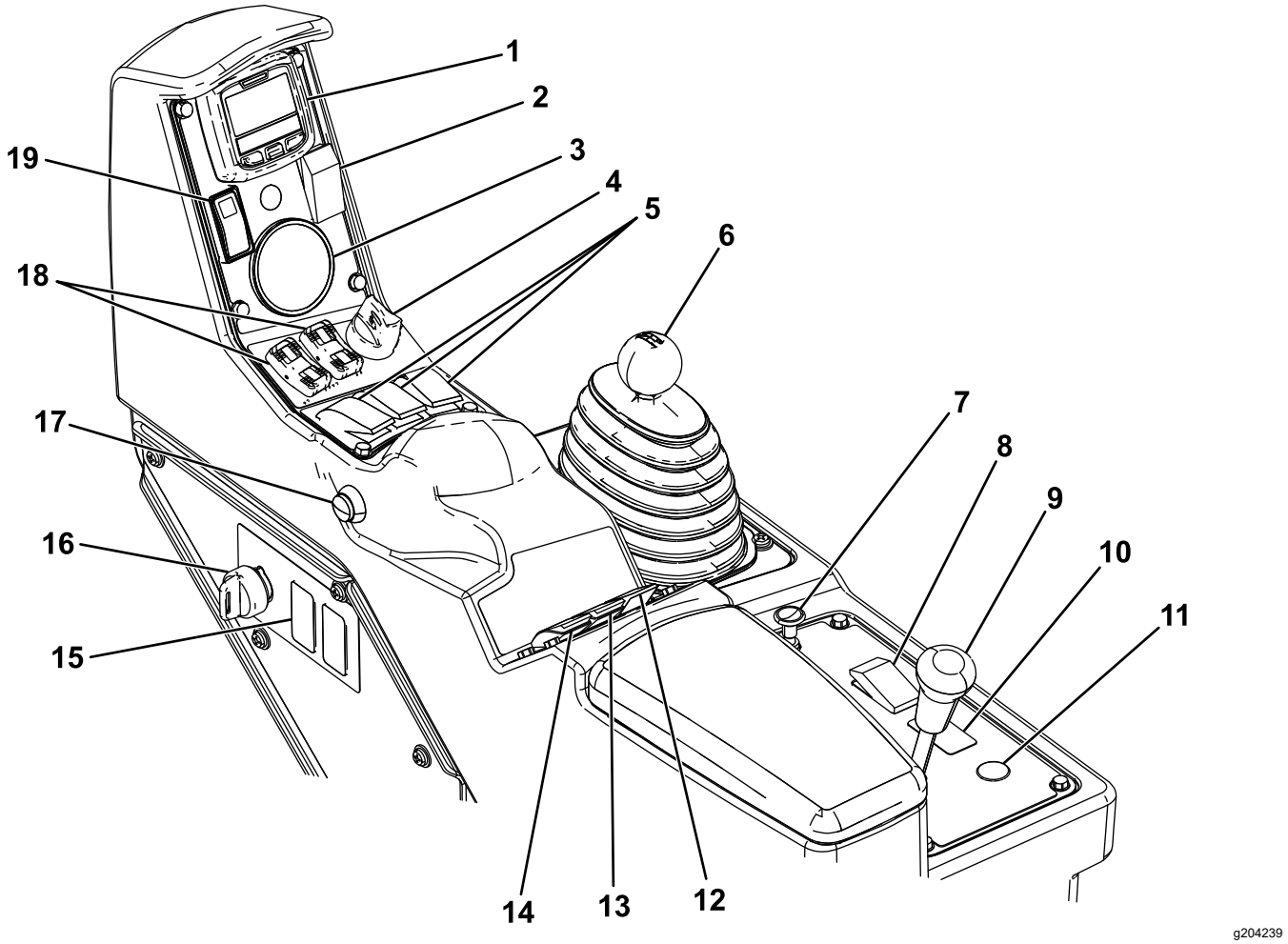

Figur 7

1. InfoCenter
2. Kontakt til skummarkør (ekstraudstyr)
3. Trykmåler
4. Motorkontakt
5. Venstre, midterste og højre sektionskontakter
6. Gearstang
7. Choker
8. Forlygtekontakt
9. Differentialelås
10. Sonic-bomkontakt (ekstraudstyr)
11. Knap til slangeoprulning på tromle (ekstraudstyr)
12. Omrøringskontakt
13. Sprøjtetrykskontakt
14. Sprøjtepumpens kontakt
15. Skylletankskontakt (ekstraudstyr)
16. Overvågningskontakt (hastighedsspærrekontakt)
17. Hovedsektionskontakt
18. Bomsektionens løftekontakter
19. Gas-/hastighedslåsekontakt

Gaspedal

Gaspedalen (Figur 8) giver mulighed for at variere sprøjtens kørselshastighed. Når du træder pedalen længere ned, øges kørselshastigheden. Når du slipper pedalen, sænkes sprøjtemaskinens hastighed, og motorhastigheden reduceres til tomgang.

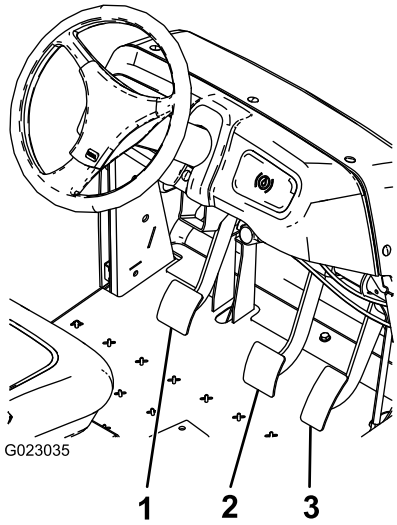

g023035

Figur 8

1. Koblingspedal
2. Bremsepedal
3. Gaspedal

Koblingspedal

Tryk koblingspedalen helt i bund (Figur 8) for at deaktivere koblingen, når motoren startes, eller når der skiftes gear. Slip pedalen jævnt, når transmissionen er i gear, for at forebygge unødig slitage af transmissionen og andre tilknyttede dele.

Vigtigt: **Hvil ikke foden på koblingspedalen under kørsel. Koblingspedalen skal være sluppet helt, da koblingen ellers ikke tager rigtigt ved, hvilket medfører opvarmning og slitage. Lad ikke maskinen stå stille på en bakke ved brug af koblingspedalen. Det kan medføre beskadigelse af koblingen.**

Bremsepedal

Brug bremsepedalen til at stoppe sprøjten eller sænke hastigheden (Figur 8).

⚠ FORSIGTIG

Bremserne kan blive slidte eller kan justeres forkert, hvilket kan medføre personskade.

Hvis bremsepedalen vandrer til inden for 2,5 cm fra sprøjtens gulvbræt, skal bremserne justeres eller repareres.

Parkeringsbremse

Parkeringsbremsen er et stort håndtag til venstre for førersædet (Figur 9). Aktiver parkeringsbremsen, før du forlader førersædet, så du forhindrer, at den bevæger sig ved et uheld. Træk håndtaget op og tilbage for at aktivere parkeringsbremsen. Parkeringsbremsen deaktiveres ved at skubbe håndtaget fremad og ned. Hvis sprøjten er parkeret på en stejl hældning, skal parkeringsbremsen aktiveres og stopklodser placeres bag hjulene.

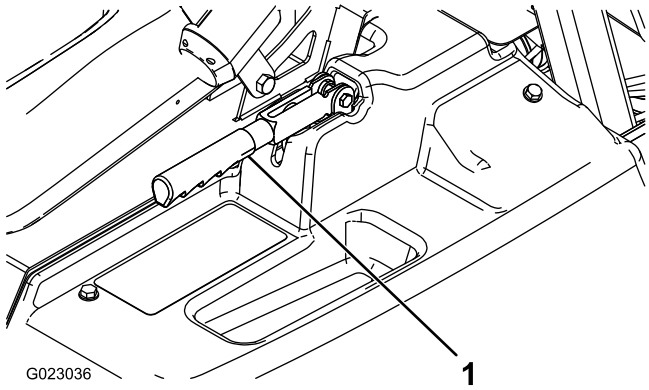

g023036

Figur 9

1. Parkeringsbremsehåndtag

Bjergkørselshjælp

Bjergkørselshjælp modvirker, at sprøjtemaskinen ruller eller bevæger sig rykvist, ved midlertidigt at fastholde sprøjtemaskinen i bakket terræn, når du flytter foden fra bremsepedalen til gaspedalen. Bjergkørselshjælp tilkobles ved at aktivere koblingen og træde hårdt ned på bremsepedalen. Når bjergkørselshjælp er aktiveret, vises funktionens ikon på infocenteret. Se *softwarevejledningen til Multi Pro 1750-plænesprøjten*. Bjergkørselshjælp holder maskinen i to sekunder, efter du har sluppet bremsepedalen.

Bemærk: Bjergkørselshjælp fastholder kun maskinen midlertidigt, så du kan ikke bruge den i stedet for parkeringsbremsen.

Differentialelås

Differentialelåsen giver dig mulighed for at låse bagakslen for at opnå øget traktion. Du kan aktivere differentialelåsen (Figur 7), mens sprøjten er i bevægelse. Flyt håndtaget fremad og til højre for at indkoble låsen.

Bemærk: Det kan være nødvendigt at køre maskinen fremad, mens du drejer en smule for at aktivere eller deaktivere differentialelåsen.

⚠ FORSIGTIG

Hvis maskinen drejes med differentialelåsen slået til, kan det medføre, at operatøren mister kontrollen.

Kør ikke med differentialelåsen slået til ved høje hastigheder, eller når der drejes skarpt. Se Brug af differentialelåsen (side 33).

Choker

Chokerhåndtaget er et lille greb bag gearstangen (Figur 7). En kold motor kan startes ved at trække chokerhåndtaget op. Når motoren starter, skal du regulere chokeren for at holde motoren jævnt kørende. Så snart det er muligt, skal du trykke grebet ned til positionen OFF (fra). En varm motor kræver ingen eller kun lidt choker.

Gearstang

Gearstangen (Figur 7) har fem positioner: Tre fremadgående gear, FRIGEAR og BAKGEAR. Motoren kan kun starte, når gearstangen er indstillet til positionen NEUTRAL (frigear).

Tændingskontakt

Tændingskontakten (Figur 7) har tre positioner: STOP, RUN (kør) og START. Drej nøglen med uret til positionen START for at starte motoren, og lad den blive i positionen RUN (kør), når den er startet. Drej nøglen til positionen STOP for at slukke motoren.

Forlygtekontakt

Tryk på kontakten for at betjene forlygterne (Figur 7). Skub den fremad for at tænde lygterne og tilbage for at slukke dem.

Gas-/hastighedslåsekontakt

Når gearstangen er i positionen NEUTRAL (frigear), kan du bruge speederpedalen til at give motoren gas. Skub derefter kontakten under infocenteret fremad for at indstille motoren til den ønskede hastighed. Det er nødvendigt for at køre den kemiske omrøringsfunktion, mens sprøjten holder stille, eller når der betjenes udstyr som f.eks. håndsprøjten (Figur 7).

Vigtigt: **Gearstangen skal være i positionen NEUTRAL (frigear), og parkeringsbremsen skal være indstillet, for at kontakten fungerer.**

Brændstofmåler

Brændstofmåleren er placeret oven på brændstoftanken på venstre side af maskinen og viser mængden af brændstof i tanken.

Hovedsektionskontakt

Hovedsektionskontakten (Figur 7) er placeret på siden af konsollen og til højre for førersædet. Den gør det muligt at starte eller stoppe sprøjtningen. Tryk på kontakten for at aktivere eller deaktivere sprøjtesystemet.

Venstre, midterste og højre sektionskontakter

Venstre, midterste og højre sektionskontakt er placeret på kontrolpanelet (Figur 7). Skub hver kontakt fremad for at aktivere den tilsvarende sektion og tilbage for at deaktivere dem. Når kontakten er aktiveret, tændes en lampe på kontakten. Disse kontakter påvirker kun sprøjtesystemet, når hovedsektionskontakten er aktiveret.

Pumpekontakt

Pumpekontakten er placeret på kontrolpanelet til højre for sædet (Figur 7). Skub denne kontakt fremad for at køre pumpen eller tilbage for at standse pumpen.

Vigtigt: **Pumpekontakten aktiveres kun, når motoren kører i lav tomgang, så pumpedrevet ikke beskadiges.**

Doseringskontakt

Doseringskontakten er placeret på kontrolpanelet til højre for sædet (Figur 7). Tryk på og hold kontakten fremad for at øge sprøjtesystemets tryk, eller tryk på og hold den tilbage for at mindske trykket.

Overvågningskontakt (hastighedsspærrekontakt)

Overvågningskontakten er placeret på kontrolpanelet til højre for sædet (Figur 7). Drej nøglen mod uret til positionen LOCK (låst) for at deaktivere doseringskontakten. Herved kan doseringen ikke ændres ved et uheld. Drej nøglen med uret til positionen UNLOCKED (ulåst) for at aktivere doseringskontakten.

Bomsektionens løftekontakter

Bomsektionens løftekontakter er placeret på kontrolpanelet og bruges til at hæve de ydre bomsektioner.

Timetæller

Timetælleren angiver det samlede antal timer, som motoren har kørt. Dette tal vises på infocenterets første skærm. Timetælleren begynder at tælle, når nøglen drejes til positionen RUN (kør).

Kontaktplaceringer for skummarkør (ekstraudstyr)

Hvis du monterer skummarkørsættet, tilføjes der også kontakter til kontrolpanelet til styring af deres funktioner. Sprøjten leveres med plastpropper på disse steder.

Hastighedsreguleringsventil

Denne ventil, der er placeret bag tanken (Figur 10), styrer mængden af væske, der føres til sektionerne eller den dosering, der returneres til tanken.

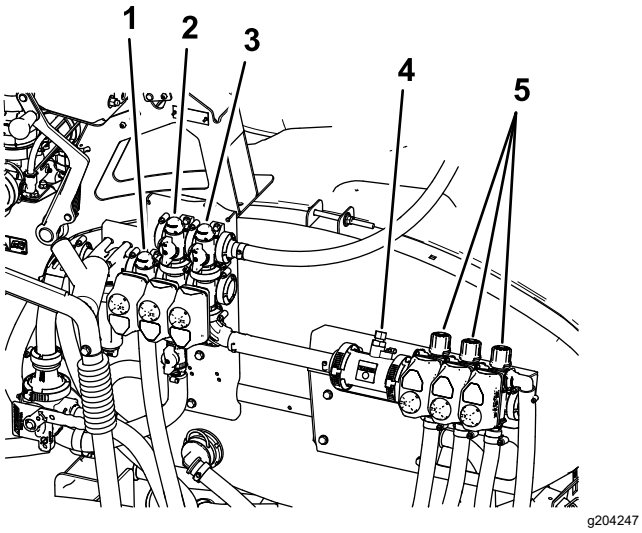

Figur 10

1. Hastighedsreguleringsventil
2. Omrøringsventil
3. Hovedsektionsventil
4. Gennemstrømningsmåler
5. Sektionsventiler

Hovedsektionsventil

Hovedsektionsventilen (Figur 10) styrer gennemstrømningen til gennemstrømningsmåleren og sektionsventilerne.

Gennemstrømningsmåler

Gennemstrømningsmåleren måler væskens gennemstrømningshastighed ved brug af infocenteret (Figur 10).

Sektionsomløbsventiler

Disse ventiler tænder eller slukker for højre, midterste og venstre sektion (Figur 10).

Sektionens omløbsafbryderventil

Sektionens omløbsafbryderventil omdirigerer væskegennemstrømningen for en sektion til tanken, når du frakobler sektionen. Du kan nu justere sektionsomløbet for at sikre, at sektionstrykket forbliver konstant, uanset hvor mange sektioner der er tændt. Se Justering af sektionsomløbsventilerne (side 28).

Omrøringsventil

Denne ventil er placeret på tankens bagside (Figur 10). Når omrøring er slået til, føres gennemstrømningen gennem omrøringsdyserne i tanken. Når omrøring er slået fra, føres flowet gennem pumpesugningen.

Trykmåler

Trykmåleren er placeret på kontrolpanelet (Figur 7). Måleren viser væsketrykket i systemet i psi og kPa.

Infocenter, LCD-display

Infocenterets LCD-display viser oplysninger om din maskine og batteripakke, f.eks. batteriets aktuelle opladning, hastigheden, diagnostikoplysninger m.m. (Figur 7).

Se *Multi Pro 1750-softwarevejledningen* for at få flere oplysninger.

Omrøringens drosselventil

Omrøringens drosselventil bruges til at reducere den tilgængelige gennemstrømning til omrøringens kredsløb. Det yder ekstra gennemstrømning til sektionerne.

Specifikationer

Bemærk: Specifikationer og design kan ændres uden forudgående varsel.

Vægt med standardsprøjtesystem, tom, uden operatør	953 kg
Vægt med standardsprøjtesystem, fuld, uden operatør	1678 kg
Køretøjets maksimale bruttovægt (på en jævn flade)	1814 kg
Samlet længde med standardsprøjtesystem	343 cm
Samlet højde med standardsprøjtesystem	191 cm
Samlet højde med standardsprøjtesystem til toppen af sektionerne opbevaret i X-positionen	246 cm
Den samlede bredde med standardsprøjtesystemsektioner opbevaret i X-positionen	178 cm
Afstand fra jorden	14 cm
Akselafstand	155 cm
Tankkapacitet (omfatter CE-fastsat overløb på 5 %)	662 l

Redskaber/tilbehør

Der kan fås en række forskellige Toro-godkendte redskaber og tilbehør til brug sammen med maskinen, som gør den bedre og mere alsidig. Kontakt en autoriseret Toro-forhandler.

Brug kun originale Toro-reservedele og tilbehør for at sikre optimal ydelse og sikre, at maskinen fortsat overholder sikkerhedscertificeringen. Reservedele og tilbehør, der er fremstillet af andre producenter, kan være farlige, og brug heraf kan gøre garantien ugyldig.

Betjening

Bemærk: Maskinens venstre og højre side er som set fra den normale betjeningsposition.

Før betjening

Sikkerhedshensyn før drift

Generelt om sikkerhed

- Maskinen må aldrig betjenes eller vedligeholdes af børn eller utrænet personale. Vær opmærksom på, at lokale forskrifter kan angive en mindstealder for operatøren. Ejeren er ansvarlig for at træne alle operatører og mekanikere.
- Bliv fortrolig med anvisningerne for sikker betjening af udstyret samt med betjeningsanordningerne og sikkerhedssymbolerne.
- Sluk motoren, tag nøglen ud (hvis udstyret hermed), og vent, til al bevægelse standser, inden du forlader førersædet. Lad maskinen køle af, inden du justerer, efterser, rengør eller stiller den til opbevaring.
- Du skal vide, hvordan man hurtigt standser maskinen og slukker for motoren.
- Kontroller, at dødemandsgreb, sikkerhedskontakter og afskærmninger er korrekt påmonteret og fungerer korrekt. Betjen ikke maskinen, hvis de ikke fungerer korrekt.
- Hvis maskinen ikke fungerer korrekt, eller hvis den er beskadiget, må den ikke betjenes. Afhjælp problemet, inden du betjener maskinen eller redskabet.
- Sørg for, at alle væskerørsforbindelser er tilspændte, og at alle slanger er i god stand, før der sættes tryk på systemet.

Brændstofsikkerhed

- Vær yderst forsigtig, når du håndterer brændstof. Det er letantændeligt, og dampene kan eksplodere.
- Sluk alle cigaretter, cigarer, piber og andre antændingskilder.
- Brug kun en godkendt brændstofbeholder.
- Fjern ikke brændstofdækslet, og fyld ikke brændstoftanken, mens motoren kører eller er varm.
- Du må ikke påfylde eller tømme brændstof i et lukket rum.

- Opbevar ikke maskinen eller brændstofbeholdere, hvor der er åben ild, gnister eller vågeblus som f.eks. på en vandvarmer eller andre apparater.
- Hvis du spilder brændstof, må du ikke forsøge at starte motoren. Foretag dig ikke noget, der kan antænde brændstoffet, før dampene er spredt.

Sikkerhed i forbindelse med kemikalier

De kemiske stoffer, der bruges i sprøjtesystemet, kan være farlige og giftige for dig, omkringstående og dyr, og de kan beskadige planter, jord og anden ejendom.

- Læs oplysningerne for hvert kemikalie. Afslå at betjene eller arbejde på sprøjten, hvis sådanne oplysninger ikke er tilgængelige.
- Før der udføres arbejde på et sprøjtesystem, skal det sikres, at systemet er blevet neutraliseret og skyllet tre gange i henhold til kemikalieproducentens/-ernes anbefalinger, og at alle ventiler har gennemgået 3 cyklusser.
- Kontroller, at der er tilstrækkeligt med rent vand og sæbe i nærheden, og vask omgående de områder, hvor du har været i kontakt med kemikalier.
- Læs og følg nøje advarselsetiketter og sikkerhedsdatablade for de anvendte kemikalier, og beskyt dig selv i henhold til kemikalieproducentens anbefalinger.
- Beskyt altid din krop, når du arbejder med kemikalier. Brug de relevante personlige værnemidler til at beskytte mod kontakt med kemikalier, såsom:
  - sikkerhedsbriller, beskyttelsesbriller og/eller ansigtsværn
  - kemikaliedragt
  - åndedrætsværn eller maske
  - kemikalieresistente handsker
  - gummistøvler eller andet robust fodtøj
  - rent skiftetøj, sæbe og engangshåndklæder til aftørring
- Sørg for tilstrækkelig uddannelse, før du bruger eller håndterer kemikalier.
- Brug det rigtige kemikalie til den forhåndenvæ-rende opgave.
- Følg kemikalieproducentens anvisninger i sikker påføring af kemikaliet. Overskrid ikke det anbefalede systemtryk.
- Undlad at fylde, kalibrere eller rengøre maskinen, når der er personer, herunder især børn, eller dyr i nærheden.
- Håndter kun kemikalierne på et godt ventileret sted.
- Undgå at spise, drikke eller ryge, mens du arbejder i nærheden af kemikalier.
- Undlad at rengøre sprøjtedyserne ved at puste igennem dem eller tage dem i munden.
- Vask altid hænderne og andre udækkede områder hurtigst muligt efter arbejdet med kemikalier.
- Opbevar kemikalier i deres originale emballage på et sikkert sted.
- Bortskaf ubrugte kemikalier og kemikaliebeholdere i overensstemmelse med kemikalieproducentens vejledning samt lokal lovgivning.
- Kemikalier og dampe er farlige. Du må aldrig kravle ind i tanken eller placere hovedet over eller i åbningen.
- Overhold alle lokale og nationale bestemmelser for spredning eller sprøjtning af kemikalier.

Klargøring af maskinen

Kontrol af motorolien

Motoren leveres med olie i krumtaphuset, men oliestanden skal alligevel kontrolleres, før og efter motoren startes første gang.

1. Placer maskinen på en plan flade.
2. Fjern målepinden, og aftør den med en ren klud (Figur 11).
3. Sæt målepinden i røret, og sørg for, at den er helt i bund. Fjern målepinden, og kontroller oliestanden.

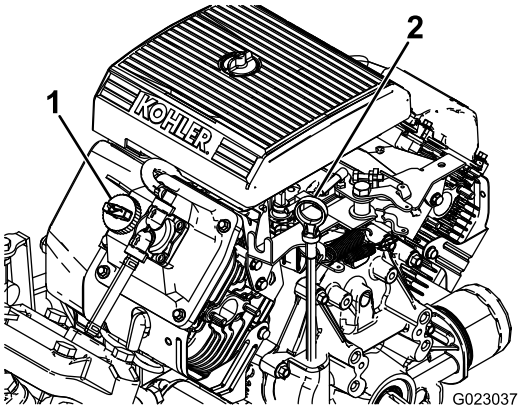

g023037

Figur 11

1. Påfyldningsdæksel
2. Målepind

4. Hvis oliestanden er lav, skal påfyldningsdækslet tages af ventildækslet (Figur 11), og olie hældes i åbningen, indtil oliestanden når mærket FULL (fuld) på målepinden. Se Serviceeftersyn af motorolien (side 48) for at få oplysninger om olietype og viskositet.

   Bemærk: Hæld langsomt olie på, og kontroller niveauet ofte under denne proces. Fyld ikke for meget på.

5. Sæt målepinden helt på plads.

Kontrol af lufttrykket i dækket

Eftersynsinterval: Hver anvendelse eller dagligt—Kontroller lufttrykket i dækkene hver 8. time eller dagligt.

Pump dækkene op med luft til 1,38 bar. Kontroller også dækkene for slitage og beskadigelse.

Bemærk: Udskift slidte eller beskadigede dæk.

Påfyldning af brændstof

Brændstofspecifikation

Petroleums-brænd-stof	Anvend blyfri benzin med et oktantal på 87 eller højere ((R+M)/2-ratingmetode).
Blandet ethanol-brænd-stof	Anvend en blyfri benzinblanding med op til 10 % ethanol (gasohol) eller 15 % MTBE (metyl-tertiær-butylæter) pr. volumen. Ethanol og MTBE er ikke det samme. Benzin med 15 % ethanol (E15) pr. volumen godkendes ikke til brug. Brug aldrig benzin, der indeholder mere end 10 % ethanol pr. volumen, f.eks. E15 (indeholder 15 % ethanol), E20 (indeholder 20 % ethanol) eller E85 (indeholder op til 85 % ethanol). Hvis der anvendes ikke-godkendt benzin, kan det medføre ydelsesproblemer og/eller beskadigelse af motoren, som muligvis ikke er dækket af garantien.

Vigtigt: **For at opnå de bedste resultater skal du kun bruge rent og frisk brændstof (der er under 30 dage gammelt).**

- Anvend ikke benzin, der indeholder metanol.
- Opbevar ikke brændstof i hverken brændstoftanken eller brændstofdunke hen over vinteren, medmindre du anvender en brændstofstabilisator.
- Fyld ikke olie i benzin.

Påfyldning af brændstoftanken

Brændstoftankens kapacitet er cirka 19 liter.

Bemærk: Brændstoftankens dæksel indeholder en måler, der viser brændstofniveauet. Denne skal kontrolleres ofte.

1. Parker maskinen på en plan overflade, aktiver parkeringsbremsen, sluk for motoren, og tag nøglen ud.
2. Rengør området omkring brændstoftankens dæksel (Figur 12).

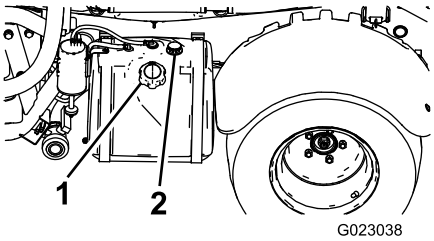

g023038

Figur 12

1. Brændstofdæksel
2. Brændstofmåler

3. Fjern brændstofdækslet.
4. Fyld tanken op til ca. 2,5 cm under toppen af tanken (bunden af påfyldningsstudsen).

   Bemærk: Dette luftlag i tanken giver brændstoffet plads til at udvide sig. Fyld ikke for meget på tanken.
5. Monter brændstofdækslet forsvarligt på tanken.
6. Tør eventuelt spildt brændstof op.

Indkøring af en ny maskine

Eftersynsinterval: Efter de første 100 timer—Følg disse retningslinjer de første 100 driftstimer for at opnå korrekt ydeevne og lang levetid for sprøjten:

- Kontroller motorolie- og væskestanden regelmæssigt, og vær opmærksom på tegn på overophedning i sprøjtens dele.
- Når du har startet en kold motor, skal du lade den varme op i ca. 15 sekunder, før du accelererer.
- For at optimere bremsesystemet skal bremserne trykpoleres (tilkøres) som følger:
  1. Fyld 454 l vand i tanken.
  2. Flyt maskinen til et åbent område.
  3. Kør maskinen ved fuld hastighed.
  4. Brems hurtigt op.

     Bemærk: Stands maskinen i en lige linje uden at låse hjulene.
  5. Vent 1 minut for at lade bremserne køle af.
  6. Gentag trin 3 til 5 yderligere 9 gange.
- Undgå at speede motoren op i tomgang.
- Varier sprøjtens hastighed under betjening. Undgå hurtig start og standsning.
- Se Vedligeholdelse (side 41) for at få oplysninger om særlige kontrolforanstaltninger efter få timers kørsel.

Klargøring af sprøjten

Valg af dyse

Bemærk: Se vejledningen til dysevalg, som fås hos en autoriseret Toro-forhandler.

Dysehovedenhederne kan bruge op til 3 forskellige dyser. Gør følgende for at vælge den ønskede dyse:

1. Stands sprøjten på en plan flade, sluk for motoren, og aktiver parkeringsbremsen.
2. Sæt hovedsektionskontakten i positionen OFF (fra), og sæt sprøjtepumpekontakten i positionen OFF (fra).
3. Drej dysernes hoved i den ene eller anden retning for at justere dysen.
4. Udfør en kalibrering af sprøjtegennemstrømningen. Se Kalibrering af sprøjtegennemstrømningen (side 27).
5. Udfør en kalibrering af sektionsomløbsventilen. Se Kalibrering af sektionsomløbsventilerne (side 28).

Valg af sugefilter

Standardudstyr: sugefilter med en maskevidde på 50 (blå)

Brug tabellen over sugefiltre til at bestemme skærmmasken for de sprøjtedyser, du bruger, baseret på kemikalieprodukter eller opløsninger med en viskositet tilsvarende vand.

Tabel over sugefiltre

Farvekode for sprøjtedyser (kapacitet)	Skærmens maskestørrelse*	Farvekode for filter
Gul (0,8 l/m)	50	Blå
Rød (1,5 l/m)	50	Blå
Brun (1,9 l/m)	50 (eller 30)	Blå (eller grøn)
Grå (2,3 l/m)	30	Grøn
Hvid (3 l/m)	30	Grøn
Blå (3,8 l/m)	30	Grøn
Grøn (5,7 l/m)	30	Grøn
*Sugefiltrenes maskestørrelse er i denne tabel baseret på sprøjtekemikalier eller opløsninger med en viskositet tilsvarende vand.		

Vigtigt: **Hvis du sprøjter med kemiske produkter af højere viskositet (dvs. tykkere) eller opløsninger med opløselige pulverstoffer, skal du muligvis bruge en grovere skærmmaske til det valgfrie sugefilter. Se Figur 13.**

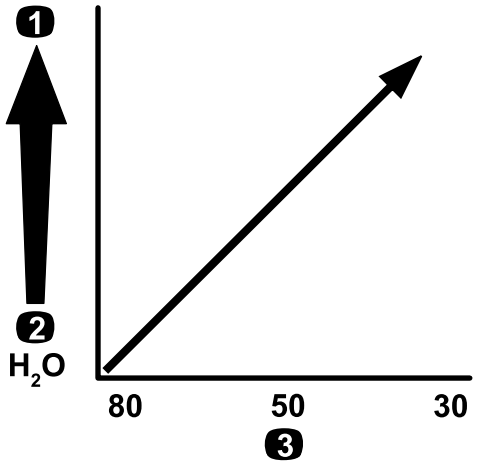

g214212

Figur 13

Maskestørrelse – kemikalier eller opløsningers viskositet

1. Kemikalier eller opløsninger med en højere viskositet
2. Kemikalier eller opløsninger med en lavere viskositet
3. Skærmens maskestørrelse

Hvis du sprøjter med en højere dosering, kan du overveje at anvende en grovere, valgfri sugefiltermaske. Se Figur 14.

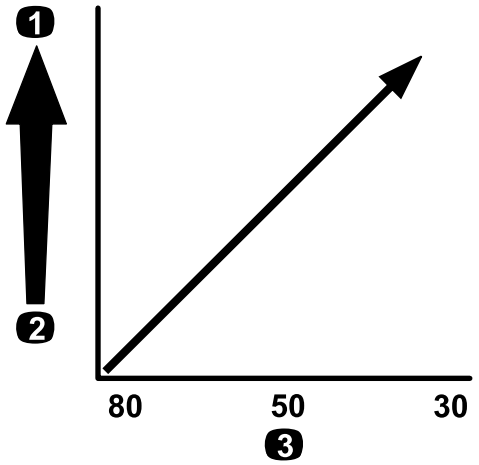

g214214

Figur 14

Maskestørrelse – dosering

1. Højere dosering
2. Lavere dosering
3. Skærmens maskestørrelse

Valg af trykfilter

Tilgængelige skærmstørrelser omfatter:

Standardudstyr: sugefilter med en maskevidde på 50 (blå)

Brug tabellen over trykfiltre til at bestemme skærmmasken for de sprøjtedyser, du bruger, baseret

på kemikalieprodukter eller opløsninger med en viskositet tilsvarende vand.

Tabel over trykfiltre

Farvekode for sprøjtedyser (kapacitet)	Skærmens maskestørrelse*	Farvekode for filter
Efter forholdene for kemikalier eller opløsninger med lav viskositet eller ved lave doseringer	100	Grøn
Gul (0,8 l/m)	80	Gul
Rød (1,5 l/m)	50	Blå
Brun (1,9 l/m)	50	Blå
Grå (2,3 l/m)	50	Blå
Hvid (3 l/m)	50	Blå
Blå (3,8 l/m)	50	Blå
Grøn (5,7 l/m)	50	Blå
Efter forholdene for kemikalier eller opløsninger med høj viskositet eller ved høje doseringer	30	Rød
Efter forholdene for kemikalier eller opløsninger med høj viskositet eller ved høje doseringer	16	Brun
*Trykfiltrenes maskestørrelse er i denne tabel baseret på sprøjtekemikalier eller opløsninger med en viskositet tilsvarende vand.		

Vigtigt: **Hvis du sprøjter med kemiske produkter af højere viskositet (dvs. tykkere) eller opløsninger med opløselige pulverstoffer, skal du muligvis bruge en grovere skærmmaske til det valgfrie trykfilter. Se Figur 15.**

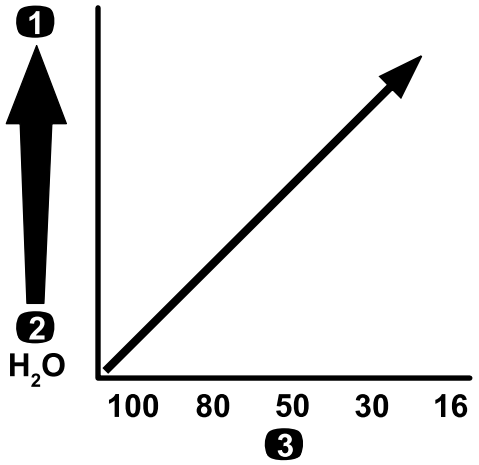

g214211

Figur 15

Maskestørrelse – kemikalier eller opløsningers viskositet

1. Kemikalier eller opløsninger med en højere viskositet
2. Kemikalier eller opløsninger med en lavere viskositet
3. Skærmens maskestørrelse

Hvis du sprøjter med en højere dosering, kan du overveje at anvende en grovere, valgfri trykfiltermaske. Se Figur 16.

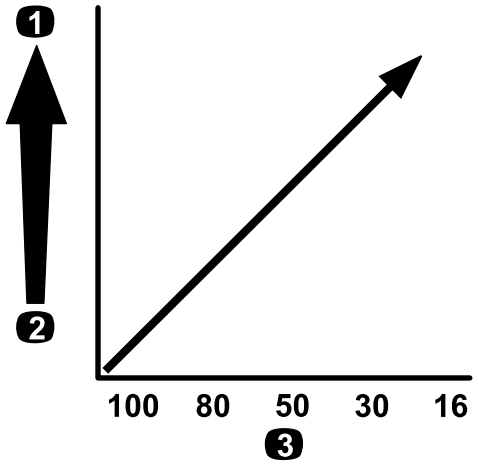

g214240

Figur 16

Maskestørrelse – dosering

1. Højere dosering
2. Lavere dosering
3. Skærmens maskestørrelse

Valg af dysespidsfilter (valgfrit)

Bemærk: Brug det valgfri dysespidsfilter til at beskytte sprøjtedysespidsen og øge dens driftstid.

Brug tabellen over dysespidsfiltre til at bestemme skærmmasken for de sprøjtedyser, du bruger, baseret

på kemikalieprodukter eller opløsninger med en viskositet tilsvarende vand.

Tabel over dysespidsfiltre

Farvekode for sprøjtedyser (kapacitet)	Filtermaskestør-relse*	Farvekode for filter
Gul (0,8 l/m)	100	Grøn
Rød (1,5 l/m)	50	Blå
Brun (1,9 l/m)	50	Blå
Grå (2,3 l/m)	50	Blå
Hvid (3 l/m)	50	Blå
Blå (3,8 l/m)	50	Blå
Grøn (5,7 l/m)	50	Blå
*Dysefiltrenes maskestørrelse er i denne tabel baseret på sprøjtekemikalier eller opløsninger med en viskositet tilsvarende vand.		

Vigtigt: **Hvis du sprøjter med kemiske produkter af højere viskositet (dvs. tykkere) eller opløsninger med opløselige pulverstoffer, skal du muligvis bruge en grovere skærmmaske til det valgfrie spidsfilter. Se Figur 17.**

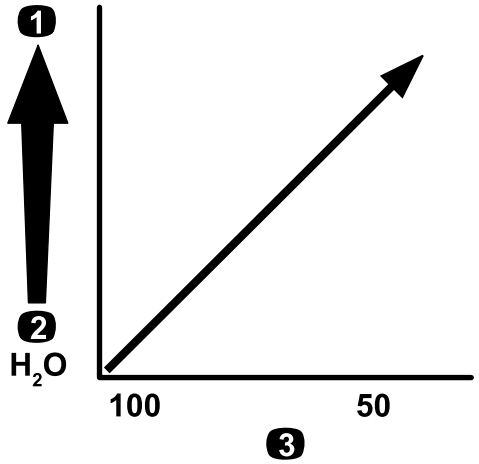

g214246

Figur 17

Maskestørrelse – kemikalier eller opløsningers viskositet

1. Kemikalier eller opløsninger med en højere viskositet
2. Kemikalier eller opløsninger med en lavere viskositet
3. Skærmens maskestørrelse

Hvis du sprøjter med en højere dosering, kan du overveje at anvende en grovere spidsfiltermaske. Se Figur 18.

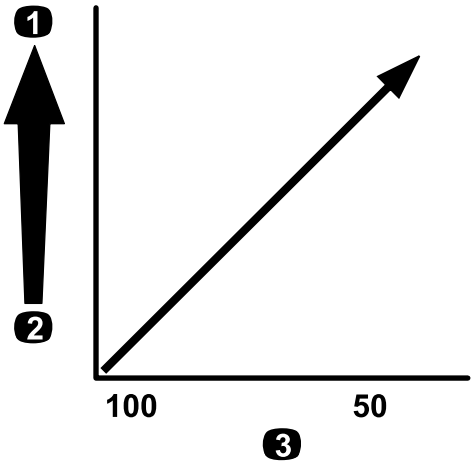

g214245

Figur 18

Maskestørrelse – dosering

1. Højere dosering
2. Lavere dosering
3. Skærmens maskestørrelse

Påfyldning af tankene

Fyldning af ferskvandstanken

Vigtigt: **Brug ikke genanvendt vand (gråt vand) i ferskvandstanken.**

Bemærk: Ferskvandstanken indeholder rent vand, der bruges til at vaske kemikalier af huden, øjnene eller andre kropsdele, hvis du ved et uheld skulle få kemikalier på dig.

Fyld altid ferskvandstanken med rent vand, før du håndterer eller blander kemikalier.

- Hvis du vil fylde tanken, skal du skrue dækslet øverst på tanken af, fylde tanken med ferskvand og sætte dækslet på igen (Figur 19).
- Ferskvandstankens taphane åbnes ved at dreje håndtaget på taphanen (Figur 19).

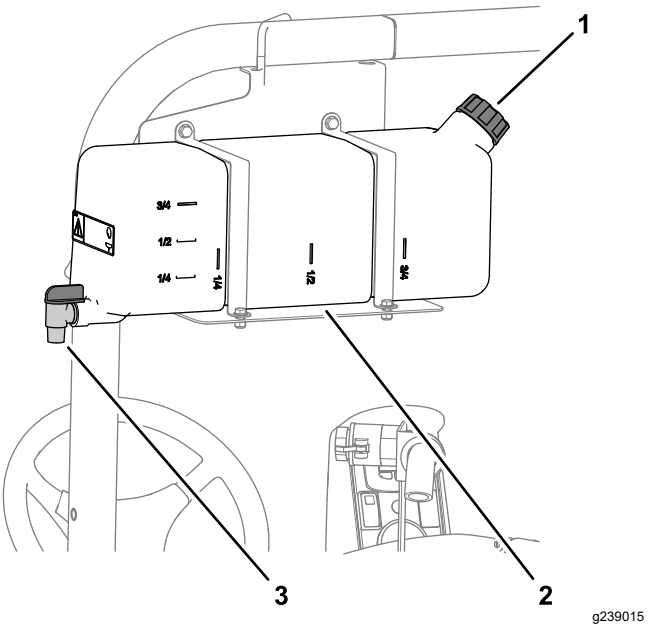

Figur 19

1. Påfyldningsdæksel
2. Vandtank
3. Taphane

Opfyldning af sprøjtetanken

Monter sættet til forblanding af kemikalier (ekstraudstyr), så optimal blanding sikres, og tankens ydre holdes ren.

Vigtigt: **Brug ikke genanvendt vand (gråt vand) i sprøjtetanken, hvis det kan undgås.**

Vigtigt: **Kontroller, at de kemikalier, du skal bruge, er kompatible til brug med Viton™ (se producentens mærkat. Den bør angive, om produktet er kompatibelt). Hvis du bruger et kemikalie, som ikke er kompatibelt med Viton™, nedbrydes O-ringene i sprøjten, hvilket forårsager lækager.**

Vigtigt: **Kontroller, at den korrekte dosering er indstillet, før tanken påfyldes med kemikalier.**

1. Tøm sprøjtesystemets behandlingssystem ved at aktivere sektionerne.
2. Stands sprøjten på en plan overflade, flyt gearstangen til positionen NEUTRAL (frigear), sluk motoren og aktiver parkeringsbremsen.
3. Kontroller, at tankens aftapningsventil er lukket.
4. Kontroller, hvor meget vand du skal bruge til at blande den ønskede mængde kemikalie i henhold til kemikalieproducentens anbefalinger.
5. Åbn tankdækslet på sprøjtetanken.

   Bemærk: Tankdækslet er placeret midt på toppen af tanken. Det åbnes ved at skrue den forreste halvdel af dækslet mod uret og åbne det. Du kan tage filteret ud, hvis det trænger til rengøring. Tanken lukkes ved at lukke dækslet og dreje den forreste halvdel af dækslet mod uret.
6. Kom ¾ af det påkrævede vand på sprøjtetanken ved hjælp af påfyldningskoblingen.

   Vigtigt: **Brug altid frisk, rent vand i sprøjtetanken. Hæld ikke koncentrat i en tom tank.**

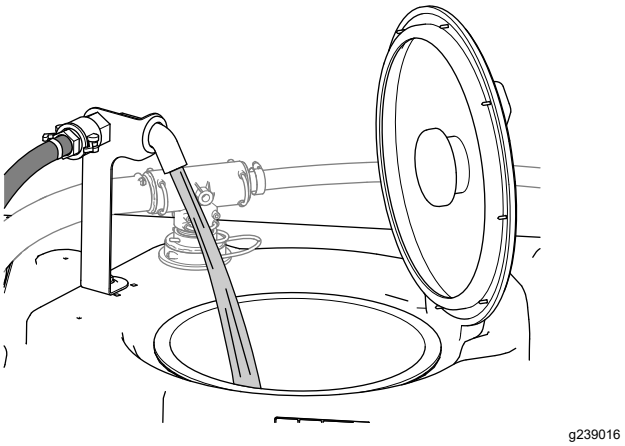

Figur 20

7. Start motoren, og sæt pumpekontakten i positionen ON (til).
8. Tryk speederpedalen ned til gulvet, og indstil gaslåsen til positionen ON (til).
9. Indstil hovedsektionskontakten til positionen OFF (fra).
10. Drej omrøringskontakten til positionen ON (til).
11. Tilsæt den korrekte mængde kemisk koncentrat til tanken som foreskrevet af kemikalieproducenten.

    Vigtigt: **Hvis du bruger et pulver uden fuld omrøring, skal det blandes med en lille mængde vand for at danne en slamlignende masse, før du hælder det på tanken.**
12. Hæld den resterende mængde vand på tanken.

    Bemærk: Reducer doseringsindstillingen for at opnå bedre omrøring.

    Vigtigt: **Når tanken er blevet fyldt første gang, skal du kontrollere, om der er spil i tankremmene. Stram dem om nødvendigt.**

Eftersyn af tankremmene

Eftersynsinterval: Hver anvendelse eller dagligt—Kontroller tankremmene.

Vigtigt: **Hvis tankremmenes fastspændingsanordninger strammes for hårdt, kan det medføre deformering og beskadigelse af tanken og remmene.**

Vigtigt: **Brug ikke genanvendt vand (gråt vand) i sprøjtetanken, hvis det kan undgås.**

1. Fyld hovedtanken med vand.
2. Kontroller, om der er bevægelse mellem tankremmene og tanken (Figur 21).

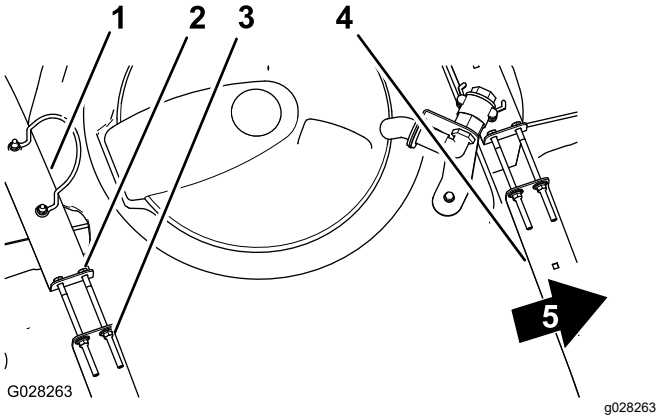

Figur 21

1. Bageste tankrem
2. Bolt
3. Flangelåsemøtrik
4. Forreste tankrem
5. Maskinens forende

3. Hvis tankremmene sidder løst fast på tanken, skal flangelåsemøtrikkerne og boltene øverst på remmene strammes, indtil remmene flugter med tankens overflade (Figur 21).

   Bemærk: Overspænd ikke tankremmenes beslag.

Kalibrering af sprøjtegennem-strømningen

Før sprøjten bruges første gang, hvis dyserne udskiftes, eller hvis der er behov for det, skal du kalibrere sprøjtens gennemstrømning.

Udstyr, der medbringes af operatøren: Et stopur, der kan måle ± 1/10 af et sekund og en beholder med måleintervaller på 50 ml.

Klargøring af maskinen

Vigtigt: **Brug ikke genanvendt vand (gråt vand) i sprøjtetanken, hvis det kan undgås.**

1. Fyld sprøjtetanken med rent vand.

   Bemærk: Sørg for, at der er tilstrækkeligt med vand i tanken til at gennemføre kalibreringen.
2. Aktiver parkeringsbremsen, og start motoren.
3. Indstil pumpekontakten til positionen ON (til), og aktiver omrøringen.
4. Tryk gaspedalen ned, indtil du når den maksimale motorhastighed, og flyt gaslåsekontakten til positionen ON (Til).

Udførelse af en opsamlingstest

1. Sæt alle 3 sektionskontakter og hovedsektions-kontakten i positionen ON (til).
2. Flyt overvågningskontakten (hastighedsspærre) til positionen UNLOCK (låst op).
3. Gør klar til at udføre en opsamlingstest med beholderen med måleangivelserne.
4. Start ved 2,75 bar, og brug doseringskontakten til at justere sprøjtetrykket, så opsamlingstesten giver de mængder, der er anført i nedenstående tabel.

   Bemærk: Gentag testen tre gange, og brug gennemsnittet.

Dysefarve	Milliliter opsamlet på 15 sekunder	Unser opsamlet på 15 sekunder
Gul	189	6,4
Rød	378	12,8
Brun	473	16,0
Grå	567	19,2
Hvid	757	25,6
Blå	946	32,0
Grøn	1.419	48,0

5. Når opsamlingstesten giver de ovenfor anførte mængder, skal kontakten til overvågningshastighedsspærren sættes til positionen LOCK (Lås).
6. Sluk for hovedsektionskontakten.

Udførelse af sprøjtens gennemstrømnings-kalibrering

1. Naviger til kalibreringsmenuen i infocenteret, og vælg FLOW CAL (Gennemstrømningskalibrering) som følger:

   Bemærk: Du kan til enhver tid annullere en kalibrering ved at vælge ikonet Startskærm.

   A. Tryk to gange på den midterste valgknap i infocenteret for at gå ind i menuerne.

   B. Gå ind i kalibreringsmenuen ved at trykke på den højre valgknap i infocenteret.

   C. Vælg FLOW CAL (gennemstrømningska-librering) ved at fremhæve FLOW CAL og trykke på den højre valgknap i infocenteret.

   D. På den næste skærm skal du indtaste den kendte mængde vand, som bliver sprøjtet ud af sektionerne til kalibreringsproceduren. Se oversigten nedenfor.

   E. Tryk på den højre valgknap i infocenteret.
2. Indtast gennemstrømningsvolumen ved hjælp af symbolerne plus (+) og minus (-) i overensstemmelse med tabellen nedenfor.

Dysefarve	Liter	Amerikanske gallons
Gul	42	11
Rød	83	22
Brun	106	28
Grå	125	33
Hvid	167	44
Blå	208	55
Grøn	314	83

3. Tænd for hovedsektionskontakten i 5 minutter.

   Bemærk: Efterhånden som maskinen sprøjter, viser infocenteret den mængde af væske, som det tæller.

4. Efter 5 minutters sprøjtning skal du vælge fluebenet ved at trykke på den midterste knap i infocenteret.

   Bemærk: Det er ok, hvis det antal gallons, der vises under kalibreringen, ikke svarer til den kendte mængde vand, der blev indtastet i infocenteret.

5. Sluk hovedsektionskontakten.

   Bemærk: Kalibrering er nu gennemført.

Kalibrering af sprøjtehastigheden

Før sprøjten bruges første gang, hvis dyserne udskiftes, eller hvis der er behov for det, skal du kalibrere sprøjtehastigheden.

Vigtigt: **Brug ikke genanvendt vand (gråt vand) i sprøjtetanken, hvis det kan undgås.**

1. Fyld tanken med rent vand.
2. Afmærk en afstand på 45-152 m i et åbent, plant område.

   Bemærk: Toro anbefaler afmærkning af 152 m, hvis du vil have mere nøjagtige resultater.

3. Start motoren, og kør til startstedet i det afmærkede område.

   Bemærk: Placer midten af forhjulene, så de flugter med startlinjen, for at få det mest nøjagtige måleresultat.

4. Naviger til kalibreringsmenuen i infocenteret, og vælg SPEED CAL (hastighedskalibrering).

   Bemærk: Du kan til enhver tid annullere en kalibrering ved at vælge ikonet Startskærm.

5. Vælg pilen Næste (→) i infocenteret.
6. Indtast den afmærkede afstand ved hjælp af symbolerne plus (+) og minus (-) i infocenteret.
7. Sæt maskinen i første gear, og kør hele den afmærkede afstand i en lige linje ved fuld gas.
8. Stop maskinen ved afslutningen på den afmærkede afstand, og vælg fluebenet i infocenteret.

   Bemærk: Tag farten af, og foretag en rullende standsning ved at placere midten af forhjulene, så de flugter med mållinjen, for at få det mest nøjagtige måleresultat.

   Bemærk: Kalibrering er nu gennemført.

Kalibrering af sektionsomløbsventilerne

Før sprøjten bruges første gang, hvis dyserne udskiftes, eller hvis der er behov for det, skal du kalibrere sprøjtens sektionsomløb

Vigtigt: **Vælg et åbent, fladt område til udførelse af denne procedure.**

Klargøring af maskinen

Vigtigt: **Brug ikke genanvendt vand (gråt vand) i sprøjtetanken, hvis det kan undgås.**

1. Fyld sprøjtetanken halvt op med rent vand.
2. Sænk sprøjtesektionerne.
3. Flyt gearstangen til positionen NEUTRAL (frigear), og aktiver parkeringsbremsen.
4. Flyt de 3 sektionskontakter til positionen ON (til), men lad hovedsektionskontakten være slået fra.
5. Indstil pumpekontakten til positionen ON (til), og aktiver omrøringen.
6. Tryk gaspedalen ned, indtil du når den maksimale motorhastighed, og flyt gaslåsekontakten til positionen ON (til).
7. Naviger til kalibreringsmenuen i infocenteret, og vælg TEST SPEED (testhastighed).

   Bemærk: Du kan til enhver tid annullere kalibreringen ved at trykke på ikonet Startskærm.

8. Indtast en testhastighed på 5,6 km/t ved hjælp af symbolerne plus (+) og minus (-), og vælg derefter ikonet for startskærmen.
9. Flyt overvågningskontakten (hastighedsspærre) til positionen UNLOCK (låst op), og drej hovedsektionskontakten til positionen ON (til).

Justering af sektionsomløbsventilerne

1. Indstil doseringen ved hjælp af doseringskontakten i overensstemmelse med tabellen nedenfor.

Dysefarve	SI (metrisk)	Engelsk	Plæne
Gul	159 l/ha	17 gpa	0,39 gpk
Rød	319 l/ha	34 gpa	0,78 gpk

Brun	394 l/ha	42 gpa	0,96 gpk
Grå	478 l/ha	51 gpa	1,17 gpk
Hvid	637 l/ha	68 gpa	1,56 gpk
Blå	796 l/ha	85 gpa	1,95 gpk
Grøn	1.190 l/ha	127 gpa	2,91 gpk

2. Sluk for venstre sektion, og juster sektionens omløbsknap (Figur 22), indtil trykmålingen er på det tidligere justerede niveau (typisk 2,75 bar).

   Bemærk: De nummererede indikatorer på omløbsknappen og nålen er kun til reference.

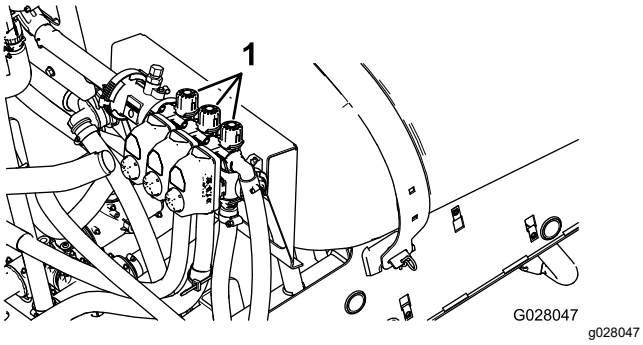

Figur 22

1. Knapper til justering af sektionsomløb

3. Slå den venstre sektion til, og slå den højre sektion fra.
4. Juster den højre sektions omløbsknap (Figur 22), indtil trykmålingen er på det tidligere justerede niveau (typisk 2,75 bar).
5. Slå den højre sektion til, og slå midtersektionen fra.
6. Juster midtersektionens omløbsknap (Figur 22), indtil trykmålingen er på det tidligere justerede niveau (typisk 2,75 bar).
7. Sluk for hver sektion.
8. Sluk for pumpen.

   Bemærk: Kalibrering er nu gennemført.

Justering af omrørings- og hovedomløbsventiler

Placering af knap til omrøringsomløbsventil

- Omrøringsomløbsventilen befinder sig i den helt åbne position som vist i Figur 23A.
- Omrøringsomløbsventilen befinder sig i den lukkede position (0) som vist i Figur 23B.
- Omrøringsomløbsventilen er i en midterposition (justeret i forhold til trykmåleren til sprøjtesystemet) som vist i Figur 23C.

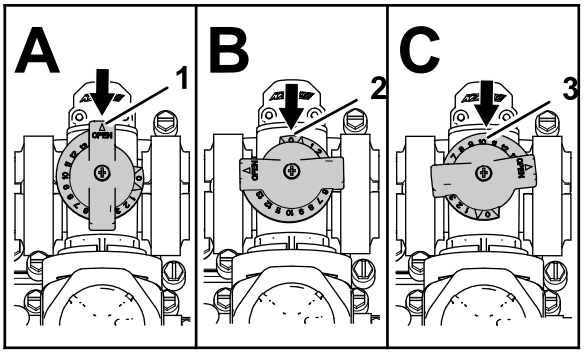

Figur 23

1. Åben
2. Lukket (0)
3. Midterposition

Kalibrering af omrøringsomløbsventilen

Eftersynsinterval: Årlig

Vigtigt: **Brug ikke genanvendt vand (gråt vand) i sprøjtetanken, hvis det kan undgås.**

Vælg et åbent, fladt område til udførelse af denne procedure.

1. Fyld sprøjtetanken med rent vand.
2. Kontroller, at omrøringskontrolventilen er åben. Hvis der er stillet på den, skal den åbnes helt nu.
3. Aktiver parkeringsbremsen, og start motoren.
4. Indstil gearstangen til positionen NEUTRAL (frigear).
5. Indstil pumpekontakten til positionen ON (til).
6. Tryk gaspedalen ned til den maksimale motorhastighed, og aktiver gaslåsen.
7. Indstil de 3 sektionsventiler til positionen OFF (fra).
8. Sæt hovedsektionskontakten til positionen ON (til).
9. Indstil systemtrykket til MAXIMUM (maksimum).
10. Tryk omrøringskontakten til positionen OFF (fra), og aflæs trykmåleren.
    - Hvis den fortsat står på 6,9 bar, er omrøringsomløbsventilen korrekt kalibreret.
    - Hvis trykmåleren står på noget andet, skal du fortsætte til næste trin.
11. Juster omrøringsomløbsventilen (Figur 24) på bagsiden af omrøringsventilen, indtil trykmåleren står på 6,9 bar.

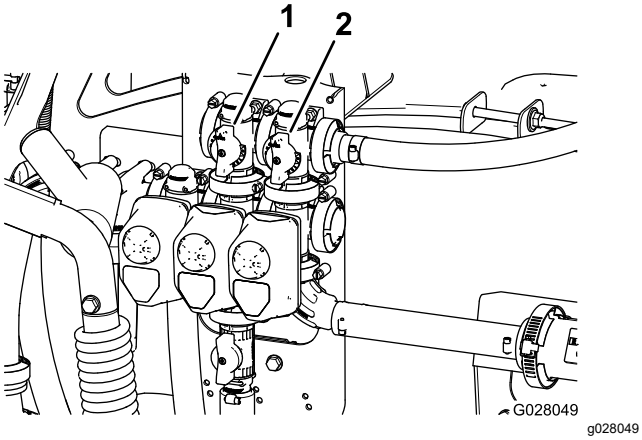

Figur 24

1. Omrøringsomløbsventil 2. Hovedsektionsomløb

12. Tryk pumpekontakten til positionen OFF (fra), flyt gashåndtaget til positionen IDLE (tomgang), og drej tændingen til positionen OFF (fra).

Justering af hovedsektionens omløbsventil

Vigtigt: **Brug ikke genanvendt vand (gråt vand) i sprøjtetanken, hvis det kan undgås.**

Bemærk: Ved at justere hovedsektionens omløbsventil mindskes eller øges gennemstrømningen, der sendes til omrøringsdyserne i tanken, når hovedsektionskontakten befinder sig i positionen OFF (fra).

1. Fyld sprøjtetanken halvt op med rent vand.
2. Flyt maskinen til et åbent, plant område.
3. Aktiver parkeringsbremsen.
4. Indstil gearstangen til positionen NEUTRAL (frigear).
5. Indstil pumpekontakten til positionen ON (til).
6. Indstil omrøringskontakten til positionen ON (til).
7. Sæt hovedsektionskontakten til positionen OFF (fra).
8. Øg motorhastigheden til fuld kraft, og indstil gaslåsen til positionen ON (til).
9. Juster grebet til hovedsektionens omløbsventil for at styre omrøringen i tanken (Figur 24).
10. Sænk hastigheden til tomgang.
11. Indstil omrøringskontakten og pumpekontakten til positionen OFF (fra).
12. Sluk maskinen.

Sprøjtepumpens placering

Sprøjtepumpen er placeret under sædet (Figur 25).

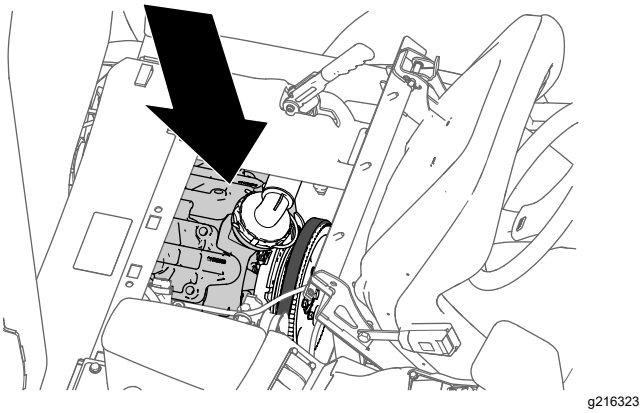

Figur 25

Under betjening

Sikkerhed under drift

Generelt om sikkerhed

- Ejeren/operatøren kan forhindre og er ansvarlig for ulykker, som kan forårsage personskade eller tingsskade.
- Bær korrekt beklædning, herunder beskyttelsesbriller, lange bukser, skridsikkert, kraftigt fodtøj og høreværn. Sæt langt hår op, og bær ikke løstsiddende tøj eller smykker.
- Brug de nødvendige personlige værnemidler som beskrevet i afsnittet Kemisikkerhed.
- Betjening af maskinen kræver din fulde opmærksomhed. Giv dig ikke i kast med aktiviteter, der afleder opmærksomheden, da dette kan medføre person- eller tingsskade.
- Betjen ikke maskinen, hvis du er syg, træt eller påvirket af alkohol eller medicin.
- Kør ikke med passagerer på maskinen.
- Betjen kun maskinen i god sigtbarhed. Undgå huller eller skjulte farer.
- Før du starter motoren, skal du sørge for, at du er i betjeningsposition, gearet er i positionen NEUTRAL (frigear) (manuelt) eller positionen PARK (parkering) (automatisk), og parkeringsbremsen er aktiveret.
- Sid ned, når maskinen er i bevægelse. Hold begge hænder på rattet, når det er muligt, og hold altid arme og ben inde i førerrummet.
- Vær forsigtig, når du nærmer dig blinde hjørner, buske, træer eller andre genstande, der kan blokere for dit udsyn.

- Før du bakker, skal du se bagud og sikre dig, at der ikke er nogen bag dig. Bak langsomt.
- Sprøjt aldrig, når der er mennesker, især børn, eller husdyr i nærheden.
- Kør ikke maskinen hen i nærheden af bratte afsatser, grøfter eller volde. Maskinen kan pludselig vælte, hvis et hjul kører over kanten, eller hvis en kant giver efter.
- Sænk hastigheden, når du kører i ujævnt terræn og i nærheden af kantsten, huller og andre pludselige ændringer i terrænet. Lasten kan forrykke sig, så maskinen bliver ustabil.
- Pludselige forandringer i terrænet kan give pludselige ratbevægelser, som kan medføre skader på hænder og arme. Tag løst fat rundt om rattet, og hold hænderne fri for rattets eger.
- Stop maskinen, sluk motoren, tag nøglen ud, aktiver parkeringsbremsen, og se efter, om der er skader på grund af en ramt genstand, eller om der opstår en unormal vibration i maskinen. Foretag alle nødvendige reparationer, inden driften genoptages.
- Sænk farten, og vær forsigtig, når du vender og krydser veje og fortove med maskinen. Hold altid tilbage for andre.
- Vær ekstra forsigtig, når du betjener maskinen på våde overflader, i dårligt vejr, ved højere hastigheder eller med fuld last. Bremsetiden og -længden forøges under disse forhold.
- Berør ikke motoren eller lydpotten, mens motoren kører – heller ikke lige efter, at den er slukket. Disse områder kan være varme nok til at forårsage forbrændinger.
- Før du forlader førersædet, skal du gøre følgende:
  - Parker maskinen på en plan overflade.
  - Sæt gearet i positionen NEUTRAL (frigear) (manuelt) eller PARK (parkering) (automatisk).
  - Aktiver parkeringsbremsen.
  - Sluk derefter motoren.
  - Sluk motoren, og tag nøglen ud (hvis udstyret hermed).
  - Vent på, at al bevægelse standser.
- Lad aldrig motoren køre i et område, hvor udstødningsgasser er lukket inde.
- Betjen ikke maskinen, når der er risiko for lynnedslag.
- Brug kun tilbehør og redskaber, der er godkendt af Toro.

Styrtbøjle (ROPS) – Sikkerhed

Bemærk: For hver maskine, der er beskrevet i denne *betjeningsvejledning*, er et førerhus, der er monteret af Toro, et styrtbøjlesystem (ROPS).

- Du må ikke fjerne styrtbøjlesystemet fra maskinen.
- Spænd sikkerhedsselen, og sørg for, at du kan frigøre den hurtigt i nødstilfælde. Brug altid sikkerhedssele.
- Kontroller omhyggeligt, om der er forhindringer oven over dig, og sørg for, at du i så fald ikke kommer i kontakt med dem.
- Hold styrtbøjlesystemet i sikker driftsmæssig stand ved at udføre grundige periodiske skadeseftersyn og tilspænde alle fastspændingsanordninger.
- Vedligehold og rengør sikkerhedsselen/-erne efter behov.
- Udskift beskadigede komponenter på styrtbøjlesystemet. Du må ikke reparere eller ændre den.

Sikkerhed på skråninger

Skråninger er en væsentlig årsag til, at føreren mister herredømmet, eller at maskinen vælter. Sådanne ulykker kan medføre alvorlige personskader, i værste tilfælde med døden til følge. Du er ansvarlig for sikker betjening på skråninger. Det kræver ekstra forsigtighed at betjene maskinen på alle former for skråninger.

- Læs nedenstående anvisninger til betjening af maskinen på skråninger for at afgøre, om maskinen kan betjenes under forholdene på den pågældende dag og det pågældende arbejdssted. Ændringer i terrænet kan medføre en ændring i betjeningen af maskinen på skråninger.
- Afgør, om det er sikkert at betjene maskinen på skråningen, og udfør herunder en besigtigelse af stedet. Brug altid sund fornuft og god dømmekraft, når du foretager denne besigtigelse.
- Undlad at starte, standse eller vende maskinen på skråninger. Kørsel op og ned ad skråninger. Foretag ikke pludselige hastigheds- eller retningsskift. Hvis du er nødt til at dreje maskinen, skal du dreje langsomt og gradvist ned ad bakke, hvis det er muligt. Vær forsigtig, når maskinen bakkes.
- Betjen ikke en maskine, hvis du er i tvivl om traktionen, styringen eller stabiliteten.
- Fjern eller afmærk forhindringer såsom grøfter, huller, hjulspor, bump, sten eller andre skjulte farer. Højt græs kan skjule forhindringer. Ujævnt terræn kan få maskinen til at vælte.
- Vær opmærksom på, at betjening af maskinen på våde overflader, på tværs af skråninger eller ned ad bakke kan medføre, at maskinen mister traktion. Tab af traktion til hjulene kan medføre, at maskinen glider, samt tab af bremse- og styrekontrol.
- Vær yderst forsigtig, når du betjener maskinen i nærheden af bratte afsatser, grøfter, volde,

vandarealer eller andre farer. Maskinen kan pludselig vælte, hvis et hjul kører over kanten, eller kanten giver efter. Fastlæg et sikkerhedsområde mellem maskinen og alle eventuelle faremomenter.

- Udvis ekstra forsigtighed, når du betjener maskinen med redskaber, da de kan påvirke maskinens stabilitet.
- Hvis motoren sætter ud, eller du begynder at miste fremdrift, mens du kører op ad en bakke, skal du gradvist bremse ned og langsomt bakke lige ned ad bakken.
- Hold altid transmissionen i gear (hvis relevant), når du kører maskinen ned ad en skråning.
- Parker ikke maskinen på en hældning.
- Vægten af materialet i beholderen kan ændre håndteringen af maskinen. Følg disse retningslinjer for at undgå at miste herredømmet og blive udsat for personskade:
  - Når du kører med et tungt læs, skal du sænke farten og tage højde for tilstrækkelig bremselængde. Brems ikke pludseligt op. Vær ekstra forsigtig på bakker.
  - Flydende laster forskydes, især under drejning, kørsel op eller ned ad skråninger, ved pludseligt skiftende hastigheder, eller når du kører hen over ujævne overflader. Læs, der flytter sig, kan få maskinen til at vælte.

Radioklemme

Brug radioklemmen til at opbevare en håndholdt radio, mens du kører maskinen (Figur 26).

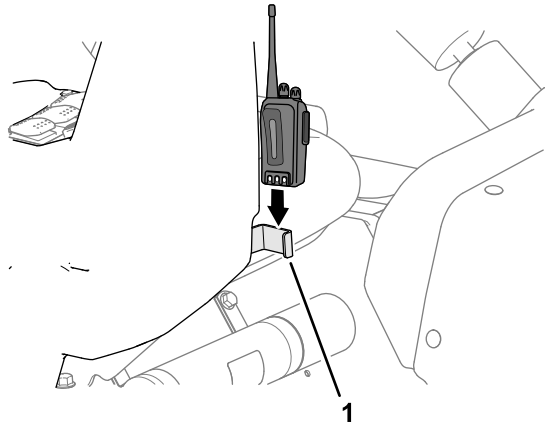

Figur 26

1. Radioklemme

Betjening af maskinen

Start af motoren

1. Tag plads i førersædet, sæt nøglen i tændingen, og drej nøglen med uret til positionen RUN (kør).
2. Træd på koblingspedalen, og flyt gearstangen til positionen NEUTRAL (frigear).
3. Kontroller, at pumpekontakten er indstillet til positionen OFF (slukket).
4. Hvis motoren er kold, skal chokerhåndtaget trækkes op.

   Vigtigt: **Brug ikke chokeren, hvis motoren er varm.**
5. Drej nøglen til positionen START, indtil motoren starter.

   Vigtigt: **Hold ikke nøglen i positionen START i mere end 10 sekunder. Hvis motoren ikke er startet efter 10 sekunder, skal du vente 1 minut, før du prøver igen. Forsøg ikke at skubbe eller bugsere sprøjten for at starte den.**
6. Når motoren starter, skal du langsomt skubbe chokerhåndtaget i bund.

Kørsel med maskinen

1. Deaktiver parkeringsbremsen.
2. Tryk koblingspedalen helt i bund.
3. Sæt gearstangen i første gear.
4. Slip koblingspedalen roligt, og træd samtidig på gaspedalen.
5. Fjern foden fra gaspedalen, når maskinen har fået tilstrækkeligt med fart på, og tryk koblingspedalen helt i bund, sæt gearstangen i næste gear, og slip koblingspedalen, mens du træder på gaspedalen. Gentag proceduren, indtil den ønskede hastighed er opnået.

   Vigtigt: **Stop altid maskinen, før der skiftes fra fremadgående gear til bakgear og omvendt.**

   Bemærk: Undgå lange perioder med motoren i tomgang.

   Brug skemaet herunder til at bestemme den tomme maskines kørselshastighed ved 3.400 o/min.

Gear	Forhold	Hastighed (km/t.)	Hastighed (mph)
1	66,4:1	5,6	3,5
2	38,1:1	9,8	6,1

3	19,6:1	19,2	11,9
B	80,7:1	4,7	2,9

Bemærk: Hvis tændingsnøglen efterlades i positionen ON (til) i længere perioder, uden at motoren kører, aflades batteriet.

Vigtigt: **Forsøg ikke at skubbe eller bugsere maskinen for at starte den. Det kan beskadige motor/gearkasse.**

Indstilling af gaslåsen

Bemærk: Du skal have slået parkeringsbremsen og sprøjtepumpen til og gearstangen i positionen NEUTRAL (frigear) for at indstille gaslåsen.

1. Tryk gaspedalen ned, indtil du opnår den ønskede motorhastighed (o/min.).
2. Slå gaslåsekontakten på kontrolpanelet til positionen ON (til).
3. Slå kontakten til positionen OFF (fra), eller tryk på bremse- eller koblingspedalen for at udløse gaslåsen.

Indstilling af hastighedslåsen

Bemærk: Inden hastighedslåsen indstilles, skal du sidde i førersædet med parkeringsbremsen deaktiveret, pumpen tændt og gearstangen i gear.

1. Tryk gaspedalen ned, indtil du opnår den ønskede motorhastighed.
2. Slå hastighedslåsekontakten på kontrolpanelet til positionen ON (til).
3. Slå kontakten til positionen OFF (fra), eller tryk på bremse- eller koblingspedalen for at udløse hastighedslåsen.

Slukning af motoren

1. Tryk på koblingen, og aktiver bremsen for at stoppe sprøjten.
2. Træk parkeringsbremsehåndtaget opad og tilbage for at aktivere parkeringsbremsen.
3. Sæt gearstangen i positionen NEUTRAL (frigear).
4. Drej tændingsnøglen til positionen STOP.
5. Tag nøglen ud af tændingen for at forhindre utilsigtet start.

Brug af differentialelåsen

Differentialelåsen forøger sprøjtemaskinens traktion ved at låse baghjulene, så ét hjul ikke laver hjulspind. Det er en hjælp ved transport af tunge laster på vådt græs eller i glatte områder, ved kørsel op ad bakke og på sandede overflader. Det er dog vigtigt at huske på, at denne ekstra traktion kun er beregnet til midlertidig eller begrænset brug. Brug af funktionen erstatter ikke sikker drift, der allerede er beskrevet i forbindelse med bakker og tunge læs.

Differentialelåsen får baghjulene til at dreje rundt med samme hastighed. Når differentialelåsen anvendes, er køretøjet i en vis grad begrænset mht. at dreje skarpt, og dækkene kan beskadige grønsværen. Brug kun differentialelåsen, når det er nødvendigt, ved lavere hastigheder og kun i første eller andet gear.

⚠ ADVARSEL

Hvis sprøjten vælter eller ruller rundt på en bakke, medfører det alvorlig personskade.

- **Den ekstra traktion, der kan opnås med differentialelåsen, kan være tilstrækkelig til at udsætte operatøren for farlige situationer, f.eks. kørsel op ad skråninger, der er for stejle til at vende på. Vær ekstra forsigtig, når differentialelåsen er slået til, især på stejle skråninger.**
- **Hvis differentialelåsen er slået til i skarpe sving med høj hastighed, og det indvendige baghjul løftes fra jorden, kan operatøren miste kontrollen, og sprøjten kan skride ud. Brug kun differentialelåsen med lav hastighed.**

Betjening af sprøjten

For at betjene Multi Pro-sprøjten skal du først fylde sprøjtetanken, herefter sprøjte opløsningen på arbejdsområdet og til sidst rengøre tanken. Udfør alle 3 trin i rækkefølge for at undgå at beskadige sprøjten. Bland og fyld f.eks. ikke kemikalier i sprøjtetanken om aftenen for derefter først at sprøjte om morgenen. Dette medfører nemlig udskillelse af kemikalierne og mulig beskadigelse af sprøjtens dele.

⚠ FORSIGTIG

Kemikalier er farlige og kan forårsage personskader.

- **Læs vejledningen på kemikaliernes etiketter, før de håndteres, og følg producentens anbefalinger og forholdsregler.**
- **Få ikke kemikalier på huden. Skulle det alligevel ske, skal det påvirkede område vaskes grundigt med sæbe og vand.**
- **Bær beskyttelsesbriller og andet beskyttelsesudstyr i overensstemmelse med producentens anbefalinger.**

Multi Pro-sprøjten er specielt udviklet med henblik på slidstyrke, hvilket giver dig den lange holdbarhed, som du har brug for. Der er valgt forskellige materialer af specifikke årsager på forskellige steder på sprøjten for at opfylde dette mål. Desværre findes der ikke et enkelt materiale, der er perfekt til alle anvendelsesområder.

Visse kemikalier er mere aggressive end andre, og alle kemikalier reagerer forskelligt på forskellige materialer. En vis konsistens (f.eks. opløselige pulverstoffer, kul) virker mere slibende og medfører et højere omfang af slitage end normalt. Hvis det er muligt at købe et kemikalie i en opløsning, der giver sprøjten en længere levetid, bør dette alternative stof bruges.

Husk som altid at rengøre sprøjtemaskinen grundigt efter brug. Det er med til at sikre, at sprøjten får en lang levetid uden problemer.

Sprøjtning

Vigtigt: **For at sikre, at opløsningen forbliver godt blandet, skal du bruge omrøringsfunktionen, når du har fyldt en opløsning på tanken. Omrøringen fungerer kun, når pumpen er slået til, og motoren kører hurtigere end tomgang. Hvis du standser maskinen og har brug for at have omrøringsfunktionen aktiveret, skal du aktivere parkeringsbremsen, slå pumpen til, træde gaspedalen helt i bund og sætte gaslåsen i positionen ON (til).**

1. Sænk sektionerne tilbage på plads.
2. Sæt sprøjtepumpekontakten til positionen ON (til).
3. Sæt hovedsektionskontakten til positionen OFF (fra), og sæt de 3 sektionskontakter til positionen ON (til).
4. Kør hen til det sted, hvor du ønsker at sprøjte.
5. Sæt hovedsektionskontakten til positionen ON (til) for at gå i gang med at sprøjte.

   Bemærk: Infocenteret viser sektionerne med sprøjten slået til.

   Bemærk: Når tanken næsten er tom, kan omrøringsfunktionen forårsage skumdannelse i tanken. Sørg for, at omrøringsventilen er slukket, så du undgår dette. I stedet kan du bruge et stof, der forhindrer skumdannelse i tanken.
6. Brug doseringskontakten til at justere og indstille et mål.
7. Når du er færdig med at sprøjte, skal du sætte hovedsektionskontakten i positionen OFF (fra) for at deaktivere alle sektionerne. Sæt derefter pumpekontakten i positionen OFF (fra).

Placering af sprøjtesektionerne

Bomsektionens løftekontakter på sprøjtemaskinens kontrolpanel gør det muligt at flytte de ydre sprøjtesektioner mellem transportpositionen og sprøjtepositionen uden at forlade førersædet. Hvor det er muligt, skal du stoppe maskinen, inden du skifter sprøjtesektionernes positioner.

Sænkning af de ydre sprøjtesektioner til sprøjtepositionen

1. Parker maskinen på en plan overflade.
2. Brug bomsektionens løftekontakter til at sænke de ydre sektioner.

   Bemærk: Vent, indtil de ydre sprøjtesektioner når den fuldt udstrakte sprøjteposition.

Hævning af de ydre sprøjtesektioner til transportpositionen

1. Parker maskinen på en plan overflade.
2. Brug bomsektionens løftekontakter til at løfte de ydre sprøjtesektioner, indtil de er trukket helt ind i bomsektionens transportholdere og danner "X"-transportpositionen, og løftecylindrene er trukket helt tilbage.

   Vigtigt: **Slip bomsektionens løftekontakt(er), når de ydre sprøjtesektioner har nået den ønskede position. Hvis aktuatorerne køres mod de mekaniske stop, kan det skade løftecylinderne og/eller andre hydrauliske komponenter.**

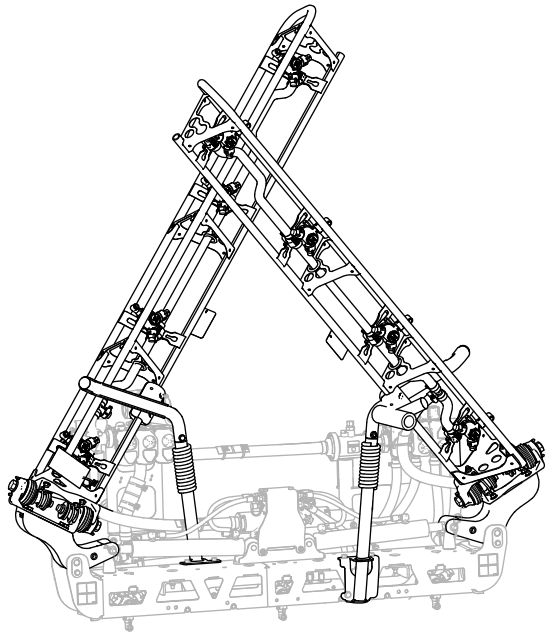

Figur 27
"X"-transportposition

Vigtigt: **Beskadigelse af løftecylinderen kan forhindres ved at sørge for, at aktuatorerne er trukket helt tilbage før transport af maskinen.**

Brug af bomsektionens transportholder

Sprøjten er udstyret med bomsektionens transportholdere, der har en unik sikkerhedsfunktion. Hvis sprøjtesektionen ved et uheld får kontakt med et lavt nedhængende objekt, mens den er i transportpositionen, kan sprøjtesektionen/-erne skubbes ud af transportholderne. Hvis dette sker, vil sprøjtesektionerne standse i en næsten vandret position bag på maskinen. Selvom denne bevægelse ikke beskadiger sprøjtesektionerne, skal de alligevel placeres i transportholderen med det samme.

Vigtigt: **Sprøjtesektionerne kan beskadiges, hvis de transporteres i andre positioner end ”X”-transportpositionen i bomtransportholderen.**

Sådan flyttes de ydre sprøjtesektioner tilbage i transportholderen: Sænk sprøjtesektionen/-erne til sprøjtepositionen, og hæv den/dem derefter tilbage til transportpositionen. Kontroller, at løftecylindrene er trukket helt tilbage, så aktuatorstangen ikke beskadiges.

Sprøjtetips

- Overlap ikke områder, som du allerede har sprøjtet.
- Hold øje med tilstoppede dyser. Udskift alle slidte eller beskadigede dyser.
- Brug hovedsektionskontakten til at standse gennemstrømningen til sprøjten, før selve sprøjten standses. Når den stopper, skal du bruge motorens gashåndtag til at holde motorhastigheden oppe for at holde omrøringen kørende.
- Du får bedre resultater, hvis sprøjtemaskinen er i bevægelse, når du aktiverer sprøjtesektionerne.

Rensning af en tilstoppet dyse

Hvis en dyse bliver tilstoppet under sprøjtningen skal dysen rengøres på følgende måde:

1. Stands sprøjten på en plan flade, sluk for motoren, og aktiver parkeringsbremsen.
2. Sæt hovedsektionskontakten i positionen OFF (fra), og sæt derefter sprøjtepumpekontakten i positionen OFF (fra).
3. Fjern den tilstoppede dyse, og rens den med en forstøver med vand og en tandbørste.
4. Monter dysen.

Efter betjening

Sikkerhed efter drift

Generelt om sikkerhed

- Før du forlader førersædet, skal du gøre følgende:
  - Parker maskinen på en plan overflade.
  - Sæt gearet i positionen NEUTRAL (frigear) (manuelt) eller PARK (parkering) (automatisk).
  - Aktiver parkeringsbremsen.
  - Sluk motoren, og tag nøglen ud (hvis udstyret hermed).
  - Vent på, at al bevægelse standser.
- Hver dag efter brug skal du vaske alle kemiske rester af maskinens yderside og sørge for, at systemet neutraliseres og skylles tre gange i henhold til kemikalieproducentens/-ernes anbefalinger, og at alle ventiler gennemgår 3 cyklusser. Se afsnittet Kemisikkerhed.
- Lad motoren køle af, før du opbevarer maskinen på et lukket sted.
- Opbevar aldrig maskinen eller brændstofbeholderen, hvor der er åben ild, gnister eller vågeblus som f.eks. på en vandvarmer eller et andet apparat.

- Hold alle dele af maskinen i god driftsmæssig stand og alle fastgørelsesdele tilspændt.
- Udskift alle slidte, beskadigede eller manglende mærkater.

Rengøring af sprøjten

Rengøring af sprøjtesystemet

Aftapning af tanken

1. Stop sprøjten, aktiver parkeringsbremsen, sluk motoren, og tag nøglen ud.
2. Find tankens aftapningsventil i venstre side af maskinen foran brændstoftanken (Figur 28).

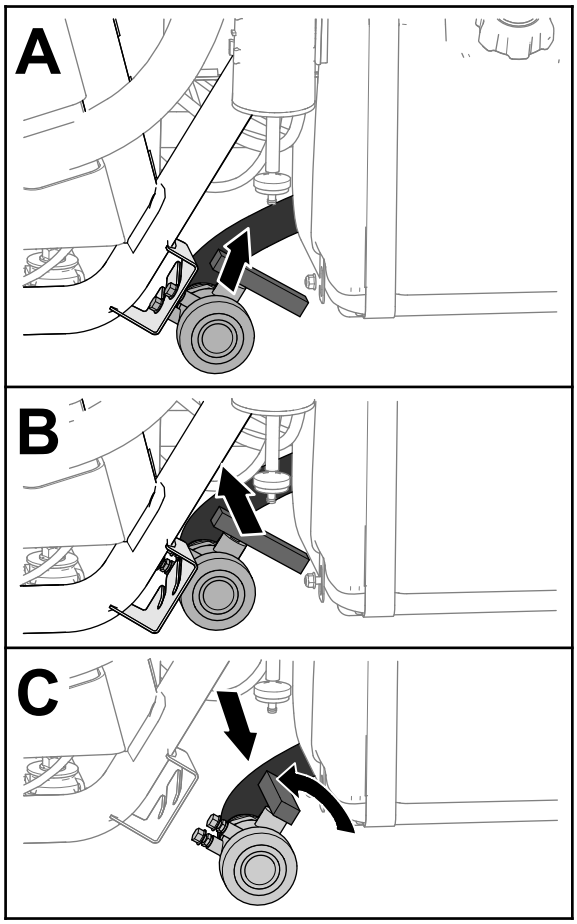

g237187

Figur 28

3. Løft ventilen, og skub den ind, indtil ventilens monteringstapper går fri af åbningerne i aftapningsventilbeslaget, og flyt ventilen bagud (Figur 28).
4. Ret ventilens ende ind efter aftapningsbeholderen, og drej ventilhåndtaget mod uret til den åbne position (Figur 28).
5. Når tanken er helt drænet, skal du dreje aftapningsventilhåndtaget til den lukkede position og montere ventilen på aftapningsventilbeslaget (Figur 28).

   Vigtigt: **Bortskaf alle kemikalier fra sprøjtetanken i henhold til lokale bestemmelser og materialeproducentens anvisninger.**

Rengøring af indvendige sprøjtekomponenter

Vigtigt: **Brug kun rent vand ved rengøring af sprøjten.**

Vigtigt: **Du skal altid tømme og skylle sprøjten øjeblikkeligt efter brug, herunder alt monteret sprøjtesystemtilbehør. Hvis sprøjten ikke skylles eller rengøres, kan kemikalier tørre og blokere slanger, filtre, ventiler, dyseenheder, pumpen og andre komponenter.**

Anvend det godkendte sæt til tankrensning/-skylning til denne maskine. Kontakt en autoriseret Toro-forhandler for at få flere oplysninger.

Bemærk: Følgende anbefalinger og anvisninger forudsætter, at Toro-skyllesættet ikke er installeret.

Rengør sprøjtesystemet og alt monteret sprøjtetilbehør efter **hver** omgang sprøjtning. Sprøjtesystemet skal skylles 3 gange for at opnå en fyldestgørende rengøring.

1. Fyld tanken med mindst 190 liter rent vand, og luk dækslet.
2. Første og anden gang, du skyller systemet, kan du efter behov anvende et rengørings-/neutraliseringsmiddel i vandet.

   Bemærk: Ved den sidste skylning må du kun bruge rent, klart vand.
3. Sænk de ydre sprøjtesektioner til sprøjtepositionen.
4. Start motoren, sæt sprøjtepumpekontakten i positionen ON (til), og flyt gaspedalen til en højere motorhastighed.
5. Indstil omrøringskontakten til positionen ON (til).
6. Brug doseringskontakten til at øge trykket til en høj indstilling.
7. Sæt de individuelle sektionskontakter og hovedsektionskontakten i positionerne ON (til).
8. Kontroller, at alle dyserne sprøjter korrekt.
9. Lad alt vandet i tanken blive sprøjtet ud gennem dyserne.
10. Sæt hovedsektionskontakten i positionen OFF (fra), sæt derefter omrøringskontakten og sprøjtepumpekontakten i positionen OFF (fra), og sluk motoren.

11. Gentag trin 1 til 10 mindst to gange mere for at sikre, at sprøjtesystemet er helt rent.

    Vigtigt: **Du skal altid gennemføre 3 skyllecyklusser for at sikre, at sprøjtesystemet og sprøjtetilbehøret er helt rent, så skader på systemet forhindres.**

Rengøring af udvendige sprøjtekomponenter

1. Rengør suge- og trykfiltrene. Se Rengøring af sugefilteret (side 37) og Rengøring af trykfilteret (side 37).

   Vigtigt: **Hvis du har brugt opløselige pulverkemikalier, skal filteret rengøres efter hver tank.**

2. Brug en haveslange til at skylle ydersiden af sprøjten med rent vand.
3. Afmonter dyserne, og rengør dem manuelt.

   Bemærk: Udskift slidte eller beskadigede dyser.

   Bemærk: Hvis din maskine har ekstraudstyr i form af dysefiltre, skal du rengøre dem, inden du monterer dyserne. Se Rengøring af dysefiltrene (ekstraudstyr) (side 38).

Rengøring af sugefilteret

Eftersynsinterval: Efter hver anvendelse—Rengør sugefilteret. Rengør sugefilteret (oftere ved brug af opløselige pulverstoffer).

1. Parker maskinen på en plan flade, aktiver parkeringsbremsen, sluk pumpen, sluk motoren, og tag nøglen ud.
2. Fjern holderen, som sidder øverst på sprøjtetanken, og som fastgør slangefittingen, der er monteret på den store slange fra filterhuset (Figur 29).

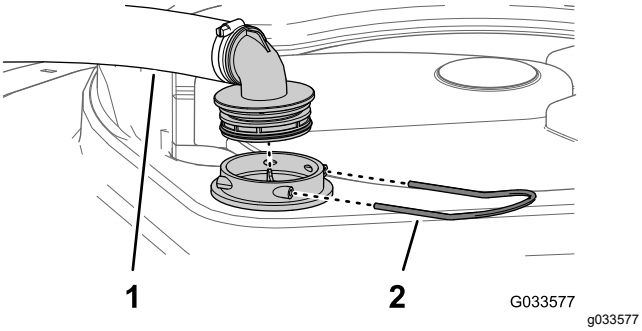

Figur 29

1. Sugeslange
2. Holder

3. Fjern slangen og slangefittingen fra filterhuset (Figur 29).
4. Træk sugefilteret ud af filterhuset i tanken (Figur 30).

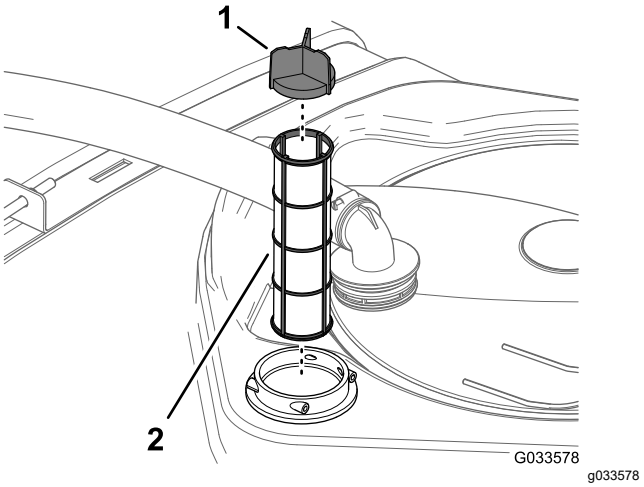

Figur 30

1. Filterets lamel
2. Sugefilter

5. Rengør sugefilteret med rent vand.

   Vigtigt: **Udskift filteret, hvis det er beskadiget, eller hvis det ikke kan rengøres ordentligt.**

6. Indsæt sugefilteret i filterhuset, indtil filteret sidder helt på plads.
7. Juster slangen og slangefittingen efter filterhuset øverst på tanken, og fastgør fittingen og huset med den holder, du fjernede i trin 2.

Rengøring af trykfilteret

Eftersynsinterval: Efter hver anvendelse—Rengør trykfilteret. Rengør trykfilteret (oftere ved brug af opløselige pulverstoffer).

1. Parker maskinen på en plan flade, aktiver parkeringsbremsen, sluk sprøjtepumpen, sluk motoren, og tag nøglen ud.
2. Anbring en dræningsbakke under trykfilteret (Figur 31).

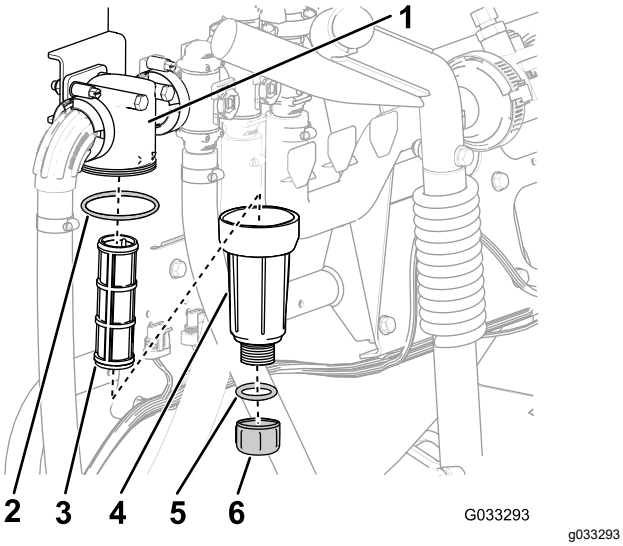

Figur 31

1. Filterhoved
2. Pakning (skål)
3. Filterelement
4. Pakning (aftapningsprop)
5. Aftapningsdæksel
6. Skål

3. Drej aftapningsdækslet mod urets retning, og tag det ud af trykfilterets skål (Figur 31).

   Bemærk: Lad al væske løbe ud af skålen.

4. Drej skålen mod urets retning, og fjern filterhovedet (Figur 31).
5. Fjern trykfilterelementet (Figur 31).
6. Rengør trykfilterelementet med rent vand.

   Vigtigt: **Udskift filteret, hvis det er beskadiget, eller hvis det ikke kan rengøres ordentligt.**

7. Kontroller aftapningsproppens pakning (inden i skålen) og skålens pakning (inden i filterhovedet) for skader og slid (Figur 31).

   Vigtigt: **Udskift proppens, skålens eller begges eventuelt beskadigede eller slidte pakninger.**

8. Monter trykfilterelementet i filterhovedet (Figur 31).

   Bemærk: Sørg for, at filterelementet sidder godt fast i filterhovedet.

9. Monter skålen på filterhovedet, og stram med hånden (Figur 31).
10. Monter aftapningsdækslet på fittingen i bunden af skålen, og stram dækslet med hånden (Figur 31).

Rengøring af dysefiltrene (ekstraudstyr)

1. Parker maskinen på en plan flade, aktiver parkeringsbremsen, sluk sprøjtepumpen, sluk motoren, og tag nøglen ud.
2. Fjern dysen fra sprøjtedysehovedet (Figur 32).

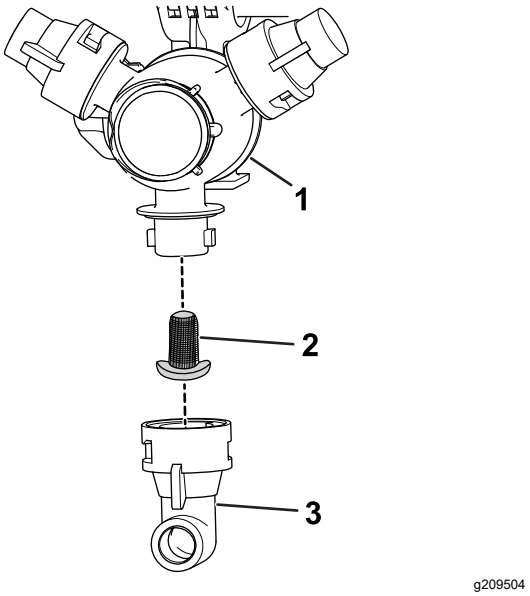

Figur 32

1. Sprøjtedysehoved
2. Dysefilter
3. Dyse

3. Fjern dysefilteret (Figur 32).
4. Rengør dysefilteret med rent vand.

   Vigtigt: **Udskift filteret, hvis det er beskadiget, eller hvis det ikke kan rengøres ordentligt.**

5. Monter dysefilteret (Figur 32).

   Bemærk: Kontroller, at filteret sidder helt på plads.

6. Monter dysen på sprøjtedysehovedet (Figur 32).
7. Gentag trin 2 til 6 for de andre sprøjtedyser.

Rengøring af dyseenheden og kontraventilens membran

Eftersynsinterval: Årlig—Rengør dyseenheden og kontraventilens membran. Rengør dyseenheden og kontraventilens membran, hvis du bemærker, at en eller flere dyser drypper, efter at sektionsafbryderen/-erne er slukket.

1. Drej membrandækslet mod uret, og tag dækslet af dyseenheden (Figur 33).

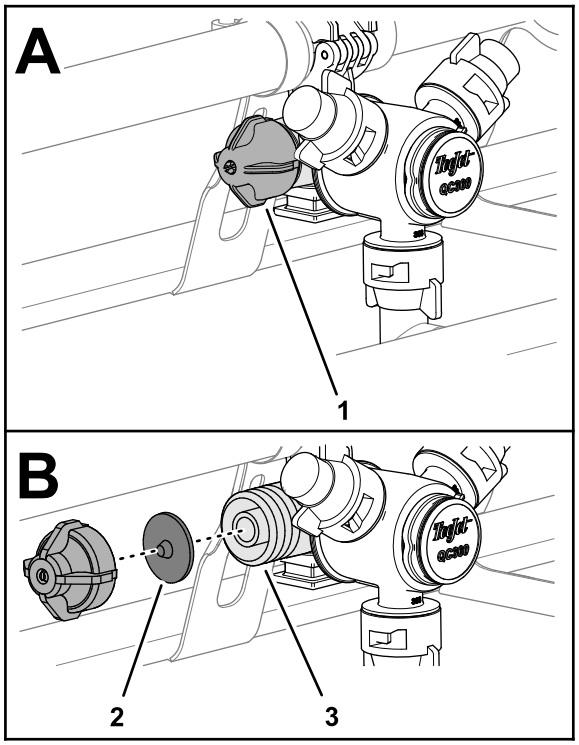

g239582

Figur 33

1. Membrandæksel
2. Kontraventilens membran
3. Dyseenhed

2. Fjern kontraventilens membran fra dækslet eller dyseenheden (Figur 33).
3. Rengør dækslet, membranen og dyseenheden med rent vand (Figur 33).
4. Monter membranen i dækslet, så spidsen af membranen vender mod dækslet (Figur 33).

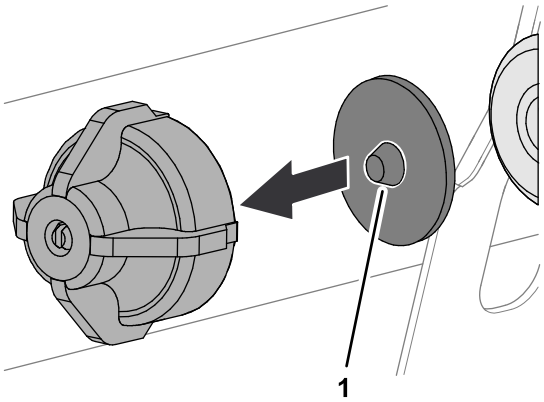

g239583

Figur 34

1. Spids (membran)

5. Monter dækslet og membranen i dyseenheden, og stram med hånden (Figur 33).
6. Gentag trin 1 til 5 for de andre sprøjtedyser.

Behandling af sprøjtesystemet

Eftersynsinterval: Efter hver anvendelse—Behandl sprøjtesystemet ved afslutningen af hver daglig brug.

Specifikation på behandlingsmiddel

Specifikation på behandlingsmiddel: "ikke-giftig propylenglykol-frostvæske" med korrosionsbeskytter

Vigtigt: **Brug kun propylenglykol med korrosionsbeskytter.**

Brug ikke genanvendt propylenglykol. Brug ikke ethylenglykolbaseret frostvæske.

Brug ikke propylenglykol med opløselig alkohol (methanol, ethanol eller isopropanol) eller tilsat kuldebærer.

Klargøring af behandlingsmidlet

1. Flyt maskinen til en plan overflade, aktiver parkeringsbremsen, sluk motoren, og tag nøglen ud.
2. Hæld behandlingsmiddel i tanken som følger:
   - Ved (forblandet) propylenglykol-frostvæske, der er klar til brug – hæld 38 liter propylenglykol-frostvæske i tanken.
   - Ved koncentreret propylenglykol-frostvæske skal du udføre følgende trin:
     A. Hæld en 38 liter blanding af propylenglykol-frostvæske og vand i sprøjtetanken. Klargør frostvæskeblandingen som anført af producenten til en koncentration, der er klassificeret til minimum -45 °C.

     Vigtigt: **Brug kun rent vand ved rengøring af sprøjten.**

     B. Start motoren, og sæt sprøjtepumpe-kontakten i positionen On (til).

     C. Tryk på gaspedalen for at øge motorhastigheden.

     D. Indstil omrøringskontakten til positionen On (til).

     Lad opløsningen med behandlingsmid-del og vand cirkulere 3 minutter eller længere.

Sprøjtning med behandlingsmidlet

Anbefalet værktøj: en klar opsamlingsbeholder.

1. Flyt maskinen hen på aftapningsområdet, og aktiver parkeringsbremsen.
2. Sænk de ydre bomsektioner.

3. Indstil venstre, midterste og højre sektionskontakter samt hovedsektionskontakten i positionen ON (til).
4. Lad sprøjtesystemet sprøjte, indtil dyserne udtømmer behandlingsmidlet.

   Bemærk: De fleste typer propylenglykol-frostvæske er pinkfarvet. Brug opsamlingsbeholderen til at undersøge sprøjteudtømningen i flere af dyserne.
5. Sluk for hovedsektionskontakten, de 3 sektionskontakter, omrøringskontakten, sprøjtepumpekontakten og motoren.

Transport af sprøjten

Brug en anhænger eller lastbil, når maskinen skal flyttes over længere afstande.

- Brug ramper i fuld bredde, når maskinen læsses i en anhænger eller lastbil.
- Bind de ydre sprøjtesektioner fast til bomsektionens transportholdere.
- Sur maskinen forsvarligt fast på transportkøretøjet. Figur 35 viser maskinens bindepunkter.

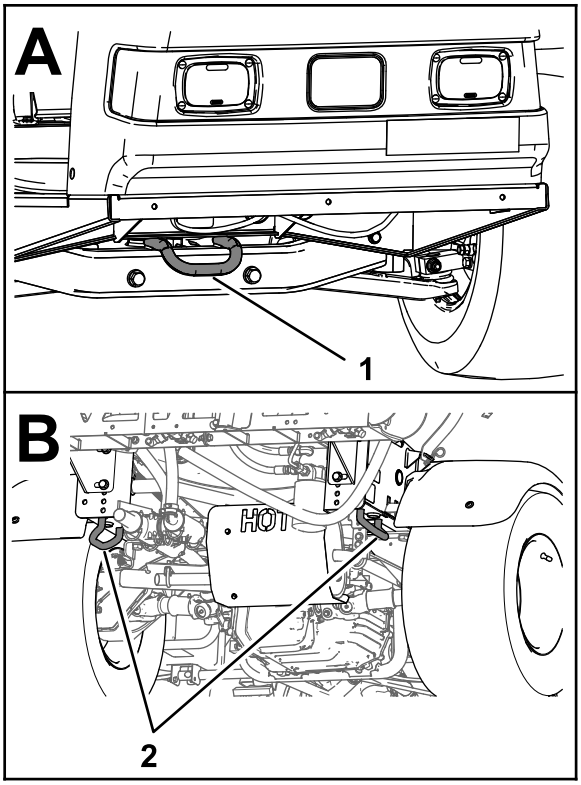

g216272

Figur 35

1. Bindepunktsøje for
2. Bindepunktsøjer bagtil

Bugsering af sprøjten

I nødstilfælde kan sprøjten bugseres over en kort afstand. Du bør imidlertid ikke bruge dette som standardprocedure.

⚠ ADVARSEL

Bugsering ved høje hastigheder kan forårsage mistet kontrol over styringen og medføre personskade.

Bugser aldrig sprøjten med en hastighed, som er højere end 8 km/t.

Bugsering af sprøjtemaskinen skal udføres af to personer. Hvis maskinen skal flyttes over en betydelig afstand, skal den transporteres på en lastbil eller anhænger. Se Transport af sprøjten (side 40).

1. Fastgør et slæbetov på stellet.
2. Flyt gearstangen til positionen NEUTRAL (frigear), og deaktiver parkeringsbremsen.
3. Bugser sprøjten ved en hastighed på under 8 km/t.

Vedligeholdelse

Bemærk: Hent en gratis kopi af skemaet ved at besøge www.Toro.com og søge efter din maskine via vejledningslinket på hjemmesiden.

Du kan finde yderligere oplysninger om sprøjtesystemet i diagrammet over sprøjtesystemet Diagrammer (side 77).

Bemærk: Maskinens venstre og højre side er som set fra den normale betjeningsposition.

Sikkerhed ved vedligeholdelse

- Før du forlader førersædet, skal du gøre følgende:
  - Parker maskinen på en plan overflade.
  - Sæt gearet i positionen NEUTRAL (frigear) (manuelt) eller PARK (parkering) (automatisk).
  - Aktiver parkeringsbremsen.
  - Sluk motoren, og tag nøglen ud (hvis udstyret hermed).
  - Vent på, at al bevægelse standser.
- Vent, til maskinens komponenter er kølet ned, før du udfører vedligeholdelse.
- Lad kun kvalificerede og autoriserede medarbejdere foretage vedligeholdelse, reparation, justeringer eller eftersyn af maskinen.
- Før du udfører vedligeholdelsesarbejde, skal du rengøre og skylle sprøjten grundigt. Se afsnittet Kemisikkerhed.
- Kemikalier, der bruges i sprøjtesystemet, kan være farlige og giftige for dig, omkringstående, dyr, planter, jord og lignende.
  - Læs og følg nøje advarselsetiketter og sikkerhedsdatablade for de anvendte kemikalier, og beskyt dig selv i henhold til kemikalieproducentens anbefalinger.
  - Beskyt altid huden, når du opholder dig i nærheden af kemikalier. Brug de relevante personlige værnemidler til beskyttelse mod kontakt med kemikalier, herunder:
    - ◊ sikkerhedsbriller, beskyttelsesbriller og/eller ansigtsværn
    - ◊ kemikaliedragt
    - ◊ åndedrætsværn eller maske
    - ◊ kemikalieresistente handsker
    - ◊ gummistøvler eller andet robust fodtøj
    - ◊ rent skiftetøj, sæbe og engangshåndklæder til aftørring
  - Afslå at betjene eller arbejde på sprøjten, hvis de kemiske sikkerhedsoplysninger ikke er tilgængelige.
  - Undlad at fylde, kalibrere eller rengøre maskinen, når der er personer, herunder især børn, eller dyr i nærheden.
  - Håndter kun kemikalierne på et godt ventileret sted.
  - Hav altid rent vand ved hånden – især når du fylder sprøjtens tank.
  - Undgå at spise, drikke eller ryge, mens du arbejder i nærheden af kemikalier.
  - Undlad at rengøre sprøjtedyserne ved at puste igennem dem eller tage dem i munden.
  - Vask altid hænderne og andre udækkede områder hurtigst muligt efter arbejdet med kemikalier.
  - Kemikalier og dampe er farlige. Du må aldrig kravle ind i tanken eller placere hovedet over eller i åbningen.
- Hold alle fastgørelsesdele korrekt tilspændt for at sikre, at hele maskinen er i god stand.
- Undgå brand: Hold motorområdet frit for for meget fedt, kemikalier, græs, blade og snavs.
- Hvis det er nødvendigt at holde motoren kørende for at udføre en vedligeholdelsesjustering, skal du holde hænder, fødder, tøj og alle kropsdele væk fra motoren og alle bevægelige dele. Hold alle personer på afstand.
- Juster ikke maskinens kørselshastighed. Få en autoriseret Toro-forhandler til at kontrollere kørselshastigheden for at sikre sikkerhed og nøjagtighed.
- Hvis maskinen får brug for en større reparation, eller du har brug for teknisk hjælp, skal du kontakte en autoriseret Toro-forhandler.
- Ændringer af denne maskine på nogen som helst måde kan påvirke dens drift, ydeevne, holdbarhed eller dens brug og kan medføre personskade eller død. Sådan brug kan gøre garantien ugyldig.
- Understøt maskinen med donkrafte, når du arbejder under maskinen.
- Tag forsigtigt trykket af komponenter, hvori der er oplagret energi.

Skema over anbefalet vedligeholdelse

Vedligeholdelsesintervaller	Vedligeholdelsesprocedure
Efter de første 8 timer	• Tilspænd hjullåsemøtrikkerne. • Udskift hydraulikfilteret.
Efter de første 50 timer	• Skift motorolien. • Kontroller luftfilteret til kulfilterbeholderen. • Udskift kulfilterbeholderens filter.
Efter de første 100 timer	• Følg disse retningslinjer de første 100 driftstimer for at opnå korrekt ydeevne og lang levetid for sprøjten:
Hver anvendelse eller dagligt	• Kontroller lufttrykket i dækkene hver 8. time eller dagligt. • Kontroller tankremmene. • Kontroller motorens roterende skærm. • Kontroller motorolien. • Kontroller dæktrykket.
Efter hver anvendelse	• Rengør sprøjten. • Rengør sugefilteret. • Rengør trykfilteret. • Behandl sprøjtesystemet ved afslutningen af hver daglig brug.
For hver 50 timer	• Smør pumpen. • Rengør og smør luftfilterets skumindsats (Oftere i støvede, snavsede omgivelser). • Kontroller batterikabelforbindelserne. • Kontroller batteriets elektrolytstand.
For hver 100 timer	• Smør alle fedtfittings. • Smør sektionshængslerne. • Rengør motorens roterende skærm (Oftere i støvede, snavsede omgivelser). • Skift motorolien (oftere ved tung belastning eller ved betjening ved høje temperaturer). • Udskift motoroliefilteret. • Udskift brændstoffilteret. • Tilspænd hjullåsemøtrikkerne. • Efterse dækkenes tilstand og slid. • Kontroller forhjulenes spidsning. • Efterse bremserne.
For hver 200 timer	• Udskift luftfilterets papirindsats (Oftere i støvede, snavsede omgivelser). • Udskift tændrør. • Kontroller luftfilteret til kulfilterbeholderen. • Udskift kulfilterbeholderens filter. • Kontroller justeringen af differentialelåsens kabel. • Kontroller parkeringsbremsen. • Kontroller gearkasse-/hydraulikolien. • Efterse alle slangerne og tilslutningerne for beskadigelse og korrekt påsætning. • Rengør gennemstrømningsmåleren (oftere ved brug af pulverstoffer).
For hver 400 timer	• Gennemfør hele den årlige vedligeholdelsesprocedure, der er angivet i motorbetjeningsvejledningen. • Efterse brændstofslangerne. • Tøm og rengør brændstoftanken. • Udskift sugefilteret. • Udskift trykfilteret. • Efterse pumpemembranerne, og udskift dem efter behov (kontakt en autoriseret Toro-forhandler). • Efterse pumpens kontraventiler, og udskift dem efter behov (kontakt en autoriseret Toro-forhandler). • Efterse nylondrejebøsningerne.

Vedligeholdelsesintervaller	Vedligeholdelsesprocedure
For hver 800 timer	• Udskift gearkasse-/hydraulikolien og rengøring af filteret. • Udskift hydraulikfilteret.
Årlig	• Kalibrer omrøringsomløbsventilen. • Rengør dyseenheden og kontraventilens membran.

Vigtigt: **Se motorens betjeningsvejledning for at få yderligere oplysninger om vedligeholdelsesprocedurer.**

Kontrolliste for daglig vedligeholdelse

Kopier denne side til daglig brug.

Vedligeholdelsespunkter	I ugen:						
	Man.	Tirs.	Ons.	Tors.	Fre.	Lør.	Søn.
Efterse bremsens og parkeringsbremsens funktion.							
Efterse gearskiftets/frigearets funktion.							
Kontroller brændstofstanden.							
Kontroller motoroliestanden.							
Kontroller transakslens oliestand.							
Efterse luftfilteret.							
Efterse motorens køleribber.							
Kontroller for usædvanlige motorlyde.							
Kontroller for usædvanlige driftslyde.							
Kontroller dæktrykket.							
Kontroller for væskelækager.							
Kontroller instrumenternes funktion.							
Kontroller gaspedalens funktion.							
Rengør sugefilteret.							
Kontroller spidsningen.							
Smør alle fedtfittings.[1]							
Pletmal beskadiget maling.							

[1]Umiddelbart efter **hver** vask, uanset det angivne interval

Bemærkninger om problemområder

Eftersyn foretaget af:		
Punkt	**Dato**	**Oplysninger**
1		
2		
3		
4		
5		
6		
7		
8		
9		
10		
11		
12		

⚠ FORSIGTIG

Hvis du lader nøglen sidde i tændingen, kan andre personer utilsigtet komme til at starte motoren og forårsage alvorlig personskade på dig eller andre omkringstående.

Fjern nøglen fra tændingen, og tag tændrørskablet af tændrøret/-ene, før du udfører vedligeholdelsesarbejde. Flyt tændrørskablet/-erne til side, så de(t) ikke kommer i berøring med tændrøret/-ene ved et uheld.

Tiltag forud for vedligeholdelse

Hævning af sprøjten

Når motoren køres med henblik på rutinevedligeholdelse og/eller motordiagnostik, skal sprøjtens baghjul løftes 2,5 cm over jorden, og bagakslen skal hvile på donkraftstøtter.

⚠ FARE

En sprøjte på en donkraft kan være ustabil og glide ned af donkraften, hvorved personer under den kommer til skade.

- **Start ikke motoren, mens sprøjten står på en donkraft.**
- **Fjern altid nøglen fra tændingen, før du forlader sprøjten.**
- **Bloker hjulene, når sprøjten står på en donkraft.**

Donkraftpunktet foran på sprøjten er placeret under forreste tværstiver (Figur 36A). Donkraftpunktet på bagsiden af sprøjten er på støtten bag på stellet, bag de bageste bindepunkter (Figur 36B).

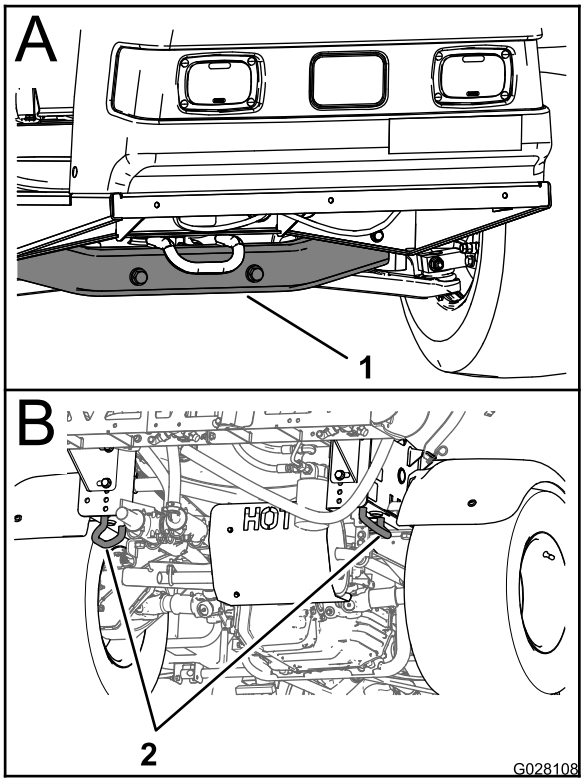

g028108

Figur 36

1. Donkraftpunkt foran
2. Bindepunktsøjer bagtil

Smøring

Smøring af maskinen

Eftersynsinterval: For hver 100 timer/Årlig (alt efter hvad der indtræffer først)—Smør alle fedtfittings.

Fedttype: Lithiumbaseret fedt nr. 2

Se Figur 37 for smørepunktplaceringer.

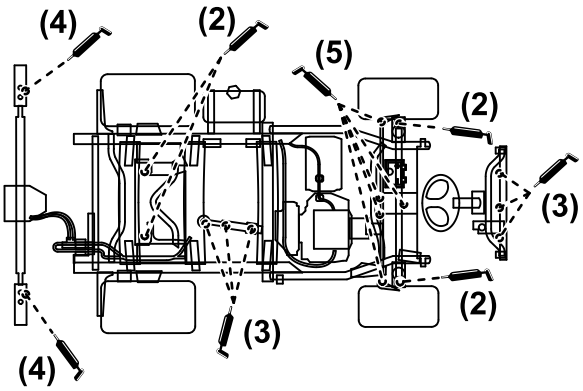

g216476

Figur 37

1. Tør smøreniplen ren, så der ikke føres snavs eller partikler ind i lejet eller bøsningen.
2. Pump fedt ind i lejer eller bøsninger.
3. Tør overskydende fedt af.

Smøring af sprøjtepumpen

Eftersynsinterval: For hver 50 timer—Smør pumpen.

Fedttype: Mobil XHP 461

1. Hæv sprøjten. Se Hævning af sprøjten (side 44).
2. Find sprøjtepumpen.

   Bemærk: Pumpen er placeret under sædet. Se Sprøjtepumpens placering (side 30).

3. Tør de 2 fjernsmørenipler af (Figur 38A og Figur 38B).

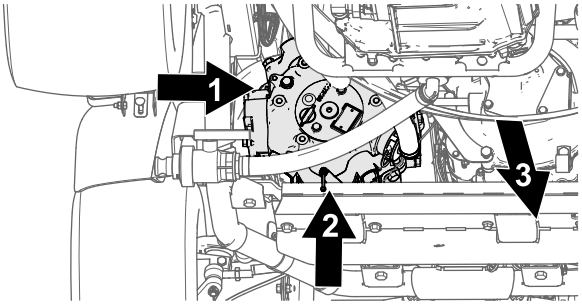

g216324

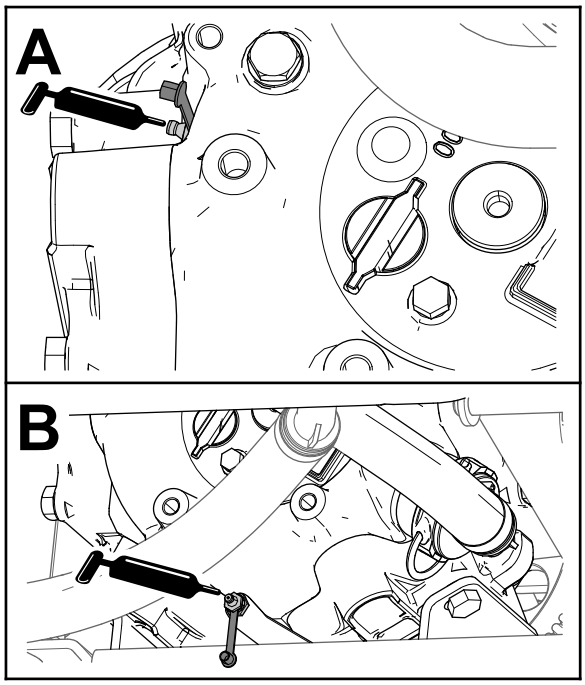

g216325

Figur 38

1. Smørenippel (sprøjtepumpens udvendige side)
2. Smørenippel (nederst bagpå sprøjtepumpen)
3. Maskinens forende

4. Pump fedt ind i hver fjernsmørenippel (Figur 38A og Figur 38B).
5. Tør overskydende fedt af.

Smøring af sektionshængslerne

Eftersynsinterval: For hver 100 timer

Vigtigt: **Hvis sektionshængslet vaskes med vand, skal du fjerne alt vand og snavs fra hængslet og påføre nyt smørefedt.**

Fedttype: Lithiumbaseret fedt nr. 2

1. Tør smøreniplerne rene, så der ikke kan komme fremmedlegemer ind i lejet eller bøsningen.
2. Pump fedt ind i lejet eller bøsningen ved hver nippel (Figur 39).

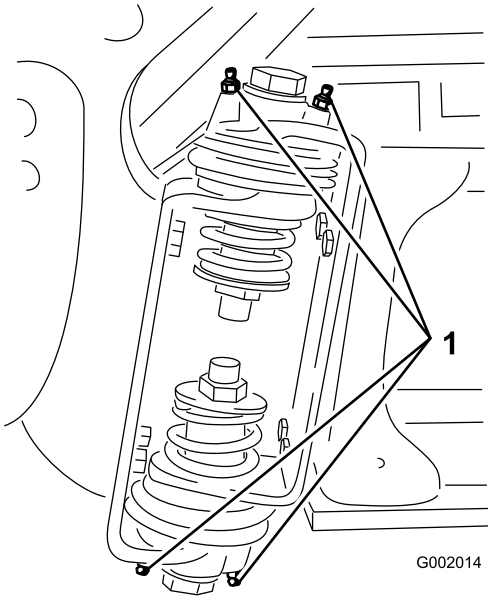

g002014

Figur 39

1. Smørenippel

3. Tør overskydende fedt af.
4. Gentag proceduren for hver sektions drejetap.

Motorvedligeholdelse

Motorsikkerhed

Sluk motoren, før du kontrollerer oliestanden eller hælder olie i krumtaphuset.

Kontrol af luftindtagsskærmen

Eftersynsinterval: Hver anvendelse eller dagligt—Kontroller motorens roterende skærm.

For hver 100 timer—Rengør motorens roterende skærm (Oftere i støvede, snavsede omgivelser).

Kontroller, og rengør om nødvendigt luftindtagsskærmen på motorens forside før brug eller dagligt.

Eftersyn af luftfilteret

Eftersynsinterval: For hver 50 timer/Årlig (alt efter hvad der indtræffer først) (Oftere i støvede, snavsede omgivelser).

For hver 200 timer/Årlig (alt efter hvad der indtræffer først) (Oftere i støvede, snavsede omgivelser).

Afmontering af skum- og papirindsatser

1. Aktiver parkeringsbremsen, stop pumpen, sluk motoren, og fjern tændingsnøglen.
2. Udløs låsen bag på sædet, og skub sædet fremad.
3. Rengør området omkring luftfilteret for at forhindre snavs i at trænge ind i motoren og forårsage beskadigelse (Figur 40).

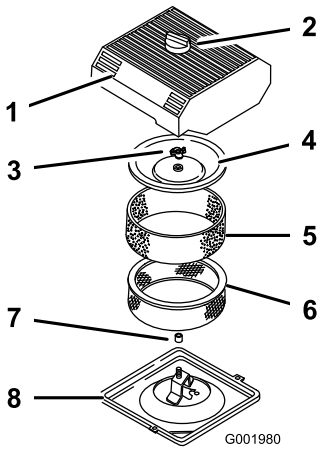

g001980

Figur 40

1.	Luftfilterdæksel	5.	Skumindsats
2.	Greb	6.	Papirindsats
3.	Dækselmøtrik	7.	Gummipakning
4.	Dæksel	8.	Luftfilterbund

4. Løsn grebet på luftfilterdækslet, og fjern dækslet (Figur 40).
5. Skub forsigtigt skubelementet af papirelementet (Figur 40).
6. Skru dækslets møtrik af, og fjern dækslet og papirelementet (Figur 40).

Rengøring af skumindsatsen

1. Vask skumindsatsen med flydende sæbe og varmt vand.
2. Når indsatsen er ren, skal den skylles omhyggeligt.
3. Tør indsatsen ved at klemme den i en ren klud.
4. Påfør 30 til 59 ml olie på indsatsen (Figur 41).

   Vigtigt: **Udskift skumindsatsen, hvis den er slidt eller beskadiget.**

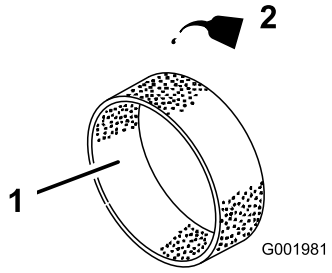

g001981

Figur 41

1.	Skumindsats	2.	Olie

5. Klem på indsatsen for at fordele olien.

Kontrol af papirindsatsen

Efterse papirelementet for flænger, oliefilm, beskadigelse af gummipakningen, for meget snavs eller andre skader (Figur 42). Hvis du bemærker nogen af disse forhold, skal du udskifte filteret.

Vigtigt: **Du må aldrig rengøre papirindsatsen med trykluft eller væske som f.eks. opløsningsmiddel, benzin eller petroleum.**

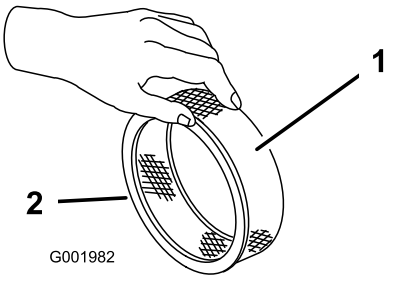

Figur 42

1. Papirindsats
2. Gummipakning

Vigtigt: **For at undgå motorskade skal der altid være monteret et komplet skum- og papirluftfilter, når motoren betjenes.**

Montering af skum- og papirindsatser

1. Skub forsigtigt skumindsatsen ned over papirluftfilterindsatsen (Figur 40).
2. Skub luftfiltersamlingen og dækslet fast på den lange stang.
3. Monter dækselmøtrikken fingerstramt mod dækslet (Figur 40).

   Bemærk: Du skal sikre dig, at gummipakningen ligger fladt mod luftfilterets bundplade og dækslet.
4. Påsæt luftfilterdækslet og grebet (Figur 40).
5. Luk og fastlås sædet.

Serviceeftersyn af motorolien

Krumtaphusets kapacitet er 2,0 l med filteret.

Brug motorolie af høj kvalitet, der overholder følgende specifikationer:

- Krævet API-klassifikationsniveau: SJ eller højere.
- Foretrukken olie: SAE 10W30 (over -18 °C)
- Alternativ olie: SAE 5W30 (under 0 °C)

Toro Premium-motorolie fås hos din leverandør med en viskositet på enten 10W30 eller 5W30. Se *reservedelskataloget* for at få vist reservedelsnumrene.

Kontrol af motorolien

Eftersynsinterval: Hver anvendelse eller dagligt

For hver 400 timer/Årlig (alt efter hvad der indtræffer først)

Motoren leveres med olie i krumtaphuset, men oliestanden skal alligevel kontrolleres, før motoren startes og efter drift.

1. Parker maskinen på en plan flade.
2. Fjern målepinden, og aftør den med en ren klud (Figur 43). Sæt målepinden i røret, og sørg for, at den er helt i bund. Fjern målepinden, og kontroller oliestanden.

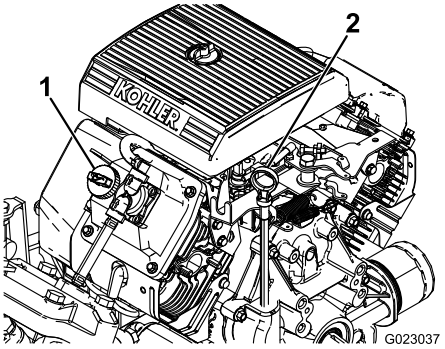

Figur 43

1. Påfyldningsdæksel
2. Målepind

3. Hvis oliestanden er lav, skal påfyldningsdækslet fjernes fra ventildækslet (Figur 43) og olie hældes i åbningen, indtil oliestanden når op til mærket FULL (fuld) på målepinden. Hæld langsomt olie på, og kontroller niveauet ofte under denne proces. Fyld ikke for meget på.
4. Sæt målepinden helt på plads.

Skift af motorolien

Eftersynsinterval: Efter de første 50 timer—Skift motorolien.

For hver 100 timer—Skift motorolien (oftere ved tung belastning eller ved betjening ved høje temperaturer).

1. Start motoren, og lad den køre i fem minutter. På denne måde opvarmes olien, så den bliver lettere at aftappe.
2. Anbring maskinen på en plan flade, aktiver parkeringsbremsen, sluk for sprøjtepumpen, sluk for motoren, og tag nøglen ud.
3. Udløs låsen bag på sædet, og skub sædet fremad.

⚠ FORSIGTIG

Delene under sædet bliver varme, hvis sprøjten har kørt. Hvis du rører ved varme dele, kan du blive forbrændt.

Lad sprøjten køle af først, før du udfører vedligeholdelsesarbejde, eller før du rører ved dele under kølerhjelmen.

4. Placer en bakke under olieaftapningsproppen.
5. Fjern aftapningsproppen (Figur 44).

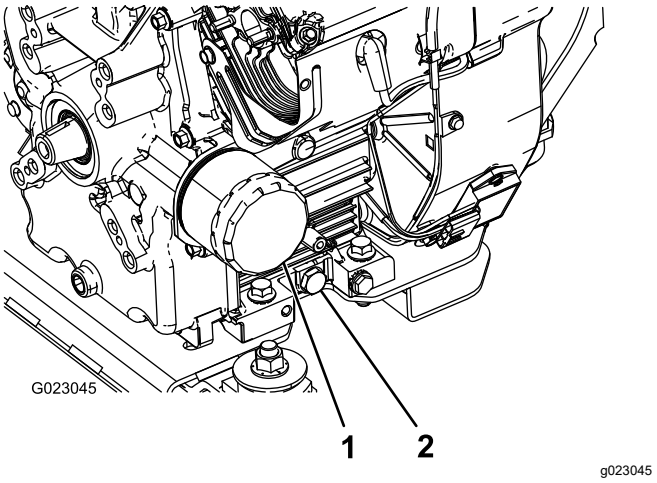

Figur 44

1. Oliefilter
2. Olieaftapningsprop

6. Når olien er tappet helt af, skal aftapningsproppen sættes på igen og spændes til 13,6 Nm.
7. Bortskaf den brugte olie på et godkendt genbrugsanlæg.
8. Hæld langsomt cirka 80 % af den specificerede mængde olie i oliepåfyldningsrøret (Figur 43).
9. Kontrol af oliestanden.
10. Hæld langsomt olie på for at bringe oliestanden op til mærket FULL på målepinden.

Vigtigt: **Fylder du for meget olie på krumtaphuset, kan det beskadige motoren.**

Skift af motoroliefilteret

Eftersynsinterval: For hver 100 timer

1. Dræn olien fra motoren. Se Skift af motorolien (side 48), trin 1 til og med 7.
2. Fjern oliefilteret (Figur 44).
3. Aftør filteradapterens pakningsoverflade.
4. Påfør gummipakningen på det nye filter et tyndt lag ny olie.
5. Monter det nye oliefilter på filteradapteren. Drej oliefilteret med uret, indtil gummipakningen berører filteradapteren. Spænd derefter filteret yderligere ½ omgang (Figur 44).
6. Fyld krumptaphuset med den korrekte type ny olie. Se Kontrol af motorolien (side 48), trin 8 til 10.
7. Bortskaf det brugte oliefilter på et godkendt genbrugsanlæg.

Udskiftning af tændrør

Eftersynsinterval: For hver 200 timer

Type: Champion RC-12YC (eller tilsvarende)

Gnistgab: 0,76 mm

Sørg for, at gnistgabet mellem midter- og sideelektroderne er korrekt, før tændrørene monteres. Brug en tændrørsnøgle til at afmontere og montere tændrørene og en søgelære til at kontrollere og justere gnistgabet.

Afmontering af tændrørene

1. Anbring maskinen på en plan flade, aktiver parkeringsbremsen, sluk for sprøjtepumpen, sluk for motoren, og tag nøglen ud.
2. Udløs låsen bag på sædet, og skub sædet fremad.
3. Træk ledningerne af tændrørene (Figur 45).
4. Rengør området omkring tændrørene for at forhindre snavs i at trænge ind i motoren og forårsage beskadigelse.
5. Afmonter tændrørene og metalskiverne.

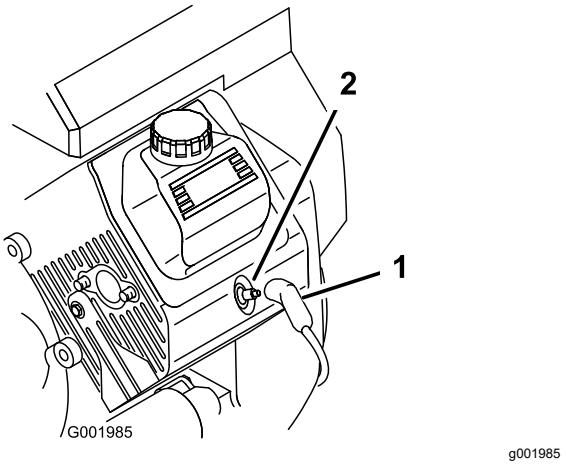

Figur 45

1. Tændrørskabel
2. Tændrør

Kontrol af tændrørene

1. Se på midten af tændrørene (Figur 46).

   Bemærk: Hvis du ser en lysebrun eller grå belægning på isoleringen, fungerer motoren korrekt. En sort belægning på isolatoren betyder normalt, at luftfilteret er snavset.

   Vigtigt: **Rengør aldrig tændrørene. Udskift altid et tændrør, når det har en sort belægning, slidte elektroder, oliefilm eller revner.**

2. Kontroller gabet mellem elektroderne i midten og ved siden (Figur 46), og bøj sideelektroden, hvis gabet ikke er korrekt.

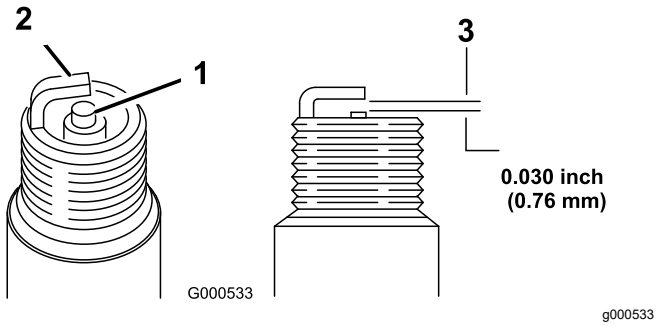

Figur 46

1. Midterelektrodens isolator
2. Sideelektrode
3. Gnistgab (ikke i korrekt målestoksforhold)

Montering af tændrørene

1. Monter tændrørene og metalskiverne.
2. Tilspænd tændrørene med et moment på 24,4 til 29,8 Nm.
3. Sæt ledningerne på tændrørene (Figur 45).
4. Luk og fastlås sædet.

Vedligeholdelse af brændstofsystem

Udskiftning af brændstoffilteret

Eftersynsinterval: For hver 100 timer—Udskift brændstoffilteret.

For hver 400 timer/Årlig (alt efter hvad der indtræffer først)—Efterse brændstofslangerne.

1. Aktiver parkeringsbremsen, stop pumpen, sluk motoren, og fjern tændingsnøglen.
2. Udløs låsen bag på sædet, og skub sædet fremad.
3. Sæt klemmer på slangen på hver side af brændstoffilteret for at forhindre, at der flyder benzin ud af slangerne, når du fjerner filteret.
4. Anbring en dræningsbakke under filteret.
5. Klem slangeklemmernes ender sammen, og skub dem væk fra filteret (Figur 47).
6. Fjern filteret fra brændstofrørene.

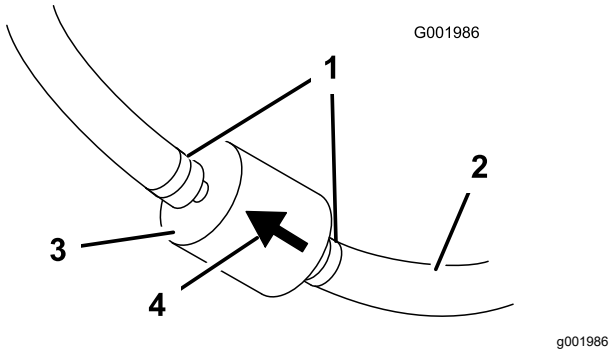

Figur 47

1. Slangeklemme
2. Brændstofrør
3. Filter
4. Pil, der angiver gennemstrømningsretningen

7. Monter et nyt filter, og flyt slangeklemmerne hen til filteret.

   Sørg for, at pilen, som angiver gennemstrømningsretningen, peger mod motoren.

Service af kulfilterbeholderen

Kontrol af luftfilteret til kulfilterbeholderen

Eftersynsinterval: Efter de første 50 timer

For hver 200 timer

Kontroller åbningen i bunden af luftfilteret til kulfilterbeholderen for at sikre, at den er ren og fri for snavs og blokeringer (Figur 48).

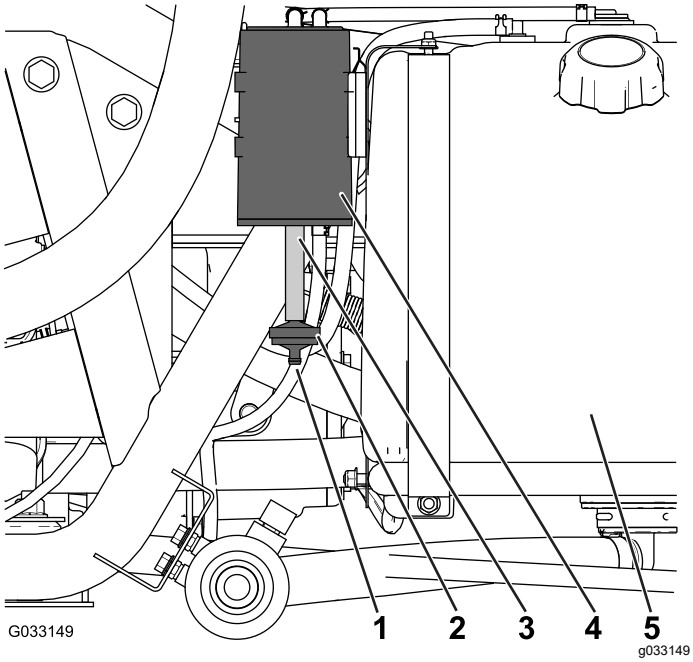

Figur 48

1. Luftfilterets åbning
2. Kulfilterbeholders filter
3. Slange
4. Kulfilterbeholder
5. Brændstoftank

Udskiftning af kulfilterbeholderens filter

Eftersynsinterval: Efter de første 50 timer

For hver 200 timer

1. Afmonter niplen med modhage på kulfilterbeholderens filter fra slangen i bunden af kulfilterbeholderen, og afmonter filteret (Figur 48).

   Bemærk: Bortskaf det gamle filter.

2. Sæt niplen med modhage på den nye kulfilterbeholders filter helt ind i slangen i bunden af kulfilterbeholderen.

Tømning af brændstoftanken

Eftersynsinterval: For hver 400 timer/Årlig (alt efter hvad der indtræffer først)

Tøm og rengør brændstoftanken, hvis brændstofsystemet forurenes, eller hvis du planlægger at opbevare maskinen i en længere periode. Skyl tanken med rent og nyt brændstof.

1. Overfør brændstoffet fra tanken til en godkendt brændstofbeholder vha. en hævertpumpe, eller tag tanken af maskinen og hæld brændstoffet ud af tankens påfyldningstud og ned i brændstofbeholderen.

   Bemærk: Hvis du fjerner brændstoftanken, skal du også fjerne brændstof- og returslanger fra tanken, før den fjernes.

2. Udskift brændstoffilteret. Se Udskiftning af brændstoffilteret (side 50).
3. Skyl tanken med nyt og rent brændstof, hvis det er nødvendigt.
4. Monter tanken, hvis du har afmonteret den.
5. Fyld nyt og rent brændstof på tanken.

Vedligeholdelse af elektrisk system

Elektrisk system – Sikkerhed

- Frakobl batteriet, før maskinen repareres. Frakobl minuspolen først og pluspolen sidst. Tilslut pluspolen først og minuspolen sidst.
- Oplad batterier på et åbent sted med god ventilation, væk fra gnister og åben ild. Træk stikket til opladeren ud af stikkontakten, før du slutter den til eller kobler den fra batteriet.
- Brug beskyttelsesdragt og isoleret værktøj.

Sikringernes placering

Der er 2 sikringsblokke og 1 tom plads i det elektriske system. De er placeret under sædet (Figur 49).

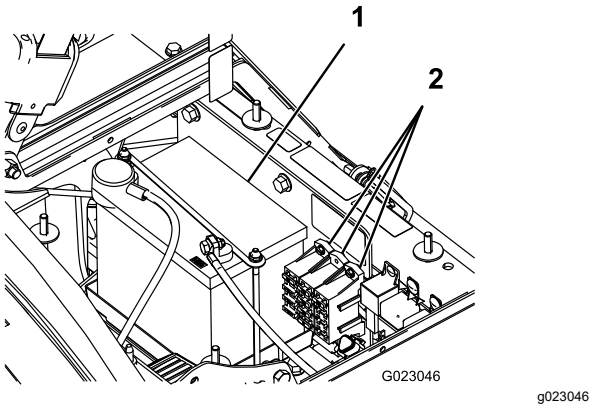

Figur 49

1. Batteri
2. Sikringsblokke

Serviceeftersyn af batteriet

Vigtigt: **Start ikke maskinens batteri med startkabler.**

Batteriet skal altid holdes rent, og det skal altid være fuldt opladet. Brug et stykke køkkenrulle til at rengøre batteriet og batterikassen. Hvis batteriets poler er rustne, skal de rengøres med en opløsning bestående af 4 dele vand og 1 del tvekulsurt natron. Smør et fint lag fedt på batteriets poler for at forhindre, at de ruster.

Spænding: 12 volt med 280 amp. til koldstart ved -18 °C

Afmontering af batteriet

1. Anbring sprøjten på en plan flade, aktiver parkeringsbremsen, sluk for sprøjtepumpen, sluk for motoren, og tag nøglen ud.
2. Batteriet er placeret i maskinens højre side bag pumpen (Figur 49).
3. Tag det sorte minusjordkabel af batteriets pol.

⚠ ADVARSEL

Forkert batterikabelføring kan forårsage gnister og beskadige sprøjten og kablerne. Gnister kan få batterigasserne til at eksplodere og medføre personskade.

- **Frakobl altid batteriets (sorte) minuskabel, før du frakobler det røde pluskabel.**
- **Tilslut altid batteriets røde pluskabel, før du tilslutter det sorte minuskabel.**

⚠ ADVARSEL

Batteripoler eller metalværktøj kan kortslutte mod metalsprøjtedele og forårsage gnister. Gnister kan få batterigasserne til at eksplodere og medføre personskade.

- **Når du fjerner eller monterer batteriet, må batteripolerne ikke få kontakt med metaldele på sprøjten.**
- **Lad ikke metalværktøjer kortslutte mellem batteripolerne og sprøjtens metaldele.**
- **Lad altid batteristroppen sidde på plads for at beskytte og fastgøre batteriet.**

4. Tag det røde positive kabel af batteriets pol.
5. Fjern batteriholderen og fastgørelsesenhederne (Figur 49).
6. Fjern batteriet.

Montering af batteriet

Eftersynsinterval: For hver 50 timer—Kontroller batterikabelforbindelserne.

1. Sæt batteriet på batterikassen, så batteripolerne vender mod sprøjtens forende.
2. Monter batteriholderen, og fastgør den med de tre bolte, der tidligere blev fjernet (Figur 49).

Vigtigt: **Sørg for, at batteriholderen altid sidder på plads for at beskytte og fastgøre batteriet.**

3. Slut det røde pluskabel til batteriets pluspol (+) og det sorte minuskabel til batteriets minuspol (-) vha. boltene og vingemøtrikkerne. Skyd gummikappen hen over batteriets positive pol.
4. Påsæt batteridækslet, og fastgør det med de 2 skruer (Figur 49).

Kontrol af elektrolytstanden

Eftersynsinterval: For hver 50 timer

Bemærk: Når maskinen er taget ud af drift, skal batterielektrolytstanden kontrolleres en gang om måneden.

1. Løsn skruerne på siden af batterikassen, og fjern batteridækslet (Figur 49).
2. Fjern påfyldningsdækslerne. Hvis elektrolytstanden ikke når op til påfyldningslinjen, skal den påkrævede mængde destilleret vand tilføjes. Se Påfyldning af vand på batteriet (side 53).

⚠ FARE

Batterielektrolyt indeholder svovlsyre, som er en dødelig gift, der forårsager alvorlige forbrændinger.

- **Drik ikke elektrolyt, og undgå at få det på huden, i øjnene og på tøjet. Brug sikkerhedsbriller for at beskytte øjnene og gummihandsker for at beskytte hænderne.**
- **Fyld batteriet op på et sted, hvor der altid er rent vand i nærheden til at skylle huden med.**

Påfyldning af vand på batteriet

Det er bedst at fylde destilleret vand på batteriet, lige før du skal bruge maskinen. På denne måde blandes vandet grundigt med elektrolytopløsningen.

1. Rengør toppen af batteriet med et stykke køkkenrulle.
2. Fjern påfyldningsdækslerne fra batteriet, og fyld langsomt hver celle op med destilleret vand, indtil elektrolytstanden når op til påfyldningslinjen. Monter påfyldningsdækslerne igen.

   Vigtigt: **Fyld ikke for meget på batteriet. Elektrolyt vil løbe over, ramme andre dele af sprøjten og medføre alvorlig korrosion og beskadigelse.**

Opladning af batteriet

⚠ ADVARSEL

Opladning af batteriet producerer gasser, der kan eksplodere.

Der må aldrig ryges i nærheden af batteriet, og gnister og åben ild skal holdes væk fra batteriet.

Vigtigt: **Batteriet skal altid være fuldt opladet (en vægtfylde på 1,260). Dette er særlig vigtigt for at forhindre, at batteriet bliver beskadiget, når temperaturen er under 0 °C.**

1. Fjern batteriet fra chassiset. Se Afmontering af batteriet (side 52).
2. Kontroller elektrolytstanden. Se Kontrol af elektrolytstanden (side 53).
3. Slut en 3 til 4 A batterioplader til batteripolerne. Oplad batteriet ved 3-4 A i 4 til 8 timer (12 V).

   Vigtigt: **Batteriet må ikke overoplades.**

4. Monter batteriet i chassiset. Se Montering af batteriet (side 52).

Opbevaring af batteriet

Hvis maskinen skal opbevares i mere end 30 dage, skal batteriet fjernes og oplades helt. Opbevar det enten på hylden eller på maskinen. Lad kablerne være frakoblede, hvis det opbevares på maskinen. Opbevar batteriet et køligt sted for at undgå hurtig afladning af batteriet. Sørg for, at batteriet er helt opladet, så det ikke fryser til.

Vedligeholdelse af drivsystem

Eftersyn af hjulene og dækkene

Eftersynsinterval: Hver anvendelse eller dagligt—Kontroller dæktrykket.

Efter de første 8 timer—Tilspænd hjullåsemøtrikkerne.

For hver 100 timer—Tilspænd hjullåsemøtrikkerne.

For hver 100 timer—Efterse dækkenes tilstand og slid.

Kontroller dæktrykket hver 8. time eller dagligt for at sikre, at niveauerne er korrekte. Pump dækkene op til 1,38 bar. Kontroller også dækkene for slitage og beskadigelse.

Kontroller hjulene efter de første 8 timer og derefter for hver 100 driftstimer for at sikre, at de er sikkert monteret. Kontroller og tilspænd de forreste og bageste hjullåsemøtrikker med et moment på 102 til 108 Nm.

Efterse dækkenes stand for mindst hver 100. driftstime. Uheld, som f.eks. kollision med en kantsten, kan beskadige et dæk eller en fælg samt bringe hjulsporingen ud af balance. Dækkenes stand skal derfor kontrolleres efter sådanne uheld.

Justering af differentialelåsens kabel

Eftersynsinterval: For hver 200 timer

1. Flyt differentialelåsehåndtaget til positionen OFF (fra).
2. Løsn de kontramøtrikker, der fastgør differentialelåsens kabel til beslaget på gearkassen (Figur 50).

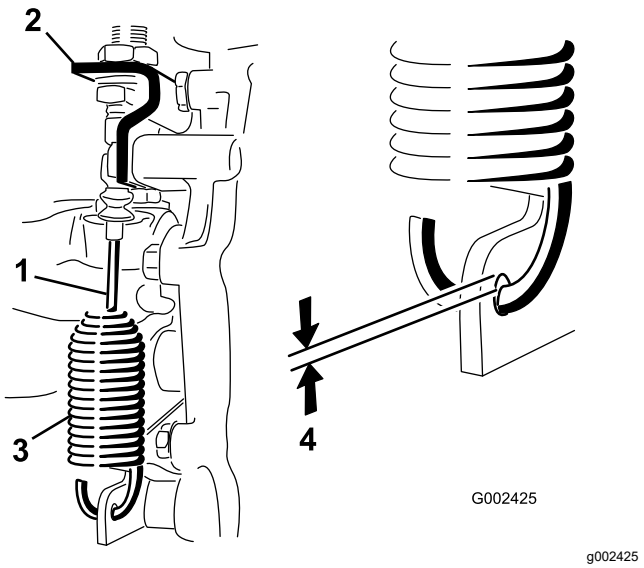

Figur 50

1. Differentialelåsens kabel
2. Gearkassekonsol
3. Fjeder
4. Afstand på 0,25 til 1,5 mm

3. Juster kontramøtrikkerne til et mellemrum på 0,25 til 1,5 mm mellem fjederkrogen og hullets udvendige diameter i gearkassehåndtaget.
4. Spænd kontramøtrikkerne, når du er færdig.

Justering af forhjulenes spidsning

Eftersynsinterval: For hver 100 timer/Årlig (alt efter hvad der indtræffer først)

Spidsningen skal være 0 til 6 mm.

1. Fyld tanken med cirka 331 liter vand.
2. Kontroller og pump alle dæk. Se Kontrol af lufttrykket i dækket (side 22).
3. Kør sprøjten frem og tilbage et par gange for at løsne A-armene, og kør den derefter mindst 3 m frem.
4. Mål afstanden mellem begge fordækkene ved akselhøjden på både forsiden og bagsiden af fordækkene (Figur 51).

   Bemærk: Der skal bruges en opspændingsanordning eller en justeringsmåler til målingen bag på fordækkene ved akselhøjde. Brug den samme opspændingsanordning eller justeringsmåler til at foretage en præcis måling foran på fordækkene ved akselhøjde (Figur 51).

   Forsiden af dækkene skal være 0 til 6 mm tættere på hinanden end bagsiden af fordækkene.

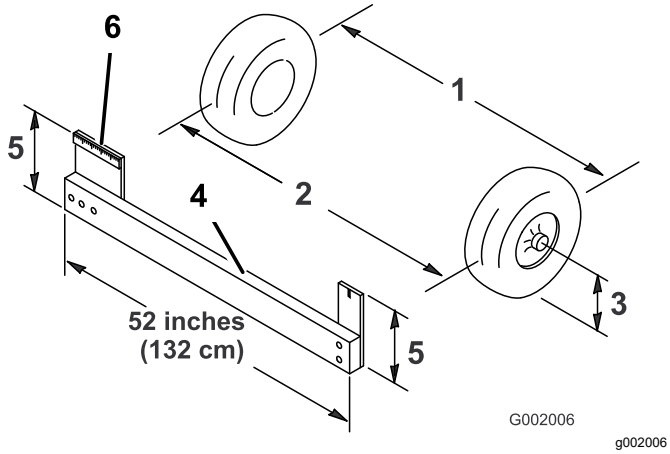

Figur 51

1. Dækmidterlinje – bag
2. Dækmidterlinje – for
3. Akselmidterlinje
4. Opspændingsanordning
5. Akselmidterlinjeafstand
6. Lineal på 15 cm

5. Hvis målingen ikke falder inden for de specificerede mål, skal kontramøtrikkerne løsnes i begge ender af forbindelsesstængerne (Figur 52).

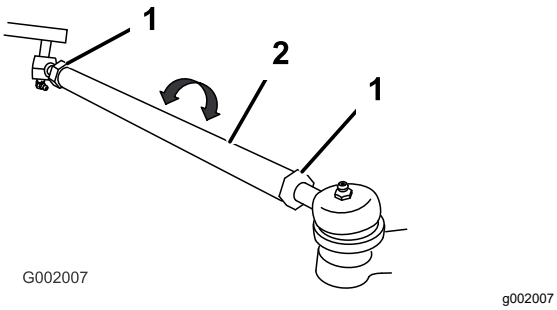

Figur 52

1. Kontramøtrik
2. Forbindelsesstang

6. Drej begge forbindelsesstænger for at flytte dækkets forside indad eller udad.

   Bemærk: Trækstængerne måler samme længde.

7. Tilspænd forbindelsesstangens kontramøtrikker, når justeringen er korrekt.
8. Sørg for, at rattet har fuld vandring i begge retninger.

Vedligeholdelse af bremser

Kontrol af bremsevæske

Bremsevæskebeholderen er ved afsendelse fra fabrikken fyldt med DOT 3-bremsevæske. Kontroller standen hver dag, før motoren startes.

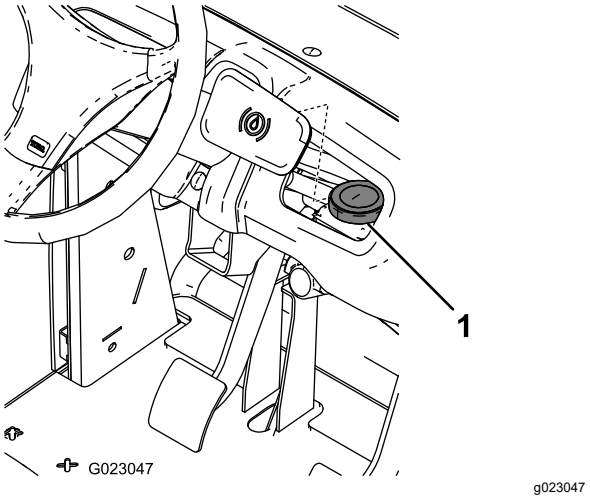

Figur 53

1. Bremsevæskebeholder

1. Anbring sprøjten på en plan overflade, aktiver parkeringsbremsen, stands pumpen, sluk motoren, og tag tændingsnøglen ud.
2. Væskestanden skal være op til linjen FULL (fuld) på beholderen.
3. Hvis væskestanden er lav, skal du rengøre området omkring dækslet, tage dækslet af, og derefter efterfylde til det korrekte niveau. Fyld ikke for meget på.

Eftersyn af bremserne

Eftersynsinterval: For hver 100 timer

Bremser er en vigtig sikkerhedskomponent i sprøjten. Efterse dem som følger:

- Efterse bremseskoene for slid eller skader. Hvis belægningstykkelsen (bremsebelægning) er mindre end 1,6 mm tyk, skal bremseskoene udskiftes.
- Efterse bagpladen og andre dele for tegn på for stor slitage eller deformering. Hvis der konstateres deformering, skal de pågældende dele udskiftes.

Justering af parkerings-bremsen

Eftersynsinterval: For hver 200 timer—Kontroller parkeringsbremsen.

1. Fjern plastikgrebet.
2. Løsn sætskruen, der fastgør skruen til parkeringsbremsehåndtaget (Figur 54).

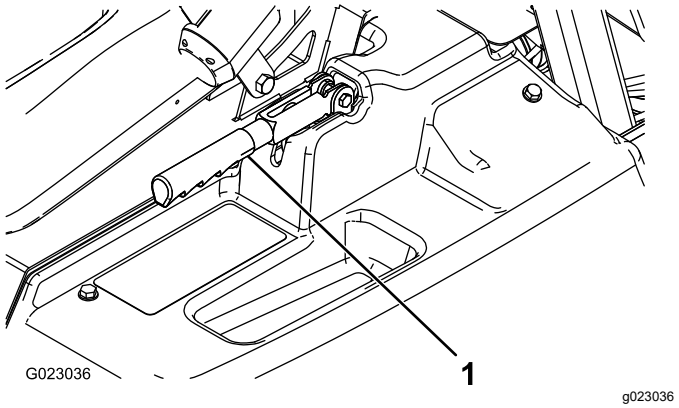

Figur 54

1. Parkeringsbremsehåndtag

3. Drej skruen, indtil der kræves en kraft på 18 til 23 kg for at aktivere håndtaget.
4. Tilspænd sætskruen.

Vedligeholdelse af hydrauliksystem

Hydrauliksystem – Sikkerhed

- Søg straks lægehjælp, hvis der sprøjtes væske ind under huden. Væske sprøjtet ind under huden skal fjernes kirurgisk inden for nogle få timer af en læge.
- Fjern på sikker måde al trykket fra hydrauliksystemet, før der udføres arbejde på det.
- Sørg for, at alle slanger og rør til hydraulikvæske er i god stand, og at alle hydrauliske forbindelser og fittings slutter tæt, før der sættes tryk på det hydrauliske system.
- Hold din krop og hænder væk fra splithulslækager eller dyser, der sprøjter højtrykshydraulikvæske ud.
- Brug pap eller papir til at finde eventuelle hydrauliklækager.

Hydraulikvæskespecifikation

Væsketype: Dexron III ATF.

Beholders kapacitet: ca. 7 l

Kontrol af gearkasse-/hydraulikolien

Eftersynsinterval: For hver 200 timer

1. Anbring sprøjten på en plan flade, aktiver parkeringsbremsen, sluk for sprøjtepumpen, sluk for motoren, og tag nøglen ud.
2. Fjern målepinden fra gearkassen, og aftør den med en ren klud (Figur 55).

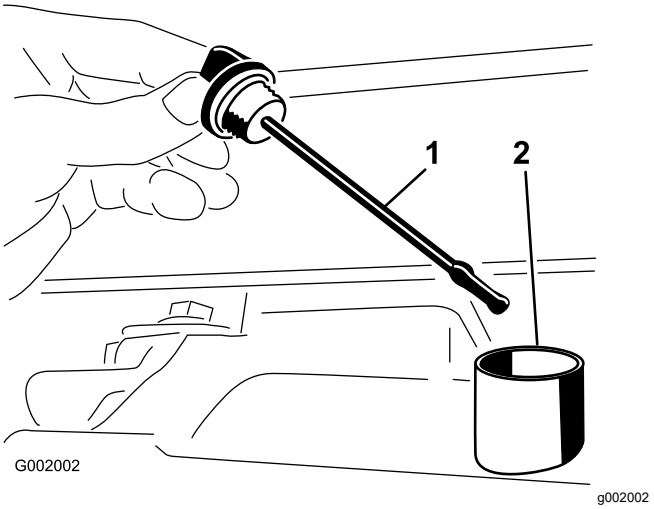

Figur 55

1. Målepind
2. Påfyldningshul

Vigtigt: **Pas på, at der ikke trænger snavs og andre kontaminanter ned i åbningen, når du kontrollerer olien i gearkassen.**

3. Sæt målepinden i røret, og sørg for, at den er helt i bund. Fjern målepinden, og kontroller oliestanden.
4. Oliestanden i gearkassen bør nå op til den flade del af målepinden. Hvis det ikke er tilfældet, skal beholderen fyldes med den angivne hydraulikvæske. Se Hydraulikvæskespecifikation (side 56).
5. Sæt målepinden helt på plads.

Udskiftning af gearkasse-/hydraulikolie

Eftersynsinterval: For hver 800 timer/Årlig (alt efter hvad der indtræffer først)

1. Anbring sprøjten på en plan overflade, aktiver parkeringsbremsen, stands pumpen, sluk motoren, og tag tændingsnøglen ud.
2. Placer en drænbakke under beholderens aftapningsprop.
3. Fjern aftapningsproppen fra siden af beholderen, og lad hydraulikolien løbe ud i drænbakken (Figur 56).

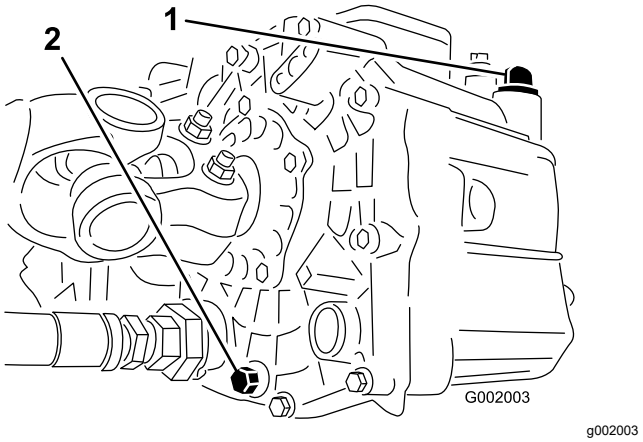

Figur 56

1. Hydraulisk målepind
2. Aftapningsprop

4. Lær mærke til retningen af hydraulikslangen og 90°-beslaget, som er tilsluttet filteret.
5. Fjern hydraulikslangen og 90°-beslaget (Figur 57).

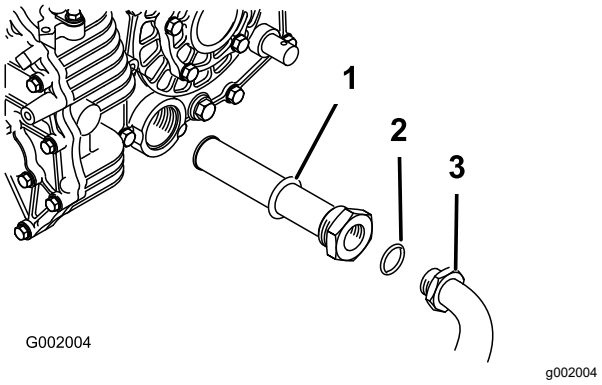

Figur 57

1. Hydraulikoliesi
2. O-ring
3. 90°-beslag

6. Fjern oliesien, og rengør den ved at skylle den fra den rene side mod den snavsede med et rent affedtningsmiddel.
7. Lad sien lufttørre.
8. Monter filteret, når olien er løbet ud.
9. Monter hydraulikslangen og 90°-beslaget på filteret.
10. Monter aftapningsproppen igen, og spænd den til.
11. Fyld beholderen med cirka 7 l Dexron III ATF.

    Vigtigt: **Brug kun de angivne hydraulikvæsker. Andre væsker kan beskadige systemet.**

12. Start motoren, og lad sprøjten køre for at fylde hydrauliksystemet op.

13. Kontroller oliestanden igen, og påfyld om nødvendigt mere.

Udskiftning af hydraulikfilteret

Eftersynsinterval: Efter de første 8 timer
For hver 800 timer/Årlig (alt efter hvad der indtræffer først)

Brug Toro-erstatningsfilteret (reservedelsnr. 54-0110).

Vigtigt: **Brug af andre filtertyper kan gøre garantien på visse komponenter ugyldig.**

1. Anbring sprøjten på en plan overflade, aktiver parkeringsbremsen, stands pumpen, sluk motoren, og tag tændingsnøglen ud.
2. Rengør det område, hvor filteret monteres.
3. Anbring en dræningsbakke under filteret.
4. Fjern filteret (Figur 58).

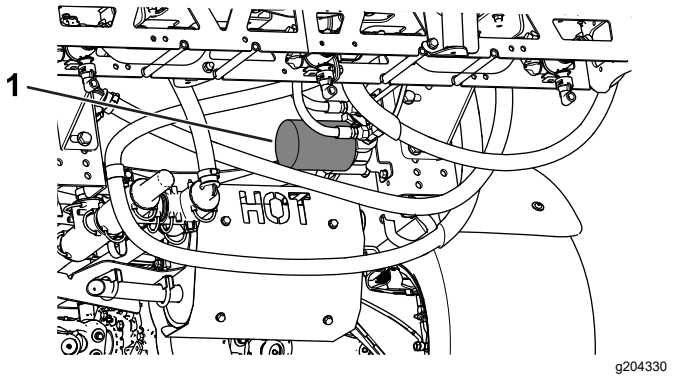

Figur 58

1. Hydraulikfilter

5. Smør den nye filterpakning.
6. Sørg for, at området omkring det sted, hvor filteret skal monteres, er rent.
7. Skru filteret på, indtil pakningen berører monteringspladen, og spænd derefter filteret ½ omgang.
8. Start motoren, og lad den køre i ca. 2 minutter for at lukke luft ud af systemet.
9. Sluk motoren, og kontroller hydraulikvæskestanden, samt om der er lækager. Se Kontrol af gearkasse-/hydraulikolien (side 56).

Kontrol af hydraulikrør og -slanger

Efterse dagligt hydraulikrør og -slanger for lækager, bøjede rør, løse monteringsholdere, slid, løse fittings, forringelser på grund af vejrlig og kemisk forringelse. Foretag alle nødvendige udbedringer før drift.

Vedligeholdelse af sprøjtesystemet

Eftersyn af slangerne

Eftersynsinterval: For hver 200 timer—Efterse alle slangerne og tilslutningerne for beskadigelse og korrekt påsætning.

Undersøg slangerne i sprøjtesystemet for revner, lækager eller anden skade. Efterse samtidig forbindelserne og beslagene for tilsvarende beskadigelse. Udskift alle slidte eller beskadigede slanger og fittings.

Skift af sugefilteret

Eftersynsinterval: For hver 400 timer

Bemærk: Bestem, hvilken sugefiltermaskestørrelse der kræves til opgaven. Se Valg af sugefilter (side 23).

1. Parker maskinen på en plan flade, aktiver parkeringsbremsen, sluk pumpen, sluk motoren, og tag nøglen ud.
2. Fjern holderen, som sidder øverst på sprøjtetanken, og som fastgør slangefittingen, der er monteret på den store slange fra filterhuset (Figur 59).

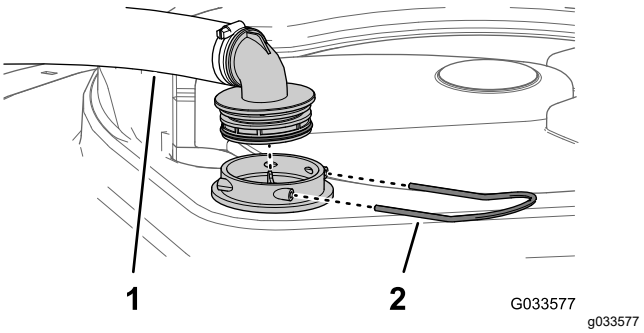

Figur 59

1. Sugeslange
2. Holder

3. Fjern slangen og slangefittingen fra filterhuset (Figur 59).
4. Fjern det gamle sugefilter fra filterhuset i tanken (Figur 60).

   Bemærk: Bortskaf det gamle filter.

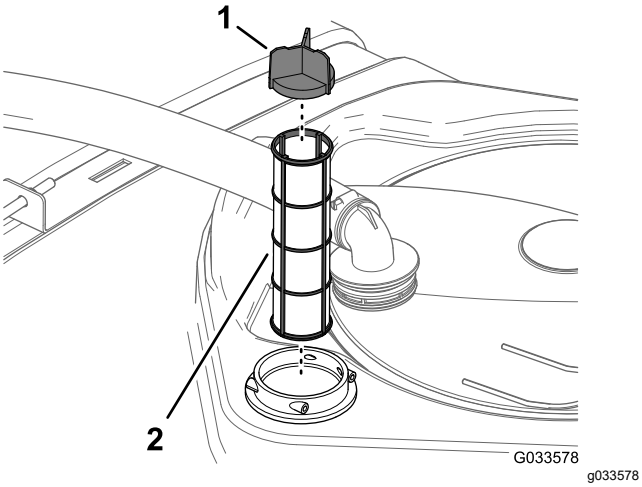

Figur 60

1. Filterets lamel
2. Sugefilter

5. Monter det nye sugefilter i filterhuset.

   Bemærk: Kontroller, at filteret sidder helt på plads.

6. Juster slangen og slangefittingen efter filterhuset øverst på tanken, og fastgør fittingen og huset med den holder, du fjernede i trin 2.

Udskiftning af trykfilteret

Eftersynsinterval: For hver 400 timer

1. Parker maskinen på en plan flade, sluk for sprøjtepumpen, sluk motoren og tag nøglen ud.
2. Anbring en dræningsbakke under trykfilteret (Figur 61).

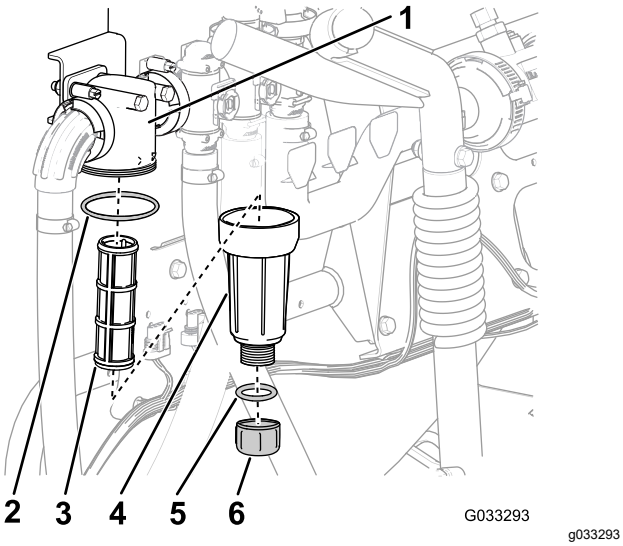

Figur 61

1. Filterhoved
2. O-ring (skål)
3. Filterelement
4. Skål
5. O-ring (aftapningsprop)
6. Aftapningsprop

3. Drej aftapningsproppen mod urets retning, og tag den ud af trykfilterets skål (Figur 61).

   Bemærk: Lad al væske løbe ud af skålen.

4. Drej skålen mod uret, og fjern fra filterhovedet (Figur 61).
5. Fjern det gamle trykfilterelement (Figur 61).

   Bemærk: Bortskaf det gamle filter.

6. Kontroller O-ringen til aftapningsproppen (inden i skålen) og O-ringen til skålen (inden i filterhovedet) for skader og slid (Figur 61).

   Bemærk: Udskift eventuelle beskadigede eller slidte O-ringe til proppen, skålen eller begge.

7. Monter det nye trykfilterelement i filterhovedet (Figur 61).

   Bemærk: Sørg for, at filterelementet sidder godt fast i filterhovedet.

8. Monter skålen på filterhovedet, og stram med hånden (Figur 61).
9. Monter proppen i skålen, og stram med hånden (Figur 61).

Skift af dysefilteret

Bemærk: Bestem, hvilken dysefiltermaskestørrelse der kræves til opgaven. Se Valg af dysespidsfilter (valgfrit) (side 24).

1. Parker maskinen på en plan flade, aktiver parkeringsbremsen, sluk sprøjtepumpen, sluk motoren, og tag nøglen ud.
2. Fjern dysen fra sprøjtedysehovedet (Figur 62).

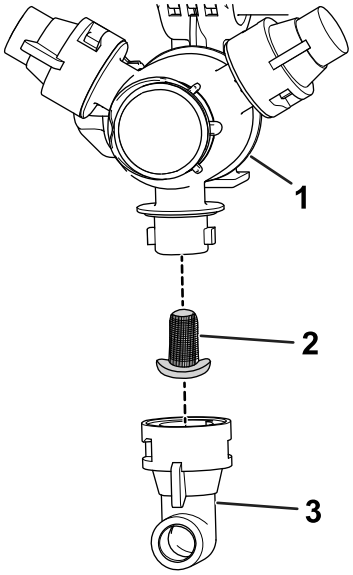

Figur 62

1. Sprøjtedysehoved
2. Dysefilter
3. Dyse

3. Fjern det gamle dysefilter (Figur 62).

   Bemærk: Bortskaf det gamle filter.

4. Monter det nye dysefilter (Figur 62).

   Bemærk: Kontroller, at filteret sidder helt på plads.

5. Monter dysen på sprøjtedysehovedet (Figur 62).

Eftersyn af pumpen

Eftersynsinterval: For hver 400 timer/Årlig (alt efter hvad der indtræffer først)—Efterse pumpemembranerne, og udskift dem efter behov (kontakt en autoriseret Toro-forhandler).

For hver 400 timer/Årlig (alt efter hvad der indtræffer først)—Efterse pumpens kontraventiler, og udskift dem efter behov (kontakt en autoriseret Toro-forhandler).

Bemærk: Følgende maskinkomponenter betragtes som reservedele, der forbruges ved brug, medmindre de skønnes at være defekte, eller ikke er omfattet af garantien for denne maskine.

Få en autoriseret Toro-forhandler til at kontrollere følgende interne pumpekomponenter for skader:

- Pumpemembraner
- Pumpens kontraventiler

Udskift om nødvendigt komponenter.

Eftersyn af nylondrejebøsningerne

Eftersynsinterval: For hver 400 timer/Årlig (alt efter hvad der indtræffer først)

1. Parker maskinen på en plan flade, aktiver parkeringsbremsen, sluk pumpen, sluk motoren, og tag nøglen ud.
2. Forlæng de ydre bomsektioner til sprøjteposition, og understøt bommene ved hjælp af støtter eller remme og løfteudstyr.
3. Når bommens vægt er understøttet, kan du fjerne den bolt og møtrik, der fastgør drejetappen på bommen (Figur 63).

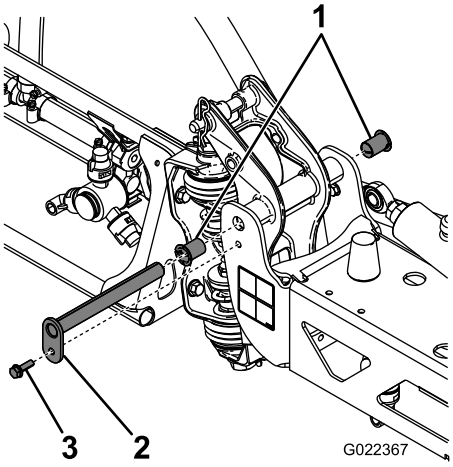

g022367

Figur 63

1. Nylonbøsninger
2. Drejetap
3. Bolt

4. Fjern bolten og møtrikken, der fastgør drejetappen, og fjern tappen (Figur 63).
5. Fjern bommen og akselbeslaget fra stellet i midten, så der er adgang til nylonbøsningerne.
6. Fjern og efterse nylonbøsningerne fra akselbeslagets for- og bagside (Figur 63).

   Bemærk: Udskift alle slidte eller beskadigede bøsninger.

7. Kom en lille smule olie på nylonbøsningerne, og monter dem på akselbeslaget (Figur 63).
8. Monter bommen og akselbeslaget på midterstellet, så det passer til hullerne (Figur 63).
9. Monter drejetappen, og fastgør den med den bolt og møtrik, du fjernede i trin 4.
10. Gentag trin 2 til 9 for de ydre bomsektioner.

Justering af bommene, så de er vandrette

Brug følgende fremgangsmåde til at justere niveauet for venstre og højre bomsektion, når de er i sprøjtepositionen.

1. Forlæng bommene til sprøjtepositionen.
2. Fjern låseclipsen fra drejetappen (Figur 64).

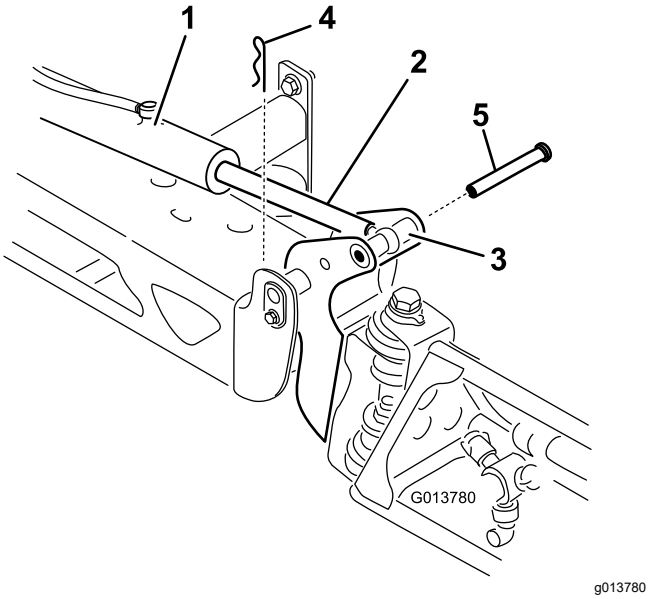

Figur 64

1. Aktuator
2. Aktuatorstang
3. Bommens drejetaphus
4. Clips
5. Stift

3. Løft op på bommen, fjern stiften (Figur 64), og sænk langsomt bommen ned på jorden.
4. Efterse stiften for skader, og udskift den om nødvendigt.
5. Brug en skruenøgle på de flade sider af aktuatorstangen for at immobilisere den, og løsn derefter kontramøtrikken, så øjestangen kan justeres (Figur 65).

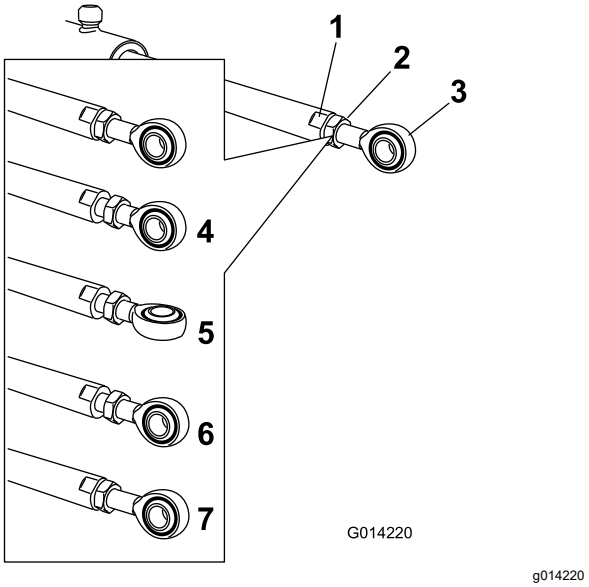

Figur 65

1. Flad side på aktuatorstangen
2. Kontramøtrik
3. Øje
4. Kontramøtrik løsnet
5. Øje justeret
6. Øjeposition ved montering
7. Kontramøtrik strammet for at låse i ny position

6. Drej øjestangen i aktuatorstangen, så den forlængede aktuator forkortes eller forlænges til den ønskede position (Figur 65).

   Bemærk: Du skal dreje øjestangen halve eller hele omgange, så du kan montere stangen på bommen.
7. Når den ønskede position er opnået, skal kontramøtrikken strammes, så aktuator- og øjestangen fastgøres.
8. Hæv bommen for at tilpasse drejetappen til aktuatorstangen.
9. Mens du holder bommen, skal du føre stiften gennem bommens drejetap og aktuatorstangen (Figur 64).
10. Når stiften er på plads, skal bommen slippes og stiften fastgøres med clipsen, som tidligere blev afmonteret.
11. Gentag proceduren for hvert aktuatorstangleje om nødvendigt.

Rengøring

Rengøring af gennem-strømningsmåleren

Eftersynsinterval: For hver 200 timer/Årlig (alt efter hvad der indtræffer først) (oftere ved brug af pulverstoffer).

1. Skyl og dræn hele sprøjtesystemet grundigt.
2. Tag gennemstrømningsmåleren af sprøjten, og skyl den igennem med rent vand.
3. Fjern låseringen fra opstrømssiden (Figur 66).

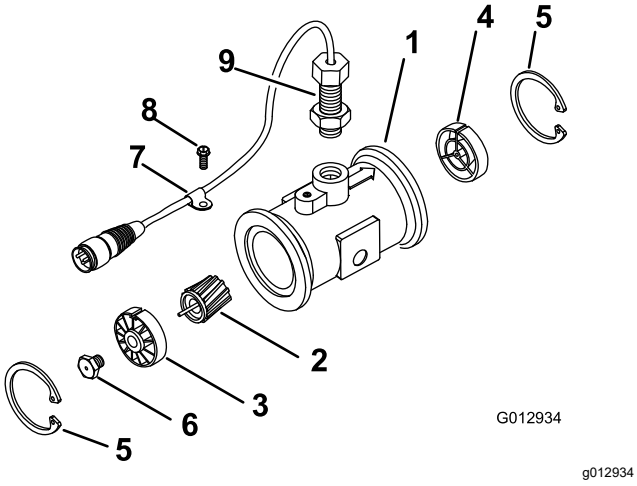

Figur 66

1.	Flange (gennemstrøm-ningsmålerhus)	6.	Tap (turbine)
2.	Rotor/magnet	7.	Ledningsnettets klemme
3.	Opstrømsnav og leje (med kilegangen oppe)	8.	Flangehovedskrue
4.	Nedstrømsnav (med kilegangen oppe)	9.	Sensorenhed
5.	Låsering		

4. Rens turbinen og turbinenavet for at fjerne filspåner og evt. pulverstoffer.
5. Efterse turbinebladene for slid.

   Bemærk: Hold turbinen i hånden, og drej den rundt. Den bør kunne dreje frit med meget lidt modstand. I modsat fald skal den udskiftes.
6. Saml gennemstrømningsmåleren.
7. Brug en luftdyse med et lavt tryk (0,5 bar) for at sikre, at turbinen drejer frit.

   Bemærk: Hvis turbinen ikke drejer frit, skal den sekskantede tap i bunden af turbinenavet løsnes med 1/16 omgang, indtil den drejer frit.

Rengøring af sprøjtens ventiler

- Se følgende sektioner for at få oplysninger om rengøring af hastighedsreguleringsventilen:
  1. Afmontering af ventilaktuatoren (side 63)
  2. Afmontering af hastighedsreguleringens manifoldventil (side 63)
  3. Rengøring af manifoldventilen (side 66)
  4. Samling af manifoldventilen (side 68)
  5. Montering af hastighedsreguleringens manifoldventil (side 68)
  6. Montering af ventilaktuatoren (side 71)
- Se følgende sektioner for oplysninger om rengøring af omrøringsventilen:
  1. Afmontering af ventilaktuatoren (side 63)
  2. Afmontering af omrøringsmanifoldventilen (side 64)
  3. Rengøring af manifoldventilen (side 66)
  4. Samling af manifoldventilen (side 68)
  5. Montering af omøringsmanifoldventilen (side 69)
  6. Montering af ventilaktuatoren (side 71)
- Se følgende sektioner for oplysninger om rengøring af hovedsektionsventilen:
  1. Afmontering af ventilaktuatoren (side 63)
  2. Afmontering af hovedsektionsmanifoldventi-len (side 65)
  3. Rengøring af manifoldventilen (side 66)
  4. Samling af manifoldventilen (side 68)
  5. Montering af hovedsektionsmanifoldventilen (side 70)
  6. Montering af ventilaktuatoren (side 71)
- Se følgende sektioner for oplysninger om rengøring af de 3 sektionsventiler:
  1. Afmontering af ventilaktuatoren (side 63)
  2. Afmontering af sektionsmanifoldventilen (side 65)
  3. Rengøring af manifoldventilen (side 66)
  4. Samling af manifoldventilen (side 68)
  5. Montering af sektionsmanifoldventilen (side 71)
  6. Montering af ventilaktuatoren (side 71)

Afmontering af ventilaktuatoren

1. Anbring sprøjten på en plan flade, aktiver parkeringsbremsen, sluk for pumpen, sluk for motoren, og tag nøglen ud.
2. Fjern 3-benskonnektoren på ventilaktuatoren fra 3-sokkelkonnektoren på sprøjtens ledningsnet.
3. Fjern den holder, der fastgør aktuatoren til manifoldventilen til hastighedsregulering, omrøring, hovedsektionen eller sektionsventilen (Figur 67).

   Bemærk: Tryk de 2 ben på holderen sammen, imens du trykker den ned.

   Bemærk: Behold aktuatoren og holderen til montering i Montering af ventilaktuatoren (side 71).

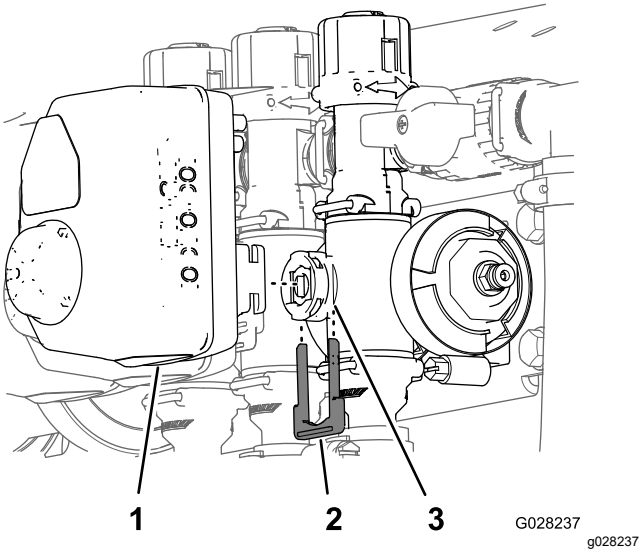

Figur 67

Sektionsventilaktuator vist (omrøringsventilaktuatoren minder om den)

1. Ventilaktuator (sektionsventil vist)
2. Holder
3. Spindelport

4. Fjern aktuatoren fra manifoldventilen.

Afmontering af hastighedsreguleringens manifoldventil

1. Fjern de klemmer og pakninger, der fastgør manifolden til hastighedsreguleringsventilen (Figur 68).

   Bemærk: Behold klemme(r) og pakning(er) til montering i Montering af hastighedsreguleringens manifoldventil (side 68).

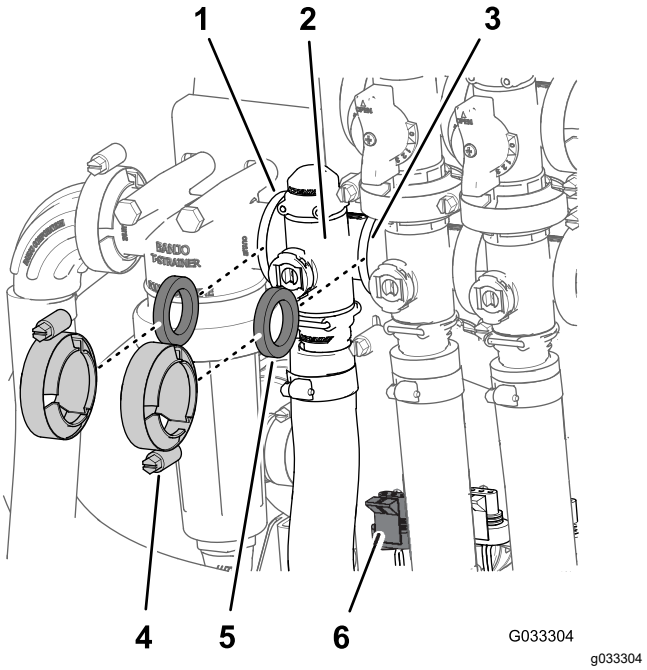

Figur 68

1. Flange (trykfilterhoved)
2. Manifold (hastighedsreguleringsventil)
3. Flange (omrøringsventil)
4. Klemme
5. Pakning
6. 3-benskonnektor (ventilaktuator – hastighedsreguleringsventil)

2. Afmonter den holder, der fastgør udgangsstudsen til hastighedsreguleringsventilens manifold (Figur 69).

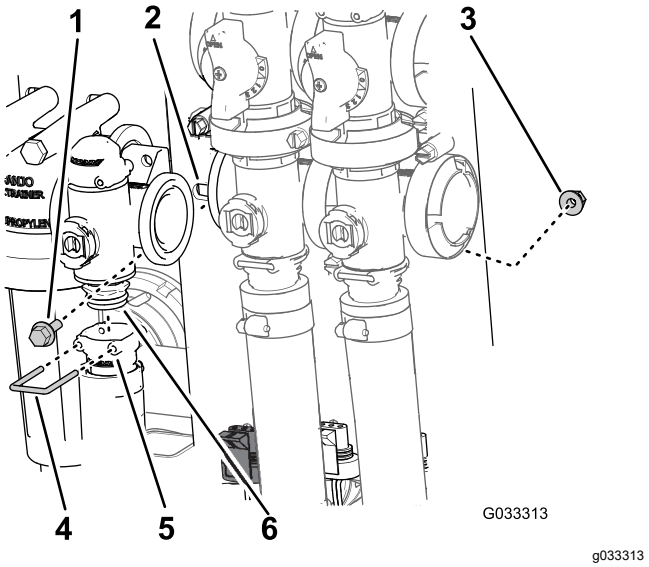

Figur 69

1. Flangehovedbolt
2. Ventilbeslag
3. Flangelåsemøtrik
4. Holder
5. Sokkel (udgangsfitting)
6. Manifoldens ventilenhed

3. Fjern de 2 flangehovedskruer og 2 flangelåsemøtrikker, der fastgør hastighedsreguleringsventilen til ventilbeslaget, og fjern ventilmanifolden fra maskinen (Figur 69).

   Bemærk: Løsn om nødvendigt monteringsbolte og -møtrikker til trykfilterhovedet for at lette fjernelsen af hastighedsreguleringsventilen.

Afmontering af omrøringsmanifoldventilen

1. Fjern de klemmer og pakninger, der fastgør omrøringsventilens manifold (Figur 70) til omrøringsomløbsventilen, hastighedsreguleringsventilen, hovedsektionsventilen og adapterfittingen (omrøringens drosselventil).

   Bemærk: Behold klemme(r) og pakning(er) til montering i Montering af omøringsmanifoldventilen (side 69).

2. Afmonter den holder, der fastgør udgangsstudsen til omrøringsventilens manifold (Figur 70).

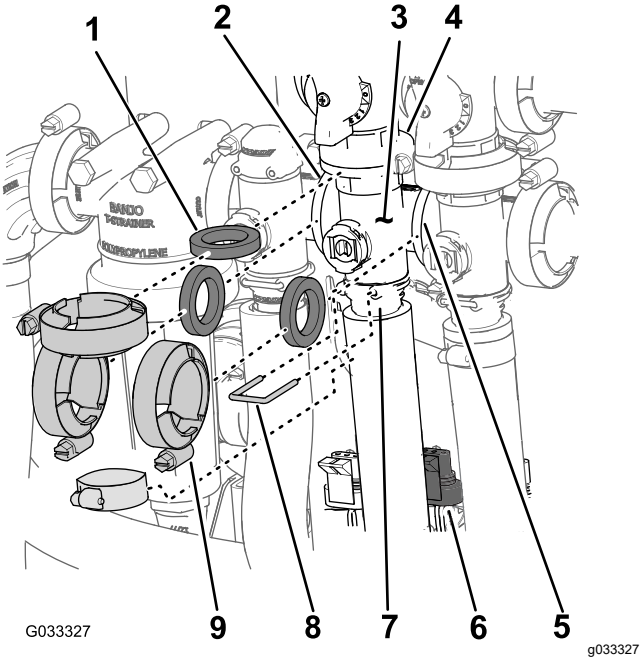

Figur 70

1. Pakning
2. Flange (trykfilterhoved)
3. Manifold (omrøringsventil)
4. Flange (omløbsventil – omrøringsventil)
5. Flange (hovedsektions-ventil)
6. 3-benskonnektor (ventilaktuator – omrøringsventil)
7. Sokkel (udgangsfitting)
8. Holder
9. Klemme

3. Afmonter flangehovedbolten og flangelåsemøtrikken, der fastgør omrøringsventilen til ventilbeslaget, og afmonter ventilmanifolden fra maskinen (Figur 71).

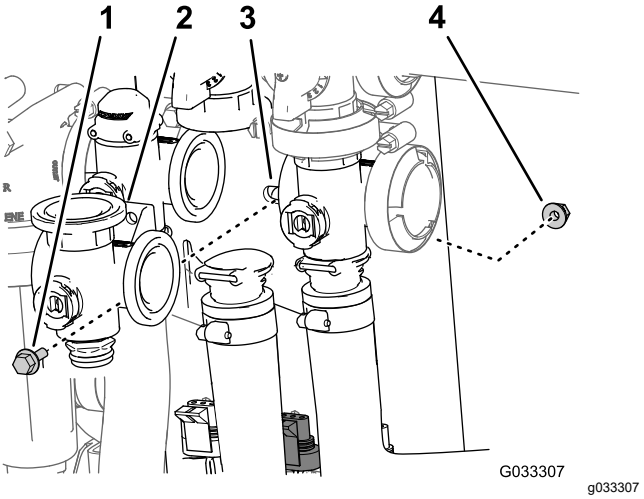

Figur 71

1. Flangehovedbolt
2. Manifold (omrøringsventil)
3. Ventilbeslag
4. Flangelåsemøtrik

Afmontering af hovedsektionsmanifoldventilen

1. Afmonter de klemmer og pakninger, der fastgør hovedsektionsventilens manifold (Figur 72) til hovedsektionens omløbsventil, omrøringsventilen og hovedsektionsmanifoldventilen (for enden af gennemstrømningsmålerens slange).

   Bemærk: Behold klemme(r) og pakning(er) til montering i Montering af hovedsektionsmanifoldventilen (side 70).

2. Afmonter den holder, der fastgør udgangsstudsen til hovedsektionsventilens manifold (Figur 72).

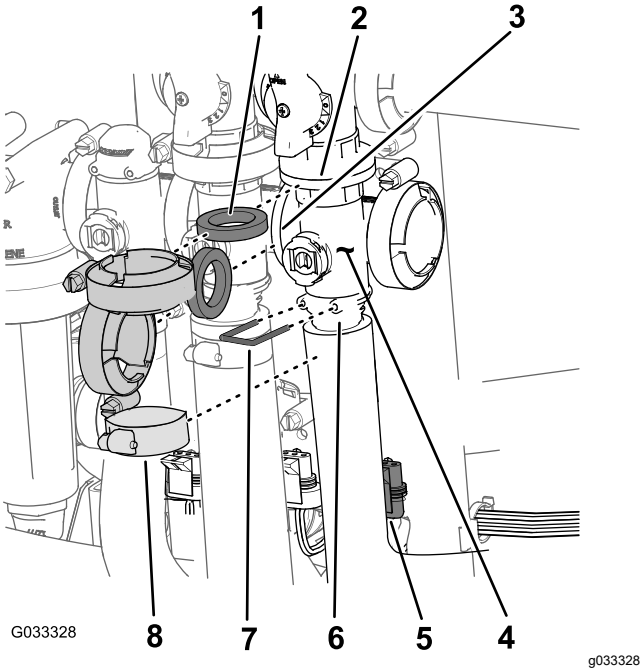

Figur 72

1. Pakning
2. Flange (omløb – hovedsektionsventil)
3. Flange (omrøringsventil)
4. Manifold (hovedsektionsventil)
5. Stik med 3 ben (ventilaktuator – hovedsektionsventil)
6. Sokkel (udgangsfitting)
7. Holder
8. Klemme

3. Afmonter flangehovedbolten og flangelåsemøtrikken, der fastgør hovedsektionsventilen til ventilbeslaget, og afmonter ventilmanifolden fra maskinen (Figur 73).

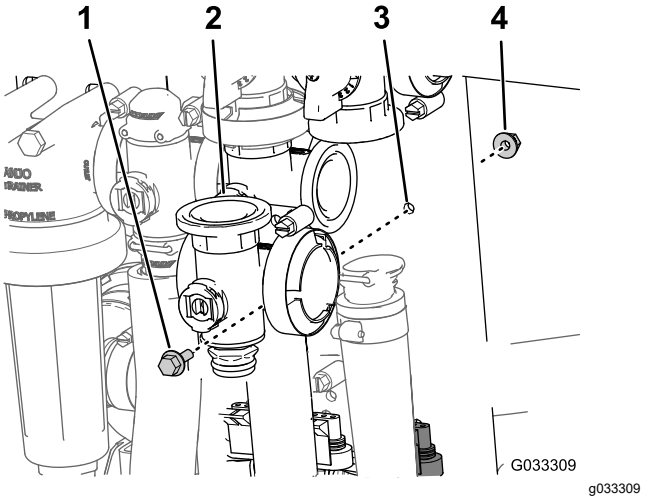

Figur 73

1. Flangehovedbolt
2. Manifold (hovedsektionsventil)
3. Ventilbeslag
4. Flangelåsemøtrik

Afmontering af sektionsmanifoldventilen

1. Fjern de klemmer og pakninger, der fastgør sektionsventilens manifold (Figur 74) til sektionsventilen ved siden af (hvis det er venstre sektionsventil) og reduktionskoblingen.

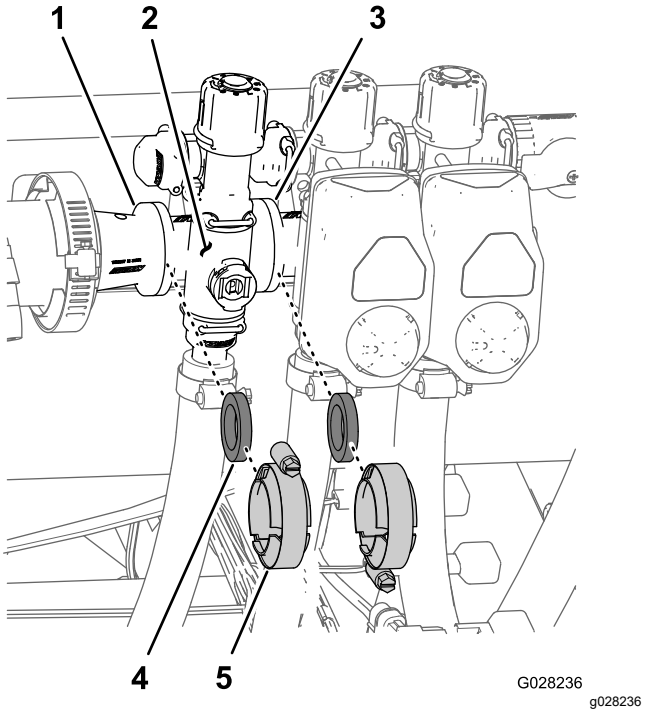

Figur 74

1. Flange (reduktionskobling)
2. Manifold (sektionsventil)
3. Flange (sektionsventilen ved siden af)
4. Pakning
5. Flangeklemme

2. Afmonter de holdere, der fastgør udgangsstudsen til sektionsventilmanifolden og ventilmanifolden til omløbsfittingen (Figur 75).

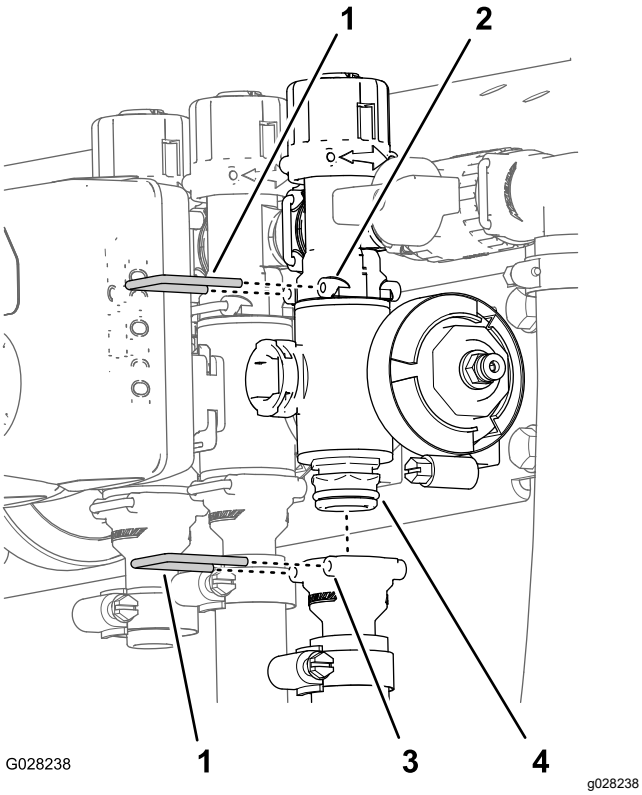

Figur 75

1. Holder
2. Sokkel (omløbsfitting)
3. Sokkel (udgangsfitting)
4. Manifoldens ventilenhed

3. For venstre eller højre sektionsventiler skal flangehovedskruerne og flangelåsemøtrikkerne, der fastgør sektionsventilen/-erne til ventilbeslaget, afmonteres, og ventilmanifolden/-erne skal afmonteres fra maskinen. For den midterste sektionsventil skal sektionsventilmanifolden afmonteres fra maskinen (Figur 76).

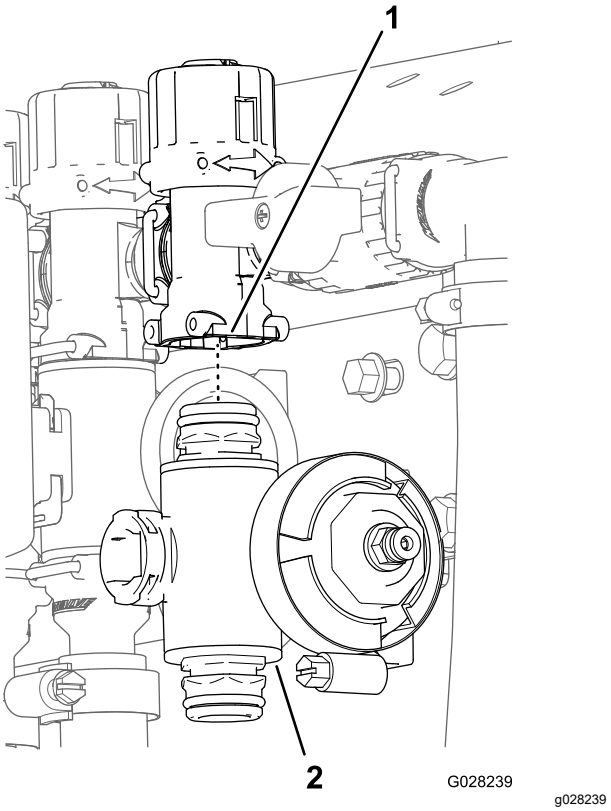

Figur 76

1. Omløbsfitting
2. Sektionsventilmanifold

Rengøring af manifoldventilen

1. Placer ventilspindelen, så den er i lukket position (Figur 77 B).

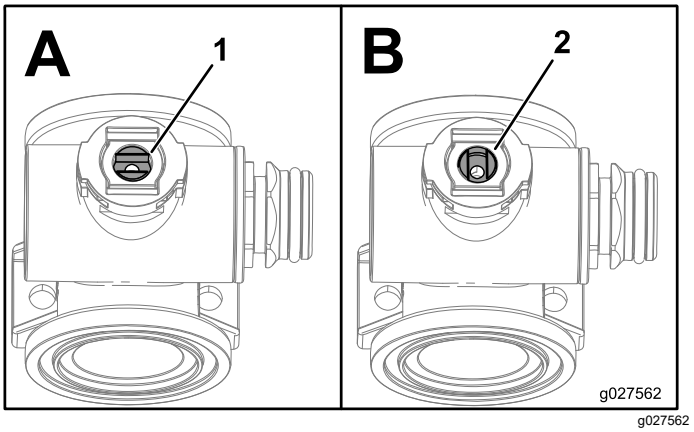

Figur 77

1. Åben ventil
2. Lukket ventil

2. Fjern de to endedækselfittinger fra hver ende af manifoldhuset (Figur 78 og Figur 79).

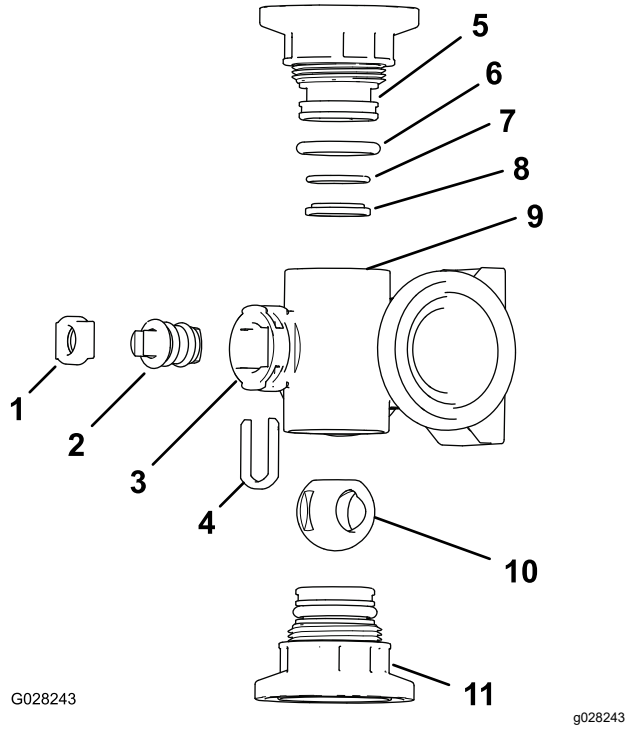

Figur 78

Omrøringsventilmanifold

1. Spindelholder
2. Ventilspindel
3. Spindelport
4. Spindelopsamlingsbeholder
5. Endedækselfitting
6. Endedækselpakningens O-ring (0,796" x 0,139")
7. Kontrasædets O-ring (0,676" x 0,07")
8. Ventilsædets ring
9. Manifoldhus
10. Kugleventil
11. Endedækselfittings samling

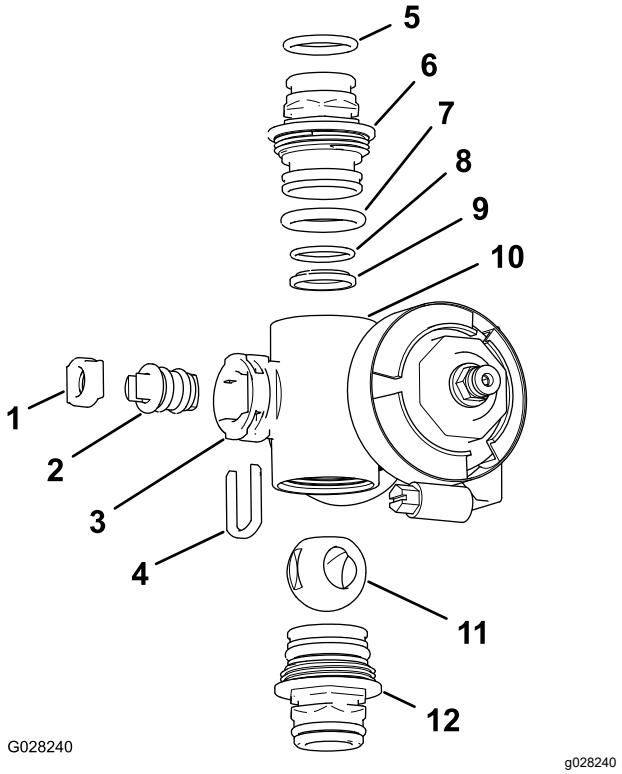

Figur 79

Sektionsventilmanifold

1. Ventilspindelsæde
2. Ventilspindelenhed
3. Spindelport
4. Spindelholder
5. Udgangsstudsens O-ring (0,737" x 0,103")
6. Kobling (manifold)
7. Endedækslets O-ring (0,796" x 0,139")
8. Kontrasædets O-ring (0,676" x 0,07")
9. Kuglesæde
10. Manifoldhus
11. Kugleventil
12. Koblingssamling (manifold)

3. Drej ventilspindelen, så kuglen er i åben position (Figur 77A).

   Bemærk: Kuglen glider ud, når ventilspindelen er parallel med ventilgennemstrømningen.

4. Fjern spindelholderen fra åbningerne i spindelporten i manifolden (Figur 78 og Figur 79).
5. Fjern spindelholderen og ventilspindelsædet fra manifolden (Figur 78 og Figur 79).
6. Tag ventilspindelenheden ud af manifoldhuset (Figur 78 og Figur 79).
7. Rengør den indvendige side af manifolden og den udvendige side af kugleventilen, ventilspindelenheden, spindelopsamlingen og endefittingerne.

Samling af manifoldventilen

Materiale, der leveres af operatøren: Klart silikonefedt.

Vigtigt: **Brug kun silikonefedt ved montering af ventilen.**

1. Kontroller udgangsfittingens O-ringe (kun sektionsventilmanifold), endedækslets O-ringe, kontrasædets O-ringe og kuglesædet for skader eller slitage (Figur 78 og Figur 79).

   Bemærk: Udskift eventuelle beskadigede eller slidte O-ringe eller sæder.

2. Smør ventilspindelen med silikonefedt, og placer den i ventilspindelsædet (Figur 78 og Figur 79).
3. Monter ventilspindelen og sædet i manifolden, og fastgør spindelen og sædet med spindelholderen (Figur 78 og Figur 79).
4. Sørg for, at kontrasædets O-ring og kuglesædet flugter med hinanden og er placeret i endedækselfittingen (Figur 78 og Figur 79)
5. Monter endedækselfittingen på manifoldhuset, så flangen på endedækselfittingen rører manifoldhuset (Figur 78 og Figur 79), og drej derefter endedækselfittingen yderligere ⅛ til ¼ omgang.

   Bemærk: Vær forsigtig, så fittingens ende ikke beskadiges.

6. Indsæt kuglen i ventilhuset (Figur 80).

   Bemærk: Ventilspindelen skal passe i kugledrevsåbningen. Hvis ventilspindelen ikke passer, justeres kuglens placering (Figur 80).

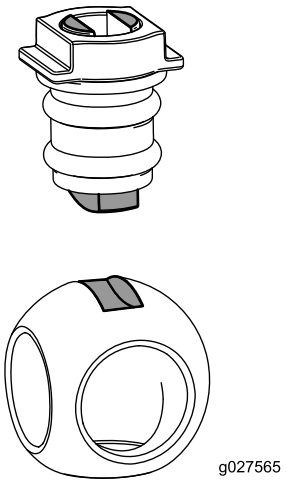

g027565

Figur 80

7. Drej ventilspindelenheden, så ventilen er lukket (Figur 77B)
8. Gentag trin 4 og 5 for den anden endedækselfitting.

Montering af hastighedsreguleringens manifoldventil

1. Ret en pakning ind mellem flangerne på hastighedsreguleringens ventilmanifold og trykfilterhovedet (Figur 81A).

   Bemærk: Løsn om nødvendigt monteringsbolte og -møtrikker til trykfilteret efter behov for at opnå frigang.

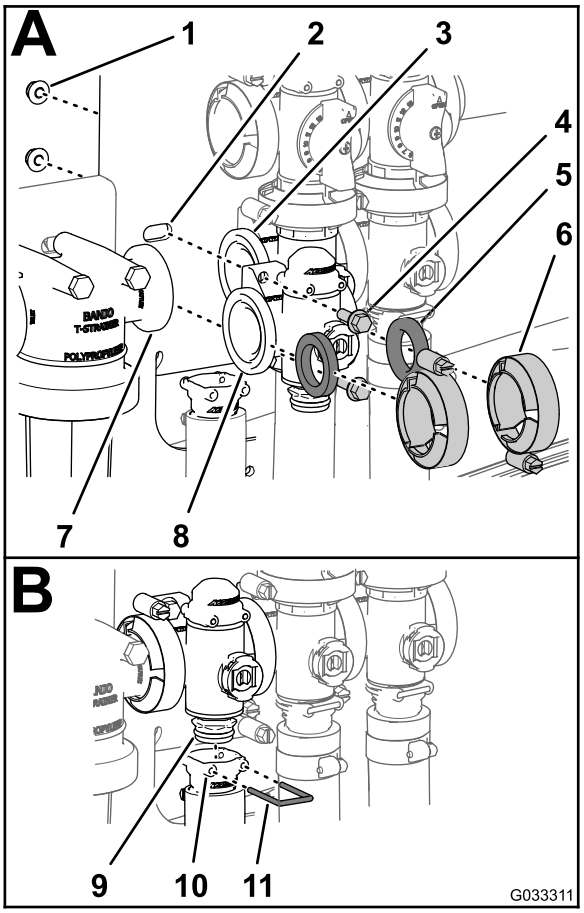

g033311

Figur 81

1.	Låsemøtrik (¼")	5.	Pakning	9.	Kobling (manifoldventil)
2.	Ventilbeslag	6.	Flangeklemme	10.	Sokkel (udgangsfitting)
3.	Flange (omrøringsventil)	7.	Flange (trykfilterhoved)	11.	Holder
4.	Flangehovedbolt (¼" x ¾")	8.	Flange (hastighedsreguleringsventil)		

2. Saml hastighedsreguleringens ventilmanifold, pakning og trykfilterhoved med en flangeklemme, og spænd med hånden (Figur 81A).
3. Ret en pakning ind mellem flangerne på hastighedsreguleringsventilen og omrøringsventilmanifolden (Figur 81A).
4. Saml hastighedsreguleringens ventilmanifold, pakning og omrøringsventilmanifold med en

flangeklemme, og spænd med hånden (Figur 81A).

5. Saml hastighedsreguleringsventilen til ventilbeslaget med de 2 flangehovedbolte og 2 flangelåsemøtrikker (Figur 81A), som du afmonterede i trin 3 af Afmontering af hastighedsreguleringens manifoldventil (side 63), og spænd møtrikken og bolten til mellem 10 og 12 Nm.
6. Saml udgangsfittingen på koblingsfittingen nederst på manifolden til hastighedsregulerings-ventilen (Figur 81B).
7. Fastgør udgangsfittingen på koblingsfittingen ved at indsætte en holder i udgangsfittingens stik (Figur 81B).
8. Hvis du har løsnet monteringsboltene og -møtrikkerne til trykfilterhovedet, skal du spænde dem med et moment på 10 til 12 Nm.

Montering af omøringsmanifold-ventilen

1. Ret flangen på omrøringsventilmanifolden, 1 pakning og flangen på omrøringsomløbsventilen ind (Figur 82A).

   Bemærk: Løsn om nødvendigt monteringsbolte og -møtrikker til hovedsektionsventilen efter behov for at opnå frigang.

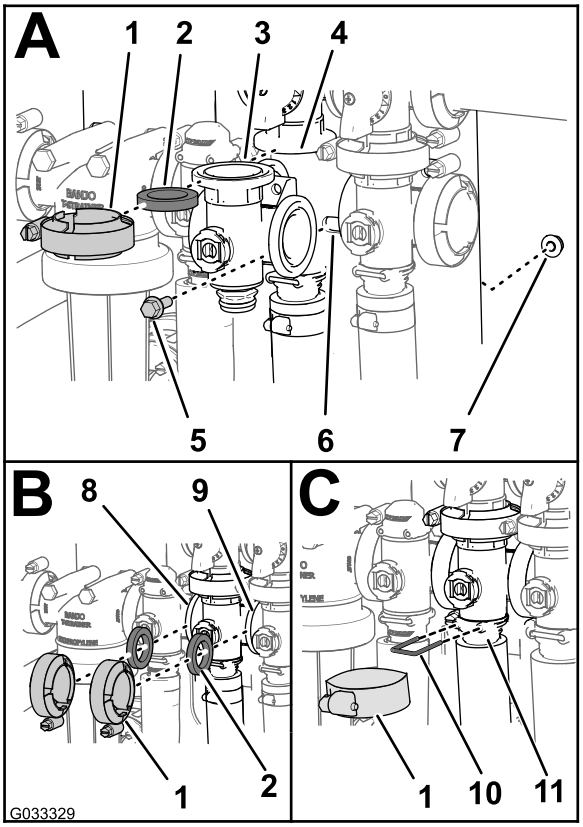

g033329

Figur 82

1.	Flangeklemme	7.	Flangelåsemøtrik
2.	Pakning	8.	Flange (hastighedsregule-ringsventil)
3.	Manifold (omrøringsventil)	9.	Flange (hovedsektions-ventil)
4.	Flange (manifold – omrøringsomløbsventil)	10.	Holder
5.	Flangehovedbolt	11.	Sokkel (udgangsfitting)
6.	Ventilbeslag		

2. Saml omrøringsomløbsventilen, pakningen og omrøringsventilmanifolden ved hjælp af en klemme, der strammes med hånden (Figur 82A).
3. Ret en pakning ind mellem flangerne på hastighedsreguleringsventilen og omrøringsventilmanifolden (Figur 82B).
4. Saml pakningen og omrøringsventilmanifolden med en klemme, der strammes med hånden (Figur 82B).
5. Ret en pakning ind mellem flangerne i omrø-ringsventilmanifolden og hovedsektionsventilen (Figur 82B).
6. Saml omrøringsventilmanifolden, pakningen og hovedsektionsventilen ved hjælp af en klemme, der strammes med hånden (Figur 82B).
7. Saml omrøringsventilmanifolden og soklen med en klemme, der strammes med hånden (Figur 82C).

8. Fastgør endedækselfittingen på udgangsfittingen ved at indsætte en holder i udgangsfittingens sokkel (Figur 82C).
9. Saml omrøringsventilen til ventilbeslaget med flangehovedskruen og flangelåsemøtrikken, som du fjernede i trin 3 af Afmontering af omrøringsmanifoldventilen (side 64), og spænd møtrikken og skruen til mellem 1017 og 1243 Ncm.
10. Hvis du har løsnet hovedsektionsventilens monteringsbeslag, skal du tilspænde møtrikken og bolten med et moment på 1978 til 2542 Ncm.

Montering af hovedsektionsmanifoldventilen

1. Ret flangen på hovedsektionsventilmanifolden, 1 pakning, og flangen på hovedsektionens omløbsventil (Figur 83A) ind efter hinanden.

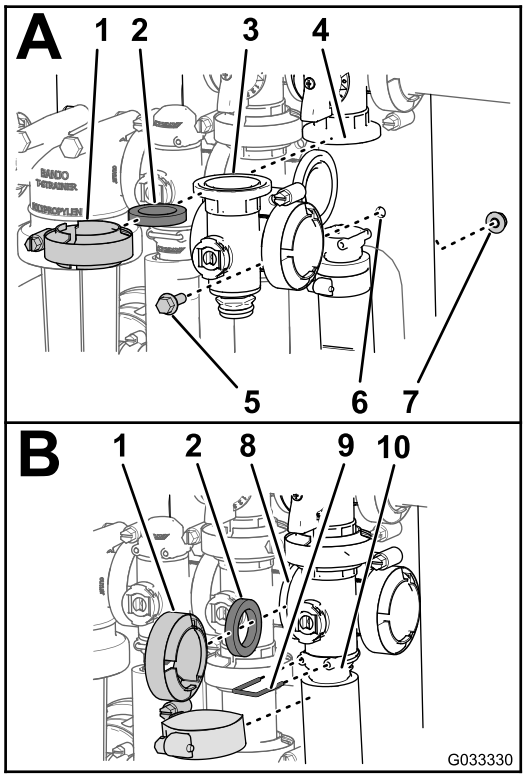

g033330

Figur 83

1.	Flangeklemme	6.	Ventilbeslag
2.	Pakning	7.	Flangelåsemøtrik
3.	Manifold (hovedsektionsventil)	8.	Flange (omrøringsventil)
4.	Flange (omløb – hovedsektionsventil)	9.	Holder
5.	Flangehovedbolt	10.	Sokkel (udgangsfitting)

2. Saml hovedsektionsventilmanifolden, pakningen og hovedsektionens omløbsventil ved hjælp af en klemme, der strammes med hånden (Figur 83A).
3. Ret flangen på hovedsektionsventilmanifolden, en pakning og omrøringsventilmanifolden (Figur 83B) ind efter hinanden.
4. Saml hovedsektionsventilmanifolden, pakningen og omrøringsventilmanifolden med en klemme, der strammes med hånden (Figur 83B)
5. Ret flangen på hovedsektionsventilmanifolden, 1 pakning og hovedsektionshuset (Figur 83B) ind efter hinanden.
6. Saml hovedsektionsventilmanifolden og soklen med en klemme, der strammes med hånden (Figur 83B).
7. Fastgør endedækselfittingen på udgangsfittingen ved at indsætte en holder i udgangsfittingen (Figur 83B).
8. Saml omrøringsventilen til ventilbeslaget med flangehovedskruen og flangelåsemøtrikken, som du fjernede i trin 3 af Afmontering af hovedsektionsmanifoldventilen (side 65), og spænd møtrikken og skruen til mellem 1017 og 1243 Ncm.

Montering af sektionsmanifold-ventilen

1. Sæt manifoldventilens øvre endedækselfitting ind i omløbsfittingen (Figur 84A).

   Bemærk: Løsn om nødvendigt omløbsfittingens monteringsbolte og -møtrikker for at opnå frigang.

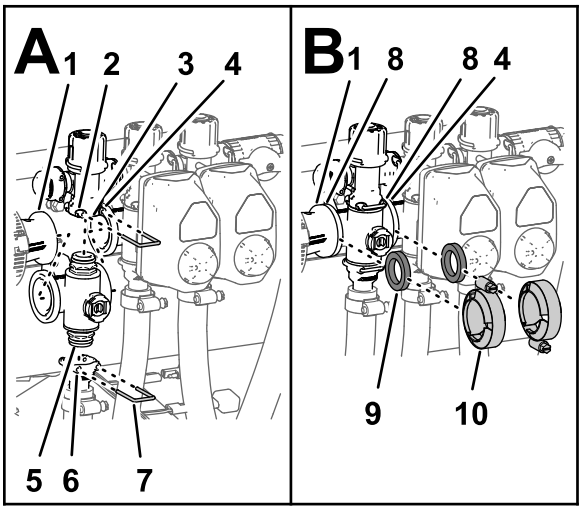

g238558

Figur 84

1.	Flange (reduktionskobling)	6.	Sokkel (udgangsfitting)
2.	Sokkel (omløbsfitting)	7.	Holder
3.	Omløbsfitting	8.	Flange (manifold – sektionsventil)
4.	Flange (manifold ved siden af – omrøringsventil)	9.	Pakning
5.	Endedækselfitting (manifoldventilsamling)	10.	Flangeklemme

2. Fastgør endedækselfittingen på omløbsfittingen ved at indsætte en holder i omløbsfittingens sokkel (Figur 84A).
3. Saml udgangsfittingen på manifoldventilens nedre endedækselfitting (Figur 84A).
4. Fastgør endedækselfittingen på udgangsfittingen ved at indsætte en holder i udgangsfittingens sokkel (Figur 84A).
5. Ret en pakning ind mellem flangerne på reduktionskoblingen og sektionsventilmanifolden (Figur 84B).
6. Monter reduktionskoblingen, pakningen og sektionsventilmanifolden med en klemme, og spænd til med håndkraft (Figur 84B).
7. Hvis du monterer de 2 sektionsventiler yderst til venstre, skal du rette en pakning ind mellem flangerne på de 2 tilstødende sektionsventilmanifolder (Figur 84B).
8. Saml de 2 tilstødende sektionsventilmanifolder og pakningen med en klemme, og spænd til med håndkraft (Figur 84B).
9. Saml ventilerne til ventilbeslaget til venstre og højre bomsektionsventiler ved hjælp af flangehovedbolten og flangelåsemøtrikken, som du fjernede i trin 3 af Afmontering af sektionsmanifoldventilen (side 65), og spænd møtrikkerne og boltene med et moment på 10 til 12 Nm.
10. Hvis du løsnede monteringsboltene og -møtrikkerne til omløbsfittingen, skal du spænde dem med et moment på mellem 10 og 12 Nm.

Montering af ventilaktuatoren

1. Ret aktuatoren ind efter manifoldventilen (Figur 67).
2. Fastgør aktuatoren og ventilen ved hjælp af den holder, som du fjernede i trin 3 under Afmontering af ventilaktuatoren (side 63).
3. Tilslut stikket med 3 ben på ventilaktuatorens ledningsnet til stikket med 3 sokler på sprøjtens ledningsnet.

Opbevaring

Sikkerhed i forbindelse med opbevaring

- Sluk for motoren, tag nøglen ud (hvis udstyret hermed), og vent, til al bevægelse standser, før du forlader førersædet. Lad maskinen køle af, inden du justerer, efterser, rengør eller stiller den til opbevaring.
- Opbevar ikke maskinen eller brændstofbeholdere, hvor der er åben ild, gnister eller vågeblus som f.eks. på en vandvarmer eller andre apparater.

Klargøring af sprøjtesystemet

1. Anbring sprøjten på en plan flade, aktiver parkeringsbremsen, sluk for pumpen, sluk for motoren, og tag nøglen ud.
2. Fjern snavs og skidt fra hele maskinen, herunder ydersiden af ribberne på motorens topstykke og blæserhuset.

   Vigtigt: **Du kan vaske maskinen med et mildt rengøringsmiddel og vand. Vask *ikke* maskinen med *højtryksrens*. Hvis maskinen højtryksrenses, kan det beskadige det elektriske system og fjerne nødvendigt smørefedt fra friktionssteder. Undgå overdreven brug af vand, særligt i nærheden af kontrolpanelet, lygter, motoren og batterierne.**
3. Rengør sprøjtesystemet. Se Rengøring (side 62).
4. Rengør kugleventilen i ventilenheden. Se Rengøring af manifoldventilen (side 66).
5. Forbered sprøjtesystemet, som følger:
   A. Tøm vandtanken.
   B. Tøm sprøjtesystemet så fuldstændigt, som det er muligt.
   C. Forbered en rusthæmmende frostvæskeopløsning, som ikke er baseret på alkohol, i henhold til producentens anvisninger.
   D. Hæld frostvæskeopløsningen ned i ferskvandstanken, sprøjtetanken og, hvis den er installeret, skylletanken (ekstraudstyr).
   E. Hvis skylletanken (ekstraudstyr) er installeret, skal frostvæskeopløsningen i denne pumpes ind i sprøjtetanken.
   F. Lad sprøjtepumpen køre i et par minutter for at lade frostvæskeopløsningen cirkulere rundt i sprøjtesystemet og eventuelt sprøjtetilbehør, der er monteret.

      Sprøjt frostvæskeopløsningen ud af sprøjtedyserne.
   G. Tøm tanken til rent vand og sprøjtesystemet så fuldstændigt, som det er muligt.
6. Brug bomsektionens løftekontakter til at hæve de ydre bomsektioner. Hæv sektionerne, indtil de er trukket helt tilbage i bomtransportholderen og danner "X"-transportpositionen, og sektionscylinderne er trukket helt tilbage.

   Bemærk: Sørg for, at sektionscylindrene er trukket helt tilbage, så aktuatorstangen ikke beskadiges.

Udførelse af serviceprocedurerne

1. Kontroller, om bremserne virker. Se Eftersyn af bremserne (side 55).
2. Udfør serviceeftersyn af luftfilteret. Se Eftersyn af luftfilteret (side 47).
3. Smør sprøjten. Se Smøring (side 45).
4. Skift krumtaphusolien. Se Skift af motorolien (side 48).
5. Kontroller lufttrykket i dækkene. Se Kontrol af lufttrykket i dækket (side 22).

Klargøring af motoren og batteriet

1. Ved opbevaring i mere end 30 dage skal brændstofsystemet forberedes på følgende måde:
   A. Tilsæt en petroleumbaseret stabilisator til brændstoffet i tanken.

      Følg blandingsanvisningerne fra stabilisatorfabrikanten. Anvend ikke alkoholbaseret stabilisator (ethanol eller metanol).

      Bemærk: Brændstofstabilisator er mest effektiv, når den blandes med frisk benzin og altid anvendes.
   B. Lad motoren køre for at fordele brændstoffet, der er tilsat stabilisator, i brændstofsystemet (5 minutter).
   C. Sluk for motoren, lad den køle af, og dræn brændstoftanken.

D. Start motoren igen, og lad den køre, indtil den stopper.

E. Giv motoren choker.

F. Start motoren, og lad den køre, indtil den ikke vil starte igen.

G. Brændstof skal bortskaffes på forsvarlig vis. Det kan genbruges i overensstemmelse med gældende retningslinjer.

Vigtigt: **Stabilisator/brændstof tilsat stabilisator må ikke opbevares i mere end 90 dage.**

2. Fjern tændrørene, og kontroller deres tilstand. Se Afmontering af tændrørene (side 49).

3. Når tændrørene er afmonteret fra motoren, hældes der to spiseskefulde motorolie ned i tændrørshullet.

4. Brug den elektriske starter til at tørne motoren for at fordele olien i cylinderen.

5. Monter tændrørene, og tilspænd dem til det anbefalede moment. Se Montering af tændrørene (side 50).

   Bemærk: Sæt ikke kablet på tændrøret/tænd-rørene.

6. Fjern batteriet fra chassiset, kontroller elektrolytstanden og lad batteriet helt op. Se Afmontering af batteriet (side 52).

   Bemærk: Batterikabler må ikke være sluttet til batteripolerne under opbevaring.

   Vigtigt: **Batteriet skal være fuldt opladet for at undgå, at det fryser og beskadiges ved temperaturer på under 0 °C. Et fuldt opladet batteri bevarer opladningen i cirka 50 dage ved temperaturer under 4 °C. Hvis temperaturerne er over 4 °C, skal vandstanden i batteriet kontrolleres, og batteriet skal oplades hver 30 dage.**

Klargøring af maskinen

1. Kontroller og stram alle bolte, møtrikker og skruer. Reparer eller udskift alle beskadigede dele.

2. Kontroller alle sprøjteslangernes tilstand, og udskift dem, der er beskadigede eller slidte.

3. Stram alle slangefittingerne.

4. Mal alle ridsede eller blotlagte metaloverflader. Maling kan købes hos en autoriseret Toro-forhandler.

5. Opbevar maskinen i en ren, tør garage eller et rent, tørt opbevaringsområde.

6. Fjern tændingsnøglen, og læg den et sikkert sted, der er utilgængeligt for børn.

7. Tildæk maskinen for at beskytte den og holde den ren.

Fejlfinding

Fejlfinding for motoren og maskinen

Problem	Mulig årsag	Afhjælpning
Starteren tørner ikke.	1. Gearstangen er i et andet gear end NEUTRAL (frigear).	1. Træd på bremsepedalen, og flyt gearstangen til positionen NEUTRAL (frigear).
	2. De elektriske forbindelser er rustne eller løse.	2. Kontroller, om de elektriske tilslutninger har forbindelse.
	3. Der er sprunget en sikring, eller den sidder løst.	3. Fastgør eller udskift sikringen.
	4. Batteriet er afladet.	4. Oplad eller udskift batteriet.
	5. Sikkerhedslåsesystemet fungerer ikke korrekt.	5. Kontakt en autoriseret Toro-forhandler.
	6. En startmotor eller magnetventil i startmotoren er defekt.	6. Kontakt en autoriseret Toro-forhandler.
	7. De indvendige motorkomponenter er brændt sammen.	7. Kontakt en autoriseret Toro-forhandler.
Motoren tørner, men starter ikke.	1. Brændstoftanken er tom.	1. Fyld frisk benzin på tanken.
	2. Der er snavs, vand eller gammelt brændstof i brændstofsystemet.	2. Dræn og skyl brændstofsystemet, og hæld frisk brændstof på.
	3. Brændstofslangen er tilstoppet.	3. Rens, eller udskift brændstofsystemet.
	4. Tændrørskablet er ikke tilsluttet.	4. Tilslut tændrøret.
	5. Et tændrør er beskadiget eller snavset.	5. Udskift tændrøret.
	6. Afbryderrelæet er ikke koblet til.	6. Kontakt en autoriseret Toro-forhandler.
	7. Tændingen er i stykker.	7. Kontakt en autoriseret Toro-forhandler.
Motoren starter, men bliver ikke ved med at køre.	1. Brændstoftankens aftræk er begrænset.	1. Udskift brændstofdækslet.
	2. Der er snavs eller vand i brændstofsystemet.	2. Dræn og skyl brændstofsystemet, og hæld frisk brændstof på.
	3. Brændstoffilteret er tilstoppet.	3. Udskift brændstoffilteret.
	4. Der er sprunget en sikring, eller den sidder løst.	4. Sæt sikring rigtigt, eller udskift den.
	5. Brændstofpumpen er i stykker.	5. Kontakt en autoriseret Toro-forhandler.
	6. Karburatoren er i stykker.	6. Kontakt en autoriseret Toro-forhandler.
	7. Der er løse ledninger eller dårlige forbindelser.	7. Kontroller og stram ledningsforbindelserne.
	8. Topstykkets pakning er i stykker.	8. Kontakt en autoriseret Toro-forhandler.
Motoren kører, men banker eller sætter ud.	1. Der er snavs, vand eller gammelt brændstof i brændstofsystemet.	1. Dræn og skyl brændstofsystemet, og hæld frisk brændstof på.
	2. Et tændrørskabel er løst.	2. Tilslut tændrørskablet.
	3. Et tændrør er i stykker.	3. Udskift tændrøret.
	4. Der er løse ledninger eller dårlige forbindelser.	4. Kontroller og stram ledningsforbindelserne.
	5. Motoren er overophedet.	5. Se "Motoren overopheder" i Fejlfinding for motoren og maskinen.

Problem	Mulig årsag	Afhjælpning
Motoren går ikke i tomgang.	1. Brændstoftankens aftræk er begrænset. 2. Der er snavs, vand eller gammelt brændstof i brændstofsystemet. 3. Et tændrør er beskadiget eller i stykker. 4. Karburatorens tomgangskanaler er tilstoppede. 5. Justeringsskruen til tomgangshastighed er ikke indstillet korrekt. 6. Brændstofpumpen er i stykker. 7. Der er lav kompression. 8. Luftfilterelementet er snavset.	1. Udskift brændstofdækslet. 2. Dræn og skyl brændstofsystemet, og hæld frisk brændstof på. 3. Udskift tændrøret. 4. Kontakt en autoriseret Toro-forhandler. 5. Kontakt en autoriseret Toro-forhandler. 6. Kontakt en autoriseret Toro-forhandler. 7. Kontakt en autoriseret Toro-forhandler. 8. Rengør, eller udskift elementet.
Motoren overopheder.	1. Oliestanden i krumtaphuset er mangelfuld. 2. Der er for stor belastning. 3. Luftindtagsskærmene er snavsede. 4. Køleribberne og luftpassagerne under motorens blæserhus og/eller den roterende luftindtagsskærm er tilstoppet. 5. Brændstofblandingen er for tynd.	1. Påfyld eller tøm, indtil olien når op til mærket FULL (fuld). 2. Mindsk belastningen. Kør med lavere hastighed. 3. Rengør ved hver anvendelse. 4. Rengør ved hver anvendelse. 5. Kontakt en autoriseret Toro-forhandler.
Motoren mister kraft.	1. Oliestanden i krumtaphuset er mangelfuld. 2. Luftfilterelementet er snavset. 3. Der er snavs, vand eller gammelt brændstof i brændstofsystemet. 4. Motoren er overophedet. 5. Et tændrør er beskadiget eller snavset. 6. Udluftningshullet i brændstoftankens udluftningsfitting er tilstoppet. 7. Der er lav kompression.	1. Påfyld eller tøm til mærket FULL (fuld). 2. Rengør eller udskift. 3. Dræn og skyl brændstofsystemet, og hæld frisk brændstof på. 4. Se *Motoren overopheder*. 5. Udskift tændrøret. 6. Udskift brændstofdækslet. 7. Kontakt en autoriseret Toro-forhandler.
Der er en unormal vibration eller støj.	1. Motorens monteringsbolte er løse. 2. Der er et problem med motoren.	1. Tilspænd motorens monteringsbolte. 2. Kontakt en autoriseret Toro-forhandler.
Maskinen fungerer ikke eller kører trægt i begge retninger, da motoren går i stå eller sætter ud.	1. Parkeringsbremsen er aktiveret.	1. Deaktiver parkeringsbremsen.
Maskinen fungerer ikke i nogen retninger.	1. Gearstangen er i positionen NEUTRAL (frigear). 2. Parkeringsbremsen er ikke deaktiveret, eller den kan ikke deaktiveres. 3. Gearkassen er i stykker. 4. Ledforbindelsen kræver justering eller udskiftning. 5. Drivakslen eller hjulnavskilen er blevet beskadiget.	1. Træd på bremsen, og sæt gearstangen i gear. 2. Deaktiver parkeringsbremsen, eller kontroller ledforbindelsen. 3. Kontakt en autoriseret Toro-forhandler. 4. Kontakt en autoriseret Toro-forhandler. 5. Kontakt en autoriseret Toro-forhandler.

Fejlfinding i sprøjtesystemet

Problem	Mulig årsag	Afhjælpning
En sektion sprøjter ikke.	1. Den elektriske forbindelse på sektionsventilen er snavset eller frakoblet. 2. Der er en sprunget sikring. 3. En slange er blevet klemt. 4. Et sektionsomløb er justeret forkert. 5. Der er en beskadiget sektionsventil. 6. Det elektriske system er beskadiget.	1. Deaktiver ventilen manuelt. Frakobl den elektriske konnektor på ventilen, og rengør alle kabler. Tilslut den derefter. 2. Kontroller sikringerne, og udskift dem om nødvendigt. 3. Reparer eller udskift slangen. 4. Juster sektionsomløbet. 5. Kontakt en autoriseret Toro-forhandler. 6. Kontakt en autoriseret Toro-forhandler.
En sektion afbrydes ikke.	1. Sektionsventilen er beskadiget.	1. Demonter sektionsventilen. Se afsnittet Rengøring af sprøjtens ventiler. Inspicer alle dele, og udskift de dele, der er beskadiget.
Der er en lækage i en sektionsventil.	1. En pakning eller et ventilsæde er slidt eller beskadiget.	1. Afmonter ventilen, og udskift pakningerne ved hjælp af ventilreparationssættet. Kontakt en autoriseret Toro-forhandler.
Sprøjtedysen/-erne drypper, når sektionskontakten/-erne afbrydes	1. Der er ophobet snavs mellem dyseenheden og kontraventilens membran.	1. Rengør dyseenheden og membranen. Se Rengøring af dyseenheden og kontraventilens membran.
Trykket falder, når en sektion aktiveres.	1. Sektionsomløbet er justeret forkert. 2. Der sidder noget på tværs i sektionens ventilhus. 3. Et dysefilter er beskadiget eller tilstoppet.	1. Juster sektionsomløbet. 2. Fjern indgangs- og udgangsforbindelserne til sektionsventilen, og fjern eventuelle forhindringer. 3. Fjern og efterse alle dyser.
Når du afbryder sektionerne, opstår der en trykændring, når du sætter omrøringskontakten i positionen ON (til).	1. Omrøringsomløbsventilen er ikke kalibreret.	1. Kalibrer omrøringsomløbsventilen.
Når du sprøjter med flere sektioner, ændres trykket, når du afbryder en sektion.	1. Sektionsomløbsventilen er ikke kalibreret for de valgte sprøjtedyser.	1. Kalibrer sektionsomløbsventilen.
Når sprøjtearbejdet er afsluttet, er der mere væske i tanken end forventet.	1. Væskebehovet blev ikke beregnet korrekt 2. Sprøjtesystemet er ikke kalibreret	1. Brug dysediagrammet for at se den korrekte dyse til doseringen. 2. Udfør en gennemstrømningskalibrering og en hastighedskalibrering.
Sprøjtetanken løber uventet tør for væske under sprøjtearbejdet.	1. Væskebehovet blev ikke beregnet korrekt. 2. Sprøjtesystemet er ikke kalibreret.	1. Brug dysediagrammet for at se den korrekte dyse til doseringen. 2. Udfør en gennemstrømningskalibrering og en hastighedskalibrering.

Diagrammer

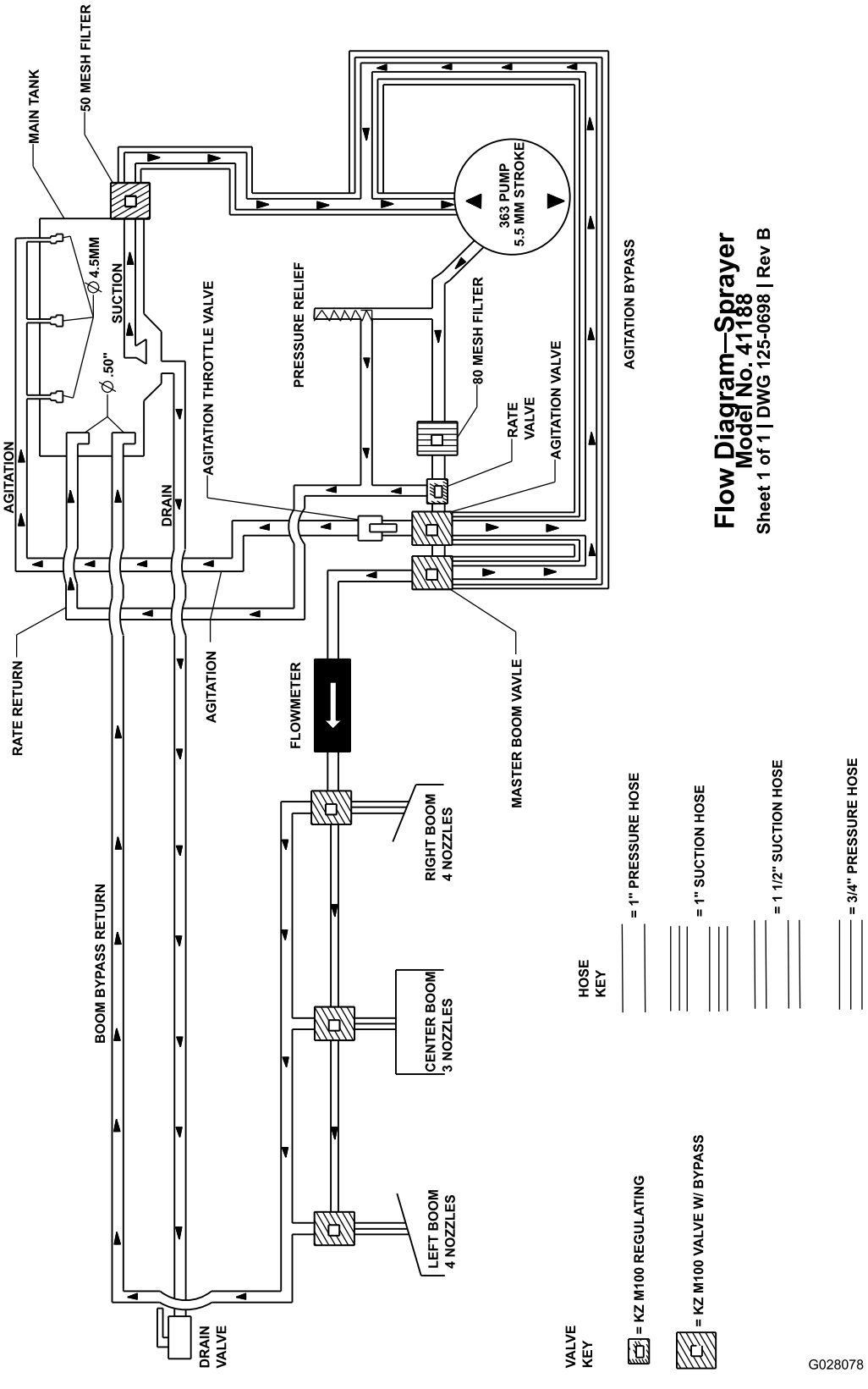

Diagram over sprøjtesystemet (Rev. DWG 125-0698 Rev B)

EEA/UK-erklæring om beskyttelse af privatlivets fred

Toros brug af dine personlige oplysninger

The Toro Company ("Toro") respekterer dit privatliv. Når du køber vores produkter, indsamler vi visse oplysninger om dig, enten direkte fra dig eller igennem din lokale Toro-virksomhed eller -forhandler. Toro bruger disse oplysninger til at opfylde kontraktmæssige forpligtelser – såsom til at registrere din garanti, behandle dit garantikrav eller kontakte dig i tilfælde af en produkttilbagekaldelse – og til lovlige forretningsformål – såsom til at måle kundetilfredshed, forbedre vores produkter eller give dig produktoplysninger, som kan være interessante for dig. Toro kan dele dine oplysninger med vores datterselskaber, søsterselskaber, forhandlere eller andre forretningspartnere i forbindelse med disse aktiviteter. Vi kan også videregive personlige oplysninger, når loven kræver det eller i forbindelse med salg, køb eller fusion af virksomheder. Vi sælger aldrig dine personlige oplysninger til andre virksomheder med henblik på markedsføring.

Opbevaring af dine personlige oplysninger

Toro opbevarer dine personlige oplysninger så længe, det er relevant for ovenstående formål og i overensstemmelse med lovmæssige krav. Yderligere oplysninger om gældende opbevaringsperioder fås ved at kontakte legal@toro.com.

Toros forpligtelse i forbindelse med sikkerhed

Dine personlige oplysninger kan blive behandlet i USA eller et andet land, der har en mindre restriktiv databeskyttelseslovgivning end i dit bopælsland. Når vi sender dine oplysninger ud af dit bopælsland, træffer vi lovmæssigt påkrævede foranstaltninger for at sikre, at passende sikkerhedsforanstaltninger er på plads, så dine oplysninger beskyttes og behandles sikkert.

Adgang og rettelser

Du kan have ret til at rette eller gennemgå dine personlige oplysninger eller gøre indsigelse mod eller begrænse behandlingen af dine data. For at gøre det skal du kontakte os pr. e-mail på legal@toro.com. Hvis du har spørgsmål til den måde, Toro har håndteret dine oplysninger på, opfordrer vi dig til at rette dem direkte til os. Bemærk, at personer bosiddende i Europa har ret til klage til deres datatilsynsmyndighed.

Advarselsinformation i henhold til California Proposition (erklæring) nr. 65

Hvad betyder denne advarsel?

Du kan komme ud for at se et produkt til salg, der er forsynet med et advarselsmærkat som det følgende:

WARNING: Cancer and Reproductive Harm (ADVARSEL: Kræft og forplantningsskade) – www.p65Warnings.ca.gov.

Hvad er erklæring 65?

Erklæring 65 gælder for alle selskaber, der driver virksomhed i Californien, sælger produkter i Californien, eller fremstiller produkter, der kan sælges eller indføres i Californien. Den kræver, at Californiens guvernør fører og offentliggør en liste over kemikalier, der kan forårsage kræft, fosterskader og/eller anden skade på reproduktionsevnen. Listen, der opdateres hvert år, omfatter hundredvis af kemikalier, der findes i mange hverdagsartikler. Formålet med erklæring 65 er at informere offentligheden om udsættelse for disse kemikalier.

Erklæring 65 nedlægger ikke forbud mod salg af produkter, der indeholder disse kemikalier, men kræver i stedet advarsler på samtlige produkter, al produktemballage og produktets faglitteratur. Ydermere betyder en advarsel i henhold til erklæring 65 ikke, at et produkt er i strid med produktsikkerhedsstandarder eller -krav. Faktisk har den californiske regering præciseret, at en advarsel i henhold til erklæring 65 "ikke er det samme som en lovgivningsbeslutning om, hvorvidt et produkt er 'sikkert' eller 'usikkert'." Mange af disse kemikalier er blevet anvendt i hverdagsprodukter i mange år uden dokumenteret skadevirkning. Få yderligere oplysninger på https://oag.ca.gov/prop65/faqs-view-all.

En advarsel i henhold til erklæring 65 betyder, at en virksomhed enten (1) har evalueret eksponeringen og konkluderet, at den overskrider niveauet for "ingen betydelig risiko", eller (2) har valgt at forsyne produktet med en advarsel på grund af tilstedeværelsen af et kemikalie, der er anført på førnævnte liste, uden at der er blevet gjort forsøg på at evaluere eksponeringen.

Finder denne lovgivning anvendelse overalt?

Advarsler i henhold til erklæring 65 er kun påkrævede i henhold til californisk lovgivning. Disse advarsler ses i Californien inden for en bred vifte af miljøer, herunder, men ikke begrænset til, restauranter, købmandsforretninger, hoteller, skoler og hospitaler, og på en bred vifte af produkter. Derudover tilvejebringer nogle online- og postordreforhandlere advarsler i henhold til erklæring 65 på deres websites eller i kataloger.

Hvordan måler Californiens forbundsstatslige advarsler sig med de grænser, der er underlagt regeringen i Washington?

Standarder i henhold til erklæring 65 er ofte strengere end nationale og internationale standarder. Der er en række forskellige stoffer, som kræver en advarsel i henhold til erklæring 65 ved niveauer, der ligger langt under de nationale kontrolgrænser. For eksempel ligger advarlselsstandarden for bly i henhold til erklæring 65 på 0,5 µg/dag, hvilket er langt under nationale og internationale standarder.

Hvorfor er alle produkter af samme slags ikke forsynet med advarslen?

- Produkter, der sælges i Californien, kræver mærkning i henhold til erklæring 65, mens lignende produkter, der sælges andetsteds, ikke gør.
- Hvis en virksomhed, der er involveret i en retssag under erklæring 65, indgår et forlig, kan virksomheden pålægges at anvende erklæring 65-advarsler for sine produkter, mens andre virksomheder, der fremstiller lignende produkter, muligvis ikke er underlagt sådanne krav.
- Håndhævelsen af erklæring 65 er inkonsekvent.
- Virksomheder kan undlade at forsyne deres produkter med advarsler, hvis de konkluderer, at det ikke er påkrævet i henhold til erklæring 65. Fravær af advarsler på et produkt betyder ikke, at produktet er fri for de anførte kemikalier ved lignende niveauer.

Hvorfor inkluderer Toro denne advarsel?

Toro har valgt forsyne forbrugerne med så mange oplysninger som muligt, så de kan træffe kvalificerede beslutninger om de produkter, som de køber og bruger. Toro tilvejebringer i visse tilfælde advarsler på grundlag af viden om tilstedeværelsen af ét eller flere anførte kemikalier, uden at der er blevet foretaget vurdering af eksponeringen, eftersom ikke alle de anførte kemikalier er forsynet med krav til eksponeringsgrænser. Selvom eksponeringen fra Toros produkter kan være uvæsentlig eller ligge inden for intervallet, der "ikke udgør nogen betydelig risiko", har Toro for at være på den sikre side alligevel valgt at forsyne sine produkter med advarsler i henhold til erklæring 65. Hvis Toro ikke stiller disse advarsler til rådighed, kan virksomheden desuden sagsøges af staten Californien eller af private parter, der søger at håndhæve erklæring 65, og underlægges væsentlige sanktioner.

Toros garanti

Begrænset garanti på to år eller 1.500 timer

Fejl og produkter, der er dækket

The Toro Company garanterer, at dit Toro-produkt ("produktet") er frit for materiale- og fabrikationsfejl i 2 år eller 1.500 driftstimer,* alt efter hvad der måtte indtræde først. Denne garanti gælder for alle produkter med undtagelse af dybdeluftere (se de separate garantierklæringer for disse produkter). Hvis der forekommer en fejl, som er dækket af garantien, vil vi reparere produktet uden omkostninger for dig. Dette inkluderer fejldiagnose, arbejdsløn, reservedele og transport. Denne garanti træder i kraft på den dato, produktet leveres til den person, som oprindeligt køber det i detailleddet.
* Produkt udstyret med timetæller.

Sådan får du udført service, der er dækket af garantien

Det påhviler dig at underrette produktforhandleren eller den autoriserede produktforhandler, som du har købt produktet hos, så snart du tror, der er opstået en fejl, som er dækket af garantien. Hvis du har brug for hjælp til at finde frem til en produktforhandler eller en autoriseret forhandler, eller hvis du har spørgsmål vedrørende dine rettigheder eller ansvar i henhold til garantien, kan du kontakte os her:

Toro Commercial Products Service Department
8111 Lyndale Avenue South
Bloomington, MN 55420-1196, USA

+1–952–888–8801 eller +1–800–952–2740
E-mail: commercial.warranty@toro.com

Ejerens ansvar

Du er som ejer af produktet ansvarlig for at udføre den vedligeholdelse og de justeringer, som er nødvendige i henhold til din *betjeningsvejledning*. Reparationer af produktfejl, der skyldes manglende udførelse af nødvendig vedligeholdelse og justeringer, dækkes ikke af denne garanti.

Genstande og fejl, der ikke er dækket

Det er ikke alle produktfejl eller funktionsfejl, der måtte opstå i garantiperioden, som udgør materialefejl eller fejl i den håndværksmæssige udførelse. Denne garanti dækker ikke følgende:

- Produktfejl, som er en følge af brug af ikke-originale Toro-reservedele eller af installation og brug af ekstra eller modificeret eller ikke-originalt Toro-tilbehør og -produkter.
- Produktfejl, som er en følge af manglende udførelse af anbefalet vedligeholdelse og/eller justeringer.
- Produktfejl, der stammer fra brug af produktet på ødelæggende, uagtsom eller hensynsløs vis.
- Reservedele, der bruges op, og som ikke er defekte. Eksempler på reservedele, som forbruges eller opbruges under normal betjening af produktet, omfatter, men er ikke begrænset til, bremseklodser og -belægninger, koblingsbelægninger, skæreknive, knivcylindre, ruller og lejer (forseglede eller smørbare), bundknive, tændrør, styrehjul og lejer, dæk, filtre, remme samt visse sprøjtekomponenter, f.eks. membraner, dyser, flowmålere og kontraventiler.
- Fejl, der forårsages af eksterne forhold, herunder, men ikke begrænset til, vejrlig, opbevaringsforhold, forurening og brug af ikke-godkendte brændstoffer, kølevæsker, smøremidler, tilsætningsstoffer, gødningsmidler, vand og kemikalier.
- Funktions- eller driftsfejl forårsaget af brændstoffer (f.eks. benzin, diesel eller biodiesel), der ikke overholder deres respektive branchestandarder.
- Normal støj, vibration, slid og ælde samt nedbrydning. Normalt slid omfatter, men er ikke begrænset til, beskadigelse af sæder som følge af slitage eller afslidning, slid på malede overflader, ridsede mærkater eller vinduer.

Reservedele

Reservedele, der planmæssigt skal udskiftet i forbindelse med nødvendig vedligeholdelse, er kun dækket af garantien i tidsrummet frem til det planmæssige tidspunkt for udskiftning af den pågældende reservedel. Reservedele, der udskiftes i henhold til denne garanti, er dækket af garantien i den originale produktgarantis løbetid og bliver Toros ejendom. Toro træffer endelig beslutning om, hvorvidt en reservedel eller en samlet enhed skal repareres eller udskiftes. Toro har ret til at bruge fabriksrenoverede reservedele til reparationer, der er dækket af garantien.

Garanti på dybdeafladnings- og litium-ion-batterier

Dybdeafladnings- og litium-ion-batterier kan levere et samlet, specificeret antal kilowatttimer i løbet af deres levetid. Brugs-, opladnings- og vedligeholdelsesteknikker kan forlænge eller forkorte den samlede batterilevetid. I takt med at batterierne i dette produkt forbruges, vil mængden af nyttigt arbejde mellem opladningsintervaller langsomt formindskes, indtil batteriet er helt faldt. Udskiftning af slidte batterier som følge af normalt forbrug påhviler ejeren af produktet. Bemærk (kun litiumionbatteri): Se batteriets garanti for at få yderligere oplysninger.

Levetidsgaranti for krumtapaksel (kun for modellen ProStripe 02657)

ProStripe, der er forsynet med en original Toro-friktionsskive og en original Toro-knivbremsekobling (integreret samling bestående af knivbremsekobling (BBC) + friktionsskive) som originalt udstyr, og som bruges af den oprindelige køber i overensstemmelse med anbefalet drift og vedligeholdelse, er dækket af en levetidsgaranti i forhold til bøjning af motorens krumtapaksel. Maskiner udstyret med friktionsskiver, knivbremsekobling (BBC) og andre sådanne enheder er ikke dækket af levetidsgarantien for krumtapakslen.

Omkostninger til vedligeholdelse afholdes af ejeren

Motorjustering, smøring, rengøring og polering, udskiftning af filtre, kølervæske og udførelse af anbefalet vedligeholdelse er eksempler på normal service, som Toro-produkter kræver, og omkostninger i forbindelse hermed afholdes af ejeren.

Generelle betingelser

Det eneste retsmiddel, du har til rådighed i henhold til nærværende garanti, er reparation hos en autoriseret Toro-forhandler.

The Toro Company er ikke ansvarlig for følgeskader eller indirekte eller hændelige skader i forbindelse med brugen af de Toro-produkter, der er dækket af nærværende garanti, herunder omkostninger eller udgifter til at fremskaffe erstatningsudstyr eller service i de perioder, der med rimelighed medgår i forbindelse med funktionsfejl eller manglende rådighed over produktet, mens der udføres reparationer i henhold til garantien. Bortset fra den emissionsgaranti, der er nævnt nedenfor, og kun såfremt denne måtte finde anvendelse, gives ingen anden udtrykkelig garanti. Alle underforståede garantier om salgbarhed og brugsegnethed er begrænset til denne udtrykkelige garantis varighed.

I visse stater er det ikke tilladt at fragå ansvar for hændelige og følgeskader eller at begrænse tidsrummet for en underforstået garantis varighed, så ovenstående ansvarsfragåelser og begrænsninger gælder muligvis ikke for dig. Denne garanti giver dig bestemte juridiske rettigheder, men derudover kan du også have andre rettigheder, som varierer fra stat til stat.

Bemærkning angående emissionsgaranti

Emissionskontrolsystemet på dit produkt kan være dækket at en separat garanti, som overholder de krav, der er fastsat af det amerikanske miljøbeskyttelsesagentur (Environmental Protection Agency, EPA) og/eller rådet for luftressourcer i Californien (California Air Resources Board, CARB). De timemæssige begrænsninger, der er anført ovenfor, gælder ikke for garantien på emissionskontrolsystemet. Der henvises til garantierklæringen om motoremissionsgaranti, som er vedlagt dit produkt eller er indeholdt i motorfabrikantens dokumentation.

Andre lande end USA og Canada

Kunder, som har købt Toro-produkter, der er eksporteret fra USA eller Canada, skal kontakte deres Toro-forhandler for at få en garantipolice, som gælder for deres land, provins eller stat. Såfremt du af en eller anden grund er utilfreds med din forhandlers service eller har problemer med at få oplysninger om garantien, bedes du kontakte dit autoriserede Toro-servicecenter.