Form No. 3435-857 Rev B

TORO®

Count on it.

Bruksanvisning

Åkgräsklippare i Z Master® Professional 6000-serien

med 122, 132 eller 152 cm TURBO FORCE®

Modellnr 72902TE—Serienr 400000000 och högre
Modellnr 72919TE—Serienr 400000000 och högre
Modellnr 72925TE—Serienr 400000000 och högre
Modellnr 72942TE—Serienr 400000000 och högre
Modellnr 72969TE—Serienr 400000000 och högre

Registrera din produkt på www.Toro.com.
Översättning av originalet (SV)

CE

3435-857 B

Produkten uppfyller alla relevanta europeiska direktiv. Mer information finns i produktens separata försäkran om överensstämmelse.

Se motortillverkarens information som medföljer maskinen.

Brutto- eller nettomoment: Motorns brutto- eller nettomoment verkstadsbedömdes av motortillverkaren i enlighet med SAE (Society of Automotive Engineers) J1940 eller J2723. Den här gräsklipparklassens faktiska motormoment kommer att vara avsevärt lägre då den är konfigurerad för att uppfylla säkerhetskrav, utsläppsföreskrifter och funktionella krav. Se motortillverkarens information som medföljer maskinen.

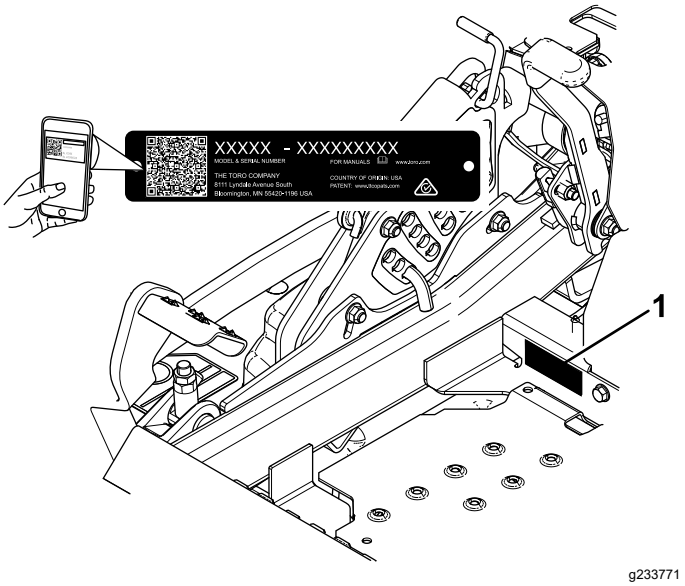

Figur 1

1. Plats för modell- och serienummer

Introduktion

Denna åkgräsklippare med roterande knivar är avsedd att användas av yrkesförare som har anlitats för kommersiellt arbete. Den är primärt konstruerad för att klippa gräs på väl underhållna gräsmattor runt bostäder eller kommersiella anläggningar. Det kan medföra fara för dig och kringstående om maskinen används i andra syften än vad som avsetts.

Läs den här informationen noga så att du lär dig att använda och underhålla produkten på rätt sätt och för att undvika person- och produktskador. Du är ansvarig för att produkten används på ett korrekt och säkert sätt.

Besök www.Toro.com om du behöver utbildningsmaterial för säkerhet och drift, information om tillbehör, hjälp med att hitta en återförsäljare eller om du vill registrera din produkt.

Kontakta en auktoriserad återförsäljare eller Toros kundservice och ha produktens modell- och artikelnummer till hands om du har behov av service, Toro-originaldelar eller ytterligare information. Figur 1 visar var på produkten modell- och serienumren sitter. Skriv numren i det tomma utrymmet.

Viktigt: **Skanna rutkoden på serienummerdekalen (i förekommande fall) med en mobil enhet för att få tillgång till information om garanti, reservdelar och annat.**

Modellnr _____

Serienr _____

Två ord används också i den här bruksanvisningen för att markera information. **Viktigt** anger speciell teknisk information och **Observera** anger allmän information som bör ges särskild uppmärksamhet.

Innehåll

Säkerhet 4
- Varningssymbol 4
- Allmän säkerhet 4
- Lutningsindikator 5
- Säkerhets- och instruktionsdekaler 6

Produktöversikt 14
- Reglage 14
- Specifikationer 16
- Maskiner med sidoutkast 16
- Maskiner med bakre utkast 17
- Redskap/tillbehör 17

Före körning 17
- Säkerhet före användning 17
- Fylla på bränsle 19
- Utföra dagligt underhåll 20
- Köra in en ny maskin 20
- Använda vältskyddet (störtbågen) 20
- Använda säkerhetssystemet 21
- Ställa in sätet 21
- Lossa spärren till sätet 22
- Ändra sätets fjädring 22
- Justera de bakre stötenheterna 22

© 2020—The Toro® Company

8111 Lyndale Avenue South
Bloomington, MN 55420

Kontakta oss på www.Toro.com.
Tryckt i USA

Med ensamrätt

Under arbetets gång 24
Säkerhet under användning..... 24
Sätta sig i förarsätet..... 26
Använda parkeringsbromsen..... 26
Använda knivreglagebrytaren (kraftuttaget) 27
Använda gasreglaget..... 27
Starta motorn..... 27
Stänga av motorn 28
Använda rörelsereglagespakarna..... 29
Köra maskinen 29
Använda sidoutkastet 30
Justera klipphöjden..... 30
Justera antiskalpvalsarna 31
Justera medarna 32
Justera utkastarskärmens vred..... 33
Ställa in utkastarskärmen 33
Arbetstips 34
Efter körning 35
Säkerhet efter användning..... 35
Använda bränslekranen..... 35
Använda drivhjulens utlösningsventiler..... 35
Transportera maskinen..... 36
Underhåll 38
Säkerhet vid underhåll..... 38
Rekommenderat underhåll 39
Förberedelser för underhåll 40
Använda Z Stand™ 40
Lossa klippdäckets kjol 41
Ta bort skyddsplåten..... 41
Smörjning 42
Smörja maskinen..... 42
Smörja klippdäckets lyftsvängarmar 42
Smörja klippdäcket 43
Smörja hjulsvängarmarna..... 44
Smörja svänghjulsnaven 44
Motorunderhåll 45
Motorsäkerhet 45
Serva luftrenaren 45
Serva motoroljan 46
Serva tändstiftet 48
Kontrollera gnistsläckaren 49
Underhålla bränslesystemet 50
Byta ut bränslefiltret..... 50
Serva bränsletanken..... 50
Underhålla elsystemet 51
Säkerhet för elsystemet..... 51
Utföra service på batteriet..... 51
Serva säkringarna 52
Underhålla drivsystemet 53
Kontrollera säkerhetsbältet..... 53
Kontrollera störtbågsvreden 53
Justera spårningen..... 54
Kontrollera däcktrycket..... 54
Kontrollera hjulmuttrarna 54
Kontrollera hjulnavets spårmutter 54
Justera hjulsvängarmarnas lager..... 55
Ta bort kopplingsmellanlägget 55
Underhålla kylsystemet 57
Rengöra motorfiltret och motoroljekylaren..... 57
Rengöra motorns kylflänsar och höljen 58
Kontrollera och rengöra hydraulenhetens höljen 58
Underhålla bromsarna 59
Justera parkeringsbromsen 59
Underhålla remmarna 60
Kontrollera remmarna..... 60
Byta ut klipparremmenför klippdäck med sidoutkast..... 60
Byta ut klipparremmen på klippdäck med bakre utkast 61
Byta ut hydraulpumpens drivrem 62
Underhålla styrsystemet 63
Justera reglagets läge 63
Justera rörelsereglagelänken 64
Justera rörelsereglagedämparen..... 65
Justera svängtappen för rörelsereglagens neutrallås 65
Underhålla hydraulsystemet 66
Säkerhet för hydraulsystemet 66
Specifikationer för hydraulvätskan 66
Kontrollera hydraulvätskan 66
Byta ut hydraulvätskan och hydraulfiltren 67
Klippdäcksunderhåll..... 68
Knivsäkerhet..... 68
Serva knivarna 68
Balansera klippdäcket 71
Demontera klippdäcket..... 72
Byta ut gräsriktaren 74
Rengöring 75
Rengöra under klippdäcket..... 75
Rengöra fjädringssystemet..... 75
Avfallshantering..... 75
Förvaring 76
Säker förvaring 76
Rengöring och förvaring 76
Felsökning 77
Scheman 80

Säkerhet

Maskinen har utformats i enlighet med specifikationerna i SS-EN ISO 5395:2013.

Varningssymbol

Denna varningssymbol (Figur 2), som används både i den här bruksanvisningen och på maskinen, gör dig uppmärksam på viktiga säkerhetsmeddelanden som du måste följa för att undvika olyckor.

Den här symbolen betyder: **OBS! VAR UPPMÄRKSAM! DET HANDLAR OM DIN SÄKERHET!**

g000502

Figur 2

Varningssymbol

Varningssymbolen visas ovanför den information som varnar dig för riskabla åtgärder eller situationer och följs av ordet **FARA**, **VARNING**eller **FÖRSIKTIGHET**.

FARA: Anger en överhängande fara som **kommer att** leda till allvarliga personskador eller dödsfall om den inte undviks.

VARNING: Anger en potentiellt farlig situation som **kan** leda till allvarliga personskador eller dödsfall om den inte undviks.

FÖRSIKTIGHET: Anger en potentiellt farlig situation som **kan** leda till lätta eller medelsvåra personskador.

Två andra beteckningar används för att markera information i denna bruksanvisning. **Viktigt** anger speciell teknisk information och **Observera** anger allmän information som är värd att notera.

Allmän säkerhet

Maskinen kan slita av händer och fötter och kasta omkring föremål. Den här gräsklipparen är konstruerad och testad för att vara säker, men underlåtenhet att följa säkerhetsanvisningar kan leda till personskador eller dödsfall.

- Läs, ta till dig och följ alla anvisningar och varningar i bruksanvisningen och annat utbildningsmaterial samt på maskinen, motorn och redskapen. Alla förare och mekaniker måste genomgå utbildning. Om en eller flera förare eller mekaniker inte förstår det språk som används i bruksanvisningen är det ägaren som ansvarar för att innehållet förklaras för dem. Andra språk kan vara tillgängliga på vår webbplats.
- Endast utbildade, ansvariga och fysiskt kapabla förare som är väl bekanta med säker drift, förarreglage samt säkerhetsskyltar och -anvisningar får använda maskinen. Låt aldrig barn eller personer som inte har fått nödvändig utbildning köra eller utföra underhåll på maskinen. Lokala föreskrifter kan begränsa användarens ålder.
- Håll alltid störtbågen låst i helt upprätt läge och använd säkerhetsbältet.
- Kör inte maskinen i närheten av stup, diken, flodbäddar, vatten eller andra faror eller i backar vars lutning överstiger 15 grader.
- Håll händer och fötter på avstånd från maskinens rörliga delar.
- Kör aldrig maskinen med skadade skydd, skärmar eller kåpor. Se alltid till att säkerhetsskärmar, skydd, kontakter och andra anordningar sitter på plats och är i gott fungerande skick.
- Stanna maskinen, stäng av motorn och ta ut nyckeln innan du utför service på, tankar eller rensar maskinen.

Lutningsindikator

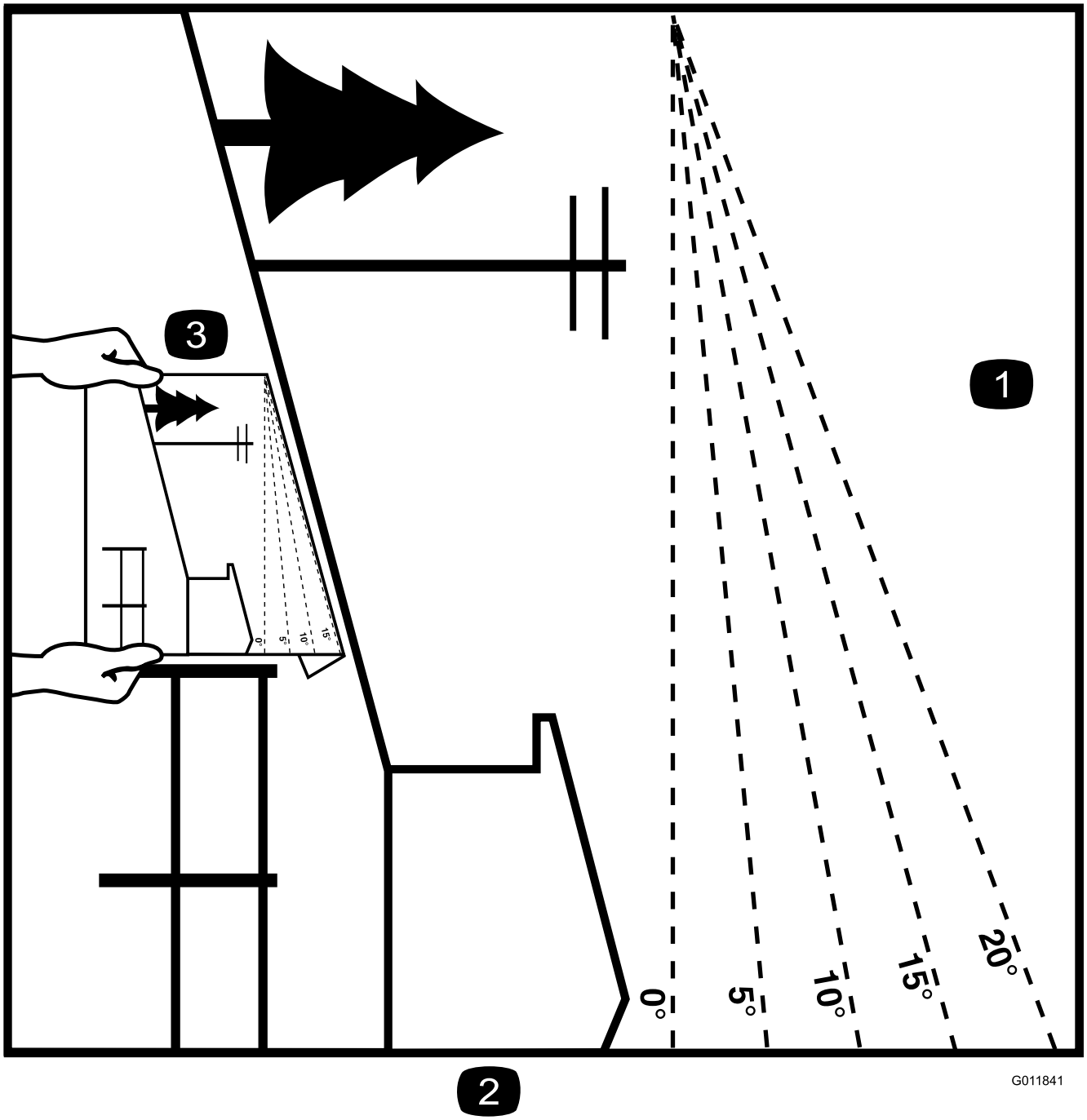

Figur 3

Du kan kopiera denna sida för personligt bruk.

1. Maximal lutning för maskinanvändning i sluttningar är **15 grader**. Använd lutningsdiagrammet för att bestämma en sluttnings lutning innan du kör i sluttningen. **Kör inte denna maskin i sluttningar vars lutning överstiger 15 grader.** Vik längs linjen för rekommenderad lutning.
2. Rikta in kanten efter en lodrät linje som ett träd, en byggnad, en staketstolpe eller liknande.
3. Exempel på hur du jämför sluttningen med den vikta kanten

Säkerhets- och instruktionsdekaler

Säkerhetsdekalerna och anvisningarna är fullt synliga för föraren och finns nära alla potentiella farozoner. Ersätt dekaler som har skadats eller saknas.

Batterisymboler

Vissa eller samtliga av dessa symboler finns på batteriet.

1. Explosionsrisk
2. Ingen eld, öppna lågor eller rökning
3. Brännskaderisk p.g.a. frätande vätskor/kemiska ämnen
4. Använd ögonskydd.
5. Läs *bruksanvisningen*.
6. Håll kringstående på avstånd från batteriet.
7. Använd ögonskydd; explosiva gaser kan orsaka blindhet och andra personskador.
8. Batterisyra kan orsaka blindhet eller allvarliga brännskador.
9. Spola ögonen omedelbart med vatten och sök läkarhjälp snabbt.
10. Innehåller bly – får inte kastas i hushållssoporna.

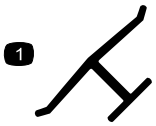

Tillverkarens logotyp

1. Märket visar att kniven är en originaldel från maskintillverkaren.

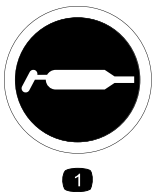

58-6520

1. Fett

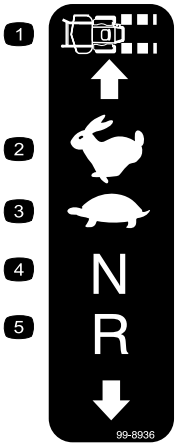

99-8936

1. Maskinhastighet
2. Snabbt
3. Långsamt
4. Neutral
5. Back

106-2655

1. Varning – rör eller närma dig inte remmar som är i rörelse. Ta ur nyckeln och läs anvisningarna innan du utför service eller underhåll.

106-5517

1. Varning – rör inte den heta ytan.

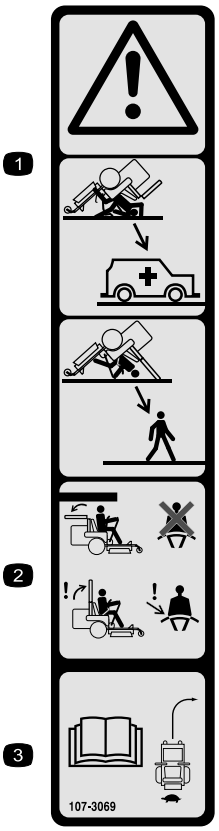

decal107-3069

107-3069

1. Varning – det finns inget vältskydd när störtbågen är nedfälld.
2. Minska risken för personskador och dödsfall i vältolyckor genom att hålla störtbågen uppfälld och låst samt använda säkerhetsbältet. Sänk inte ned störtbågen om det inte är absolut nödvändigt, och använd inte säkerhetsbältet när störtbågen är nedfälld.
3. Läs *bruksanvisningen*. Kör långsamt och försiktigt.

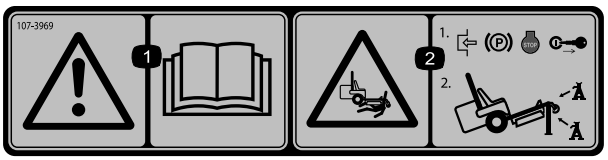

decal107-3969

107-3969

1. Varning – läs *bruksanvisningen*.
2. Risk för krosskada, klippare – koppla in parkeringsbromsen, stäng av motorn och ta ut nyckeln innan du arbetar under gräsklipparen.

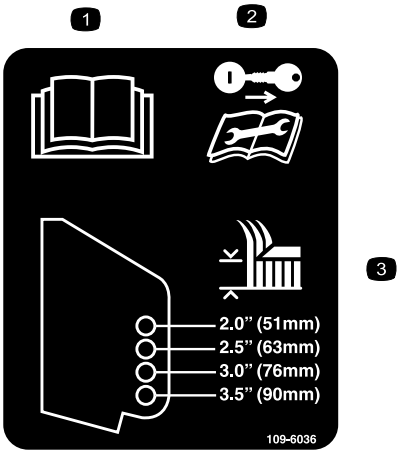

decal109-6036

109-6036

Endast maskiner med bakre utkast

1. Läs *bruksanvisningen*.
2. Ta ut nyckeln och läs instruktionerna innan du utför service eller underhåll.
3. Klipphöjd

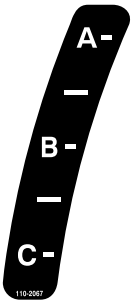

decal110-2067

110-2067

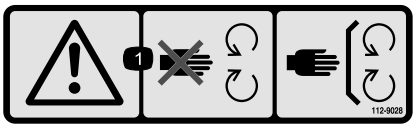

decal112-9028

112-9028

1. Varning – håll avståndet till rörliga delar och se till att alla skydd sitter på plats.

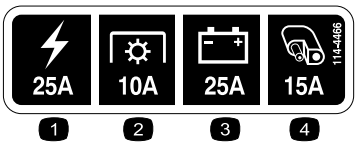

decal114-4466

114-4466

1. Huvud, 25 A
2. Kraftuttag, 10 A
3. Ladda, 25 A
4. Reserv, 15 A

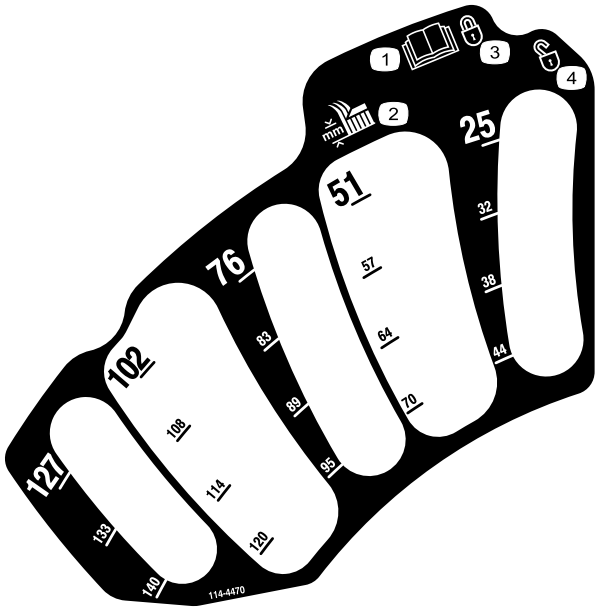

decal114-4470

114–4470

1. Läs *bruksanvisningen*.
2. Klipphöjd
3. Låst
4. Olåst

Endast maskiner med MyRide™

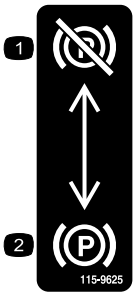

decal115-9625

115-9625

1. Parkeringsbroms – frigjord
2. Parkeringsbroms – ilagd

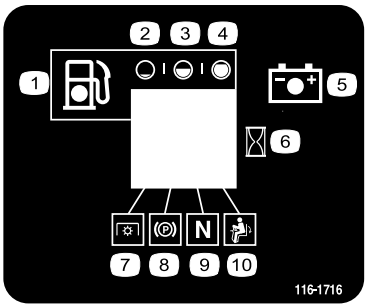

decal116-1716

116-1716

1. Bränsle
2. Tom
3. Halv
4. Full
5. Batteri
6. Timmätare
7. Kraftuttag
8. Parkeringsbroms
9. Neutral
10. Brytare för förarnärvaro

Endast maskiner utan MyRide™

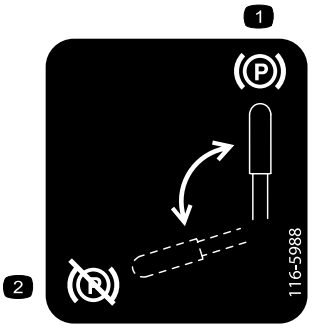

decal116-5988

116-5988

1. Parkeringsbroms – inkopplad
2. Parkeringsbroms – urkopplad

decal116-8726

116-8726

1. Läs i *bruksanvisningen* om den rekommenderade hydraulvätskan.

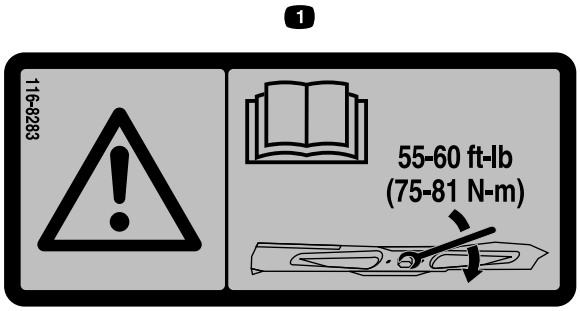

decal116-8283

116-8283

1. Varning – läs *bruksanvisningen* för anvisningar om hur du drar åt knivskruven/-muttern till 75–81 Nm.

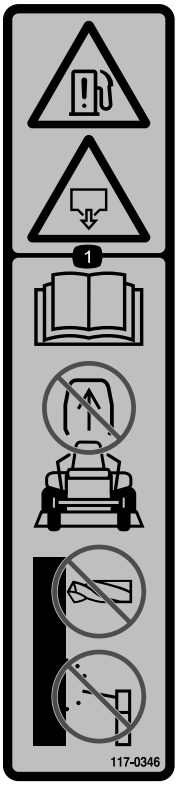

decal117-0346

117-0346

1. Risk för bränsleläckage – läs *bruksanvisningen*. Avlägsna inte störtbågen från enheten och försök inte att svetsa, borra eller på annat sätt ändra störtbågen.

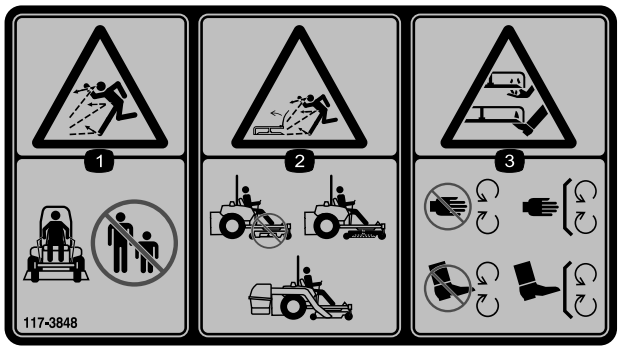

decal117-3848

117-3848

1. Risk för utslungade föremål – håll kringstående på avstånd.
2. Risk för utslungade föremål, upphöjd riktare – använd inte klipparen utan att riktaren, utkastarluckan och gräsuppsamlingssystemet är på plats.
3. Avkapnings-/avslitningsrisk för händer och fötter, gräsklipparkniv – håll avstånd till rörliga delar och se till att alla skydd sitter på plats.

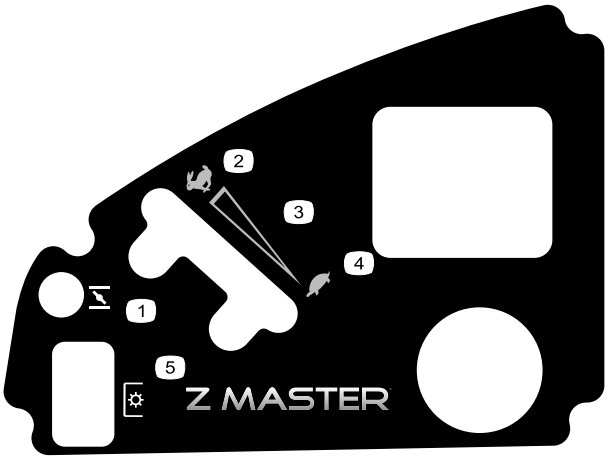

decal120-5897

120-5897

1. Choke
2. Snabbt
3. Steglös reglerbar inställning
4. Långsamt
5. Knivreglage med kraftuttag (PTO)

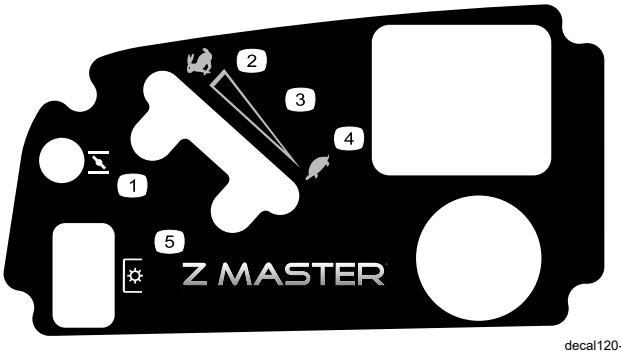

decal120-5898

120-5898

1. Choke
2. Snabbt
3. Steglös reglerbar inställning
4. Långsamt
5. Knivreglage med kraftuttag (PTO)

---

decal126-2055

126-2055

1. Hjulmutter – dra åt till 129 Nm.
2. Hjulnavets mutter – dra åt till 319 Nm.
3. Läs *bruksanvisningen* innan du utför något underhåll. Kontrollera åtdragningsmomentet efter de första 100 timmarna och sedan var 500:e timme.

---

decal126-4659

126-4659

1. Varning – het remskiva, låt den svalna.

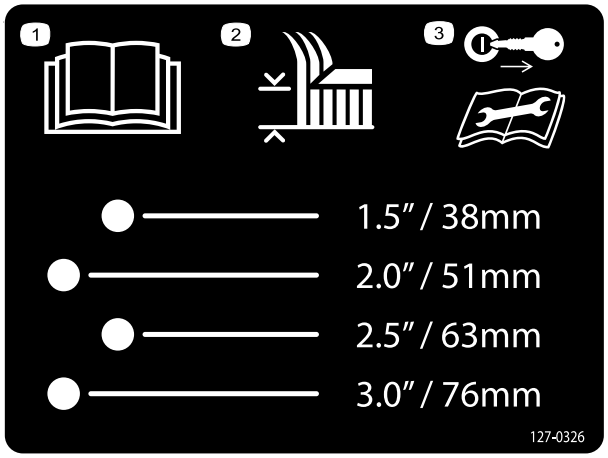

decal127-0326

127-0326

1. Läs *bruksanvisningen*.
2. Klipphöjd
3. Ta ut nyckeln och läs *bruksanvisningen* innan du utför underhåll.

Endast maskiner med sidoutkast

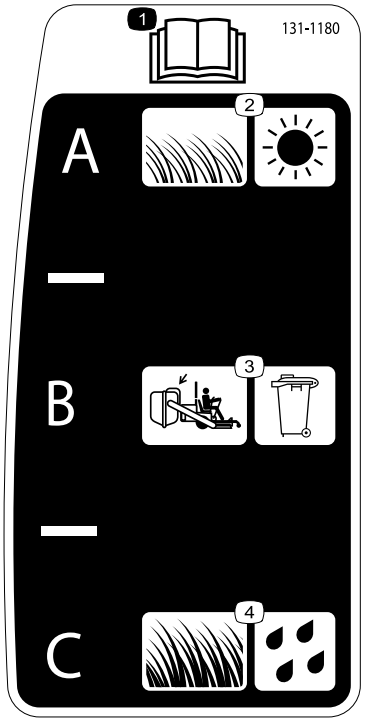

decal131-1180

131-1180

1. Läs *bruksanvisningen*.
2. Kort och glest gräs, torra förhållanden
3. Uppsamlingsinställning
4. Långt och tätt gräs, våta förhållanden

Endast maskiner med MyRide™

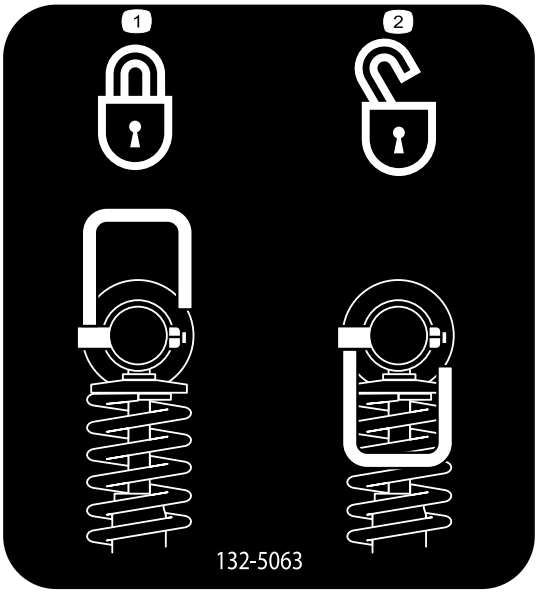

decal132-5063

132-5063

1. Kamlås
2. Kamupplåsning

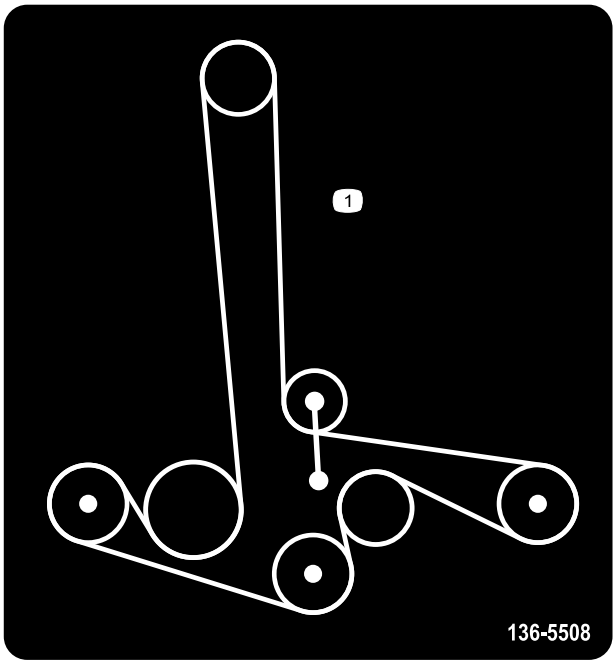

decal136-5508

136-5508

1. Remdragning

Endast maskiner med bakre utkast

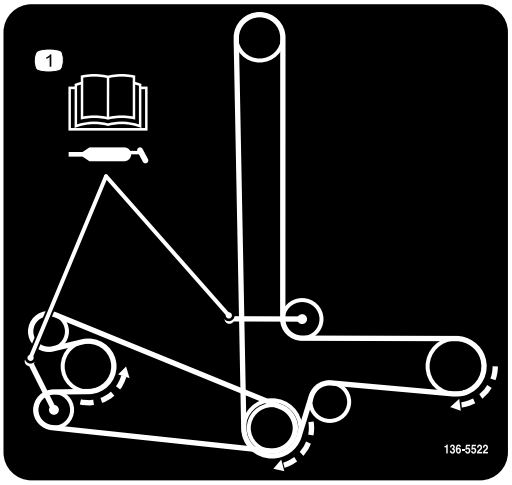

decal136-5522

136-5522

1. Remdragning. Läs *bruksanvisningen* för information om smörjning.

decal133-8062

133-8062

Endast maskiner med bakre utkast

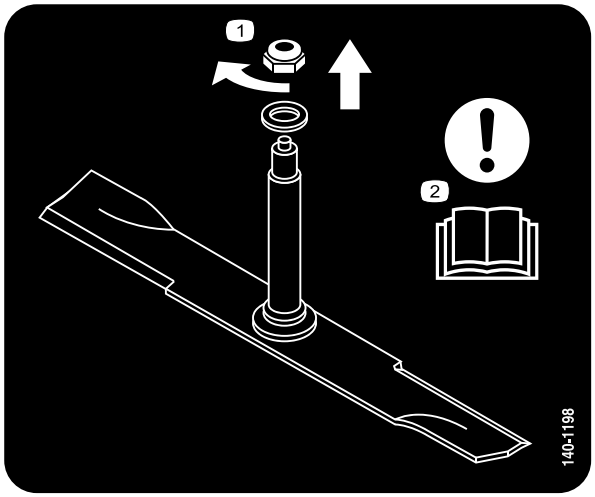

decal140-1198

140-1198

1. Vrid muttern medurs för att ta bort den.
2. Obs! – Läs *bruksanvisningen*.

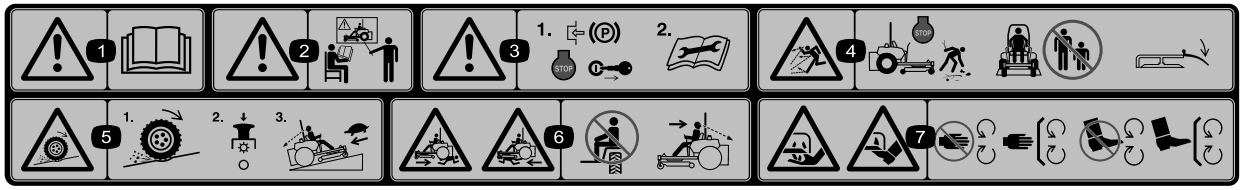

decal114-4468

114-4468

1. Varning – läs *bruksanvisningen*.
2. Varning – använd inte maskinen om du inte har genomgått en förarutbildning.
3. Varning – lägg i parkeringsbromsen, stäng av motorn, ta ur nyckeln och läs anvisningarna innan du utför service eller underhåll.
4. Risk för utslungade föremål – stäng av motorn och plocka bort eventuellt skräp innan du börjar klippa. Håll kringstående på avstånd och håll gräsriktaren på plats.
5. Risk för att drivningen/kontrollen förloras i sluttningar – om du förlorar drivningen/kontrollen i en sluttning kopplar du ur knivreglagebrytaren (kraftuttaget) och kör långsamt bort från sluttningen.
6. Kross-/avslitningsrisk för åskådare – skjutsa inte passagerare. Titta framåt och nedåt när du kör framåt och titta bakåt och nedåt när du backar.
7. Avkapnings-/avslitningsrisk för händer och fötter – håll avstånd till rörliga delar och se till att alla skydd sitter på plats.

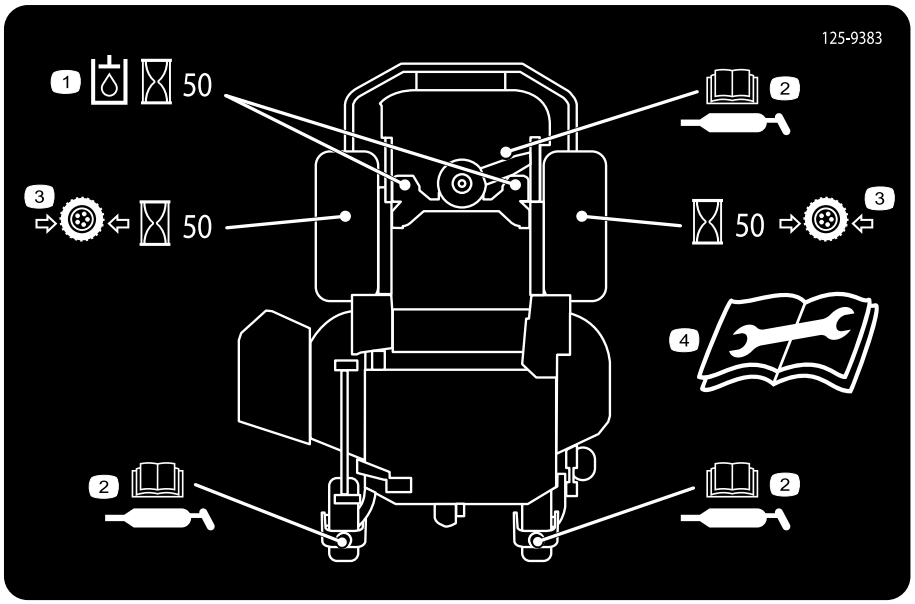

decal125-9383

125-9383

1. Kontrollera hydraulvätskan var 50:e körtimme.
2. Läs *bruksanvisningen* för information om smörjning av maskinen.
3. Kontrollera lufttrycket i däcken var 50:e körtimme.
4. Läs *bruksanvisningen* innan du utför service eller underhåll.

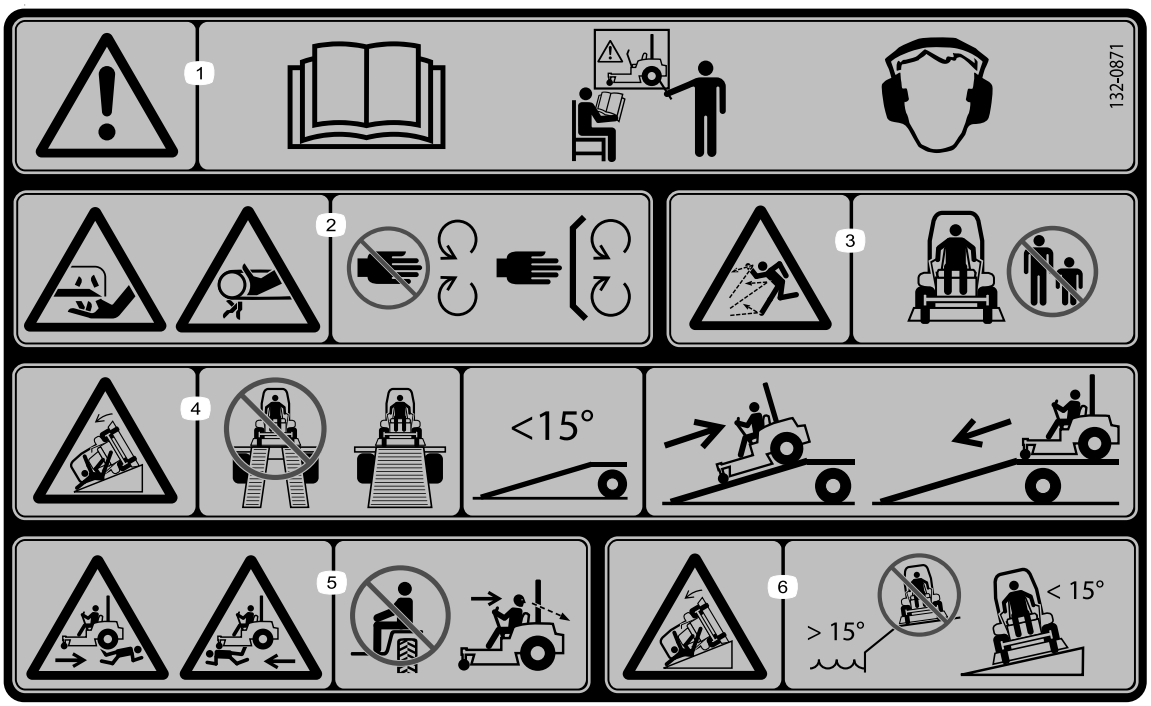

decal132-0871

132-0871

Obs: Maskinen har testats och uppfyller branschstandardens krav på statisk stabilitet i sidled och i längdriktning, och den högsta rekommenderade lutningen anges på dekalen. Gå igenom instruktionerna för körning av maskinen i sluttningar i *bruksanvisningen* och beakta aktuella förutsättningar för att fastställa om maskinen kan användas under de förhållanden som för närvarande råder på arbetsplatsen. Förändringar i terrängen kan leda till att maskinens manövrering i sluttningar förändras.

1. Varning – läs *bruksanvisningen*. Alla förare ska utbildas innan de kör maskinen. Använd hörselskydd.
2. Avkapnings-/avslitningsrisk för händer – håll avstånd till rörliga delar och se till att alla skydd sitter på plats.
3. Risk för utslungade föremål – håll kringstående på avstånd.
4. Vältrisk – använd inte två ramper när du lastar maskinen på ett släp. Använd en ramp som är tillräckligt bred för maskinen och som inte lutar mer än 15 grader. Backa uppför rampen och kör framåt nedför rampen.
5. Risk för överkörning – skjutsa inte passagerare och titta bakom dig när du backar.
6. Vältrisk – använd inte maskinen nära stup eller på sluttningar som lutar mer än 15 grader. Använd endast på sluttningar som lutar mindre än 15 grader.

Endast maskiner med MyRide™

decal132-5067

132-5067

Produktöversikt

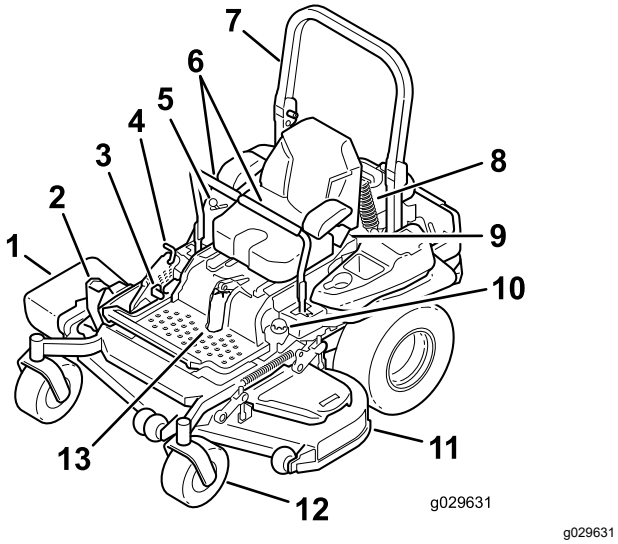

Figur 4

1.	Sidoutkastarriktare	8.	Bakre stötenhet (endast maskiner med MyRide™)
2.	Däcklyftpedal för klipphöjd	9.	Säkerhetsbälte
3.	Parkeringsbromsspak	10.	Tanklock
4.	Transportlås	11.	Klippdäck
5.	Reglage	12.	Svänghjul
6.	Rörelsereglagespakar	13.	Främre stötenhet (endast maskiner med MyRide™)
7.	Störtbåge		

Reglage

Bekanta dig med alla reglage innan du startar motorn och använder maskinen.

Kontrollpanel

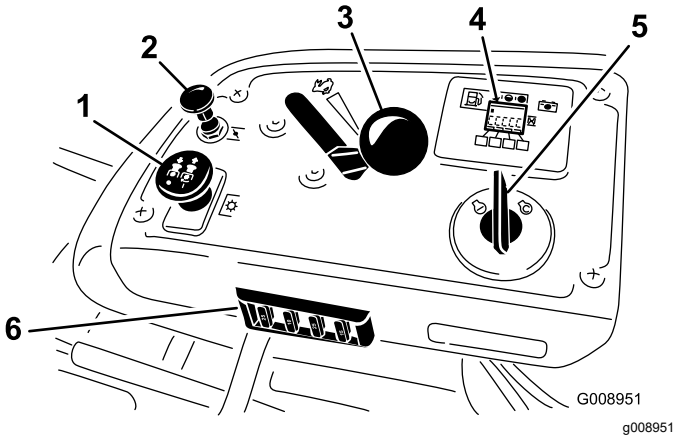

Figur 5

1.	Knivreglagebrytare (kraftuttag)	4.	Timmätare/säkerhetsdisplay
2.	Choke	5.	Tändningslås
3.	Gasreglage	6.	Säkringar

Tändningslås

Tändningslåset används för att starta och stänga av motorn och har tre lägen: AVSTÄNGT LÄGE, KÖRLÄGE och STARTLÄGE. Se Starta motorn (sida 27).

Gasreglage

Gasreglaget styr motorhastigheten och har en steglös reglerbar inställning från LÅNGSAMT till SNABBT (Figur 5).

Choke

Använd choken för att starta en kall motor.

Knivreglage (kraftuttag)

Knivreglagebrytaren betecknas med en kraftuttagssymbol (PTO) och kopplar på och av strömmen till klipparknivarna (Figur 5).

Timmätare

Timmätaren registrerar antalet timmar som motorn har arbetat. Den är aktiv när motorn är igång. Använd

dessa tider för att schemalägga regelbundet underhåll (Figur 6).

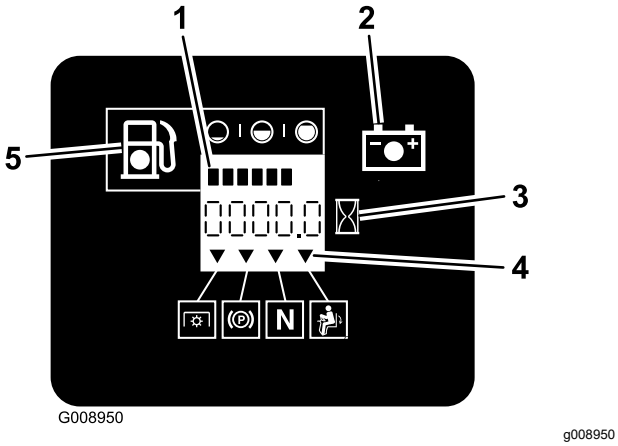

Figur 6

1. Bränslemätare (staplar)
2. Batterilampa
3. Timmätare
4. Säkerhetssymboler
5. Varningslampa för låg bränslenivå

Bränslemätare

Bränslemätaren sitter i timmätaren och staplarna tänds när tändningslåset är i PÅ-läget (Figur 6).

Lampan tänds när bränslenivån är låg (ungefär 3,8 l kvar i bränsletanken).

Säkerhetsindikatorer

Det finns symboler på timmätaren som med hjälp av en svart triangel anger att säkerhetskomponenten är i rätt läge (Figur 6).

Indikatorlampa för batteri

Om du vrider tändningslåset till KÖRLÄGETi några sekunder visas batterispänningen där timmarna vanligtvis visas.

Batterilampan tänds när tändningslåset vrids på och när laddningen ligger under korrekt driftnivå (Figur 6).

Rörelsereglage

Använd rörelsereglagespakarna för att köra maskinen framåt och bakåt och för att svänga åt olika håll (Figur 4).

Neutralt låsläge

För rörelsereglagespakarna utåt från mitten till NEUTRALLÅSLÄGET när du ska kliva ur maskinen (Figur 25). Sätt alltid rörelsereglagespakarna i NEUTRALLÅSLÄGET när du stannar maskinen eller lämnar den utan uppsikt.

Parkeringsbromsspak

Koppla in parkeringsbromsen för att undvika tillfällig maskinrörelse när du stänger av motorn.

Bränslekran

Stäng bränslekranen när du ska transportera maskinen eller ställa den i förvaring. Se Använda bränslekranen (sida 35).

Specifikationer

Obs: Delarnas mått och utseende kan ändras utan föregående meddelande.

Maskiner med sidoutkast

Bredd

	122 cm brett klippdäck	132 cm brett klippdäck	152 cm brett klippdäck	183 cm brett klippdäck
Utan klippdäcket	116 cm (46 tum)	116 cm (46 tum)	135 cm (53 tum)	150 cm (59 tum)
Gräsriktare uppfälld	137 cm (54 tum)	146 cm (58 tum)	157 cm (62 tum)	187 cm (74 tum)
Gräsriktare nedfälld	161 cm (64 tum)	172 cm (68 tum)	192 cm (76 tum)	222 cm (88 tum)

Längd

	122 cm brett klippdäck	132 cm brett klippdäck	152 cm brett klippdäck	183 cm brett klippdäck
Störtbåge uppfälld	201 cm (79 tum)	201 cm (79 tum)	211 cm (83 tum)	219 cm (86 tum)
Störtbåge nedfälld	206 cm (81 tum)	206 cm (81 tum)	215 cm (85 tum)	223 cm (88 tum)

Höjd

	122 cm brett klippdäck	132 cm brett klippdäck	152 cm brett klippdäck	183 cm brett klippdäck
Störtbåge uppfälld	179 cm (71 tum)	179 cm (71 tum)	179 cm (71 tum)	179 cm (71 tum)
Störtbåge nedfälld	119 cm (47 tum)	119 cm (47 tum)	119 cm (47 tum)	119 cm (47 tum)

Vikt

Modell	Vikt
72902TE	556 kg
72919TE	537 kg
72925TE	590 kg
72969TE	583 kg

Maskiner med bakre utkast

Bredd

	152 cm brett klippdäck
Utan klippdäcket	135 cm (53 tum)
Med klippdäcket	168 cm (66 tum)

Längd

	152 cm brett klippdäck
Störtbåge uppfälld	222 cm (87 tum)
Störtbåge nedfälld	226 cm (89 tum)

Höjd

	152 cm brett klippdäck
Störtbåge uppfälld	179 cm (71 tum)
Störtbåge nedfälld	119 cm (47 tum)

Vikt

Modell	Vikt
72942TE	590 kg

Redskap/tillbehör

Det finns ett urval av godkända Toro-redskap och -tillbehör som du kan använda för att förbättra och utöka maskinens kapacitet. Kontakta en auktoriserad serviceverkstad eller Toro-återförsäljare eller gå till www.Toro.com för att se en lista över alla godkända redskap och tillbehör.

Använd endast originalreservdelar och tillbehör från Toro för att garantera optimal prestanda och fortlöpande säkerhet för produkten. Det kan vara farligt att använda reservdelar och tillbehör från andra tillverkare och det kan göra produktgarantin ogiltig.

Körning

Obs: Vänster och höger sida på maskinen är lika med förarens vänstra respektive högra sida vid normal körning.

Före körning

Säkerhet före användning

Allmän säkerhet

- Undersök terrängen för att avgöra vilka tillbehör och redskap som krävs för att utföra arbetet på ett bra och säkert sätt. Använd endast tillbehör och redskap som har godkänts av Toro.
- Undersök det område där utrustningen ska köras och avlägsna alla stenar, leksaker, pinnar, ledningar, ben och andra främmande föremål. Dessa kan slungas omkring eller störa användningen av maskinen och skada föraren eller kringstående.
- Använd lämplig personlig skyddsutrustning som skyddsglasögon, kraftiga och halkfria skor samt hörselskydd. Knyt fast långt hår och undvik löst sittande kläder och smycken som kan dras in i rörliga delar.

⚠ VAR FÖRSIKTIG

Denna maskin ger ljudnivåer vid förarens öra som överstiger 85 dBA och kan orsaka hörselskador vid längre arbetspass.

Använd hörselskydd när du kör maskinen.

- Kontrollera att förarens närvaroreglage samt säkerhetsbrytarna och skydden sitter fast och fungerar ordentligt. Kör inte maskinen om dessa inte fungerar som de ska.
- Kör inte klipparen om andra personer (särskilt barn) eller husdjur finns i närheten. Stäng av maskinen och redskapet/redskapen om någon kommer i närheten av arbetsområdet.
- Använd endast maskinen om gräsuppsamlingssystemet, gräsriktaren och andra säkerhetsanordningar sitter på plats och är i gott fungerande skick. Gräsuppsamlarens delar utsätts lätt för slitage, skada och försämring, vilket kan frilägga rörliga delar eller få föremål att kastas omkring. Undersök komponenterna ofta med avseende på slitage och byt vid behov ut dem mot delar som rekommenderas av tillverkaren.

Bränslesäkerhet

Var ytterst försiktig när du hanterar bränsle.

⚠ FARA

Bensin kan vara extremt brandfarlig och ångorna explosiva under vissa förhållanden.

Bensin som fattar eld eller exploderar kan skada dig och andra samt orsaka materiella skador.

- **Fyll på tanken utomhus på en plan yta på en öppen plats när motorn är kall. Torka upp all eventuell utspilld bensin.**
- **Du får aldrig fylla på bränsletanken eller tappa av bensinen inomhus eller på en tillsluten släpvagn.**
- **Fyll inte tanken helt full. Fyll bränsletanken till påfyllningsrörets nedersta del. Det tomma utrymmet i tanken behövs för bensinens expansion. Om du fyller på för mycket kan det leda till bränsleläckage eller skada motorn eller emissionssystemet.**
- **Rök aldrig när du handskas med bensin och håll dig borta från öppen låga eller platser där bensinångor kan antändas av gnistor.**
- **Förvara bensin i en godkänd dunk och håll den utom räckhåll för barn.**
- **Fyll på bensin innan du startar motorn. Ta aldrig av bränsletankens lock och fyll inte på bensin när motorn är igång eller när motorn är varm.**
- **Starta inte motorn om du har spillt ut bensin. Lämna området i fråga och vänta tills bensinångorna har skingrats innan du skapar några gnistor.**
- **Kör inte maskinen om inte hela avgassystemet sitter på plats och är i väl fungerande skick.**

⚠ FARA

Under vissa förhållanden vid tankning kan statisk elektricitet frigöras och orsaka gnistor som kan antända bensinångorna. Bensin som fattar eld eller exploderar kan skada dig och andra samt orsaka materiella skador.

- **Ställ alltid bensindunkar på marken en bit bort från fordonet före påfyllning.**
- **Fyll inte på bensindunkar inne i ett fordon eller på lastbilsflak eller släp, eftersom plastmattor och liknande kan isolera dunken och förlänga urladdningstiden för eventuell statisk elektricitet.**
- **Lasta av bensindrivna maskiner från lastbilen eller släpet om så är praktiskt möjligt och fyll på bensin när maskinen står på marken.**
- **Fyll på maskinen från en dunk hellre än med munstycket på en bensinpump om det inte är möjligt att lasta av maskinen från lastbilen eller släpet.**
- **Håll hela tiden kontakt mellan munstycket på bensinpumpen och kanten på tank- eller dunköppningen tills tankningen är klar om tankning måste ske från bensinpump. Använd inte en låsöppningsanordning för munstycket.**

⚠ VARNING

Bensin är skadligt eller dödligt om det förtärs. Långvarig exponering för bensinångor har gett upphov till cancer hos laboratoriedjur. Om varningarna inte följs kan allvarliga skador eller sjukdom uppstå.

- **Undvik att andas in bränsleångor under en längre tid.**
- **Håll ansiktet borta från munstycket och öppningen till bränsletanken/behållaren.**
- **Håll bränslet borta från ögon och hud.**
- **Sug aldrig ut bensin med munnen.**

⚠ VAR FÖRSIKTIG

Bränsletankens ventil sitter inuti störtbågens rör. Om du tar bort eller modifierar störtbågen kan detta leda till bränsleläckage och brott mot utsläppsbestämmelser.

- **Ta INTE bort störtbågen.**
- **Svetsa, borra eller modifiera INTE störtbågen på något sätt.**

Gör så här för att undvika bränder:

- Håll motorn och området runt motorn fritt från ansamling av gräs, löv, fett, olja och annat skräp som kan ackumuleras i dessa områden.
- Torka upp olja och bensin som har spillts ut och ta bort skräp som dränkts i bränsle.
- Låt maskinen svalna innan du ställer undan maskinen i ett slutet utrymme. Förvara den inte i närheten av öppen eld eller ett slutet utrymme med tändlåga eller annan värmeanordning.

Fylla på bränsle

Rekommenderat bränsle

- Använd endast ren och färsk (ej äldre än 30 dagar) blyfri bensin med oktantal 87 eller högre för bästa resultat (klassificeringsmetod [R+M]/2).
- **Etanol**: Bensin som innehåller upp till 10 % etanol (gasohol) eller 15 % MTBE (metyl-tertiär-butyleter) baserat på volym är godkänd. Etanol och MTBE är inte samma sak. Bensin med 15 % etanol (E15) baserat på volym får inte användas. **Använd inte bensin som innehåller mer än 10 % etanol baserat på volym**, t.ex. E15 (innehåller 15 % etanol), E20 (innehåller 20 % etanol) eller E85 (innehåller upp till 85 % etanol). Användning av ej godkänd bensin kan leda till prestandaproblem och/eller skador på motorn som eventuellt inte omfattas av garantin.
- **Använd inte** bensin som innehåller metanol.
- Förvara **inte** bränsle i bränsletanken eller i en bränsledunk under vintern om inte en stabiliserare används.
- **Tillför inte** olja i bensinen.

Använda stabiliserare/konditionerare

En bränslestabiliserare/-konditionerare i maskinen ger följande fördelar:

- Håller bränslet färskt längre under förutsättning att det används enligt stabiliserartillverkarens anvisningar.
- Rengör motorn under körning.
- Motverkar att gummiliknande beläggningar bildas i bränslesystemet, något som orsakar trög start.

Viktigt: **Använd inte bränsletillsatser som innehåller metanol eller etanol.**

Tillsätt rätt mängd stabiliserare/konditionerare till bränslet.

Obs: En stabiliserare/konditionerare fungerar som mest effektivt när den blandas med färskt bränsle. Använd alltid bränslestabiliserare så minimeras risken för avlagringar i bränslesystemet.

Fylla på bränsletanken

1. Parkera maskinen på en plan yta.
2. Koppla in parkeringsbromsen.
3. Stäng av motorn och ta ut nyckeln.
4. Gör rent omkring tanklocket.
5. Fyll bränsletanken till påfyllningsrörets nedersta del (Figur 7).

   Obs: Fyll inte tanken helt full. Det tomma utrymmet behövs för bränslets expansion.

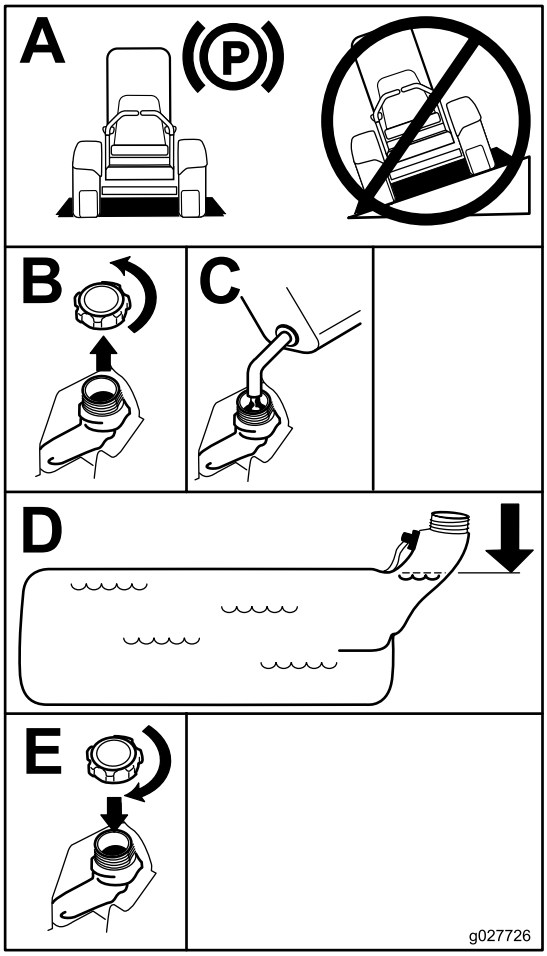

g027726

Figur 7

Utföra dagligt underhåll

Innan maskinen startas varje dag ska Varje användning/dagligen-procedurerna utföras som anges i Underhåll (sida 38).

Köra in en ny maskin

Det tar tid för nya maskiner att komma upp i sin fulla prestanda. Nya klippdäck och drivsystem har högre friktion vilket belastar motorn ytterligare. Räkna med att det tar 40 till 50 timmar att köra in nya maskiner så att de får full kraft och optimal prestanda.

Använda vältskyddet (störtbågen)

⚠ VARNING

Så här undviker du att välta, vilket kan leda till personskador och livsfara: Håll störtbågen i helt upprätt och låst läge och använd säkerhetsbältet.

Kontrollera att sätet sitter fast ordentligt på maskinen.

⚠ VARNING

Det finns inget vältskydd om störtbågen är nedfälld.

- **Fäll inte ned störtbågen om det inte är absolut nödvändigt.**
- **Använd inte säkerhetsbältet om störtbågen är nedfälld.**
- **Kör långsamt och försiktigt.**
- **Fäll upp störtbågen så snart som det finns tillräckligt med utrymme.**
- **Var mycket uppmärksam på utrymmen ovanför dig (dvs. grenar, dörrar, elektriska sladdar) innan du kör under ett föremål och vidrör dem inte.**

Fälla ned störtbågen

Viktigt: **Fäll inte ned störtbågen om det inte är absolut nödvändigt.**

1. Tryck den övre delen av störtbågen framåt för att sänka den.
2. Dra ut båda rattarna och vrid dem 90 grader så att de kopplas ur (Figur 8).
3. Fäll ned störtbågen till nedfällt läge (Figur 8).

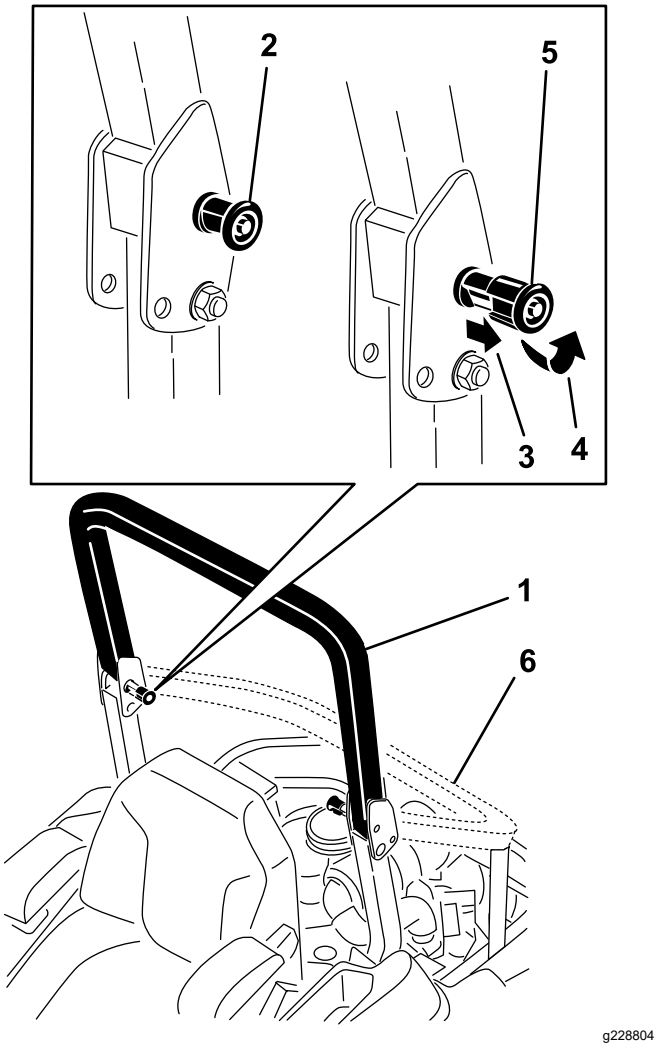

Figur 8

1. Störtbågen i uppfällt läge
2. Vältskyddsvredet i spärrat läge
3. Dra ut vältskyddsvredet.
4. Vrid vältskyddsvredet 90 grader.
5. Vältskyddsvredet i ospärrat läge
6. Störtbågen i nedfällt läge

Fälla upp störtbågen

Viktigt: **Använd alltid säkerhetsbältet när störtbågen är uppfälld.**

1. Fäll upp störtbågen till körläget och rotera vreden så att de delvis glider in i skårorna (Figur 8).
2. Fäll upp störtbågen helt samtidigt som du trycker på den övre störtbågen. Sprintarna snäpper på plats när de ligger i linje med hålen (Figur 8).
3. Tryck på störtbågen och kontrollera att båda sprintarna sitter fast.

Använda säkerhetssystemet

⚠ VARNING

Om säkerhetsbrytarna är frånkopplade eller skadade kan maskinen plötsligt gå igång, vilket kan leda till personskador.

- **Gör inga otillåtna ändringar på säkerhetsbrytarna.**
- **Kontrollera säkerhetsbrytarnas funktion dagligen och byt ut eventuella skadade brytare innan du kör maskinen.**

Säkerhetssystemets funktioner

Säkerhetssystemet är konstruerat så att motorn inte kan startas såvida inte

- parkeringsbromsen är inkopplad
- knivreglagebrytaren (kraftuttaget) är urkopplad
- rörelsereglagen är i det NEUTRALA LÅSLÄGET.

Säkerhetssystemet ska också stänga av motorn när rörelsereglagen flyttas från det NEUTRALA LÅSLÄGET när parkeringsbromsen är inkopplad eller om du reser dig upp från sätet när kraftuttaget är inkopplat.

Det finns indikatorer på timmätaren som visar om säkerhetskomponenterna är i rätt läge. När komponenten är i det rätta läget visas en indikator på skärmen.

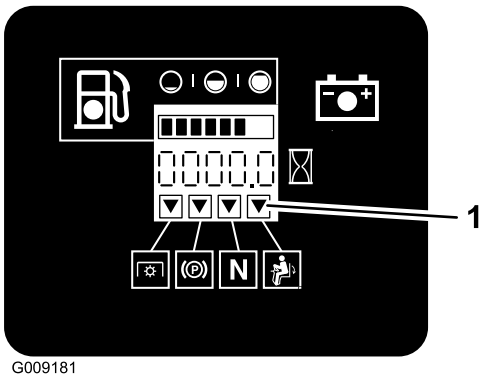

g009181

Figur 9

1. Indikatorer visas när säkerhetskomponenterna är i rätt läge

Testa säkerhetssystemet

Serviceintervall: Varje användning eller dagligen

Testa säkerhetssystemet före varje användningstillfälle. Låt en auktoriserad serviceverkstad reparera systemet omedelbart om det inte fungerar enligt nedanstående beskrivning.

1. Sitt på sätet, dra åt parkeringsbromsen och KOPPLA IN knivreglagebrytaren (kraftuttaget). Försök att starta motorn – det ska inte gå.
2. Sitt på sätet, koppla in parkeringsbromsen och KOPPLA UR knivreglagebrytaren (kraftuttaget). Flytta något av rörelsereglagen från det NEUTRALA LÅSLÄGET. Försök att starta motorn – det ska inte gå. Upprepa med den andra reglagespaken.
3. Sitt på sätet, koppla in parkeringsbromsen, KOPPLA UR knivreglagebrytaren (kraftuttaget) och för rörelsereglagen till det NEUTRALA LÅSLÄGET. Starta sedan motorn. Koppla ur parkeringsbromsen, koppla in knivreglagebrytaren (kraftuttaget) och res dig något från sätet medan motorn är igång. Motorn ska stängas av.
4. Sitt på sätet, koppla in parkeringsbromsen, KOPPLA UR knivreglagebrytaren (kraftuttaget) och för rörelsereglagen till det NEUTRALA LÅSLÄGET. Starta sedan motorn. För ett av rörelsereglagen mot mitten och rör på det (framåt eller bakåt) medan motorn är igång. Motorn ska stängas av. Upprepa samma sak för det andra rörelsereglaget.
5. Sitt på sätet, koppla ur parkeringsbromsen, KOPPLA UR knivreglagebrytaren (kraftuttaget) och för rörelsereglagen till det NEUTRALA LÅSLÄGET. Försök att starta motorn – det ska inte gå.

Ställa in sätet

Sätet kan flyttas framåt och bakåt. Ställ in sätet så att du har bäst kontroll över maskinen och sitter bekvämt (Figur 10).

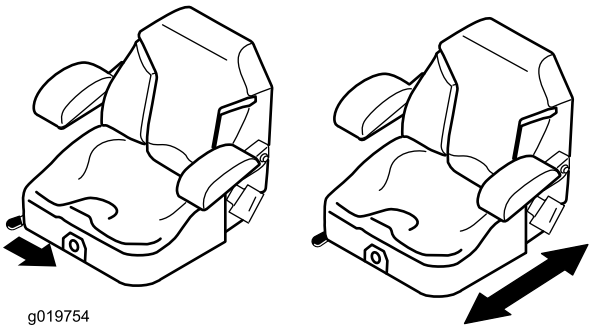

g019754

Figur 10

Lossa spärren till sätet

Maskiner med MyRide™-fjädringssystem

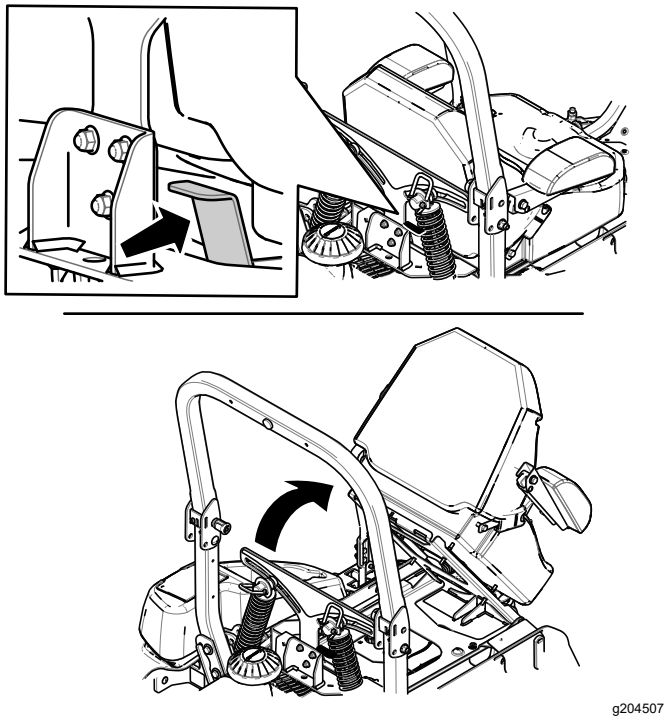

Figur 11

Maskiner utan MyRide™-fjädringssystem

Tryck sätesspärren bakåt för att lossa sätet (Figur 12).

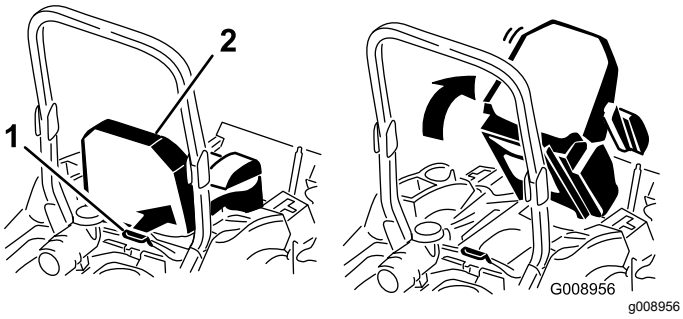

Figur 12

1. Sätesspärr
2. Säte

Ändra sätets fjädring

Endast maskiner utan MyRide™-fjädringssystem

Sätet kan justeras så att du får en mjuk och bekväm åkning. Ställ in sätet i det läge som du tycker är mest bekvämt.

Justera genom att vrida ratten i endera riktningen för att uppnå bästa bekvämlighet (Figur 13).

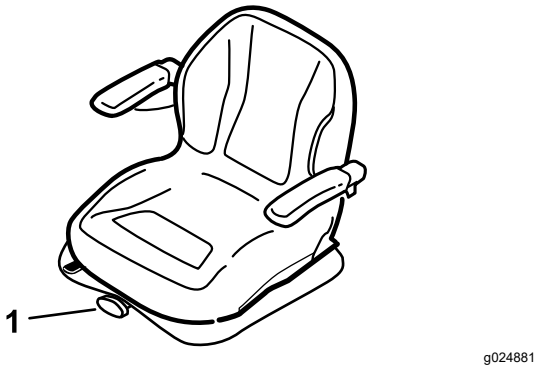

Figur 13

1. Fjädringsreglage för säte

Justera de bakre stötenheterna

Endast maskiner med MyRide™-fjädringssystem

MyRide™-fjädringssystemet kan justeras så att du sitter bekvämt och får en behaglig åktur. Du kan justera de två bakre stötenheterna för att snabbt och enkelt byta ut fjädringssystemet. Ställ in fjädringssystemet i det läge som du tycker är mest bekvämt.

De bakre stötenheternas spår har skåror som referens. Du kan placera de bakre stötenheterna var som helst i spåret, förutom i skårorna. Följande bild visar läget för en mjuk eller fast körning och olika spärrade lägen (Figur 14).

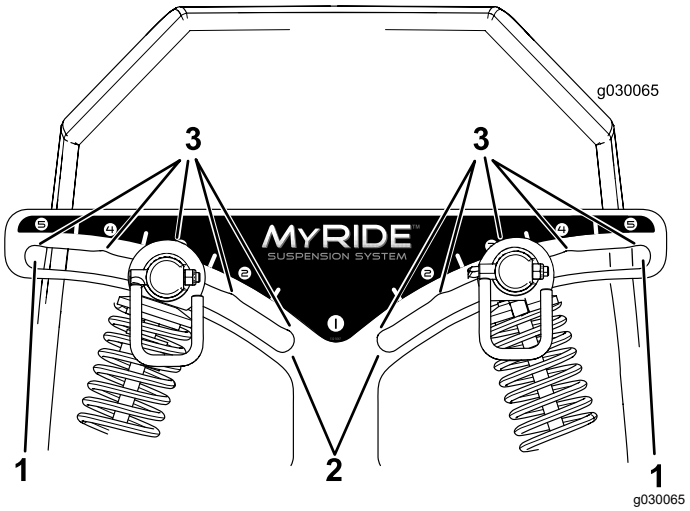

Figur 14

1. Fastast läge
2. Mjukast läge
3. Spärrhakar i skårorna

Obs: Kontrollera att de vänstra och högra bakre stötenheterna alltid justeras till samma lägen.

Justera de bakre stötenheterna (Figur 15).

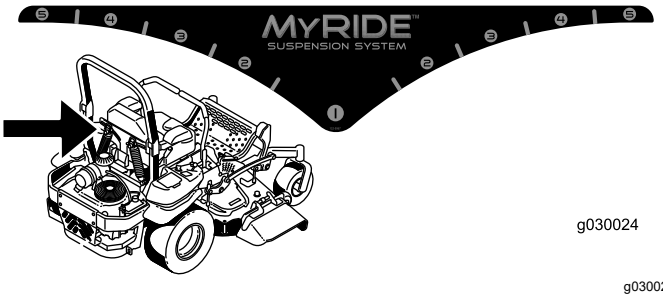

g030024

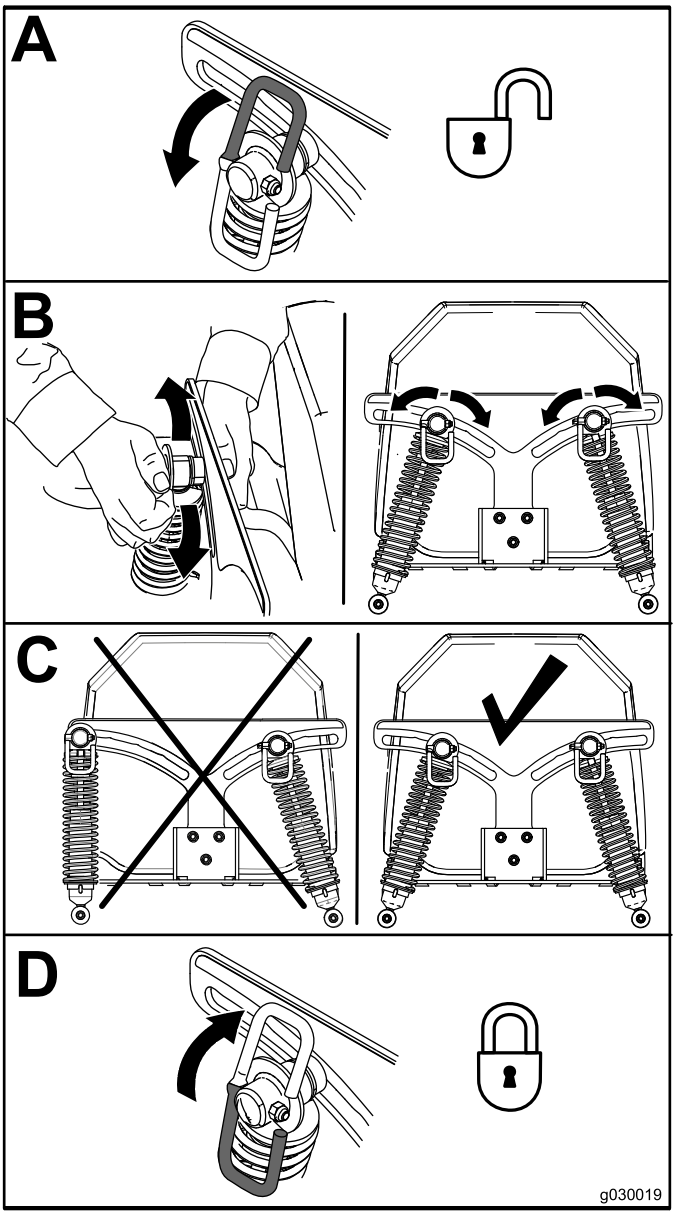

g030019

Figur 15

Under arbetets gång

Säkerhet under användning

Allmän säkerhet

Föraren måste vara fullt koncentrerad vid körning av maskinen. **Delta inte** i aktiviteter som kan distrahera dig och således orsaka personskador eller skador på egendom.

⚠ VARNING

Motorns delar, i synnerhet ljuddämparen, blir extremt varma under drift. Allvarliga brännskador kan uppstå vid kontakt, och skräp (t.ex. löv, gräs och burkar) kan fatta eld.

- **Låt motorns delar, i synnerhet ljuddämparen, svalna innan du rör vid dem.**
- **Ta bort ansamlat skräp från ljuddämparen och motorområdet.**

⚠ VARNING

Motoravgaser innehåller koloxid, ett luktfritt och dödligt gift.

Kör inte motorn inomhus eller i små och slutna utrymmen där farlig koloxid kan ansamlas.

- Ägaren/användaren kan förebygga och ansvarar för olyckor eller skador som han/hon utsätter sig själv och andra människor eller egendom för.
- Den här klipparen är avsedd för endast en förare. Låt aldrig någon åka med på klipparen och se till att alla håller sig på avstånd från maskinen när den är i drift.
- Kör inte maskinen om du är sjuk, trött eller påverkad av alkohol eller läkemedel.
- Använd endast i dagsljus eller i bra belysning.
- Blixtnedslag kan leda till allvarliga personskador eller dödsfall. Om det blixtrar eller åskar i området ska maskinen inte användas. Sök skydd.
- Var extra försiktig när du kör med tillbehör eller redskap, såsom gräsuppsamlingssystem. Dessa kan ändra maskinens stabilitet och leda till att du förlorar kontrollen. Följ vid behov anvisningarna för motvikter.
- Undvik gropar, fåror, gupp, stenar och andra dolda faror. Var försiktig när du närmar dig hörn med skymd sikt, buskage, träd, högt gräs eller andra objekt som kan skymma hinder eller försämra sikten. Ojämn terräng kan få maskinen att välta eller föraren att tappa balansen eller fotfästet.
- Se till att alla drivhjul ligger i neutralläge och att parkeringsbromsen är inkopplad innan du startar motorn. Använd säkerhetsbälte när störtbågen är i upprätt låst läge.
- Starta motorn försiktigt enligt anvisningarna och med fötterna på behörigt avstånd från knivarna.
- Kör aldrig en klippare med skadade skydd, skärmar och kåpor. Se alltid till att säkerhetsskärmar, skydd, kontakter och andra anordningar sitter på plats och är i gott fungerande skick.
- Håll alltid avstånd till utkastaröppningen. Klipp aldrig med sidoutkastarluckan öppen, borttagen eller modifierad såvida inte du använder ett gräsuppsamlingssystem eller mullningssats som sitter på plats och fungerar korrekt.
- Håll händer och fötter borta från rörliga delar. Gör helst inga justeringar när motorn är igång.

⚠ VARNING

Händer, fötter, hår, kläder och personliga tillbehör kan trassla in sig i roterande delar. Kontakt med roterande delar kan leda till amputering eller orsaka allvarliga rivsår.

- **Kör inte maskinen utan skydd och skärmar eller om skyddsanordningarna inte sitter på plats och fungerar som avsett.**
- **Håll händer, fötter, hår, smycken och kläder på avstånd från roterande delar.**

- Höj aldrig klippdäcket när knivarna roterar.
- Vänd klipparen så att gräsklippet inte träffar kringstående under klippningen. Rikta inte det utkastade materialet mot en vägg eller annat hinder – det kan kastas tillbaka mot föraren. Stanna knivarna, sänk farten och var försiktig när du kör på andra underlag än gräs och när du flyttar klipparen till och från klippområdet.
- Var uppmärksam, sänk farten och var försiktig när du svänger. Titta bakåt och åt sidan innan du ändrar körriktning. Klipp inte när du backar om det inte är absolut nödvändigt.
- Ändra inte inställningarna för motorns varvtalshållare och övervarva inte motorn.
- Parkera maskinen på en plant underlag. Stäng av motorn, vänta tills alla rörliga delar har stannat och ta bort tändkabeln/tändkablarna.
  - Innan du kontrollerar, rengör och arbetar på klipparen.
  - Om du kör på ett okänt föremål eller en onormal vibration uppstår (kontrollera om klipparen har

skadats och reparera eventuella skador innan du startar och kör den igen).
  - Innan du rensar blockeringar.
  - Varje gång du lämnar gräsklipparen. Lämna inte en maskin som är i gång utan uppsikt.
- Stäng av motorn och vänta tills alla rörliga delar har stannat:
  - Innan du fyller på bensin.
  - Innan du tömmer gräsuppsamlaren.
  - Innan du gör några höjdjusteringar.
- Tragiska olyckor kan inträffa om föraren inte är uppmärksam på barn som befinner sig i närheten. Barn intresserar sig ofta för maskinen och klippningen. Förutsätt aldrig att ett barn förblir på den plats där du såg det senast.
  - Håll barn på säkert avstånd från klippområdet och under en ansvarsfull vuxens uppsyn (ej föraren).
  - Var uppmärksam och stäng av maskinen om barn befinner sig i närheten av arbetsområdet.
  - Var uppmärksam på små barn och titta bakåt, nedåt och åt bägge sidor innan och under den tid du backar eller svänger.
  - Låt aldrig barn använda maskinen.
  - Skjutsa aldrig barn (inte ens när knivarna är av). Barn kan falla av och skadas allvarligt eller hämma maskinens säkra drift. Barn som har fått åka med förut kan plötsligt dyka upp i arbetsområdet för ännu en åktur och bli överkörda eller påbackade av den som klipper.

Säkerhet i sluttningar

- Sluttningar är en betydande faktor vid olyckor som orsakas av att föraren förlorat kontrollen eller att maskinen välter, vilket kan innebära livsfara eller leda till allvarliga personskador. Det är föraren som är ansvarig för säker manövrering i sluttningar. Om du kör maskinen i en sluttning måste du vara extra försiktig. Innan maskinen används i en sluttning ska föraren göra följande:
  - Läsa sluttningsanvisningarna i bruksanvisningen och på maskinen och se till att förstå dessa.
  - Använda en vinkelindikator för att fastställa områdets ungefärliga lutning.
  - Kör aldrig i backar vars lutning överstiger 15 grader.
  - Utvärdera dagligen förhållandena på platsen för att fastställa om sluttningen är säker för maskindrift. Använd sunt förnuft och ett gott omdöme när du utför utvärderingen. Förändringar i terrängen, t.ex. fukt, kan snabbt påverka hur maskinen fungerar i en sluttning.
- Identifiera faror nere vid slutet av sluttningen. Kör inte maskinen i närheten av stup, diken, flodbäddar, vatten eller andra faror. Maskinen kan välta plötsligt om ett hjul kör över en kant eller kanten ger vika. Håll säkert avstånd (dubbel maskinbredd) mellan maskinen och riskfyllda områden. Använd en gågräsklippare eller en handtrimmer för att klippa gräs i dessa områden.

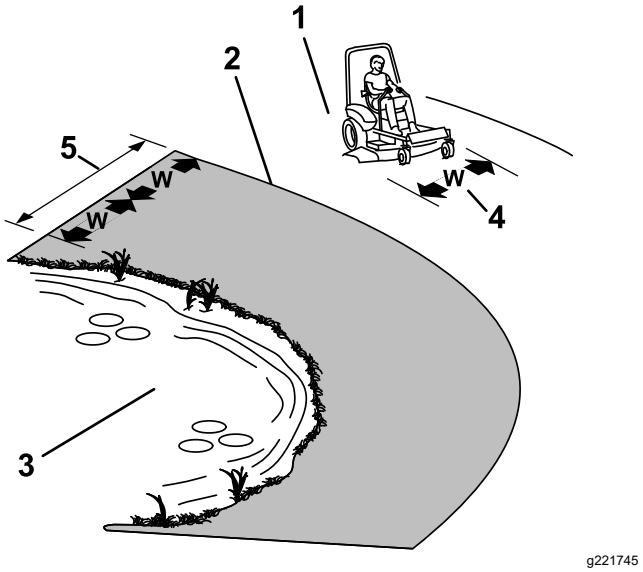

Figur 16

1. Säkerhetszon – kör klipparen här på sluttningar som understiger 15 grader
2. Riskzon – Använd gågräsklippare och/eller handtrimmer på sluttningar som överstiger 15 grader
3. Vattendrag
4. W = maskinens bredd
5. Håll säkert avstånd (dubbel maskinbredd) mellan maskinen och riskfyllda områden.

- Undvik att starta, stänga av eller svänga med maskinen i sluttningar. Undvik att göra plötsliga ändringar i hastighet eller riktning, sväng långsamt och gradvis.
- Använd inte maskinen under förhållanden där det råder tvekan om dragkraft, styrning eller stabilitet. Tänk på att maskinen kan förlora drivkraften om du kör på vått gräs, tvärs över sluttningar eller i nedförslutning. Om drivhjulen tappar dragkraft kan det leda till att maskinen glider och att du förlorar kontrollen över bromsning och styrning. Maskinen kan glida även om drivhjulen stoppas.
- Ta bort eller märk ut hinder som t.ex. diken, hål, fåror, gupp, stenar eller andra dolda faror. Det kan finnas dolda hinder i högt gräs. Ojämn terräng kan göra att maskinen välter.
- Var extra försiktig när du kör med tillbehör eller redskap, såsom gräsuppsamlingssystem. Dessa kan ändra maskinens stabilitet och leda till att

du förlorar kontrollen. Följ anvisningarna för motvikter.

- Om möjligt ska däcket hållas nedsänkt mot marken när du kör i sluttningar. Om klippdäcket höjs vid körning i sluttningar kan maskinen bli instabil.

Säkerhet för vältskyddssystemet

Ett vältskyddssystem (störtbåge) är monterat på maskinen.

⚠ VARNING

Det finns inget vältskydd när störtbågen är nedfälld. Hjul som glider över kanter, diken, branta strandkanter och vattensamlingar kan orsaka vältolyckor, vilket kan resultera i allvarliga skador, dödsfall eller drunkning.

- **Ta INTE bort vältskyddet.**
- **Håll störtbågen i upprätt, låst läge och använd säkerhetsbälte.**
- **Fäll inte ned störtbågen om det inte är absolut nödvändigt.**
- **Använd INTE säkerhetsbälte när störtbågen är nedfälld.**
- **Kör långsamt och försiktigt.**
- **Fäll upp störtbågen så snart som det finns tillräckligt med utrymme.**

- Försäkra dig om att säkerhetsbältet snabbt kan lossas i en nödsituation.
- Var mycket uppmärksam på utrymmen ovanför dig (dvs. grenar, dörrar och elektriska sladdar) innan du kör under ett föremål och vidrör dem INTE.
- I händelse av att maskinen välter ska du ta med enheten till en auktoriserad återförsäljare för att få vältskyddet inspekterat.
- Byt ut ett skadat vältskydd. Det får INTE repareras eller modifieras.
- Alla tillbehör, ändringar eller redskap som läggs till på vältskyddet måste godkännas av Toro.

Sätta sig i förarsätet

Använd klippdäcket som hjälp för att sätta dig i förarsätet (Figur 17).

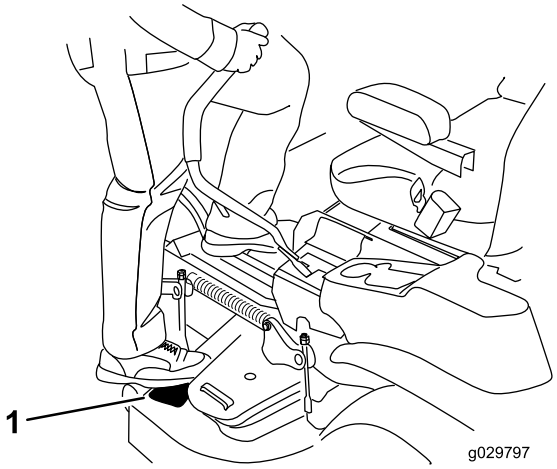

g029797

Figur 17

1. Kliv här.

Använda parkeringsbromsen

Koppla alltid in parkeringsbromsen när du stannar maskinen eller lämnar den utan uppsikt.

Koppla in parkeringsbromsen

Ställ maskinen på ett plant underlag.

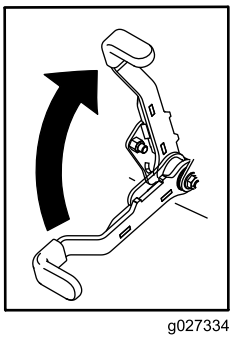

g027334

Figur 18

Koppla ur parkeringsbromsen

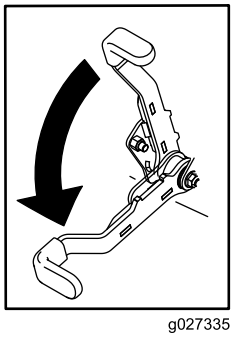

g027335

Figur 19

Använda knivreglagebrytaren (kraftuttaget)

Med knivreglagebrytaren (kraftuttaget) startas och stoppas klipparens knivar och eventuella motordrivna redskap.

Koppla in knivreglagebrytaren (kraftuttaget)

Obs: Om knivreglagebrytaren (kraftuttaget) kopplas in med halvt gaspådrag eller mindre slits drivremmarna kraftigt.

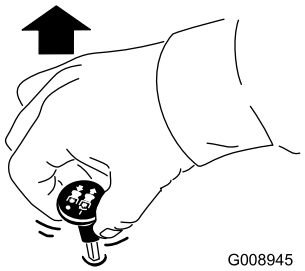

g008945

Figur 20

Koppla ur knivreglagebrytaren (kraftuttaget)

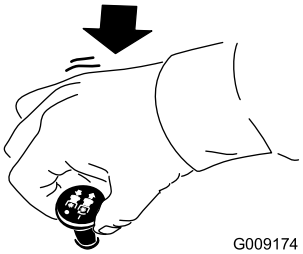

g009174

Figur 21

Använda gasreglaget

Du kan flytta gasreglaget mellan det SNABBA och det LÅNGSAMMA läget (Figur 22).

Använd alltid läget SNABBT när du kopplar in kraftuttaget.

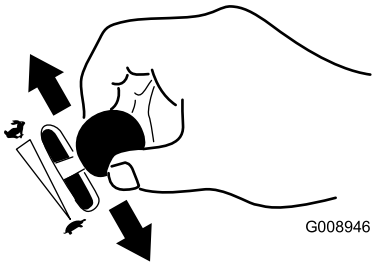

g008946

Figur 22

Starta motorn

Viktigt: **Låt inte startmotorn gå i mer än 5 sekunder åt gången. Om motorn inte startar ska du vänta 15 sekunder innan du försöker igen. Om du inte följer de här anvisningarna kan startmotorn brännas ur.**

Obs: Det kan ta flera försök att starta motorn första gången efter att du har fyllt på med bränsle i ett tomt bränslesystem.

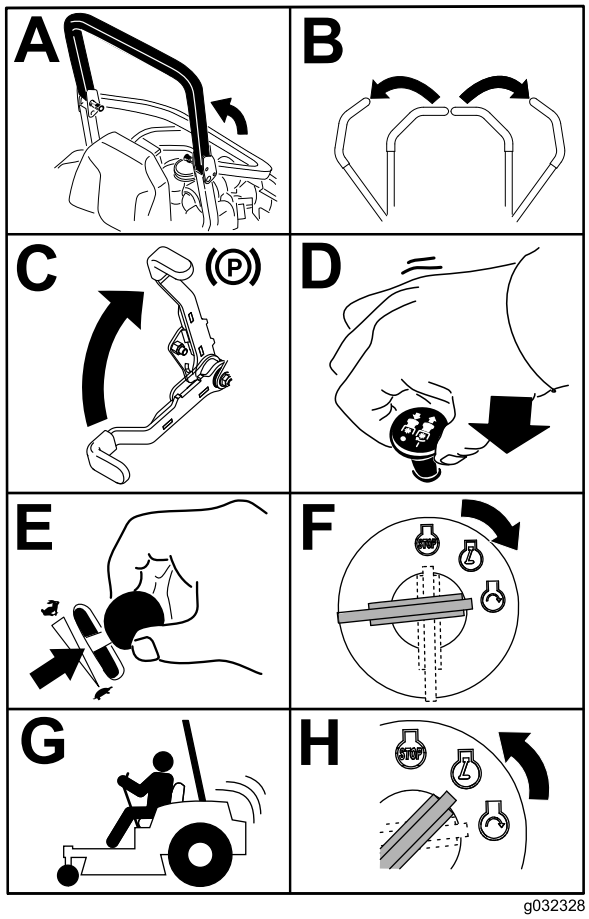

Figur 23

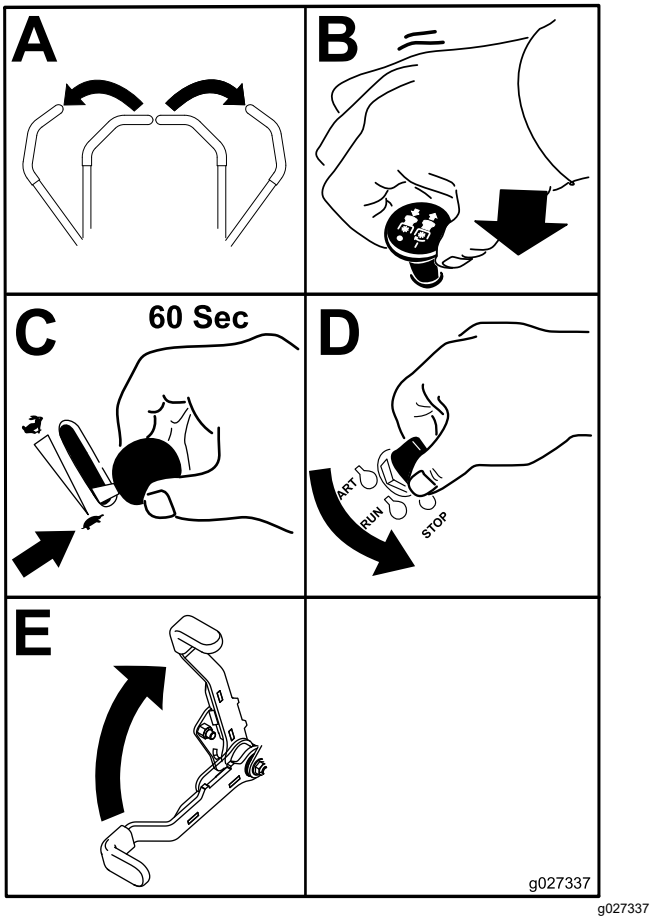

Figur 24

Stänga av motorn

⚠ VAR FÖRSIKTIG

Barn eller kringstående kan skadas om de flyttar eller försöker köra en maskin som har lämnats utan uppsikt.

Ta alltid ut nyckeln och koppla in parkeringsbromsen när du lämnar maskinen utan uppsikt.

Viktigt: **Se till att bränslekranen är stängd innan maskinen transporteras eller ställs i förvaring, eftersom bränsleläckage kan förekomma. Koppla in parkeringsbromsen före transport. Kontrollera att du tagit ut nyckeln eftersom bränslepumpen annars kan gå igång och göra att batteriet laddar ur.**

Använda rörelsereglage-spakarna

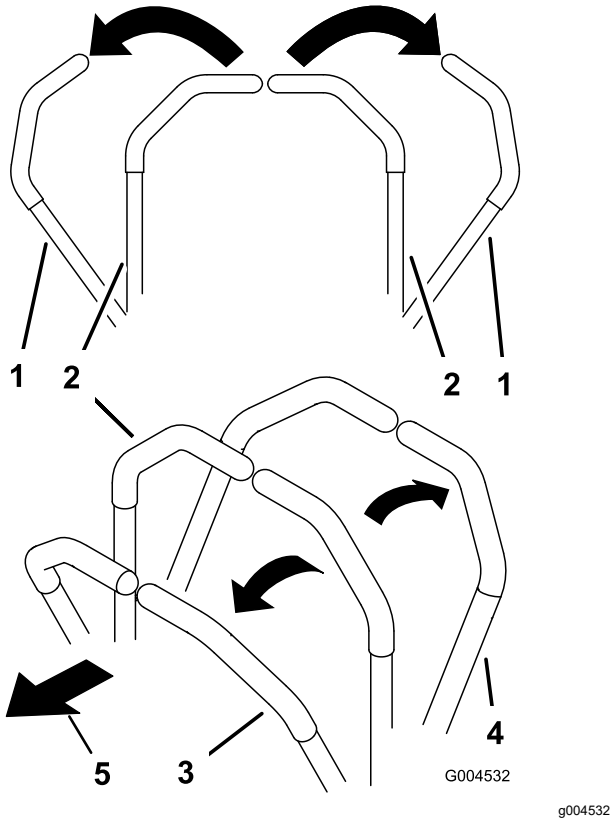

Figur 25

1. Rörelsereglage – NEUTRALLÅSLÄGE
2. Mittläge, olåst
3. Framåt
4. Bakåt
5. Maskinens främre del

Köra maskinen

Drivhjulen svänger oberoende av varandra och drivs av hydraulmotorer på varje axel. Du kan svänga ena sidan bakåt och den andra framåt så att maskinen snurrar istället för att svänga. Detta gör maskinen mycket mer lättmanövrerad, men det kan ta ett tag att vänja sig vid rörelserna.

Med gasreglaget styrs motorns varvtal mätt i rpm (varv per minut). Sätt gasreglaget i det SNABBA läget för bästa prestanda. Kör alltid med full gas vid klippning.

⚠ VARNING

Maskinen kan rotera väldigt snabbt. Du kan förlora kontrollen över maskinen och orsaka personskador eller skador på maskinen.

- **Var försiktig i svängar.**
- **Sakta ned innan du gör skarpa svängar.**

Köra framåt

Obs: Motorn stängs av om rörelsereglaget flyttas när parkeringsbromsen är åtdragen.

Stanna maskinen genom att föra rörelsereglagen till NEUTRALLÄGET.

1. Koppla ur parkeringsbromsen. Se Koppla ur parkeringsbromsen (sida 27).
2. För reglagen till mittläget, olåst läge.
3. Kör framåt genom att försiktigt föra rörelsereglagespakarna framåt (Figur 26).

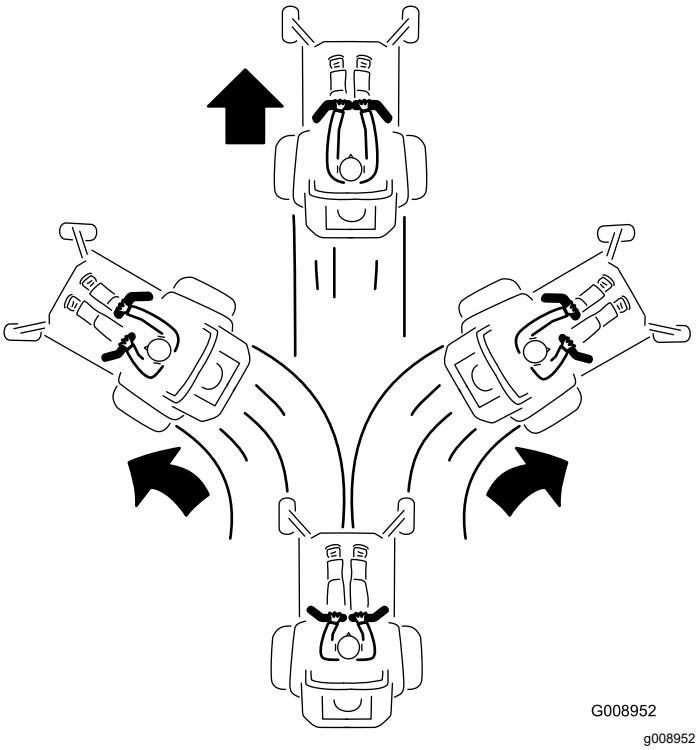

Figur 26

Köra bakåt

1. För reglagen till mittläget, olåst läge.
2. Backa genom att försiktigt dra rörelsereglage-spakarna bakåt (Figur 27).

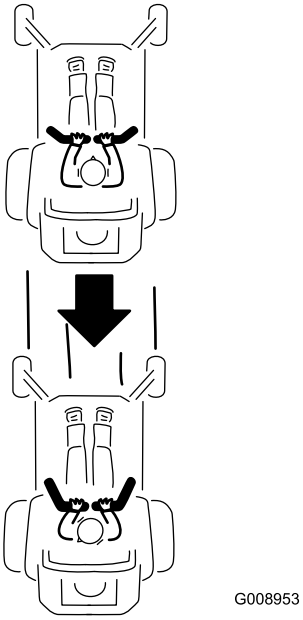

g008953

Figur 27

Använda sidoutkastet

Endast maskiner med sidoutkast

Klipparen har en fällbar gräsriktare som sprider ut det klippta gräset åt sidan och ner i gräsmattan.

⚠ FARA

Om ingen gräsriktare, utkastarlucka eller komplett gräsuppsamlare har monterats kan du och andra komma i kontakt med knivarna eller träffas av utslungat skräp. Kontakt med roterande kniv(ar) och utslungat skräp kan orsaka skador eller leda till dödsfall.

- **Ta aldrig bort gräsriktaren från klippdäcket eftersom gräsriktaren riktar avfallet ned mot gräset. Byt omedelbart ut gräsriktaren om den skadas.**
- **För aldrig in händerna eller fötterna under klippdäcket.**
- **Försök aldrig att rensa utkastaren eller knivarna utan att först KOPPLA UR knivreglagebrytaren (kraftuttaget), vrida tändningslåset till det AVSTÄNGDA läget och sedan ta ut nyckeln ur tändningslåset.**
- **Se till att gräsriktaren är i nedfällt läge.**

Justera klipphöjden

Använda transportlåset

Transportlåset har två lägen och manövreras med däcklyftpedalen. Klippdäckets transportläge har ett LÅST läge och ett OLÅST läge (Figur 28).

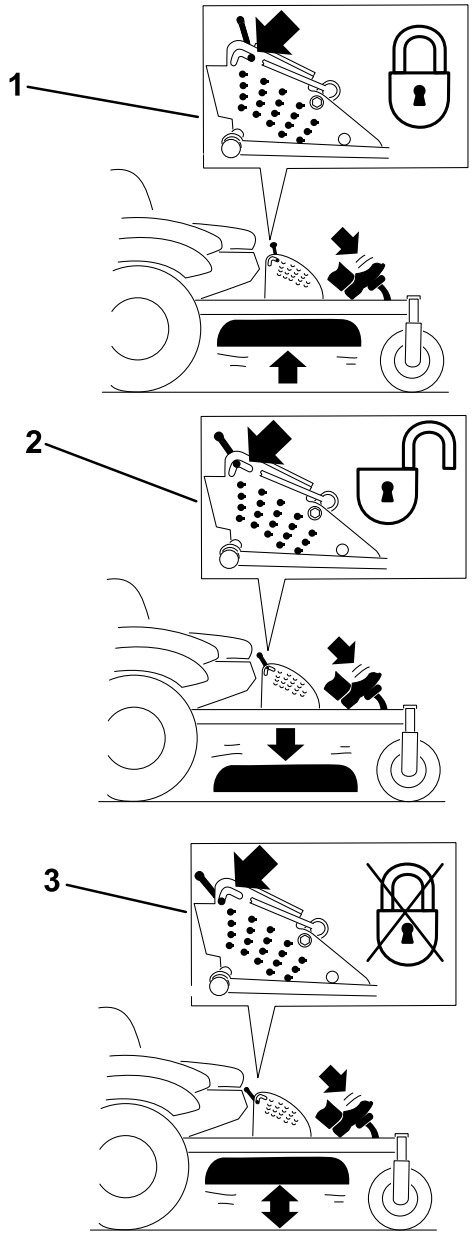

g229103

Figur 28

Transportlåsets lägen

1. Transportlåsvred
2. LÅST läge – Klippdäcket är låst i transportläget.
3. OLÅST läge – Klippdäcket är inte låst i transportläget.

Justera klipphöjdssprinten

Klipphöjden kan justeras från 25 till 140 mm i steg om 6 mm genom att sprintbulten flyttas till olika hållägen.

1. För transportlåset till det låsta läget.
2. Tryck på däcklyftpedalen med foten och höj klippdäcket till transportläget (även klipphöjdsläget på 140 mm) enligt Figur 29.
3. Justera inställningen genom att rotera sprinten 90 grader och ta bort den från klipphöjdsfästet (Figur 29).
4. Sätt i sprinten i det hål i klipphöjdsfästet som passar för den önskade klipphöjden (Figur 29).
5. Tryck på däcklyftpedalen, dra transportlåset bakåt och sänk sakta ner klippdäcket.

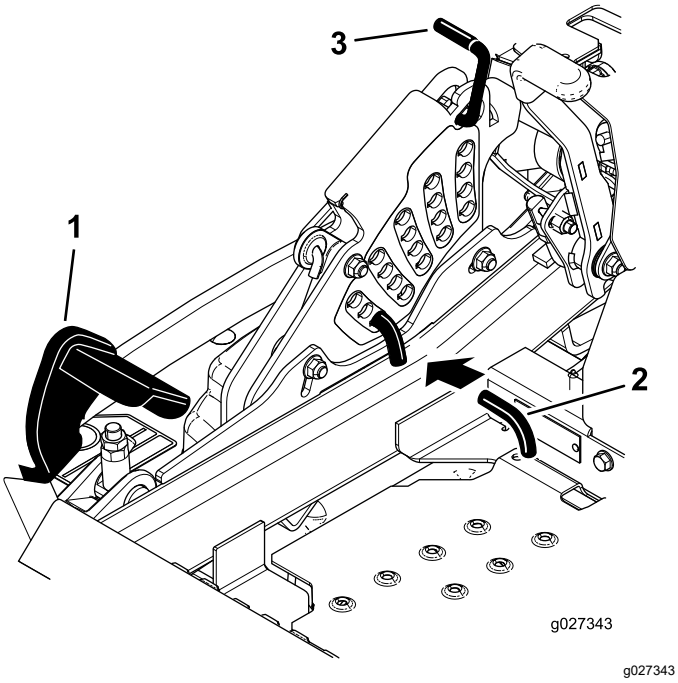

g027343

Figur 29

1. Däcklyftpedal
2. Klipphöjdssprint
3. Transportlås

Justera antiskalpvalsarna

Maskiner med sidoutkast

Justera antiskalpvalsarnas höjd om du ändrar klipphöjden.

1. Parkera maskinen på en plan yta, koppla ur knivreglagebrytaren och koppla in parkeringsbromsen.
2. Stäng av motorn, ta ut nyckeln och vänta tills alla rörliga delar har stannat innan du kliver ur förarsätet.
3. Justera antiskalpvalsarna på det sätt som visas i Figur 30, Figur 31 och Figur 32.

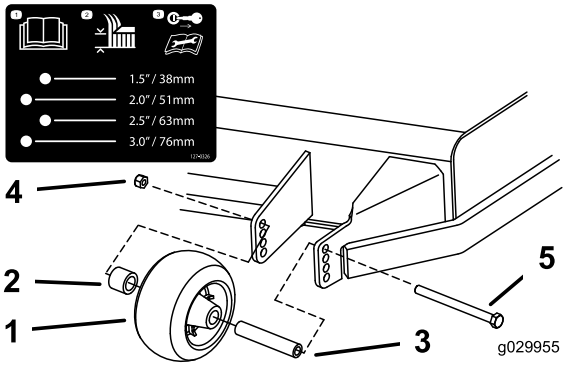

g029955

Figur 30

1. Antiskalpvals
2. Distansbricka
3. Bussning
4. Flänsmutter
5. Skruv

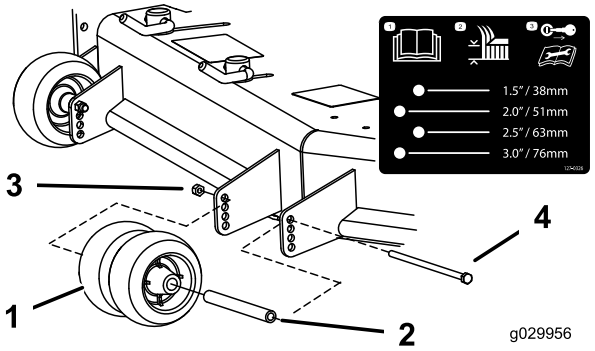

g029956

Figur 31

1. Antiskalpvals
2. Bussning
3. Flänsmutter
4. Skruv

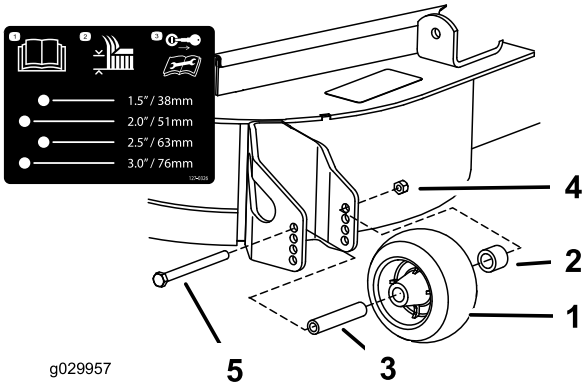

g029957

Figur 32

1. Antiskalpvals
2. Distansbricka
3. Bussning
4. Flänsmutter
5. Skruv

Maskiner med bakre utkast

Varje gång du ändrar klipphöjden bör du även justera antiskalpvalsarnas höjdinställning.

1. Parkera maskinen på en plan yta, koppla ur knivreglagebrytaren och koppla in parkeringsbromsen.
2. Stäng av motorn, ta ut nyckeln och vänta tills alla rörliga delar har stannat innan du kliver ur förarsätet.
3. Justera antiskalpvalsarna på det sätt som visas i Figur 33 och Figur 34.

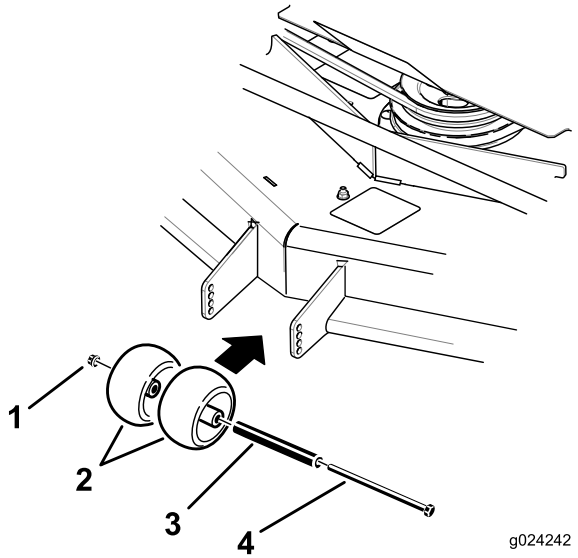

Figur 33

1. Flänsmutter
2. Antiskalpvals
3. Bussning
4. Skruv

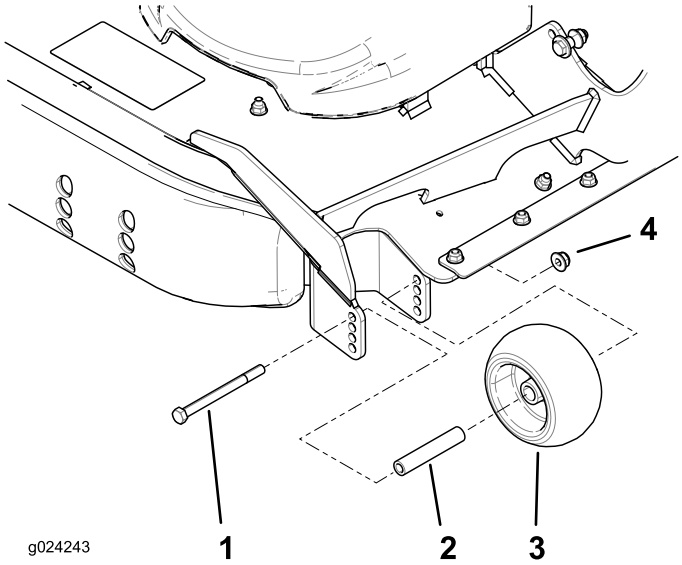

Figur 34

1. Skruv
2. Bussning
3. Antiskalpvals
4. Flänsmutter

Justera medarna

För maskiner med bakre utkast

Montera medarna i det nedre läget när du klipper i klipphöjder som är högre än 64 mm och i det övre läget när du klipper i klipphöjder som är lägre än 64 mm.

Obs: När medarna blir slitna skiftar du dem till motsatt sida på gräsklipparen och vänder på dem. På så sätt kan du använda medarna längre innan du byter ut dem.

1. Parkera maskinen på en plan yta, koppla ur knivreglagebrytaren och koppla in parkeringsbromsen.
2. Stäng av motorn, ta ut nyckeln och vänta tills alla rörliga delar har stannat innan du kliver ur förarsätet.
3. Ta bort vagnsbultarna och muttrarna från varje mede (Figur 35).

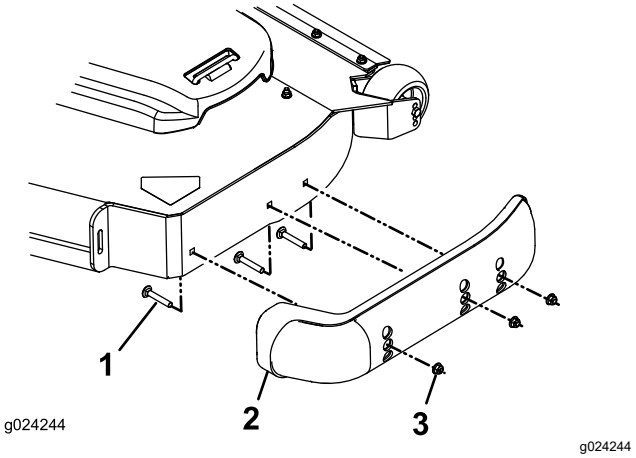

Figur 35

1. Vagnsbult
2. Mede
3. Mutter

4. Flytta medarna till önskat läge och fäst dem med vagnsbultarna och muttrarna.

   Obs: Använd endast de övre hålen eller mittenhålen för att justera medarna. De nedersta hålen används när du byter sida på ett klippdäck, då de blir de översta hålen på den andra sidan av klipparen.

5. Dra åt vagnsskruvarna och vagnsmuttrarna på varje mede till 12,4–14,7 Nm för att undvika att meden skadas.

Justera utkastarskärmens vred

För maskiner med sidoutkast

Detta gäller endast maskiner med utkastarskärmvred. Vissa modeller har muttrar och bultar istället för utkastarskärmvredet, som du kan justera på samma sätt.

Utkastarens skärm kan ställas in för olika typer av klippning. Placera vredet och skärmen så att du får bästa klippkvalitet.

1. Parkera maskinen på en plan yta, koppla ur knivreglagebrytaren och koppla in parkeringsbromsen.
2. Stäng av motorn, ta ut nyckeln och vänta tills alla rörliga delar har stannat innan du kliver ur förarsätet.
3. Lossa på vredet.
4. Vrid vredet till önskat läge.
5. Dra åt vredet.

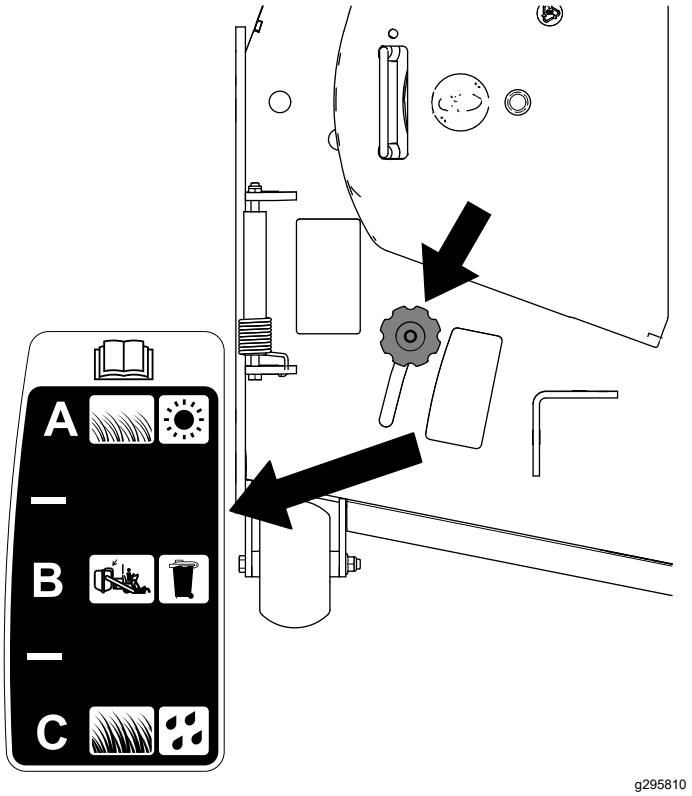

Figur 36

Ställa in utkastarskärmen

För maskiner med sidoutkast

Följande visningsbilder är endast rekommendationer. Vilka justeringar som bör göras varierar beroende på grästyp, fukthalt och gräsets höjd.

Obs: Öppna skärmen om motorn tappar effekt och gräsklipparens hastighet är densamma.

Punkt A

Det här är läget helt bakåt. Det här läget rekommenderas för

- kort, lättklippt gräs
- torra förhållanden
- används för kortare gräsklipp
- kastar iväg gräsklippet längre bort från gräsklipparen

Läge B

Använd det här läget vid uppsamling. Lägg det alltid i linje med blåsaröppningen.

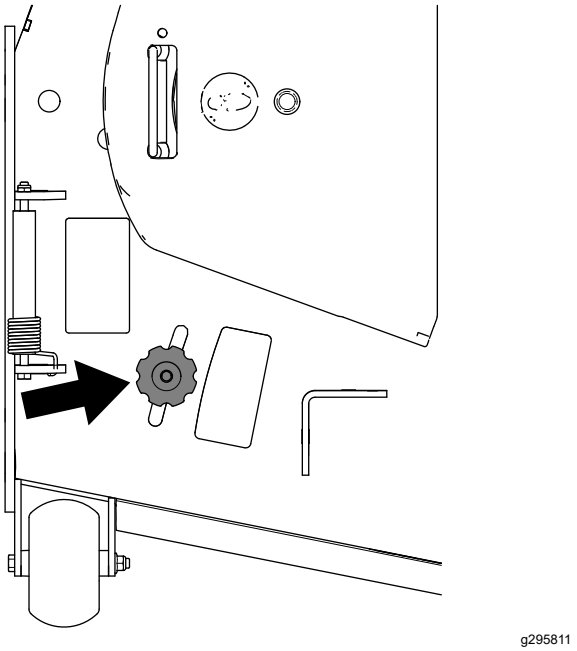

Figur 37

Läge C

Det här är läget helt framåt. Det här läget rekommenderas för

- långt, tätt gräs
- våta förhållanden
- sänker motorns effektförbrukning
- tillåter högre hastighet vid svåra förhållanden

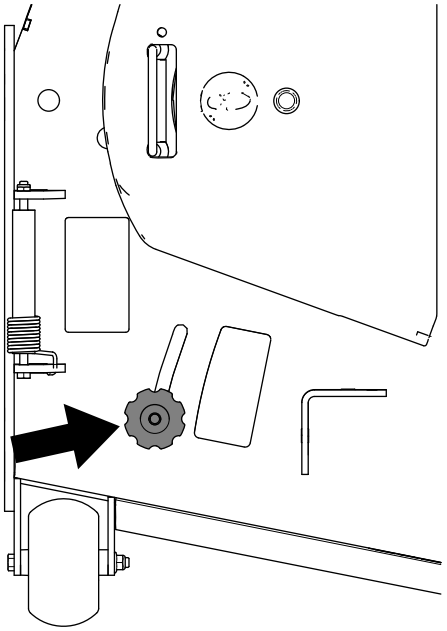

Figur 38

Arbetstips

Använda det snabba läget

Kör motorn i det SNABBA läget för bästa klippning och maximal luftcirkulation. Det krävs luft för att klippa gräset ordentligt. Ställ inte in för låg klipphöjd så att klippdäcket helt omges av oklippt gräs. Försök att alltid se till att en sida av klippdäcket är fritt från oklippt gräs, vilket medför att luft kan sugas in i klippdäcket.

Klippa en gräsmatta för första gången

Klipp gräset något högre än normalt så att inte klippdäcket skalperar ojämn mark. Den klipphöjd som använts tidigare är vanligtvis den bästa. Vid klippning av gräs som är längre än 15 cm kan du behöva klippa två gånger för att få ett acceptabelt klippresultat.

Klippa en tredjedel av grässtrået

Det är bäst att bara klippa av cirka en tredjedel av grässtrået. Mer än så rekommenderas bara om gräset är glest eller om det är sent på hösten då gräset växer saktare.

Byta klippriktningen

Växla klippriktning för att hålla gräset rakt. Det underlättar också fördelningen av det klippta gräset, vilket förbättrar nedbrytning och gödning.

Klipp tillräckligt ofta

Gräs växer i olika takt beroende på årstiden. För att hålla samma längd på gräset ska man klippa oftare tidigt på våren. Klipp mer sällan när tillväxten avtar mot mitten av sommaren. Klipp med högre klipphöjd och klipp sedan igen efter två dagar med lägre klipphöjd om du inte kan klippa under en längre tidsperiod.

Använda en långsammare klipphastighet

Du kan köra saktare för att få ett bättre klippresultat under vissa förhållanden.

Klipp inte för kort

Höj klipphöjden vid klippning av en ojämn gräsmatta så att inte gräsmattan skalas av.

Stanna maskinen

Om du måste stanna maskinen under klippningen kan en klump med gräsklipp falla ner på gräsmattan. Kör till ett område som du redan har klippt medan knivarna är inkopplade för att undvika detta eller koppla bort klippardäcket samtidigt som du kör framåt.

Hålla undersidan av klippdäcket ren

Rensa bort gräsklipp och smuts från undersidan av klippdäcket efter varje klippning. Om gräs och smuts ansamlas inuti klippdäcket blir klippresultatet till slut inte tillfredsställande.

Underhålla kniven/knivarna

Se till att hålla kniven vass under klippsäsongen, eftersom en vass kniv klipper rent utan att slita och rycka av grässtråna. Om gräset slits och rycks av gulnar det i ändarna, vilket minskar tillväxten och ökar risken för sjukdomar. Kontrollera knivarna efter varje användning för att se till att de inte är slöa, slitna eller skadade. Fila ned eventuella hack och slipa knivarna om så behövs. Om en kniv är skadad eller sliten ska den bytas ut omedelbart mot en originalkniv från Toro.

Efter körning

Säkerhet efter användning

Allmän säkerhet

- Parkera maskinen på ett plant underlag, koppla ur drivningen, lägg i parkeringsbromsen, stäng av motorn och ta ut nyckeln eller koppla ifrån tändstiftskabeln. Vänta tills alla rörliga delar har stannat och låt maskinen svalna innan du justerar, rengör, reparerar eller ställer den i förvaring. Låt aldrig personer utan nödvändig utbildning utföra underhåll på maskinen.
- Rengör maskinen enligt anvisningarna i underhållsavsnittet. Håll motorn och området runt motorn fritt från ansamling av gräs, löv, fett, olja och annat skräp som kan ackumuleras i dessa områden. Dessa material kan antändas och orsaka eldsvåda.
- Kontrollera regelbundet om det finns slitna eller försämrade komponenter som kan utgöra risker. Dra åt lösa fästelement.

Använda bränslekranen

Bränslekranen sitter under sätet. Skjut fram sätet för att komma åt den.

Stäng bränslekranen vid transport, underhåll och förvaring.

Kontrollera att bränslekranen är öppen när motorn startas.

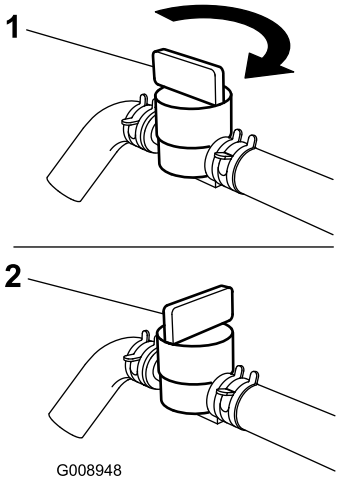

g008948

Figur 39

1. Aktiverat läge
2. Inaktiverat läge

Använda drivhjulens utlösningsventiler

⚠ VARNING

Händer kan fastna i de roterande drivningskomponenterna under motordäcket, vilket kan orsaka allvarliga skador.

Stäng av motorn, ta ut nyckeln och vänta tills alla rörliga delar har stannat innan du försöker att komma åt drivhjulens utlösningsventiler.

⚠ VARNING

Motorn och hydrauldrivningsenheterna kan bli mycket varma. Om du rör vid en varm motor eller hydrauldrivningsenhet kan du få allvarliga brännskador.

Låt motor och hydrauldrivningsenheter svalna helt innan du försöker att komma åt drivhjulens utlösningsventiler.

Drivhjulens utlösningsventiler finns under sätet på baksidan av respektive hydrauldrivningsenhet.

Obs: Kontrollera att utlösningsventilerna är i horisontellt läge innan du använder maskinen. Allvarliga skador kan annars uppstå på hydraulsystemet.

1. Parkera maskinen på en plan yta, koppla ur knivreglagebrytaren och koppla in parkeringsbromsen.
2. Stäng av motorn, ta ut nyckeln och vänta tills alla rörliga delar har stannat innan du kliver ur förarsätet.
3. Vrid utlösningsventilspakarna till lodrätt läge för att skjuta på maskinen (Figur 40).

   Obs: Hydrauloljan kan då passera förbi pumpen så att hjulen kan rotera.
4. Koppla ur parkeringsbromsen innan du skjuter på maskinen.

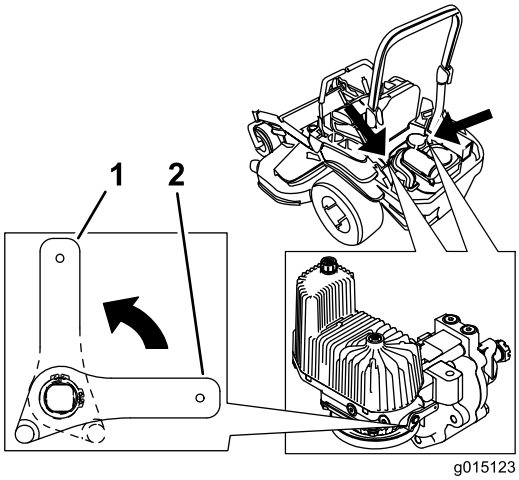

g015123

Figur 40

1. Vertikalt för att skjuta på maskinen
2. Horisontellt för att köra maskinen

5. Vrid utlösningsventilspakarna horisontellt för att köra maskinen (Figur 40).

Transportera maskinen

Använd en släpvagn eller lastbil för tung last för att transportera maskinen. Använd en fullbreddsramp. Se till att alla bromsar, lampor och markeringar som krävs enligt lag finns på släpvagnen eller lastbilen. Läs alla säkerhetsanvisningarna noga. Att känna till den här informationen kan hjälpa dig och kringstående att undvika skador. Kontrollera vilka lokala bestämmelser som gäller för transport på släp.

⚠ VARNING

Det är farligt att köra på gator eller vägar utan blinkers, strålkastare och reflexer, eller utan en skylt för långsamtgående fordon, och det kan orsaka olyckor med personskador som följd.

Kör inte maskinen på allmän väg.

Välja ett släp

⚠ VARNING

Om man lastar på en maskin på ett släp eller en lastbil ökar risken för att välta, vilket kan orsaka allvarliga personskador och innebära livsfara (Figur 41).

- **Använd endast en fullbreddsramp. Använd inte åtskilda ramper för var sida av maskinen.**
- **Kontrollera att lutningen mellan rampen och marken, eller mellan rampen och släpet eller lastbilen, inte är större än 15 grader.**
- **Kontrollera att rampen är minst fyra gånger så lång som släpvagns- eller lastbilsflakets höjd från marken. Det tillförsäkrar att rampens vinkel inte överstiger 15 grader på plan mark.**

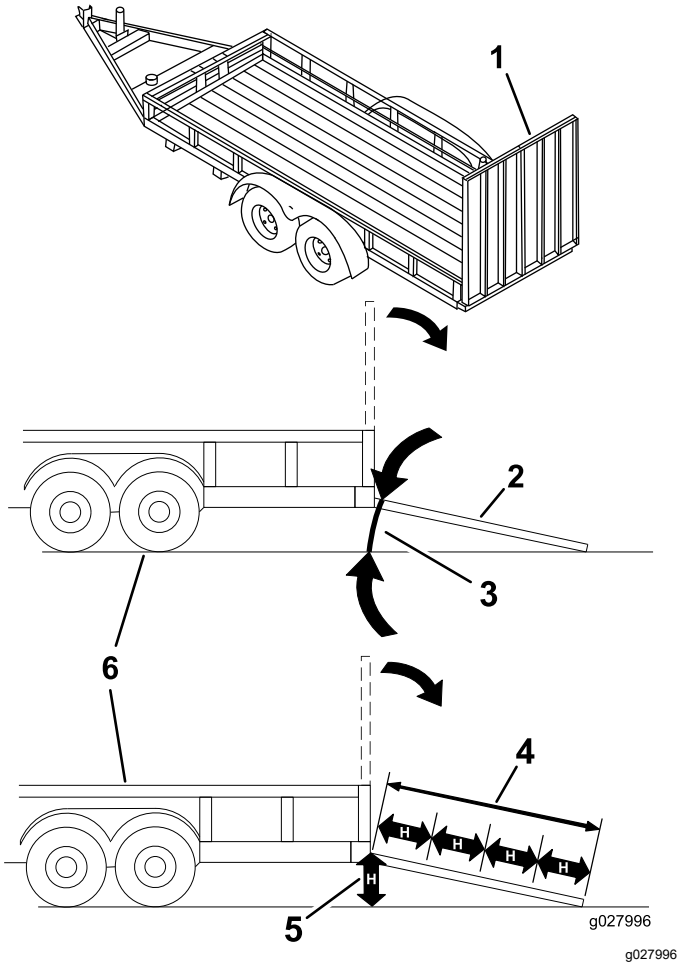

Figur 41

1. Fullbreddsramp i uppfällt läge
2. Fullbreddsramp i lastningsposition, sedd från sidan
3. Högst 15 grader
4. Rampen är minst 4 gånger så lång som släpets eller lastbilsflakets höjd från marken
5. H = släpvagns- eller lastbilsflakets höjd från marken
6. Släp

Lasta maskinen

⚠ VARNING

Om man lastar på en maskin på ett släp eller en lastbil ökar risken för att välta, vilket kan orsaka allvarliga personskador och innebära livsfara.

- **Var mycket försiktig vid körning på en ramp.**
- **Backa maskinen uppför rampen och kör den framåt nedför rampen.**
- **Undvik plötslig acceleration eller inbromsning när du kör maskinen på en ramp, eftersom det kan orsaka att du tappar kontrollen eller tippar.**

1. Om du använder en släpvagn ska den kopplas till det bogserande fordonet och säkras med säkerhetskedjor.
2. Anslut i förekommande fall släpvagnsbromsarna och släpvagnsbelysningen.
3. Sänk ned rampen och säkerställ att vinkeln mellan rampen och marken inte är större än 15 grader (Figur 41).
4. Backa maskinen uppför ramper (Figur 42).

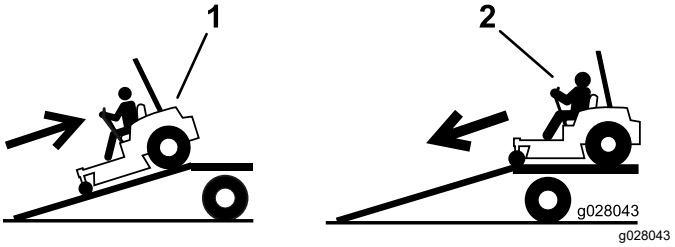

Figur 42

1. Backa maskinen uppför ramper.
2. Kör maskinen framåt nedför ramper.

5. Stäng av motorn, ta ut nyckeln och koppla in parkeringsbromsen.
6. Bind fast maskinen nära de främre svänghjulen och den bakre stötdämparen med remmar, kedjor, kablar eller rep (Figur 43). Kontrollera vilka lokala bestämmelser som gäller för transport på släp.

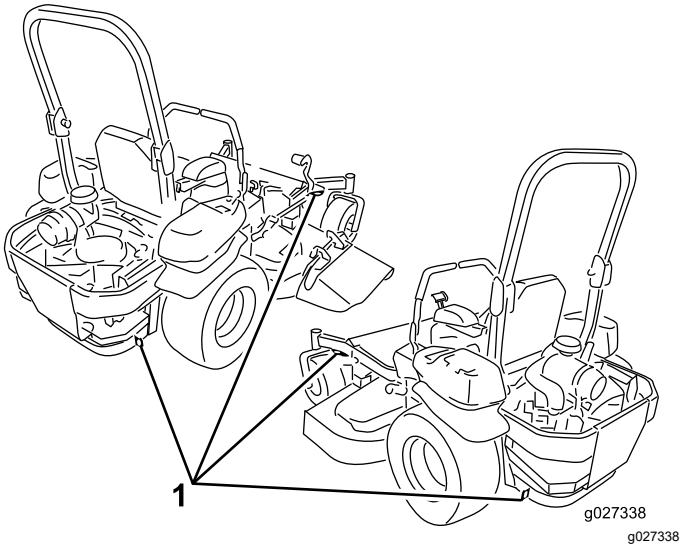

Figur 43

1. Fästöglor

Lasta av maskinen

1. Sänk ned rampen och säkerställ att vinkeln mellan rampen och marken inte är större än 15 grader (Figur 41).
2. Kör maskinen framåt nedför ramper (Figur 42).

Underhåll

Säkerhet vid underhåll

⚠ VARNING

Medan underhåll eller justeringar utförs kan någon starta maskinen. Om motorn startas av misstag kan du eller kringstående skadas allvarligt.

Ta ut nyckeln ur tändningslåset, lägg i parkeringsbromsen och dra av tändkabeln/tändkablarna från tändstiftet/tändstiften innan du utför underhåll. För även kablarna åt sidan så att de inte kommer i kontakt med tändstiften.

⚠ VARNING

Motorn kan bli mycket varm. Du kan få allvarliga brännskador om du rör vid en varm motor.

Låt motorn svalna helt innan du utför något service- eller reparationsarbete i motorområdet.

- Parkera maskinen på ett plant underlag, koppla ur drivningen, lägg i parkeringsbromsen, stäng av motorn och ta ut nyckeln eller koppla ifrån tändstiftskabeln. Vänta tills alla rörliga delar har stannat och låt maskinen svalna innan du justerar, rengör eller reparerar den. Låt aldrig personer utan nödvändig utbildning utföra underhåll på maskinen.
- Koppla från batteriet och ta bort tändkabeln innan du utför några reparationer. Lossa minuskabelanslutningen först och pluskabelanslutningen sist. Återanslut plus först och minus sist.
- Kontrollera att maskinens samtliga skydd, sköldar och skyddsanordningar sitter på plats och är i säkert bruksskick. Undersök komponenterna ofta med avseende på slitage och byt vid behov ut dem mot delar som rekommenderas av tillverkaren.

⚠ VARNING

Borttagning eller modifiering av originalutrustning, -delar och/eller -redskap annars kan påverka maskinens garanti, styrbarhet och säkerhet. Ej tillåten modifiering av originalutrustning eller underlåtenhet att använda Toro-originaldelar kan leda till allvarliga personskador eller dödsfall. Ej tillåtna ändringar av maskinen, motorn, bränslet eller ventilationssystemet kan bryta mot tillämpliga säkerhetsstandarder som ANSI, OSHA och NFPA och/eller gällande lagstiftning som EPA och CARB.

⚠ VARNING

Hydraulolja som läcker ut under tryck kan tränga in i huden och orsaka skada. Hydraulolja som tränger in i huden måste opereras bort inom några få timmar av en läkare som är bekant med denna typ av skador, annars kan kallbrand uppstå.

- **I förekommande fall ska du se till att alla hydrauloljeslangar och -ledningar är i gott skick och att alla hydraulanslutningar och -nipplar är ordentligt åtdragna innan hydraulsystemet trycksätts.**
- **Håll kropp och händer borta från småläckor eller munstycken som sprutar ut hydraulolja med högt tryck.**
- **Använd en kartong- eller pappersbit, inte dina händer, för att hitta hydraulvätskeläckage.**
- **Lätta på allt tryck i hydraulsystemet på ett säkert sätt genom att sätta rörelsereglagespakarna i det neutrala läget och stänga av motorn innan något arbete utförs i hydraulsystemet.**

⚠ VARNING

Bränslesystemets komponenter är utsatta för högt tryck. Om olämpliga komponenter används kan detta leda till systemfel, bränsleläckage och explosionsrisker.

Använd endast bränsleledningar och bränslefilter som godkänts för högtryckssystem.

- Var försiktig när du kontrollerar knivarna. Svep något omkring kniven/knivarna eller bär handskar, och var försiktig vid underhåll. Byt endast ut skadade knivar. De får aldrig rätas ut eller svetsas.
- Stötta vid behov upp maskinen och/eller dess komponenter med domkrafter.

⚠ VAR FÖRSIKTIG

Det kan vara farligt att enbart förlita sig på mekaniska eller hydrauliska domkrafter när man hissar upp maskinen för service eller underhåll. De mekaniska eller hydrauliska domkrafterna kanske inte klarar att hålla maskinen uppe eller kan ha funktionsfel som medför att maskinen ramlar ned, vilket kan orsaka personskador.

Stötta inte maskinen enbart med mekaniska eller hydrauliska domkrafter. Använd lämpliga domkrafter eller liknande stöd.

- Lätta försiktigt på trycket i komponenter med lagrad energi.
- Håll händer och fötter borta från rörliga delar. Gör helst inga justeringar när motorn är igång. Var mycket försiktig om underhållet eller justeringen kräver påslagen motorn och komponenter i rörelse.

⚠ VARNING

Kontakt med rörliga delar eller varma ytor kan leda till personskador.

Håll fingrar, händer och kläder borta från roterande delar och varma ytor.

- Kontrollera ofta att samtliga skruvar bibehåller korrekt åtdragning.

Rekommenderat underhåll

Underhållsintervall	Underhållsförfarande
Efter de första 100 timmarna	• Kontrollera att hjulmuttrarna är åtdragna. • Kontrollera åtdragningsmomentet för hjulnavets spårmutter. • Justera parkeringsbromsen.
Efter de första 250 timmarna	• Byt ut hydrauloljefiltren och hydraulvätskan.
Varje användning eller dagligen	• Kontrollera säkerhetssystemet. • Kontrollera oljenivån i motorn. • Kontrollera säkerhetsbältet. • Kontrollera störtbågsvreden. • Rengör motorfiltret och oljekylaren. • Kontrollera och rengör hydraulenhetens höljen. • Kontrollera knivarna. • Rengör klippdäcket. • Rengör fjädringssystemet.
Var 50:e timme	• Kontrollera gnistsläckaren (om sådan finns). • Kontrollera däcktrycket • Kontrollera att remmarna inte är slitna eller spruckna. • Kontrollera hydraulvätskenivån.
Var 100:e timme	• Smörj klippdäckets lyftsvängarmar. • Byt oljan i motorn (oftare vid dammiga eller smutsiga arbetsförhållanden). • Byt ut eller rengör tändstiftet och ställ in luftgapet. • Kontrollera och rengör motorns kylflänsar och höljen.
Var 200:e timme	• Byt ut motoroljefiltret (oftare vid dammiga eller smutsiga arbetsförhållanden).
Var 250:e timme	• Byt ut huvudfiltret (oftare vid dammiga eller smutsiga arbetsförhållanden). • Kontrollera säkerhetsfiltret (oftare vid dammiga eller smutsiga arbetsförhållanden). • Efter det inledande bytet – byt hydraulsystemets filter och olja när du använder Mobil 1 15W50-olja. (Byt oftare vid dammiga och smutsiga förhållanden)
Var 400:e timme	• Smörj hjulsvängarmarna (oftare vid dammiga eller smutsiga arbetsförhållanden).

Underhållsintervall	Underhållsförfarande
Var 500:e timme	• Byt ut säkerhetsfiltret (oftare vid dammiga eller smutsiga förhållanden). • Byt ut bränslefiltret (oftare vid dammiga och smutsiga förhållanden). • Kontrollera att hjulmuttrarna är åtdragna. • Kontrollera åtdragningsmomentet för hjulnavets spårmutter. • Justera hjulsvängarmarnas lager. • Justera parkeringsbromsen. • Efter det inledande bytet – byt hydraulsystemets filter och vätska när du använder Toro® HYPR-OIL™ 500-vätska. (Byt oftare vid dammiga och smutsiga förhållanden)
En gång per månad	• Kontrollera batteriets laddning.
Årligen	• Smörj pumpremmens mellandrevsarm. • Smörj svänghjulens lager (oftare vid dammiga eller smutsiga arbetsförhållanden). • Smörja svänghjulsnaven.
Årligen eller före förvaring	• Reparera lackskador. • Kontrollera alla underhållsprocedurer i listan ovan före förvaring.

Viktigt: **Ytterligare information om underhållsrutiner finns i bruksanvisningen till motorn.**

⚠ VAR FÖRSIKTIG

Om du lämnar nyckeln i tändningslåset kan någon råka starta motorn av misstag och skada dig eller någon annan person allvarligt.

Stäng av motorn och ta ut nyckeln ur låset innan du utför något underhåll.

Förberedelser för underhåll

Använda Z Stand™

Z Stand används för att höja upp maskinens främre ände så att du kan rengöra klippenheten och lossa knivarna.

⚠ VARNING

Maskinen kan falla ned på någon och orsaka allvarliga personskador eller dödsfall.

- **Var extra försiktig när du använder maskinen på Z Stand.**
- **Använd Z Stand endast för att rengöra klippenheten och lossa knivarna.**
- **Låt inte maskinen stå på Z Stand under en längre tid.**
- **Stäng alltid av motorn, koppla in parkeringsbromsen och ta ut nyckeln innan du utför underhåll på gräsklipparen.**

Köra upp på Z Stand

Viktigt: **Använd Z Stand på en plan yta.**

1. Höj upp klippdäcket till transportläget.
2. Ta bort fästpinnen (Figur 44).

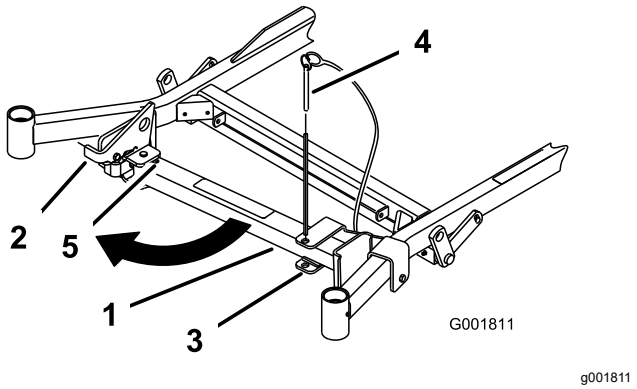

Figur 44

1. Z Stand
2. Fästpinne
3. Fäste
4. Spårets botten
5. Spärrhake

3. Höj spärrhaken.

4. För stativets fot utåt och skjut den mot maskinen, in i spårets botten (Figur 44 och Figur 45).

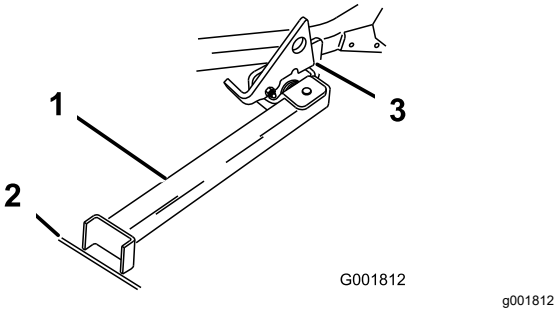

Figur 45

1. Z Stand (placerat i spåret)
2. Fåra i underlag eller gräsmatta
3. Spärrhaken vilar på den vridbara fliken

5. Sätt stativets fot på marken och låt spärrhaken vila på den vridbara fliken (Figur 45).
6. Starta motorn och låt den gå på halvt gaspådrag.

   Obs: För bästa resultat ska du sätta stativfoten i en fåra i underlaget eller sticka ned den i gräsmattan (Figur 45).
7. Kör på maskinen på stativet. Stanna när spärrhaken faller ned över fliken i det låsta läget (Figur 45).
8. Dra åt parkeringsbromsen, stäng av motorn och ta ur nyckeln.
9. Kila fast eller blockera drivhjulen.

⚠ VARNING

Parkeringsbromsen kanske inte kan hålla maskinen parkerad på Z Stand. Detta kan orsaka personskador eller skador på egendom.

Parkera endast på Z Stand om hjulen är fastkilade eller blockerade.

10. Utför underhållet.

Köra av Z Stand

1. Ta bort kilarna eller blockeringarna.
2. Lyft upp spärrhaken i fritt läge (Figur 46).

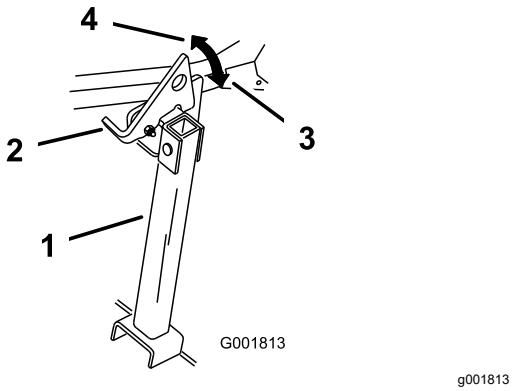

Figur 46

1. Z Stand
2. Spärrhake
3. Låst läge
4. Fritt läge

3. Starta motorn och låt den gå på halvt gaspådrag. Koppla ur parkeringsbromsen.
4. Backa sakta ned från stativet.
5. Återställ stativet till viloläget (Figur 44).

Lossa klippdäckets kjol

Lossa den nedre bulten på kjolen så att den frigörs och du får åtkomst till klippdäckets ovansida (Figur 47). När underhållet har slutförts monterar du tillbaka kjolen och drar åt skruven.

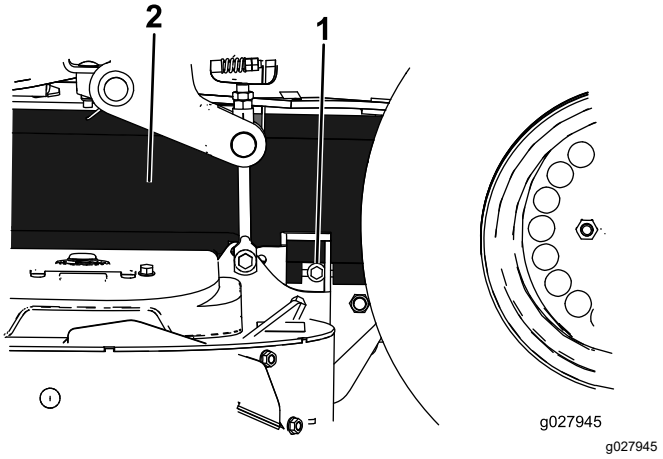

Figur 47

1. Skruv
2. Kjol

Ta bort skyddsplåten

Lossa de två främre bultarna och ta bort skyddsplåten för att komma åt klipparens remmar och spindlar

(Figur 48). När underhållet har slutförts monterar du tillbaka skyddsplåten och drar åt skruvarna.

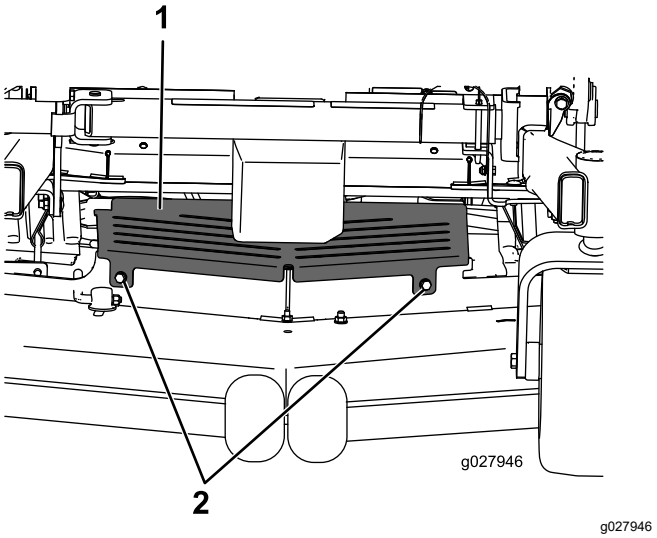

Figur 48

1. Skyddsplåt
2. Skruv

Smörjning

Smörja maskinen

Smörj maskinen oftare vid dammiga och smutsiga förhållanden.

Typ av fett: litium- eller molybdenfett nr 2

1. Parkera maskinen på en plan yta, koppla ur knivreglagebrytaren och koppla in parkeringsbromsen.
2. Stäng av motorn, ta ut nyckeln och vänta tills alla rörliga delar har stannat innan du kliver ur förarsätet.
3. Torka av smörjnipplarna med en trasa.

   Obs: Skrapa av eventuell färg från nipplarnas framändar.
4. Sätt på en fettspruta på nippeln.
5. Pumpa in fett i nipplarna tills det börjar tränga ut ur lagren.
6. Torka bort överflödigt fett.

Smörja klippdäckets lyftsvängarmar

Serviceintervall: Var 100:e timme

Smörj klippdäckets lyftsvängarmar med lätt olja eller smörjmedel i sprayform.

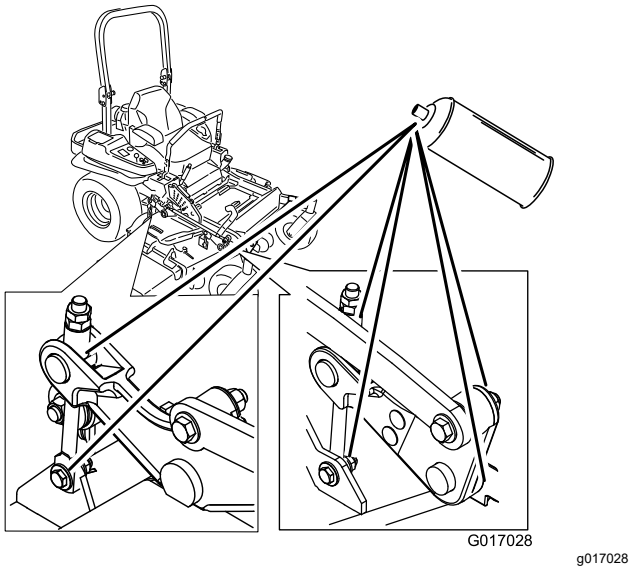

Figur 49

Smörja klippdäcket

Serviceintervall: Årligen—Smörj pumpremmens mellandrevsarm.

1. Parkera maskinen på en plan yta, koppla ur knivreglagebrytaren och koppla in parkeringsbromsen.
2. Stäng av motorn, ta ut nyckeln och vänta tills alla rörliga delar har stannat innan du kliver ur förarsätet.
3. Smörj armen på klippdäckets mellanremskiva tills fett sipprar ut nedtill (Figur 50 eller Figur 51).

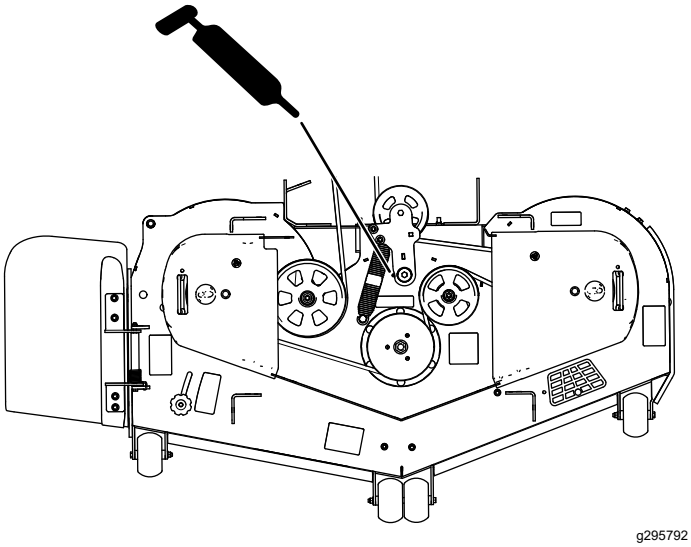

Figur 50
Maskin med sidoutkast

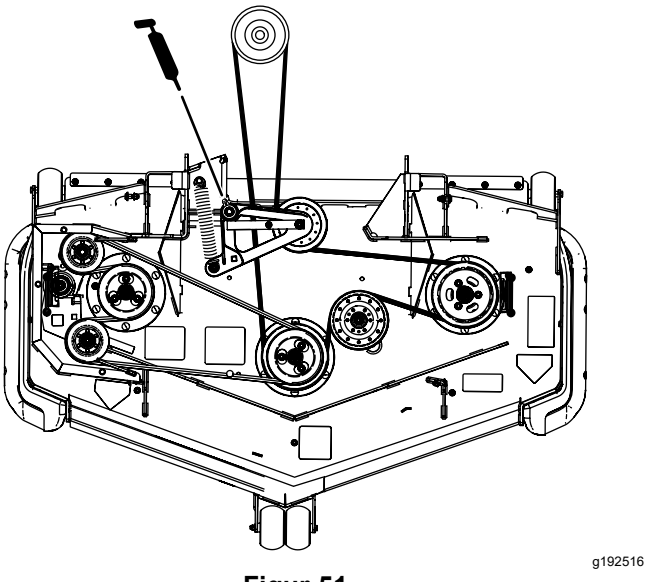

Figur 51
Maskin med bakre utkast

4. Smörj drivremmens mellandrevsarmar (Figur 52).

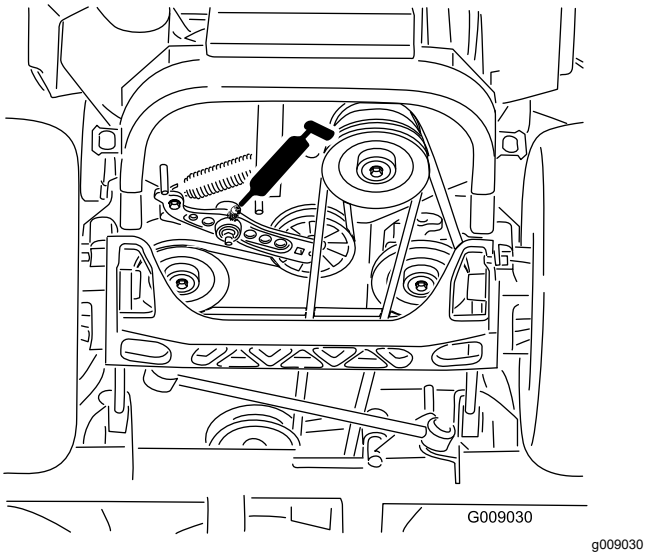

Figur 52

5. Smörj däckremmens mellandrevsarmar (endast maskiner med bakre utkast) enligt Figur 53.

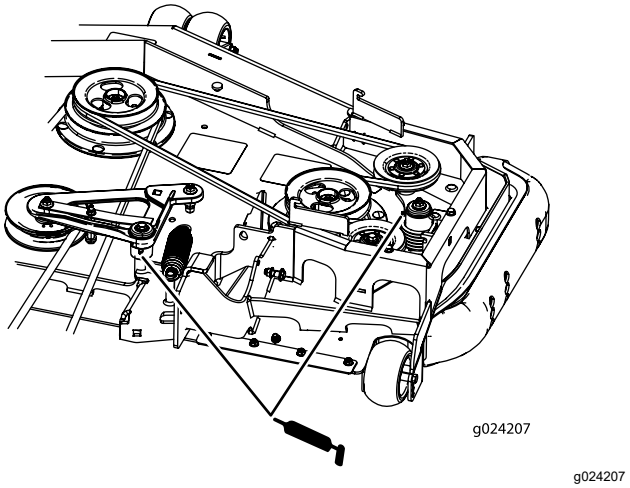

Figur 53
Endast maskiner med bakre utkast

6. Ta bort dammkåpan och justera svängarmarna.

   Obs: Låt dammkåpan vara av tills smörjningen är klar.
7. Ta bort sexkantpluggen.
8. Gänga in en smörjnippel i hålet.
9. Pumpa in fett i smörjnippeln tills det tränger ut runt det övre lagret.
10. Ta bort smörjnippeln ur hålet.
11. Montera sexkantpluggen och dammkåpan (Figur 54).

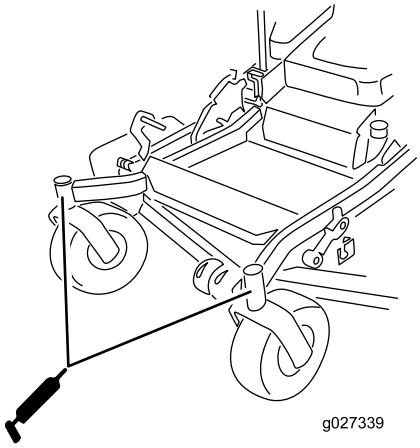

g027339

Figur 54

12. Smörj svänghjulets lager (Figur 54).

Smörja hjulsvängarmarna

Serviceintervall: Var 400:e timme/Årligen (beroende på vilket som inträffar först) (oftare vid dammiga eller smutsiga arbetsförhållanden).

Årligen—Smörj svänghjulens lager (oftare vid dammiga eller smutsiga arbetsförhållanden).

1. Parkera maskinen på en plan yta, koppla ur knivreglagebrytaren och koppla in parkeringsbromsen.
2. Stäng av motorn, ta ut nyckeln och vänta tills alla rörliga delar har stannat innan du kliver ur förarsätet.
3. Ta bort dammkåpan och justera svängarmarna, och låt dammkåpan vara av tills smörjningen är klar. Se Smörja klippdäcket (sida 43).
4. Ta bort sexkantpluggen.
5. Gänga in en smörjnippel i hålet.
6. Pumpa in fett i smörjnippeln tills det tränger ut runt det övre lagret.
7. Ta ut smörjnippeln ur hålet. Montera sexkantpluggen och kåpan.

Smörja svänghjulsnaven

Serviceintervall: Årligen

1. Parkera maskinen på en plan yta, koppla ur knivreglagebrytaren och koppla in parkeringsbromsen.
2. Stäng av motorn, ta ut nyckeln och vänta tills alla rörliga delar har stannat innan du kliver ur förarsätet.
3. Höj upp gräsklipparen så att du kommer åt.
4. Ta bort styrhjulet från hjulgafflarna.
5. Ta bort skyddstätningarna från hjulnavet.

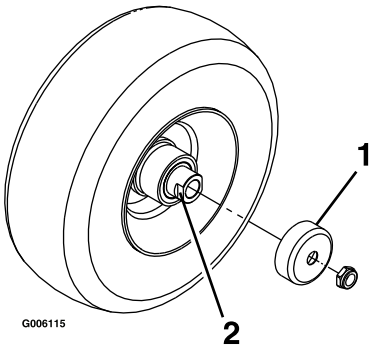

g006115

Figur 55

1. Skyddstätning
2. Distansmutter med plattjärn

6. Ta bort en distansmutter från svänghjulets axel.

   Obs: Gänglåsningslim har applicerats för att fästa distansmuttrarna på axeln.
7. Ta bort axeln (med den andra distansmuttern fortfarande på plats) från hjulet.
8. Bänd loss tätningarna och kontrollera om lagren är slitna eller skadade. Byt ut dem vid behov.
9. Fyll lagren med universalfett.
10. Sätt i ett lager och en ny tätning i hjulet.
11. Stryk på gängtätningsmassa på en distansmutter och gänga på den på axeln med plattjärnen vända utåt om båda distansmuttrarna saknas.

    Obs: Gänga inte på distansmuttern hela vägen till axelns slut. Lämna ca 3 mm från distansmutterns ytterkant till axelns ände inuti muttern.
12. För in den monterade muttern och axeln i hjulet på sidan med den nya tätningen och det nya lagret.
13. Lägg hjulet med den öppna sidan vänd uppåt, och fyll området inuti hjulet runt axeln med universalfett.
14. För in det andra lagret och ett nytt skydd i hjulet.

15. Stryk på gängtätningsmassa på den andra distansmuttern och gänga på den på axeln med plattjärnen vända utåt.
16. Dra åt muttern till 8–9 N·m, lossa på den och dra därefter åt den igen till 2–3 Nm.

    Obs: Kontrollera att axeln inte sticker ut ur någon av muttrarna.
17. Sätt skyddstätningarna över hjulnavet och montera hjulet i hjulgaffeln.
18. Montera styrhjulets bult och dra åt muttern helt.

Viktigt: **Kontrollera lagerjusteringen ofta så att inte skyddet och lagret skadas. Snurra på styrhjulets däck. Däcket ska inte snurra fritt mer än ett till två varv och inte heller ha något spel i sidled. Om hjulet snurrar fritt ändrar du distansmutterns åtdragningsmoment tills det tar emot något. Applicera ytterligare ett lager gänglåsningslim.**

Motorunderhåll

Motorsäkerhet

- Stäng av motorn innan du kontrollerar oljenivån eller fyller på olja i vevhuset.
- Håll händer, fötter, ansikte och andra kroppsdelar samt kläder på avstånd från ljuddämparen och andra heta ytor.

Serva luftrenaren

Serviceintervall: Var 250:e timme—Byt ut huvudfiltret (oftare vid dammiga eller smutsiga arbetsförhållanden).

Var 250:e timme—Kontrollera säkerhetsfiltret (oftare vid dammiga eller smutsiga arbetsförhållanden).

Var 500:e timme—Byt ut säkerhetsfiltret (oftare vid dammiga eller smutsiga förhållanden).

Obs: Serva luftrenaren oftare vid extremt dammiga eller sandiga arbetsförhållanden.

Demontera filtren

1. Parkera maskinen på en plan yta, koppla ur knivreglagebrytaren (kraftuttaget) och koppla in parkeringsbromsen.
2. Stäng av motorn, ta ut nyckeln och vänta tills alla rörliga delar har stannat innan du kliver ur förarsätet.
3. Lossa spärrhakarna på luftrenaren och dra av luftrenarkåpan från luftrenarhuset (Figur 56).

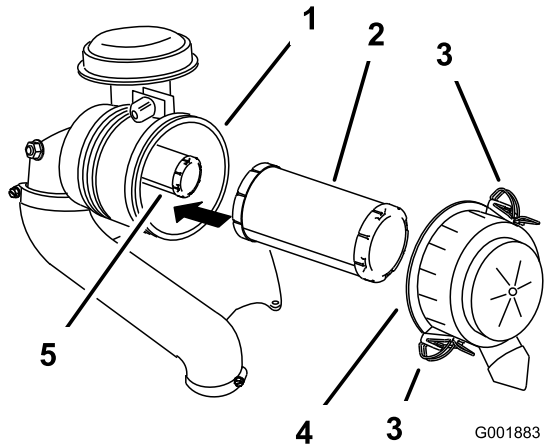

g001883

Figur 56

1. Luftrenarhus
2. Huvudfilter
3. Spärrhake
4. Luftrenarkåpa
5. Säkerhetsfilter

4. Rengör luftrenarkåpan invändigt med tryckluft.
5. Dra försiktigt ut huvudfiltret ur luftrenarhuset (Figur 56).

   Obs: Undvik att knacka filtret mot sidan på luftrenarhuset.
6. Demontera endast säkerhetsfiltret om du har för avsikt att byta ut det.

Kontrollera filtren

1. Kontrollera säkerhetsfiltret. Byt ut både säkerhetsfiltret och huvudfiltret om det är smutsigt.

   Viktigt: **Försök inte att rengöra säkerhetsfiltret. Om säkerhetsfiltret är smutsigt är huvudfiltret skadat.**
2. Kontrollera om huvudfiltret är skadat genom att titta i filtret och lysa med en kraftig lampa på filtrets utsida. Byt ut huvudfiltret om det är smutsigt, böjt eller skadat.

Obs: Hål i filtret syns som ljusa punkter. Rengör inte huvudfiltret.

Montera filtren

Viktigt: **Kör alltid motorn med både luftfilter och skydd monterade för att undvika motorskador.**

1. Kontrollera så att inte filtren har skadats under transporten innan du monterar nya filter.

   Obs: Använd inte ett skadat filter.

2. Om du byter ut det inre filtret ska du försiktigt skjuta in det i filterhuset (Figur 56).
3. Skjut försiktigt in huvudfiltret över säkerhetsfiltret (Figur 56).

   Obs: Kontrollera att huvudfiltret sitter ordentligt genom att trycka på dess yttre kant när du monterar det.

   Viktigt: **Tryck inte mitt på filtret där det är mjukt.**

4. Sätt tillbaka luftrenarkåpan och säkra spärrhakarna (Figur 56).

Serva motoroljan

Serviceintervall: Varje användning eller dagligen

Var 100:e timme (oftare vid dammiga eller smutsiga arbetsförhållanden).

Var 200:e timme—Byt ut motoroljefiltret (oftare vid dammiga eller smutsiga arbetsförhållanden).

Specifikationer för motoroljan

Oljetyp: Renad olja (API service SF, SG, SH, SJ eller SL)

Vevhusvolym:

- Modell 72902TE, 72919TE och 72969TE: 2,0 liter med filterbyte, 1,8 liter utan filterbyte
- Modell 72925TE och 72942TE: 2,3 liter med filterbyte, 2,1 liter utan filterbyte

Viskositet: Se tabellen nedan.

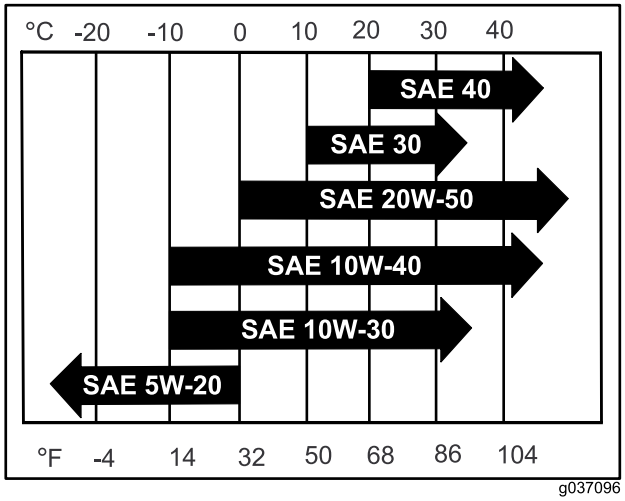

g037096

g037096

Figur 57

Kontrollera oljenivån i motorn

Obs: Kontrollera oljenivån när motorn är kall.

Viktigt: **Om du fyller på för mycket eller för lite olja i motorns vevhus och startar motorn kan den skadas.**

1. Parkera maskinen på en plan yta, koppla ur knivreglagebrytaren (kraftuttaget) och koppla in parkeringsbromsen.
2. Stäng av motorn, ta ut nyckeln och vänta tills alla rörliga delar har stannat innan du kliver ur förarsätet.

   Obs: Säkerställ att motorn har svalnat så att oljan har hunnit rinna ned i sumpen.

3. Rengör området runt oljepåfyllningslocket och oljestickan innan du tar bort stickan så att smuts och gräsklipp inte hamnar i motorn (Figur 58).

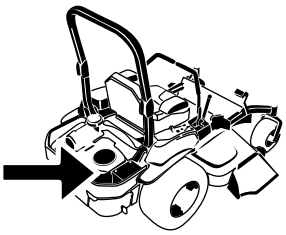

G008804
g008804

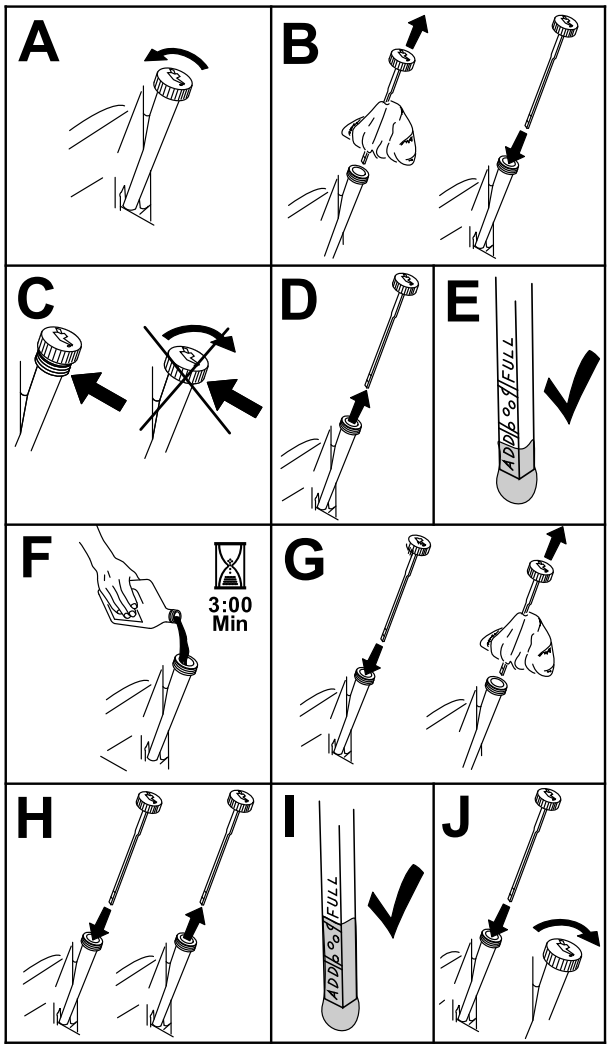

g194611

Figur 58

Byta ut motoroljan

Obs: Lämna in spilloljan på en återvinningsstation.

1. Starta motorn och låt den gå i fem minuter.

   Obs: Då värms oljan upp så att den lättare rinner ut.

2. Parkera maskinen så att tömningssidan är något lägre än den motsatta sidan, så att all olja tappas ut.
3. Koppla ur knivreglagebrytaren (kraftuttaget) och koppla in parkeringsbromsen.
4. Stäng av motorn, ta ut nyckeln och vänta tills alla rörliga delar har stannat innan du kliver ur förarsätet.
5. Töm motorn på olja (Figur 59).

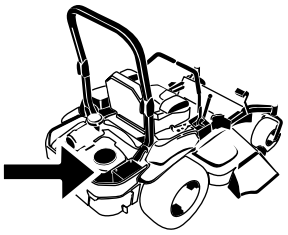

G008804
g008804

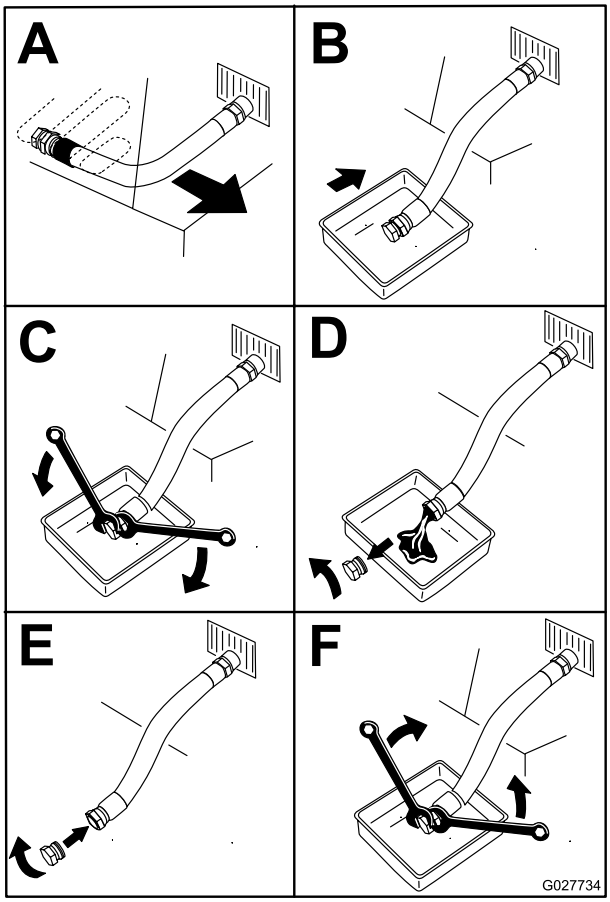

g027734

Figur 59

6. Häll långsamt ca 80 % av den angivna oljan i påfyllningsröret och tillsätt långsamt ytterligare olja tills den når markeringen Full (Figur 60).

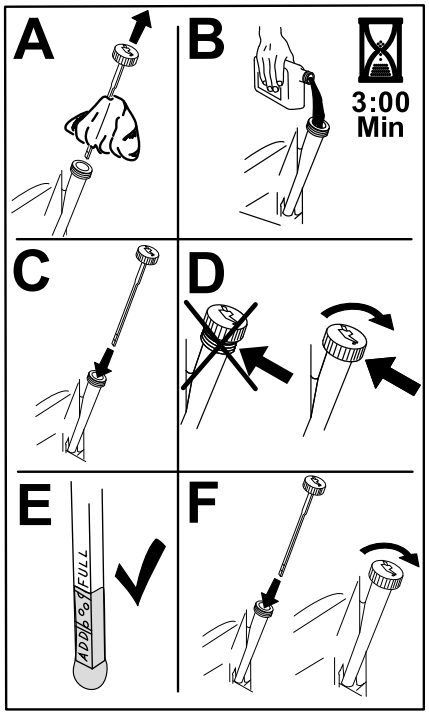

g235264

Figur 60

7. Starta motorn och kör till ett plant område.
8. Kontrollera oljenivån igen.

Byta ut motoroljefiltret

1. Töm motorn på olja; se Byta ut motoroljan (sida 47).
2. Byt ut motoroljefiltret (Figur 61).

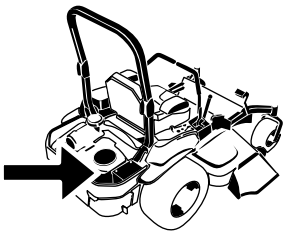

G008804

g008804

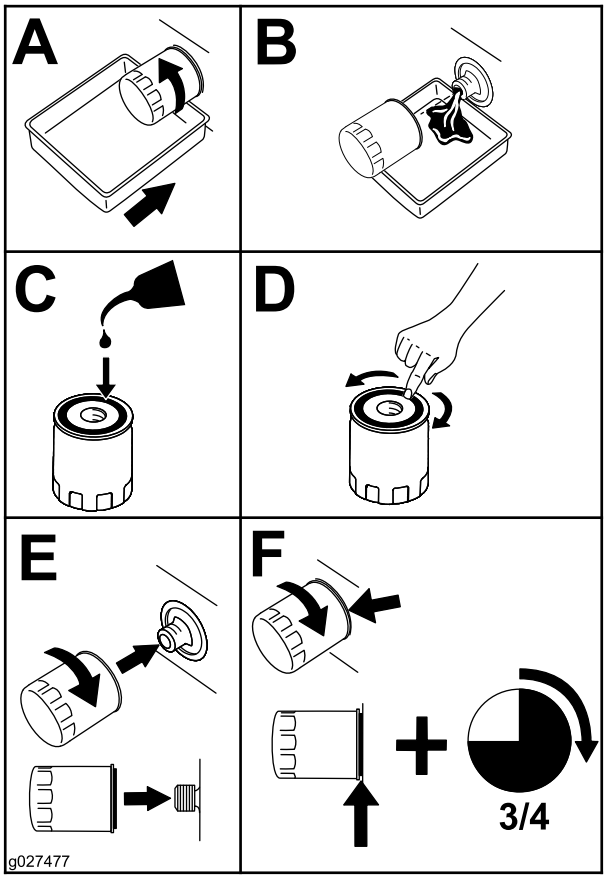

g027477

Figur 61

Obs: Kontrollera att oljefilterpackningen ligger mot motorn och vrid sedan oljefiltret ytterligare ¾ varv.

3. Fyll vevhuset med ny olja av rätt typ, se Specifikationer för motoroljan (sida 46).

Serva tändstiftet

Serviceintervall: Var 100:e timme

Se till att mellanrummet mellan mitt- och sidoelektroderna är korrekt innan tändstiftet monteras. Använd en tändstiftsnyckel vid demontering och montering av tändstiftet och ett bladmått för kontroll och justering av mellanrummet. Montera vid behov ett nytt tändstift.

Typ av tändstift: NGK® BPR4ES eller motsvarande

Luftgap: 0,75 mm

Ta bort tändstiftet/tändstiften

1. Parkera maskinen på en plan yta, koppla ur knivreglagebrytaren (kraftuttaget) och koppla in parkeringsbromsen.
2. Stäng av motorn, ta ut nyckeln och vänta tills alla rörliga delar har stannat innan du kliver ur förarsätet.
3. Rengör området runt stiftets bas så att smuts och skräp inte hamnar i motorn.
4. Lokalisera och ta bort tändstiftet enligt Figur 62.

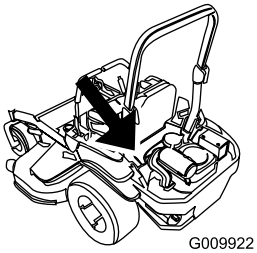

g009922

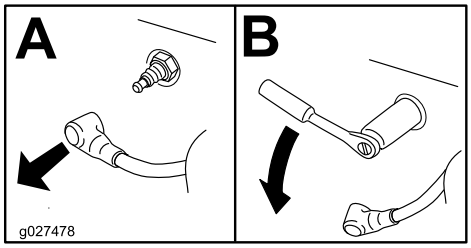

g027478

Figur 62

Kontrollera tändstiftet/tändstiften

Viktigt: **Rengör inte tändstiftet/-stiften. Byt alltid ut tändstiftet om det har en svart beläggning, slitna elektroder, en oljefilm eller sprickor.**

Om isolatorn är ljust brun eller grå fungerar motorn korrekt. En svart beläggning på isolatorn betyder vanligen att luftrenaren är smutsig.

Ställ in gapet till 0,76 mm.

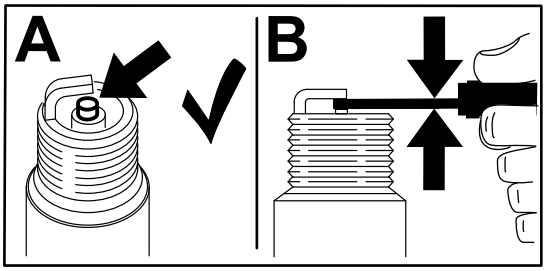

g206628

Figur 63

Montera tändstiftet

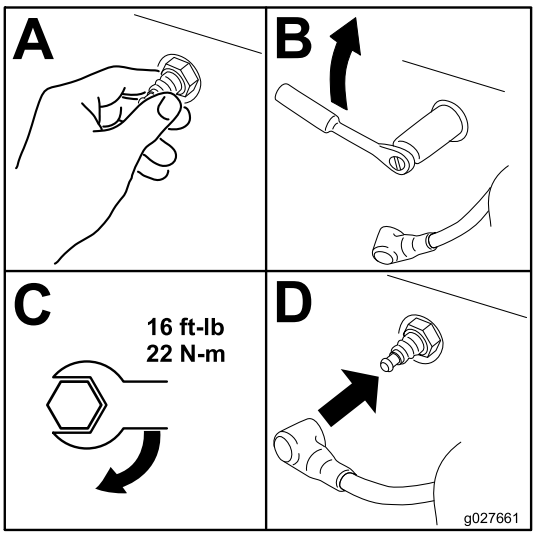

g027661

Figur 64

Kontrollera gnistsläckaren

För maskiner med gnistsläckare

Serviceintervall: Var 50:e timme

⚠ VARNING

Varma komponenter i avgassystemet kan antända bränsleångor även efter att du har stängt av motorn. Varma partiklar som blåses ut medan motorn är igång kan antända brännbara material, vilket kan leda till skada på person eller egendom.

Fyll endast på bränsle och kör motorn om en gnistsläckaren finns monterad.

1. Ställ maskinen på ett plant underlag, koppla ur kraftuttaget och koppla in parkeringsbromsen.
2. Stäng av motorn, ta ut nyckeln och vänta tills alla rörliga delar har stannat innan du kliver ur förarsätet.
3. Vänta tills ljuddämparen har svalnat.
4. Byt ut släckaren om du upptäcker sprickor i gallret eller svetspunkterna.
5. Om gallret har blivit igensatt tar du bort släckaren och skakar den så att lösa partiklar ramlar bort. Rengör även gallret med en stålborste (blötlägg vid behov gallret i lösningsmedel).
6. Montera släckaren på avgasutloppet.

Underhålla bränslesystemet

⚠ FARA

Under vissa förhållanden är bränsle extremt brandfarligt och mycket explosivt. Brand eller explosion i bränsle kan orsaka brännskador och materiella skador.

Mer information om försiktighetsåtgärder rörande bränslehantering finns i Bränslesäkerhet (sida 18).

Byta ut bränslefiltret

Serviceintervall: Var 500:e timme/Årligen (beroende på vilket som inträffar först) (oftare vid dammiga och smutsiga förhållanden).

Viktigt: **Montera bränsleslangarna och fäst dem med spännband i plast på samma sätt som de ursprungligen var monterade. På så sätt undviker du att bränsleslangarna kommer i kontakt med komponenter som kan orsaka skador på dem.**

1. Parkera maskinen på en plan yta, koppla ur knivreglagebrytaren (kraftuttaget) och koppla in parkeringsbromsen.
2. Stäng av motorn, ta ut nyckeln och vänta tills alla rörliga delar har stannat innan du kliver ur förarsätet.
3. Låt maskinen svalna.
4. Stäng bränslekranen.
5. Byt ut bränslefiltret (Figur 65).

   Obs: Kontrollera att markeringarna på filtret följer bränslets flödesriktning.

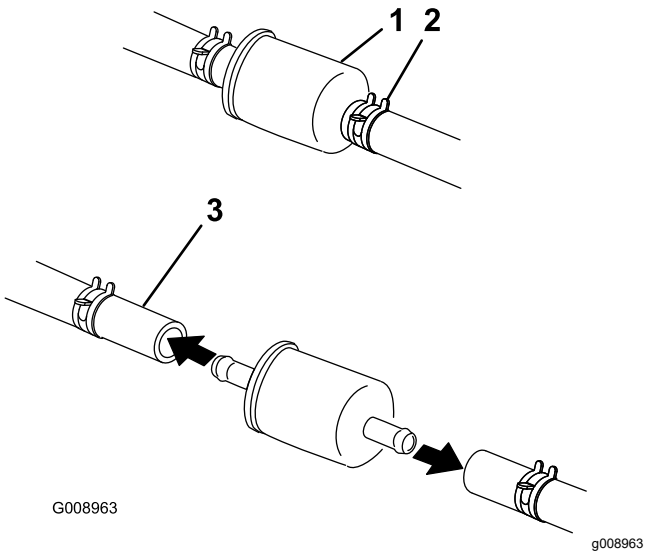

Figur 65

1. Bränslefilter
2. Slangklämma
3. Bränsleslang

6. Öppna bränslekranen.

Serva bränsletanken

Försök inte att tömma bränsletanken. Låt en auktoriserad återförsäljare tömma bränsletanken och serva eventuella andra komponenter i bränslesystemet.

Underhålla elsystemet

Säkerhet för elsystemet

- Koppla bort batteriet innan reparation utförs på maskinen. Lossa minuskabelanslutningen först och pluskabelanslutningen sist. Återanslut pluskabelanslutningen först och minuskabelanslutningen sist.
- Ladda batteriet i ett öppet och välventilerat utrymme, på avstånd från gnistor och öppna lågor. Koppla ur laddaren innan batteriet ansluts eller kopplas bort. Använd skyddskläder och isolerade verktyg.

Utföra service på batteriet

Serviceintervall: En gång per månad

Demontering av batteri

⚠ VARNING

Batteriets kabelanslutningar eller metalldelar kan kortslutas mot maskinkomponenter i metall och orsaka gnistor. Gnistor kan få batterigaserna att explodera, vilket kan leda till personskador.

- **Vid avlägsnande eller installation av batteriet får du inte låta batterianslutningarna komma i kontakt med några av maskinens metalldelar.**
- **Låt inte metallverktyg kortslutas mellan batterianslutningarna och maskinens metalldelar.**

⚠ VARNING

Felaktig borttagning av kablar från batteriet kan orsaka gnistor, vilket kan skada maskinen och kablarna. Gnistor kan få batterigaserna att explodera, vilket kan leda till personskador.

- **Lossa alltid batteriets minuskabel (svart) innan du lossar pluskabeln (röd).**
- **Anslut alltid pluskabeln (röd) innan du ansluter minuskabeln (svart).**

1. Parkera maskinen på en plan yta, koppla ur knivreglagebrytaren (kraftuttaget) och koppla in parkeringsbromsen.
2. Stäng av motorn, ta ut nyckeln och vänta tills alla rörliga delar har stannat innan du kliver ur förarsätet.
3. Ta bort batteriet enligt Figur 66.

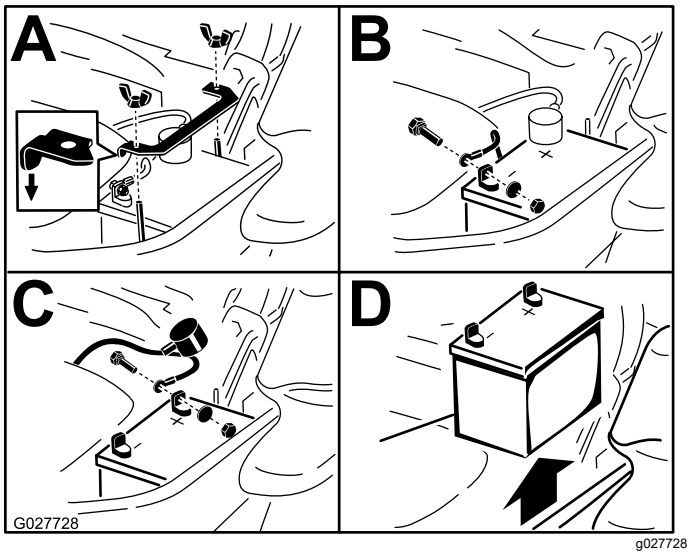

Figur 66

Ladda batteriet

⚠ VARNING

När batteriet laddas bildas explosiva gaser.

Rök aldrig nära batteriet och håll det borta från gnistor och lågor.

Viktigt: **Håll alltid batteriet fulladdat, (specifik vikt 1,265). Detta är särskilt viktigt för att batteriet inte ska skadas när temperaturen understiger 0 °C.**

1. Ta bort batteriet från chassit. Se Demontering av batteri (sida 51).
2. Ladda batteriet i 10–15 minuter med 25–30 A eller i 30 minuter med 10 A.

   Obs: Överladda inte batteriet.
3. När batteriet är fulladdat ska laddaren kopplas bort från eluttaget först, och sedan ska laddningskablarna lossas från batteripolerna (Figur 67).
4. Sätt i batteriet i maskinen och anslut batterikablarna. Se Montera batteriet (sida 52).

   Obs: Kör inte maskinen med bortkopplat batteri, eftersom detta kan orsaka elektriska skador.

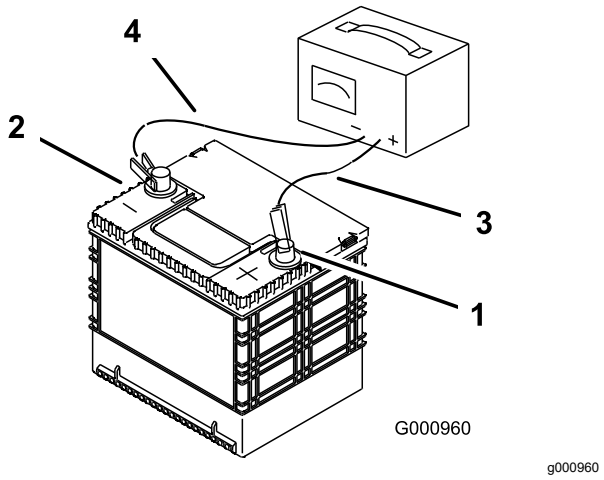

Figur 67

1. Batteriets pluspol (+)
2. Batteriets minuspol (−)
3. Röd (+) laddningskabel
4. Svart (−) laddningskabel

Montera batteriet

Obs: Sätt i batteriet i lådan med anslutningspolerna mot hydraultanken (Figur 68).

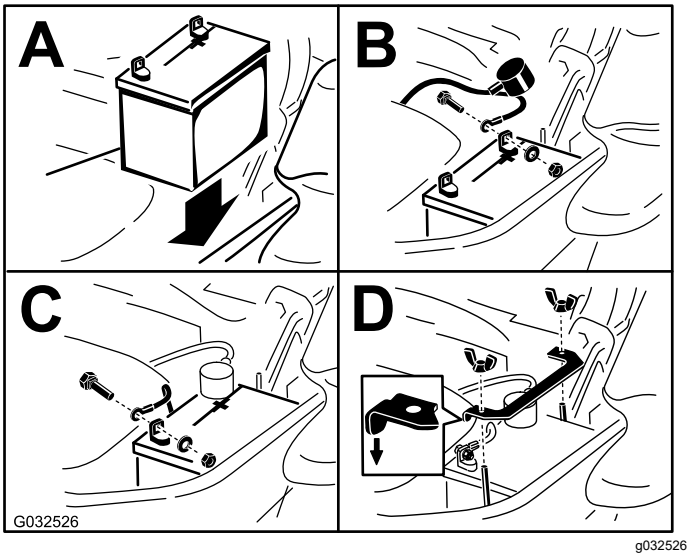

Figur 68

Serva säkringarna

Elsystemet skyddas av säkringar. Det kräver inget underhåll, men om en säkring går bör du undersöka komponenten/kretsen för att se om det har uppstått ett funktionsfel eller en kortslutning.

Säkringarna sitter på konsolen till höger om sätet (Figur 69).

1. Om du behöver byta ut en säkring drar du ut den för att lossa den.
2. Sätt i en ny säkring (Figur 69).

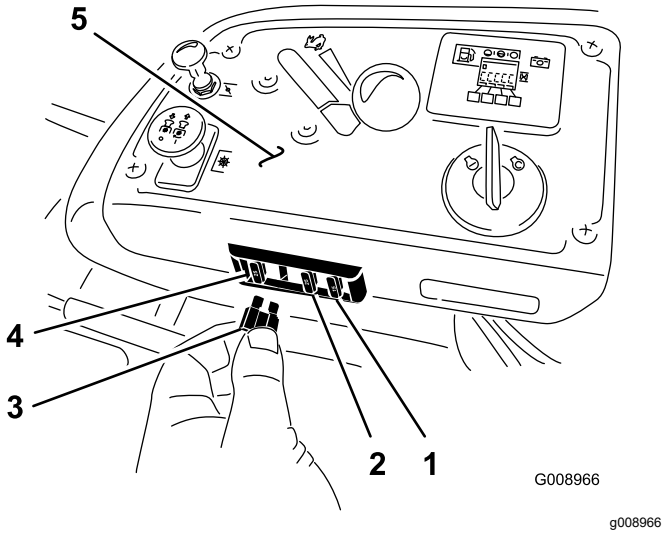

Figur 69

1. Valfritt tillbehör (15 A)
2. Laddare (25 A)
3. Kraftuttag (10 A)
4. Huvudsäkring (25 A)
5. Konsol

Underhålla drivsystemet

Kontrollera säkerhetsbältet

Serviceintervall: Varje användning eller dagligen

Se över säkerhetsbältet för att se om det är slitet eller trasigt och för att kontrollera att enheten och spännet fungerar som de ska. Byt ut säkerhetsbältet om det är skadat.

Kontrollera störtbågsvreden

Serviceintervall: Varje användning eller dagligen

⚠ VARNING

Så här undviker du att välta, vilket kan leda till personskador och livsfara: Håll störtbågen i helt upprätt och låst läge och använd säkerhetsbältet.

Kontrollera att sätet sitter fast ordentligt på maskinen.

- Kontrollera att både fästelementen och vreden är i gott bruksskick.
- Se till att vreden är helt åtdragna och att störtbågen är uppfälld.

  Obs: Störtbågens övre ring kan behöva skjutas framåt eller dras bakåt för att båda vreden ska bli helt åtdragna (Figur 70 och Figur 71).

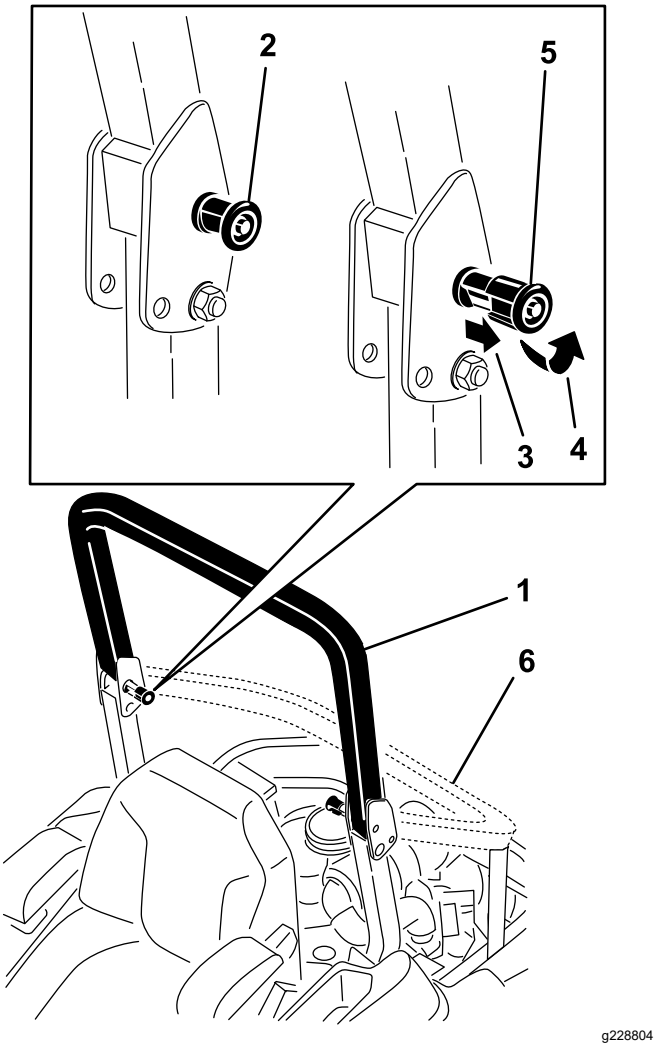

Figur 70

1. Störtbågen i uppfällt läge
2. Störtbågsvredet i spärrat läge
3. Dra ut störtbågsvredet och vrid det 90 grader.
4. Vrid störtbågsvredet 90 grader.
5. Störtbågsvredet i ospärrat läge
6. Störtbågen i nedfällt läge

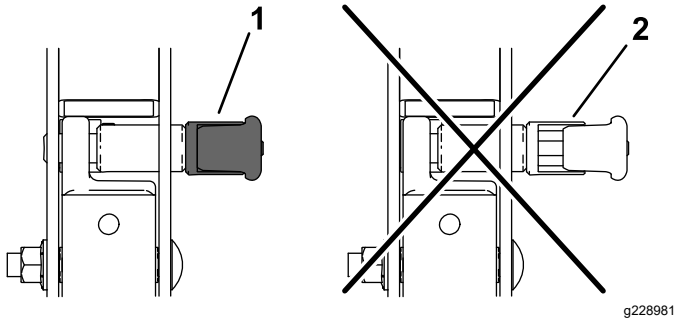

Figur 71

1. Inkopplad
2. Delvis inkopplad – kör inte med störtbågen i detta läge.

Justera spårningen

1. Koppla ur knivreglagebrytaren (kraftuttaget).
2. Kör till ett öppet och plant område och för rörelsereglagen till det NEUTRALA LÅSLÄGET.
3. För gasreglaget halvvägs mellan SNABBT och LÅNGSAMT läge.
4. För båda rörelsereglagespakarna hela vägen framåt tills de båda når stoppen i T-skåran.
5. Kontrollera åt vilket håll maskinen går.
6. Dra åt parkeringsbromsen, stäng av motorn och ta ur nyckeln.
7. Justera stopplåtarna efter behov.
   - Om den går åt höger lossar du på skruvarna och flyttar den vänstra stopplattan bakåt i den vänstra T-skåran tills maskinen går rakt (Figur 72).
   - Om den går åt vänster lossar du på skruvarna och flyttar den högra stopplattan bakåt i den högra T-skåran tills maskinen går rakt (Figur 72).
8. Dra åt stopplattan (Figur 72).

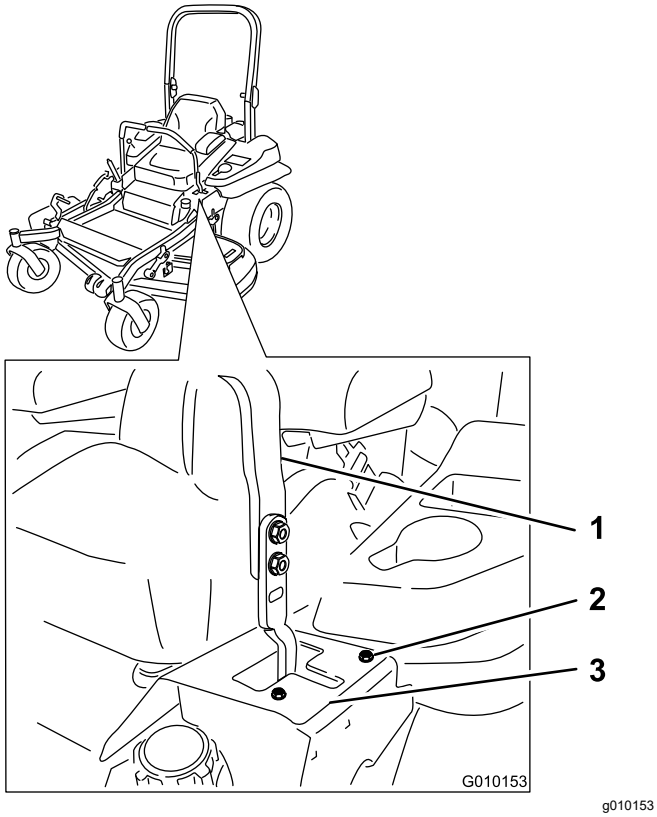

Figur 72

Här visas vänster rörelsereglage

1. Reglage
2. Skruv
3. Stopplatta

Kontrollera däcktrycket

Serviceintervall: Var 50:e timme/En gång per månad (beroende på vilket som inträffar först)

Lufttrycket i både bakdäcken ska vara 0,9 bar. Ojämnt lufttryck i däcken kan orsaka ojämn klippning. Mät trycket när däcken är kalla för att få en så exakt avläsning som möjligt.

Obs: Framdäcken är halvpneumatiska och kräver ej att lufttrycket upprätthålls.

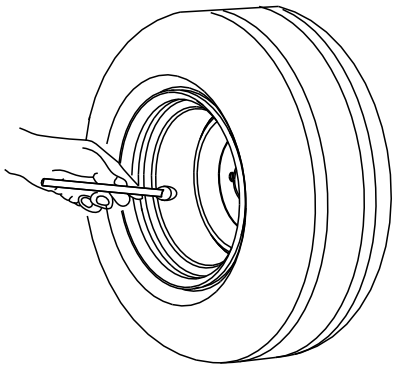

Figur 73

Kontrollera hjulmuttrarna

Kontrollera hjulmuttrarna och dra åt dem till 122–129 Nm.

Kontrollera hjulnavets spårmutter

Serviceintervall: Efter de första 100 timmarna

Var 500:e timme

Kontrollera spårmutterns åtdragningsmoment och säkerställ att det är 286−352 Nm.

Obs: Använd inte monteringssmörjmedel på hjulnavet.

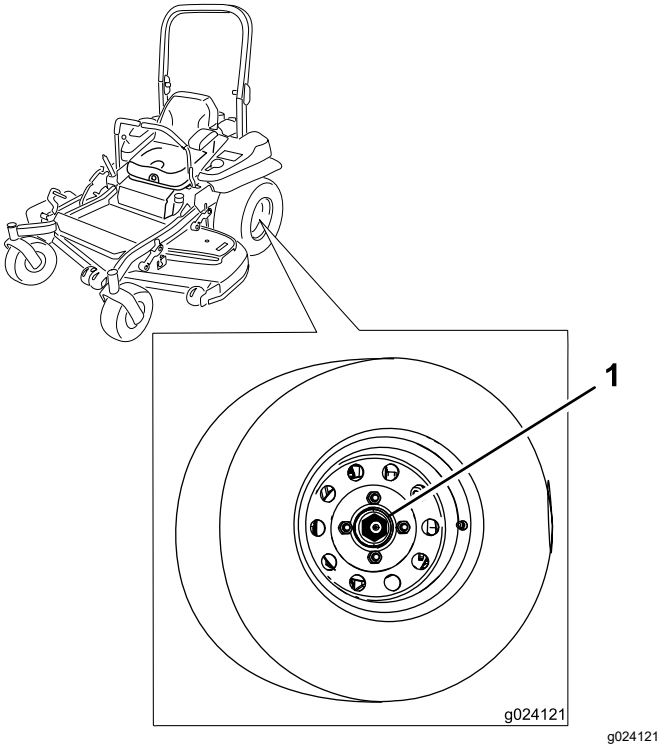

Figur 74

1. Spårmutter

Justera hjulsvängarmarnas lager

Serviceintervall: Var 500:e timme/Årligen (beroende på vilket som inträffar först)

1. Parkera maskinen på en plan yta, koppla ur knivreglagebrytaren (kraftuttaget) och koppla in parkeringsbromsen.
2. Stäng av motorn, ta ut nyckeln och vänta tills alla rörliga delar har stannat innan du kliver ur förarsätet.
3. Ta av dammkåpan från hjulet och dra åt låsmuttern (Figur 75).
4. Dra åt låsmuttern tills fjäderbrickorna är plana och släpp sedan efter ¼ varv för att få rätt förbelastning på lagren (Figur 75).

   Viktigt: **Kontrollera att fjäderbrickorna har monterats korrekt enligt Figur 75.**
5. Montera dammkåpan (Figur 75).

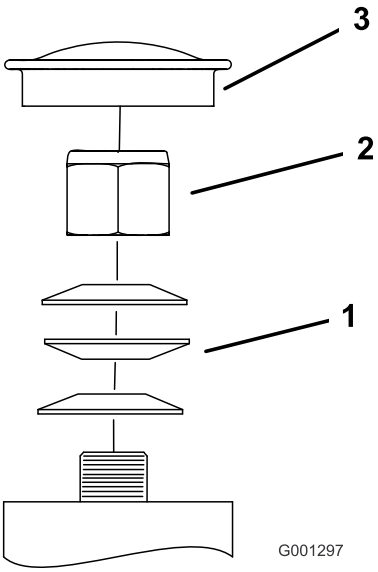

Figur 75

1. Fjäderbrickor
2. Låsmutter
3. Dammkåpa

Ta bort kopplingsmellanlägget

I några av de senare årsmodellerna har kopplingen ett bromsmellanlägg. När kopplingsbromsen har slitits ned så mycket att den inte längre kan kopplas in ordentligt kan mellanlägget tas ut och kopplingen fortsätta att användas.

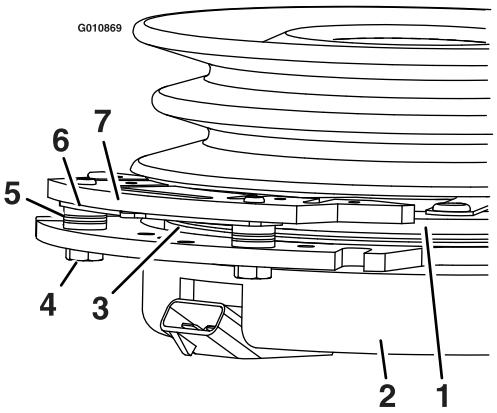

Figur 76

1. Ankare
2. Fälthölje
3. Rotor
4. Bromsmonteringsskruv
5. Bromsdistans
6. Mellanlägg för att skapa mellanrum
7. Bromsstång

1. Parkera maskinen på en plan yta, koppla ur knivreglagebrytaren (kraftuttaget) och koppla in parkeringsbromsen.

2. Stäng av motorn, ta ut nyckeln och vänta tills alla rörliga delar har stannat innan du kliver ur förarsätet.
3. Använd tryckluft för att blåsa bort skräp som ansamlats under bromsstången och runt bromsdistanserna (Figur 77).

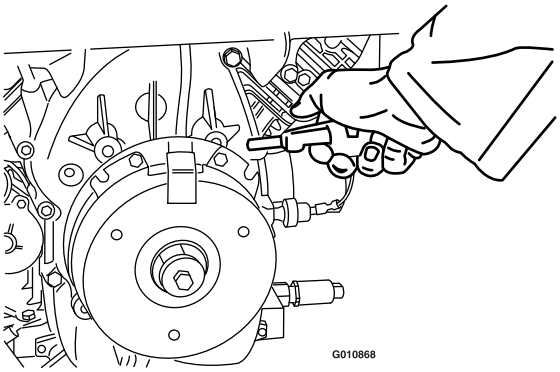

g010868

Figur 77

4. Kontrollera kablagets, kontakternas och anslutningarnas skick.

   Obs: Rengör eller reparera dem vid behov.
5. Kontrollera att spänningen är 12 V vid kopplingens kontakt då kraftuttaget är inkopplat.
6. Mät avståndet mellan rotorn och ankaret. Om avståndet är större än 1 mm ska du utföra följande steg:
   A. Lossa båda bromsmonteringsskruvarna ett halvt till ett helt varv enligt Figur 78.

      Obs: Ta inte bort bromsstången från fälthöljet/ankaret. Bromsstången har slitits och på så sätt anpassats efter ankaret och den anpassningen måste finnas kvar även i fortsättningen efter att mellanläget har tagits bort för att rätt bromsmoment ska kunna garanteras.

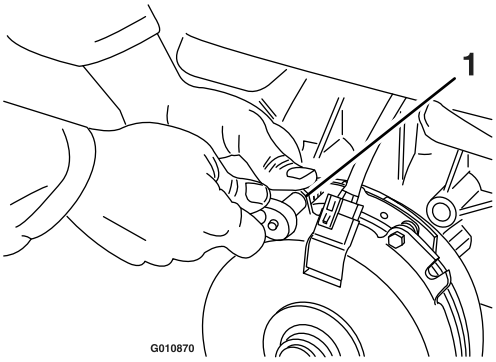

g010870

Figur 78

1. Bromsmonteringsskruv

   B. Håll i fliken och ta bort mellanlägget med en näbbtång eller för hand (Figur 79).

      Obs: Släng inte mellanlägget förrän kopplingen fungerar som den ska.

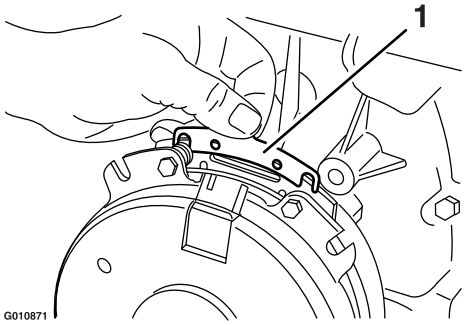

g010871

Figur 79

1. Mellanlägg

   C. Använd tryckluft för att blåsa bort skräp som har ansamlats under bromsstången och runt bromsdistanserna.
   D. Dra åt varje skruv (M6 x 1) till 12,3–13,7 Nm.
   E. Använd ett 0,25 mm tjockt bladmått för att kontrollera att det finns ett mellanrum mellan rotorn och ankarets framsida på båda sidor om bromsstången enligt Figur 80 och Figur 81.

      Obs: Eftersom rotorn och ankarets framsida kan vara nötta (åsar och gropar har bildats) är det ibland svårt att mäta mellanrummet.

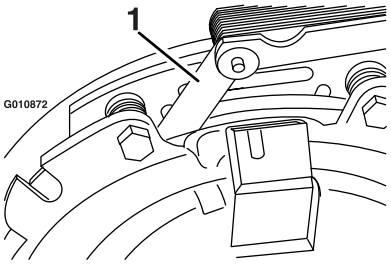

g010872

Figur 80

1. Bladmått

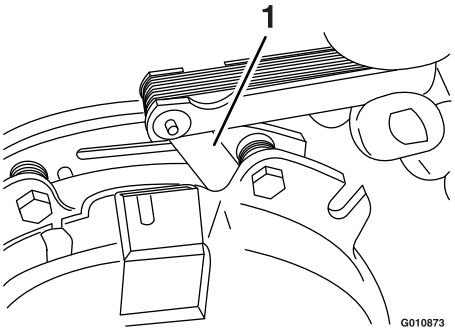

g010873

Figur 81

1. Bladmått

- Om mellanrummet är mindre än 0,25 mm monterar du mellanlägget.
- Om mellanrummet är tillräckligt stort fortsätter du med säkerhetskontrollen i steg F.

F. Utför följande säkerhetskontroll:

i. Sitt på sätet och starta motorn.

ii. Kontrollera att knivarna inte kopplas in när knivreglagebrytaren (kraftuttaget) är AVSTÄNGD och kopplingen är urkopplad.

Om kopplingen inte kopplas ur monterar du mellanlägget igen.

iii. Koppla in och ur knivreglagebrytaren (kraftuttaget) tio gånger i följd för att vara säker på att kopplingen fungerar som den ska.

Underhålla kylsystemet

Rengöra motorfiltret och motoroljekylaren

Serviceintervall: Varje användning eller dagligen

Ta bort alla eventuella ansamlingar av gräs, smuts eller annat skräp från oljekylaren och motorfiltret (Figur 82).

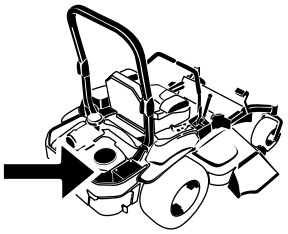

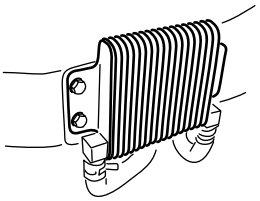

Figur 82

Ta bort alla eventuella ansamlingar av gräs, smuts eller annat skräp från motorfiltret. Detta bidrar till att skapa tillräcklig kylning och korrekt motorhastighet samt minskar riskerna för överhettning och mekaniska skador på motorn (Figur 79).

Rengöra motorns kylflänsar och höljen

Serviceintervall: Var 100:e timme/Årligen (beroende på vilket som inträffar först)

1. Parkera maskinen på en plan yta, koppla ur knivreglagebrytaren (kraftuttaget) och koppla in parkeringsbromsen.
2. Stäng av motorn, ta ut nyckeln och vänta tills alla rörliga delar har stannat innan du kliver ur förarsätet.
3. Ta bort luftintagsgallret, startsnöret och fläkthuset (Figur 83).
4. Ta bort skräp och gräs från motordelarna.
5. Montera luftintagsgallret, startsnöret och fläkthuset (Figur 83).

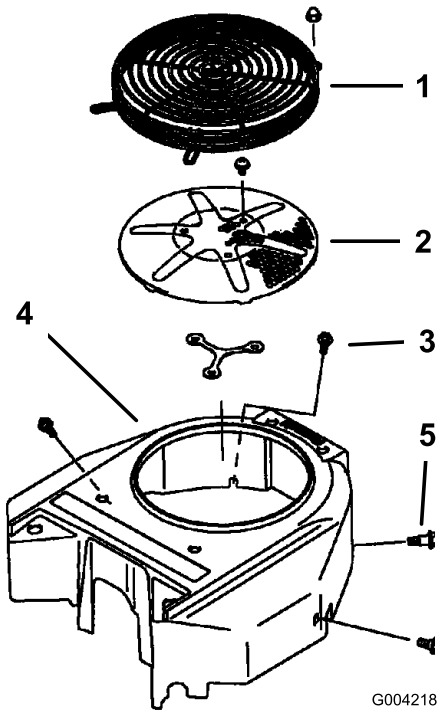

g004218

Figur 83

1. Motorskydd
2. Luftintagsgaller för motorn
3. Skruv
4. Fläkthus
5. Skruv

Kontrollera och rengöra hydraulenhetens höljen

Serviceintervall: Varje användning eller dagligen

1. Parkera maskinen på en plan yta, koppla ur knivreglagebrytaren (kraftuttaget) och koppla in parkeringsbromsen.
2. Stäng av motorn, ta ut nyckeln och vänta tills alla rörliga delar har stannat innan du kliver ur förarsätet.
3. Skjut sätet framåt.
4. Ta bort skräp och gräs från hydraulenhetens höljen (Figur 84).
5. Ställ in sätet.

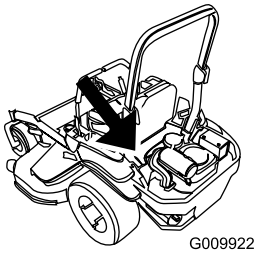

g009922

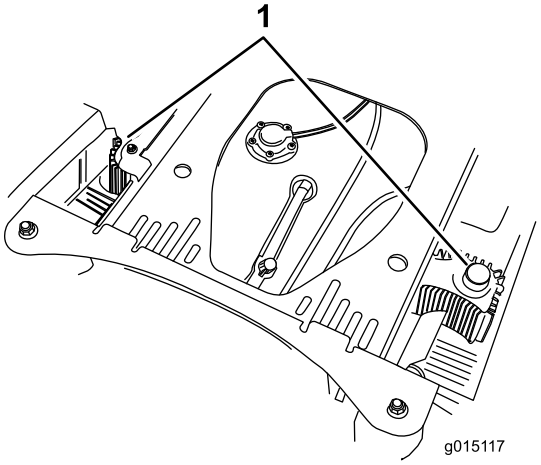

g015117

Figur 84

1. Hydraulenhetens höljen

Underhålla bromsarna

Justera parkeringsbromsen

Serviceintervall: Efter de första 100 timmarna

Var 500:e timme

Kontrollera att parkeringsbromsen är korrekt justerad. Det här förfarandet måste följas efter de första 100 timmarna eller när en bromskomponent har tagits bort eller bytts ut.

1. Parkera maskinen på en plan yta, koppla ur knivreglagebrytaren och koppla in parkeringsbromsen.
2. Stäng av motorn, ta ut nyckeln och vänta tills alla rörliga delar har stannat innan du kliver ur förarsätet.
3. Höj upp den bakre delen av maskinen och stötta upp den med pallbockar.
4. Ta bort bakdäcken från maskinen.
5. Ta bort eventuellt skräp från bromsområdet.
6. Frigör drivhjulen. Se Använda drivhjulens utlösningsventiler (sida 35).
7. Koppla ur parkeringsbromsen.
8. Ta bort fjädersprintbulten från det bakre länksystemet och bromsoket (Figur 85).

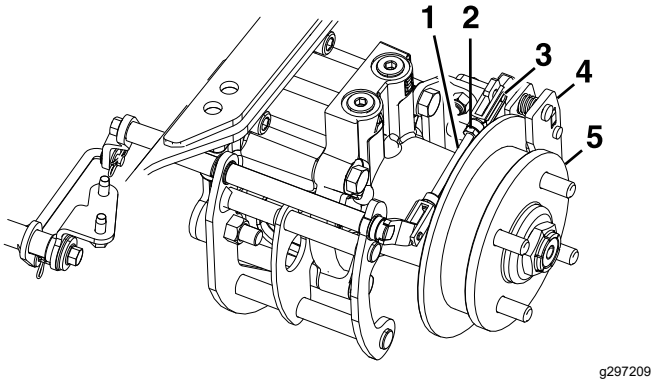

Figur 85

1. Bakre länksystem
2. Kontramutter
3. Fjädersprintbult
4. Bromsok
5. Hjulnav

9. Lossa kontramuttern på det bakre länksystemet.
10. Skjut bromsokets reglage framåt med fingrarna tills bromsklossen kommer i kontakt med navrotorn.
11. Justera det bakre länksystemet tills du kan sätta i fjädersprintbulten i hålet i bromsokets reglage.

    Obs: Rotera sprintbulten ett varv utåt för att förlänga länksystemet.

12. Dra åt kontramuttern på det bakre länksystemet (Figur 85).
13. Se till att hjulnavet rör sig fritt mellan bromsokets bromsklossar.
14. Upprepa steg 8 till 13 för den högra sidan.
15. Vrid handtaget för utlösning av drivhjulet till körläget, se Använda drivhjulens utlösningsventiler (sida 35).
16. Montera bakdäcken och dra åt hjulmuttrarna till 129 Nm.
17. Ta bort domkrafterna.

Underhålla remmarna

Kontrollera remmarna

Serviceintervall: Var 50:e timme

Byt ut remmen om den är sliten. Gnisslande ljud när remmen roterar, slirande knivar vid gräsklippning, fransiga remkanter, brännmärken och sprickor är tecken på en sliten klipparrem.

Byta ut klipparremmenför klippdäck med sidoutkast

1. Parkera maskinen på en plan yta, koppla ur knivreglagebrytaren (kraftuttaget) och koppla in parkeringsbromsen.
2. Stäng av motorn, ta ut nyckeln och vänta tills alla rörliga delar har stannat innan du kliver ur förarsätet.
3. Sänk ned klipparen till en klipphöjd på 76 mm.
4. Lossa på den nedre bulten som säkrar klippdäckets kjol till klippdäcket. Se Lossa klippdäckets kjol (sida 41).
5. Ta bort skyddsplåten. Se Ta bort skyddsplåten (sida 41).
6. Ta bort remkåporna (Figur 86).

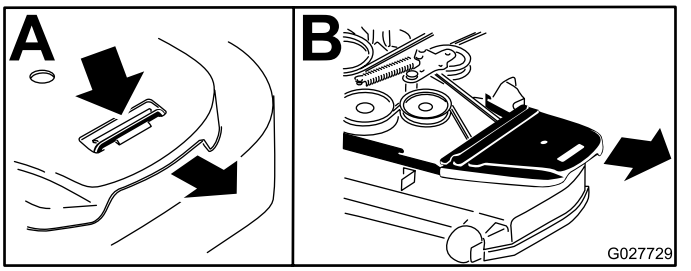

g027729

Figur 86

1. Tryck ned fliken.
2. Ta bort remkåpan.

7. Använd en spärrhake i det fyrkantiga hålet i mellandrevsarmen för att flytta spänningen från mellanremskivfjädern (Figur 87).
8. Ta bort remmen från klippdäcksskivorna.
9. Ta bort remstyrningen på den fjäderbelastade mellandrevsarmen (Figur 87).
10. Ta bort remmen.
11. Montera en ny rem runt klipparremsskivorna och kopplingsskivan under motorn (Figur 87).

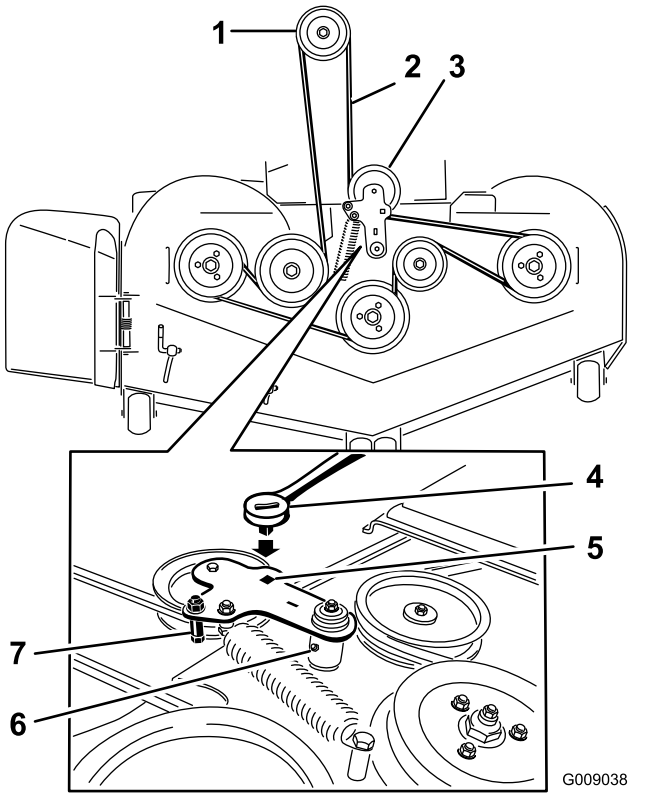

g009038

Figur 87

1. Kopplingsskiva
2. Klipparrem
3. Fjäderbelastad mellanremskiva
4. Spärrhake
5. Fyrkantigt hål för spärrhaken i mellandrevsarmen
6. Mellanremskivans smörjnippel
7. Remstyrning

12. Montera remstyrningen på mellandrevsarmen (Figur 87).
13. Använd spärrhaken i det fyrkantiga hålet för att montera mellanremskivfjädern (Figur 87).

    Obs: Se till att fjäderändarna sitter i förankringsspåren.
14. Sätt tillbaka remkåporna (Figur 88).

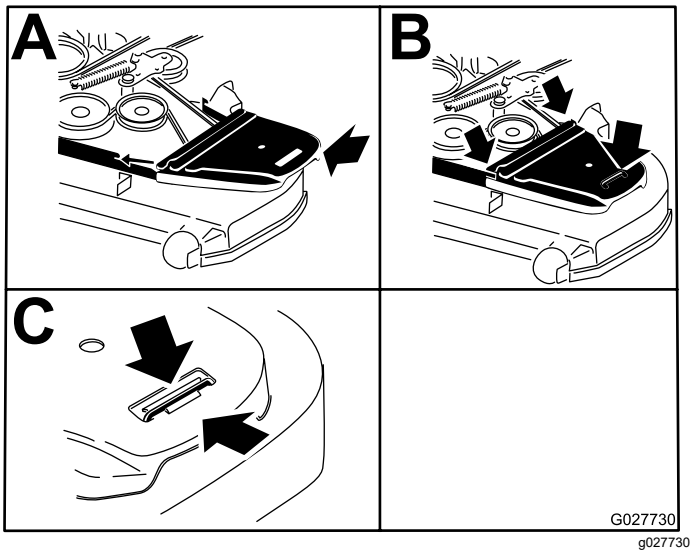

Figur 88

1. Placera remkåpan.
2. Skjut in remkåpan under sidouppsamlarna.
3. Se till att fliken är under metallregeln.

15. Montera skyddsplåten. Anvisningar finns i Ta bort skyddsplåten (sida 41).
16. Dra åt skruven som fäster klippdäckets kjol. Anvisningar finns i Lossa klippdäckets kjol (sida 41).

Byta ut klipparremmen på klippdäck med bakre utkast

Byta ut remmen som roterar moturs

1. Parkera maskinen på en plan yta, koppla ur knivreglagebrytaren (kraftuttaget) och koppla in parkeringsbromsen.
2. Stäng av motorn, ta ut nyckeln och vänta tills alla rörliga delar har stannat innan du kliver ur förarsätet.
3. Sänk ned klipparen till en klipphöjd på 76 mm.
4. Lyft upp fotplattan för att komma åt den mittersta remskivan.
5. Ta bort remmens plastskydd (Figur 90).
6. Ta bort de tre bultarna som håller remmens metallskydd på plats och avlägsna skyddet.

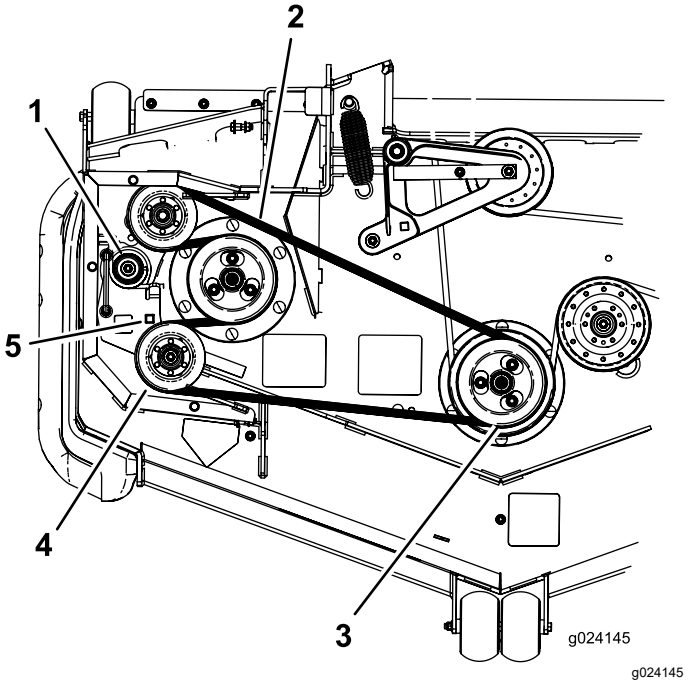

Figur 89

1. Mellanremskivfjäder
2. Moturs roterande rem
3. Dubbel remskiva
4. Mellanremskiva
5. Fyrkantigt hål för spärrhaken i mellandrevsarmen

7. Använd en spärrhake i det fyrkantiga hålet i mellandrevsarmen för att flytta spänningen från mellanremskivfjädern (Figur 89).
8. Ta bort remmen från klippdäckets remskiva (Figur 89).
9. Ta bort remmen från de övriga remskivorna (Figur 89).
10. Dra den nya remmen runt klippdäckets remskivor.
11. Flytta spänningen från fjädern genom att använda spärrhaken i det fyrkantiga hålet och för den nya remmen runt mellanremskivan (Figur 89).

Byta ut klipparremmen

1. Parkera maskinen på en plan yta, koppla ur knivreglagebrytaren (kraftuttaget) och koppla in parkeringsbromsen.
2. Stäng av motorn, ta ut nyckeln och vänta tills alla rörliga delar har stannat innan du kliver ur förarsätet.
3. Sänk ned klipparen till en klipphöjd på 76 mm.
4. Ta bort remkåporna (Figur 90).

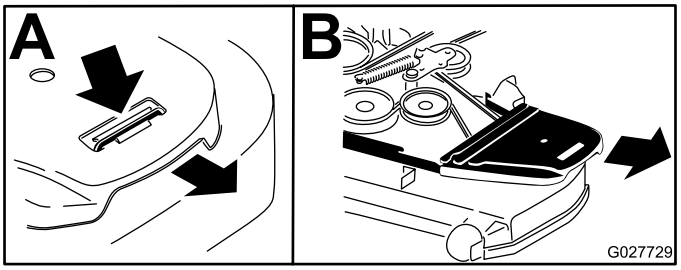

g027729

Figur 90

5. Ta bort den moturs roterande remmen, se Byta ut remmen som roterar moturs (sida 61).
6. Använd en spärrhake i det fyrkantiga hålet i mellandrevsarmen för att minska spänningen på mellanremskivfjädern (Figur 91).
7. Ta bort remmen från klippdäcksskivorna och kopplingsskivan.
8. Montera en ny rem runt klipparremsskivorna och kopplingsskivan under motorn (Figur 91).

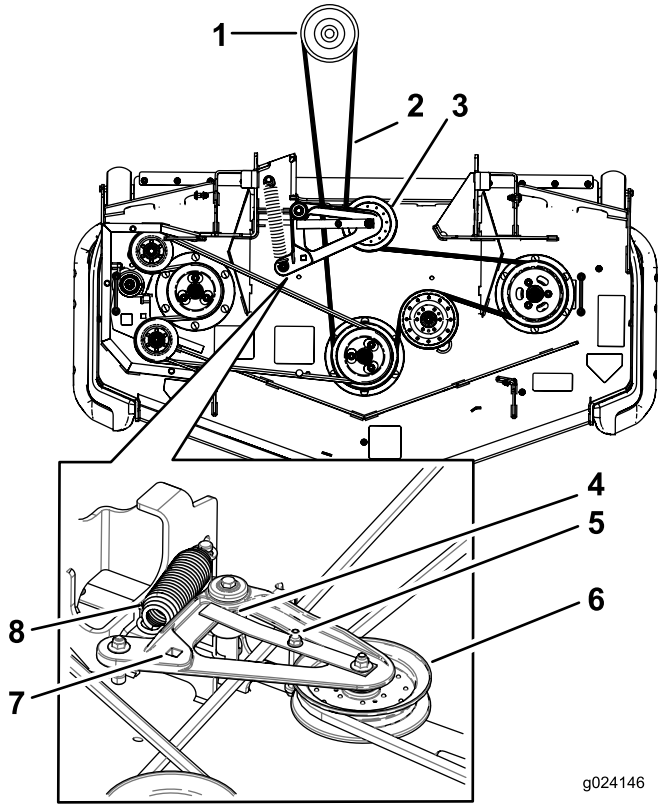

g024146

Figur 91

1. Kopplingsskiva
2. Klipparrem
3. Fjäderbelastad mellanremskiva
4. Se till att remstyrningsfliken ligger an mot svängnavet.
5. Remstyrning
6. Fjäderbelastad mellanremskiva
7. Fyrkantigt hål för spärrhaken i mellandrevsarmen
8. Fjäder

9. Rotera och se till att remstyrningsfliken ligger an mot svängnavet (Figur 91).
10. Montera remmen runt den fjäderbelastade mellanremskivan med spärrhaken i det fyrkantiga hålet (Figur 91). Sätt fjäderändarna i förankringsspåren.
11. Sätt tillbaka remkåporna (Figur 92).

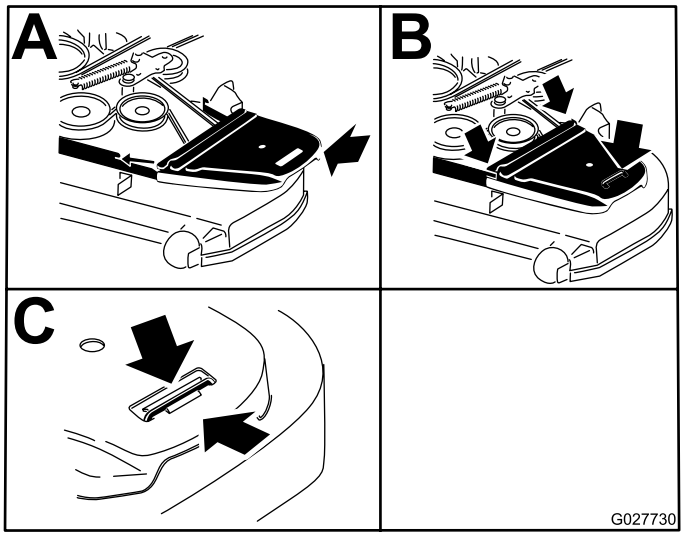

g027730

Figur 92

Byta ut hydraulpumpens drivrem

1. Parkera maskinen på en plan yta, koppla ur knivreglagebrytaren (kraftuttaget) och koppla in parkeringsbromsen.
2. Stäng av motorn, ta ut nyckeln och vänta tills alla rörliga delar har stannat innan du kliver ur förarsätet.
3. Ta bort klipparremmen. Se Byta ut klipparremmenför klippdäck med sidoutkast (sida 60) och Byta ut klipparremmen på klippdäck med bakre utkast (sida 61).
4. Höj upp maskinen och stötta upp den med domkrafter (Figur 93).

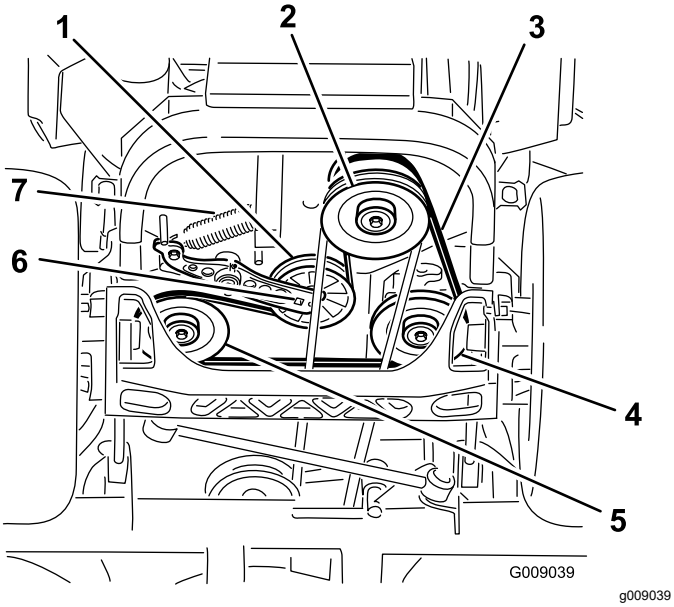

Figur 93

1. Mellanremskiva
2. Kopplingsskiva
3. Pumpdrivrem
4. Hydraulpumpens högra remskiva
5. Hydraulpumpens vänstra remskiva
6. Fyrkantigt hål i mellandrevsarmen
7. Mellanremskivfjäder

5. Använd en spärrhake i det fyrkantiga hålet i mellandrevsarmen för att ta bort mellanremskivfjädern (Figur 93).
6. Kroka av mellanremskivfjädern från ramen (Figur 93).
7. Ta bort remmen från hydraulenhetens drivskivor och motorremskivan.
8. Montera den nya remmen runt motorremskivan och de två drivskivorna.
9. Använd en spärrhake i det fyrkantiga hålet i mellandrevsarmen för att montera mellanremskivfjädern på ramen (Figur 93).
10. Montera klipparremmen. Se Byta ut klipparremmenför klippdäck med sidoutkast (sida 60) och Byta ut klipparremmen på klippdäck med bakre utkast (sida 61).

Underhålla styrsystemet

Justera reglagets läge

Det finns två höjdlägen för rörelsereglagen: högt och lågt. Ta bort skruvarna för att ställa in rätt höjd för föraren.

1. Parkera maskinen på en plan yta, koppla ur knivreglagebrytaren (kraftuttaget) och koppla in parkeringsbromsen.
2. Stäng av motorn, ta ut nyckeln och vänta tills alla rörliga delar har stannat innan du kliver ur förarsätet.
3. Lossa skruvarna och flänsmuttrarna som är monterade i reglagen (Figur 94).
4. Rikta in reglagen i främre-bakre läge genom att föra ihop dem i NEUTRALLÄGET, skjuta dem tills de är inriktade och sedan dra åt skruvarna (Figur 95).

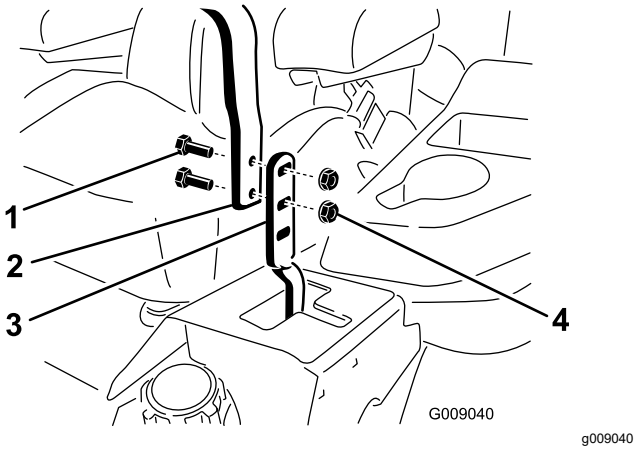

Figur 94

1. Skruv (2)
2. Handtag
3. Reglage
4. Mutter (2)

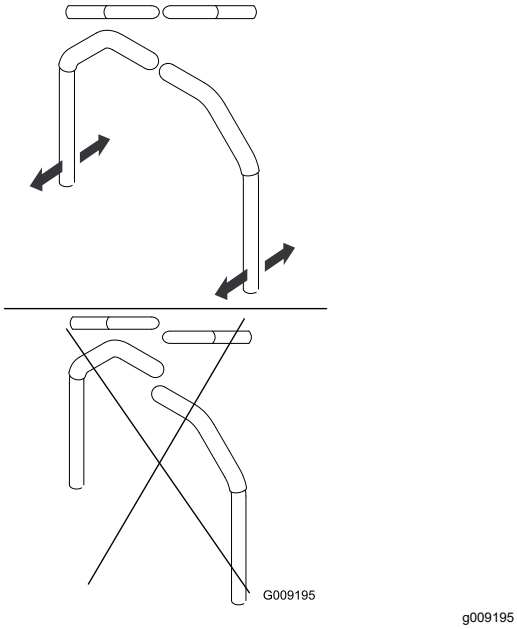

Figur 95

5. Se Justera svängtappen för rörelsereglagens neutrallås (sida 65) om reglagens ändar slår mot varandra.
6. Upprepa för att justera rörelsereglagen.

Justera rörelsereglagelänken

Pumpstyrlänkarna sitter under sätet på båda sidorna av maskinen. Vrid slutskruven med en ½ tum-hylsnyckel för att finjustera inställningarna så att maskinen inte rör sig i neutralläget. Eventuella justeringar ska endast göras för neutralläget.

⚠ VARNING

För att du ska kunna utföra justeringarna måste motorn vara igång och drivhjulen snurra. Kontakt med rörliga delar eller varma ytor kan leda till personskador.

Håll fingrar, händer och kläder borta från roterande delar och varma ytor.

1. Parkera maskinen på ett plant underlag, koppla ur knivreglagebrytaren (kraftuttaget), för rörelsereglagespakarna till det NEUTRALA LÅSLÄGET och dra åt parkeringsbromsen.
2. Stäng av motorn, ta ut nyckeln och vänta tills alla rörliga delar har stannat innan du kliver ur förarsätet.
3. Tryck på däcklyftpedalen, ta bort klipphöjdssprinten och sänk ned klippdäcket till marken.
4. Höj upp maskinens bakdel och stötta med domkrafter (eller liknande stöd) så att maskinen är precis så högt över marken att drivhjulen kan snurra fritt.
5. Ta bort elanslutningen från sätets säkerhetsbrytare, som finns under sätets nedre dyna.

   Obs: Brytaren är en del av sätesenheten.
6. Montera **tillfälligt** en bygel över huvudkablagets anslutningar.
7. Starta motorn och kör den på full gas. Koppla ur parkeringsbromsen.

   Obs: Kontrollera att parkeringsbromsen är inkopplad och att rörelsereglagespakarna är i det yttre läget innan du startar motorn. Du måste inte sitta i sätet.
8. Kör maskinen i minst fem minuter med drivningsspakarna på full hastighet för körning framåt för att få upp hydraulvätskan till driftstemperatur.

   Obs: Rörelsereglagespakarna ska vara i neutralläget när du gör eventuella justeringar.
9. För rörelsereglagespakarna till NEUTRALLÄGET.
10. Justera längden på pumpens reglerstav genom att vrida de dubbla muttrarna på staven i lämplig riktning tills hjulen långsamt roterar bakåt (Figur 96).

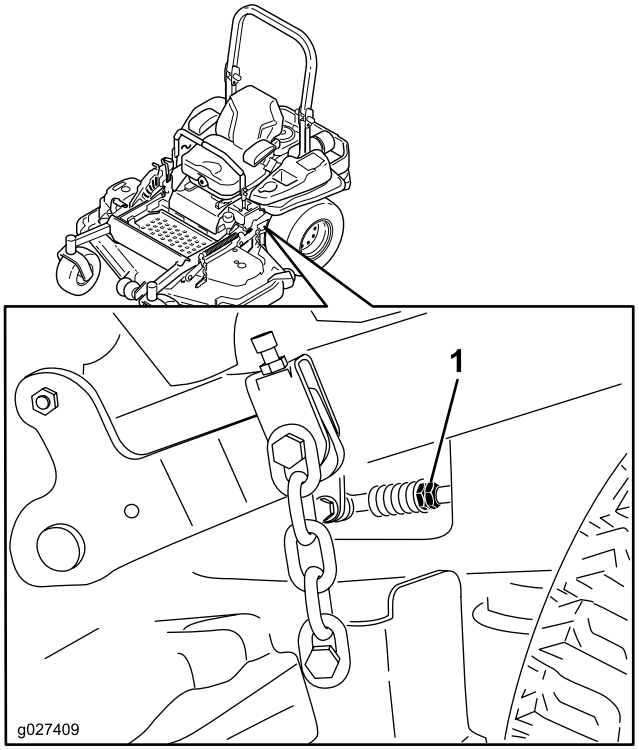

Figur 96

1. Dubbla muttrar

11. För rörelsereglagen till BACKLÄGET. Tryck försiktigt på reglaget och låt bakåtindikatorfjädrarna föra reglagen tillbaka till neutralläget.

    Obs: Hjulen ska sluta att snurra eller rotera långsamt bakåt.
12. Stäng av maskinen.
13. Ta bort bygeln från kablagekontakten och anslut kontakten till sätesomkopplaren.
14. Ta bort domkrafterna.
15. Höj upp klippdäcket och montera klipphöjdssprinten.
16. Kontrollera och säkerställ att maskinen inte kryper i neutralläget när parkeringsbromsen är urkopplad.

Justera rörelsereglagedämparen

Du kan justera den övre fästskruven på dämparen så att rörelsereglaget får det motstånd som önskas. Se Figur 97 för de olika monteringsalternativen.

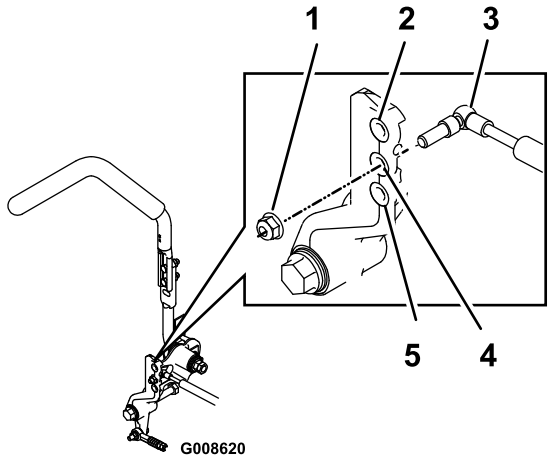

g008620

Figur 97

Höger rörelsereglage

1. Dra åt låsmuttern till 23 Nm. Skruven ska sticka ut utanför låsmuttern när den är åtdragen.
2. Störst motstånd (hårdast känsla)
3. Dämpare
4. Mellanstort motstånd (mellanhård känsla)
5. Minst motstånd (mjukast känsla)

Justera svängtappen för rörelsereglagens neutrallås

Du kan justera flänsmuttern så att du får önskat motstånd för rörelsereglaget när du flyttar det till det NEUTRALA LÅSLÄGET. Se Figur 98 för justeringsalternativ.

1. Lossa kontramuttern.
2. Dra åt eller lossa flänsmuttern till önskat motstånd.
   - Dra åt flänsmuttern för ökat motstånd.
   - Lossa flänsmuttern för minskat motstånd.
3. Dra åt kontramuttern.

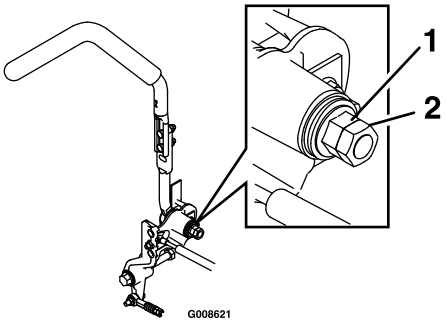

g008621

Figur 98

1. Flänsmutter
2. Kontramutter

Underhålla hydraulsystemet

Säkerhet för hydraulsystemet

- Sök omedelbart läkare om du träffas av en stråle hydraulvätska och vätskan tränger in i huden. Vätska som trängt in i huden måste opereras bort inom några få timmar av en läkare.
- Se till att alla hydrauloljeslangar och -ledningar är i gott skick och att alla hydraulanslutningar och -kopplingar är ordentligt åtdragna innan hydraulsystemet trycksätts.
- Håll kropp och händer borta från småläckor eller munstycken som sprutar ut hydraulvätska under högtryck.
- Använd en kartong- eller pappersbit för att hitta hydraulläckor.
- Lätta på allt tryck i hydraulsystemet på ett säkert sätt innan något arbete utförs i hydraulsystemet.

Specifikationer för hydraulvätskan

Typ av hydraulvätska: Toro® HYPR-OIL™ 500-hydraulvätska eller Mobil® 1 15W-50.

Viktigt: **Använd angiven vätska. Andra vätskor kan skada hydraulsystemet.**

Varje hydraulsystems oljekapacitet: 1,5 liter per sida med filterbyte

Kontrollera hydraulvätskan

Serviceintervall: Var 50:e timme—Kontrollera hydraulvätskenivån.

1. Parkera maskinen på en plan yta, koppla ur knivreglagebrytaren (kraftuttaget) och koppla in parkeringsbromsen.
2. Stäng av motorn, ta ut nyckeln och vänta tills alla rörliga delar har stannat innan du kliver ur förarsätet.
3. Låt motorn och hydraulsystemet svalna i 10 minuter.

   Obs: Oljenivån på oljestickan kommer att vara felaktig om oljan kontrolleras när maskinen är varm.
4. Skjut sätet framåt.
5. Rengör området runt oljestickorna i hydraulsystemets tankar (Figur 99).
6. Ta bort en oljesticka från hydraultanken (Figur 99).
7. Torka av oljestickan och trä in oljestickan i tanken.
8. Ta ut oljestickan och titta på änden (Figur 99).

   Viktigt: **Häll inte i för mycket vätska i hydraulenheterna eftersom det kan orsaka skador. Kör inte maskinen när vätskenivån är under påfyllningsmarkeringen.**
9. Om vätskenivån är vid påfyllningsmarkeringen häller du sakta så mycket vätska i hydraultanken som behövs för att öka nivån till full nivå eller **H**-linjen.
10. Sätt i oljestickan.
11. Upprepa proceduren för den andra oljestickan.

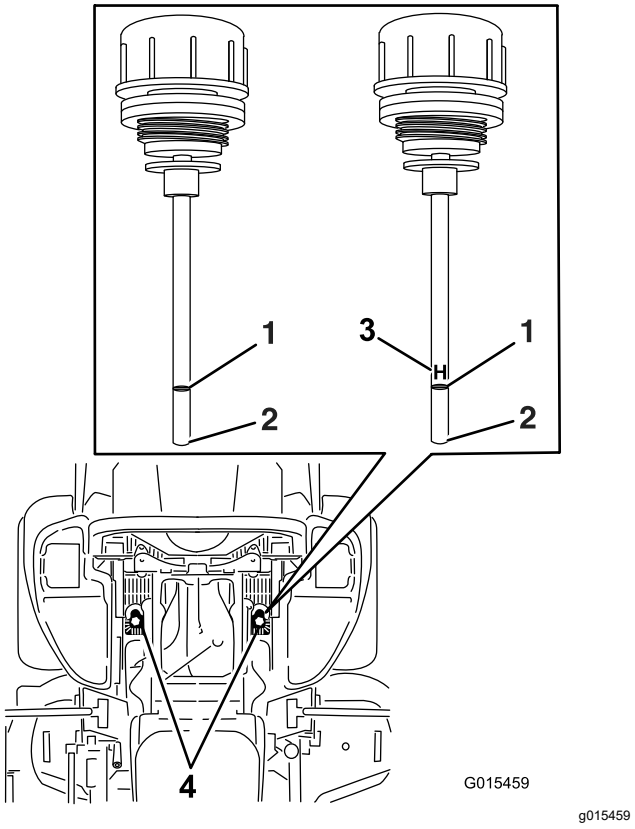

Figur 99

Någon av oljestickorna används i maskinen

1. Full
2. Fyll på
3. **H** – innebär hög nivå
4. Oljestickornas placering under sätet

Byta ut hydraulvätskan och hydraulfiltren

Serviceintervall: Efter de första 250 timmarna—Byt ut hydrauloljefiltren och hydraulvätskan.

Var 250:e timme—Efter det inledande bytet – byt hydraulsystemets filter och olja när du använder Mobil 1 15W50-olja. (Byt oftare vid dammiga och smutsiga förhållanden)

Var 500:e timme—Efter det inledande bytet – byt hydraulsystemets filter och vätska när du använder Toro® HYPR-OIL™ 500-vätska. (Byt oftare vid dammiga och smutsiga förhållanden)

Filtren måste tas bort innan hydraulvätskan kan bytas. Byt ut båda samtidigt. Vätskespecifikationer finns i Specifikationer för hydraulvätskan (sida 66).

1. Parkera maskinen på en plan yta, koppla ur knivreglagebrytaren och koppla in parkeringsbromsen.
2. Stäng av motorn, ta ut nyckeln och vänta tills alla rörliga delar har stannat innan du kliver ur förarsätet.
3. Höj upp maskinen och stötta upp den med domkrafter (Figur 100).

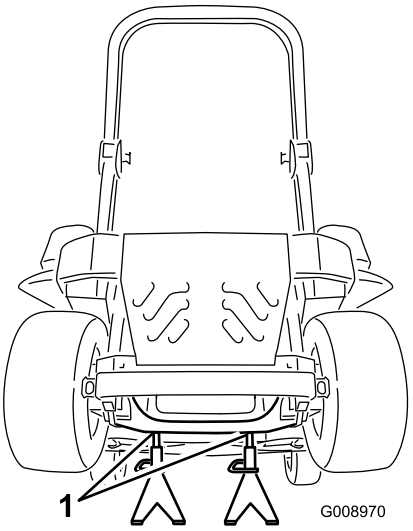

g008970

Figur 100

1. Domkrafter

4. Ta bort både klipparremmen och pumpdrivremmen, se Byta ut klipparremmen (sida 61) och Byta ut hydraulpumpens drivrem (sida 62).

   Obs: På så sätt kommer det ingen vätska på remmarna.

5. Sätt ett tömningsstråg under filtret, ta bort det gamla filtret och torka ytan ren (Figur 101).

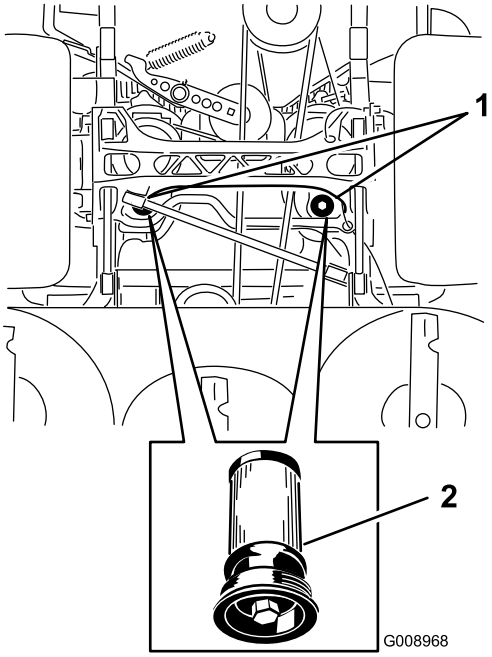

g008968

Figur 101

Maskinen sedd underifrån

1. Filtrens placeringar
2. Hydraulfilter

6. Stryk på ett tunt lager hydraulvätska på utbytesfiltrets gummipackning (Figur 101).
7. Montera det nya hydraulfiltret.
8. Montera pumpdrivremmen och klipparremmen.
9. Ta bort domkrafterna och sänk ner maskinen (Figur 100).
10. Fyll på vätska i hydraultanken och kontrollera om det finns några läckor.
11. Torka upp eventuell utspilld vätska.
12. Starta motorn och låt den gå i ca två minuter så att systemet luftas.
13. Stäng av motorn och undersök om det finns några läckor.
14. Kontrollera vätskenivån när vätskan är kall.
15. Fyll på vätska i hydraultanken vid behov.

    Obs: Fyll inte på för mycket.

Klippdäcksunderhåll

Knivsäkerhet

En sliten eller skadad kniv kan gå sönder och en bit av kniven kan slungas ut mot dig eller någon kringstående, vilket kan leda till allvarliga personskador eller dödsfall. Om man försöker reparera en skadad kniv kan detta resultera i att produktens säkerhetscertifiering upphör att gälla.

- Kontrollera om knivarna är slitna eller skadade med jämna mellanrum.
- Var försiktig när du kontrollerar knivarna. Linda in knivarna i något eller ta på dig handskar, och var försiktig när du servar knivarna. Knivarna får endast bytas ut eller slipas – de ska aldrig rätas ut eller svetsas.
- Var försiktig när en kniv roteras på maskiner med flera knivar, eftersom den kan få även andra knivar att börja rotera.

Serva knivarna

För bästa klippresultat ska knivarna hållas vassa. För att kunna slipa och byta knivar bekvämt är det bra att ha extraknivar till hands.

Gör följande innan du kontrollerar eller servar knivarna

1. Parkera maskinen på en plan yta, koppla ur knivreglagebrytaren (kraftuttaget) och koppla in parkeringsbromsen.
2. Stäng av motorn, ta ut nyckeln och koppla bort tändkablarna från tändstiften.

Kontrollera knivarna

Serviceintervall: Varje användning eller dagligen

1. Kontrollera eggarna (Figur 102).
2. Ta bort kniven och slipa den om eggarna är slöa eller har fått hack, se Slipa knivarna (sida 70).
3. Kontrollera knivarna, speciellt den böjda delen.
4. Montera omedelbart en ny kniv om du upptäcker sprickor, slitage eller spårbildning i detta område (Figur 102).

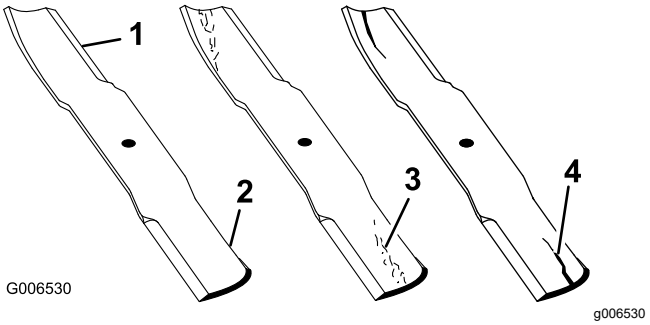

Figur 102

1. Egg
2. Böjd del
3. Slitage/spårbildning
4. Spricka

Kontrollera om knivarna är böjda

Obs: Maskinen måste stå på en plan yta när följande procedur utförs.

1. Höj klippdäcket till det högsta klippläget.
2. Bär tjocka vadderade handskar eller annat lämpligt handskydd och rotera långsamt kniven till ett läge så att du kan mäta avståndet mellan knivseggen och det plana underlag som maskinen står på (Figur 103).

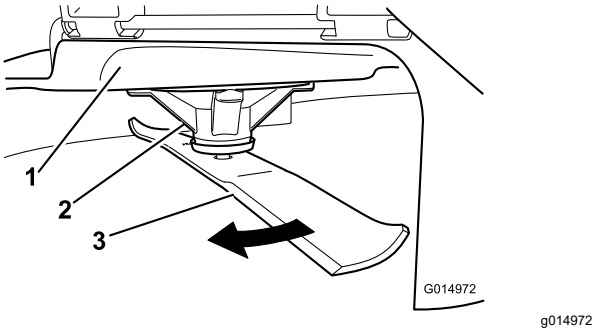

Figur 103

1. Däck
2. Spindelhus
3. Kniv

3. Mät från knivspetsen till den plana ytan (Figur 104).

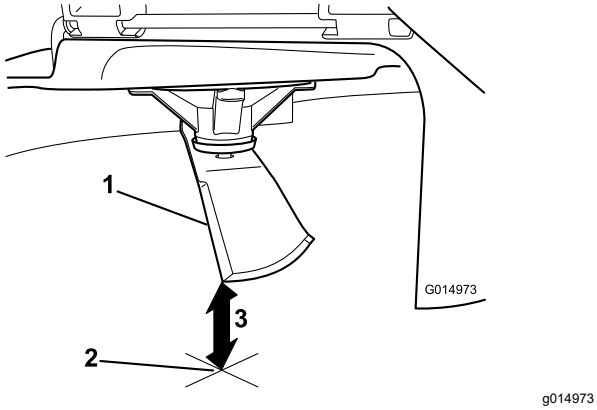

Figur 104

1. Kniv (i mätposition)
2. Plan yta
3. Uppmätt avstånd mellan kniv och yta (A)

4. Rotera samma kniv 180 grader så att den motsatta skäreggen nu är i samma läge (Figur 105).

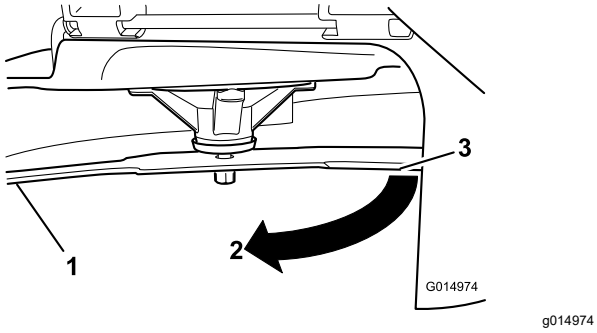

Figur 105

1. Kniv (den sida som mättes tidigare)
2. Mätläget (den position som användes tidigare)
3. Den motsatta sidan av kniven flyttas till mätläget

5. Mät från knivspetsen till den plana ytan (Figur 106).

   Obs: Skillnaden bör inte vara mer större än 3 mm.

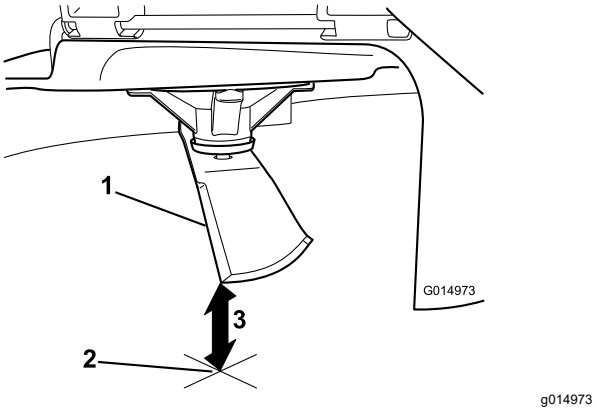

Figur 106

1. Motsatt knivsegg (i mätläge)
2. Plan yta
3. Det andra uppmätta avståendet mellan kniv och yta (B)

   A. Om skillnaden mellan A och B är större än 3 mm ska kniven bytas ut mot en ny. Se Demontera knivarna (sida 69) och Montera knivarna (sida 70).

      Obs: Om en böjd kniv byts ut mot en ny, men skillnaden fortfarande är större än 3 mm, kan knivspindeln vara böjd. Kontakta en auktoriserad återförsäljare för service.

   B. Om skillnaden ligger inom de godkända värdena går du vidare till nästa kniv.

6. Upprepa proceduren på samtliga knivar.

Demontera knivarna

Byt ut knivarna om de slår i ett hårt föremål eller om kniven är obalanserad eller böjd.

1. Sätt en skiftnyckel på spindelaxelns plana yta eller håll knivänden med en trasa eller en tjockt vadderad handske.
2. Ta bort knivskruven, bussningen och kniven från spindelaxeln (Figur 107).

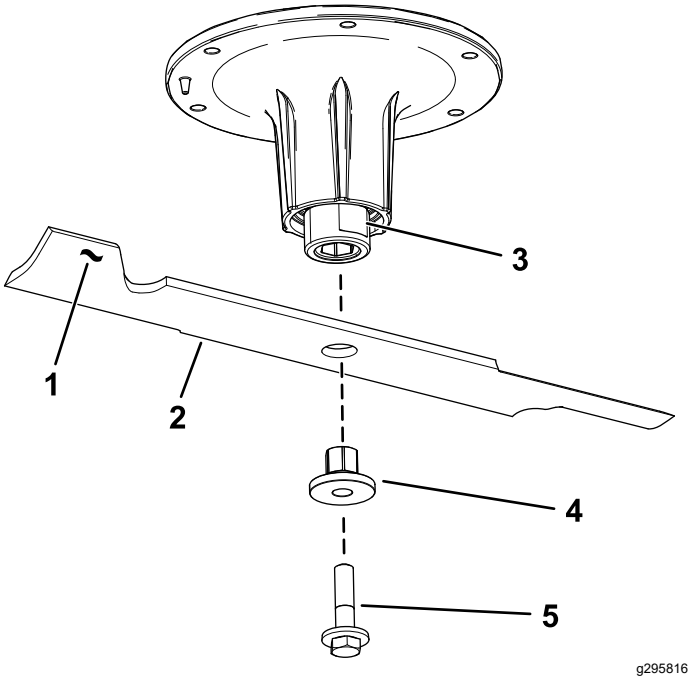

Figur 107

1. Knivens segeldel
2. Kniv
3. Spindelaxelns plana yta
4. Bussning
5. Knivskruv

Slipa knivarna

1. Slipa eggarna i båda ändarna av kniven med en fil (Figur 108).

   Obs: Behåll ursprungsvinkeln.

   Obs: Kniven behåller balanseringen om samma mängd material avlägsnas från båda eggarna.

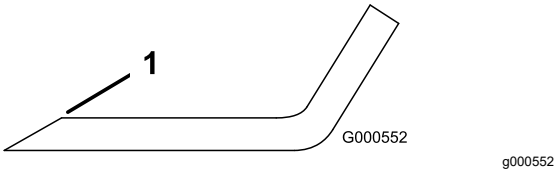

Figur 108

1. Slipa med ursprunglig vinkel.

2. Kontrollera knivens balans med en knivbalanserare (Figur 109).

   Obs: Om kniven stannar kvar i ett horisontellt läge är den i balans och kan användas.

   Obs: Om kniven inte är balanserad kan du fila bort lite metall från knivens segeldel (Figur 108).

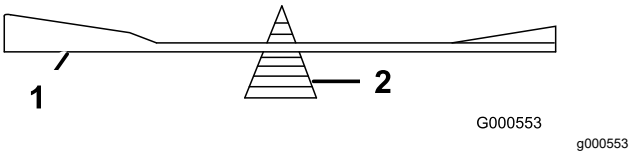

Figur 109

1. Kniv
2. Balanserare

3. Upprepa proceduren tills kniven är balanserad.

Montera knivarna

1. Montera bussningen genom kniven med bussningsflänsen på knivens undersida (grässidan) (Figur 110).

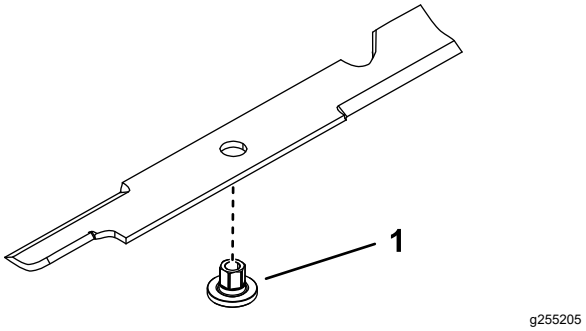

Figur 110

1. Bussning

2. Montera bussningen/knivanordningen i spindelaxeln (Figur 111).

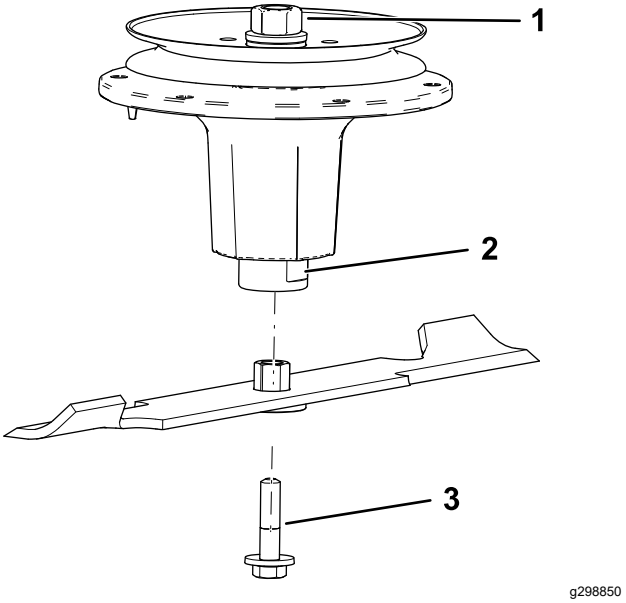

Figur 111

1. Övre spindelmutter
2. Spindelaxelns plana yta
3. Knivskruv

3. Applicera kopparbaserat smörjmedel eller fett på knivskruvens gängor efter behov för att förhindra

kärvning. Montera knivskruven och dra åt för hand.

4. Sätt en skiftnyckel på spindelaxelns plana yta och vrid åt knivskruven till 75–81 Nm.

Balansera klippdäcket

1. Parkera maskinen på en plan yta, koppla ur knivreglagebrytaren (kraftuttaget) och koppla in parkeringsbromsen.
2. Stäng av motorn, ta ut nyckeln och vänta tills alla rörliga delar har stannat innan du kliver ur förarsätet.
3. Kontrollera däcktrycket i drivhjulen. Se Kontrollera däcktrycket (sida 54).
4. Sätt transportlåset i spärrpositionen.
5. Skjut däcklyftpedalen hela vägen framåt så att däcket låses i transportläget på 14 cm (Figur 112).

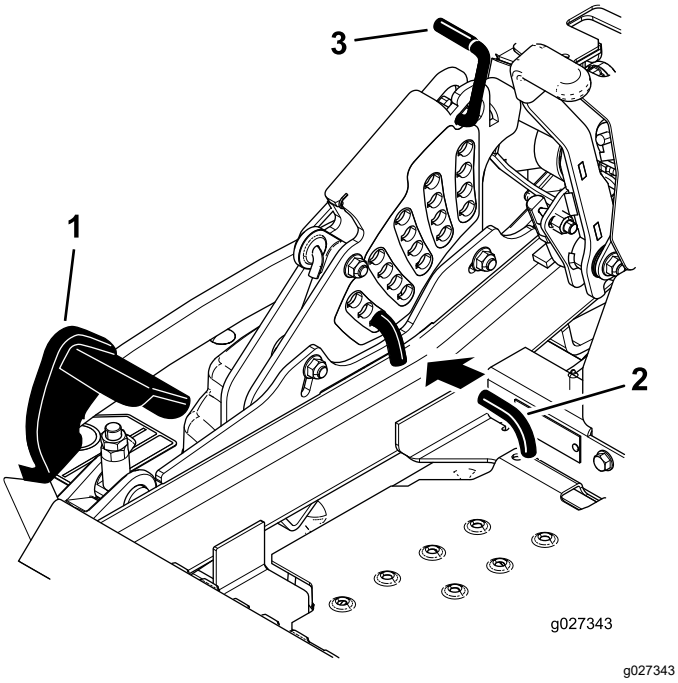

Figur 112

1. Däcklyftpedal
2. Klipphöjdssprint
3. Transportlås

6. För in höjdjusteringssprinten i klipphöjdsläget på 76 mm.
7. Frigör transportlåset och låt däcket sänkas ned till klipphöjden.
8. Höj utkastaren.
9. Mät från den plana ytan till den främre knivspetsen på däckets båda sidor (position A) enligt Figur 113.

   Obs: Avståndet ska vara 7,6 cm.

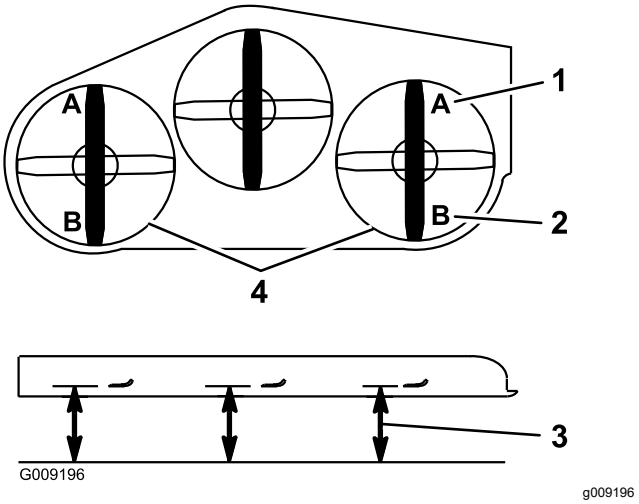

Figur 113

1. 7,6 cm vid punkt A är korrekt
2. 8,3 cm vid punkt B är korrekt
3. Mät här från knivens spets till den hårda ytan
4. Mät vid punkterna A och B på båda sidor

10. Vrid på justermuttern på det främre däckets lyftanordning för att finjustera (Figur 114).

    Obs: Vrid justermuttern medurs för att öka klipphöjden och moturs för att minska den.

    Obs: Du kan använda enkelpunktsjustering för ytterligare finjustering om det inte går att justera så att rätt klipphöjd uppnås med länkarna på det främre däcket.

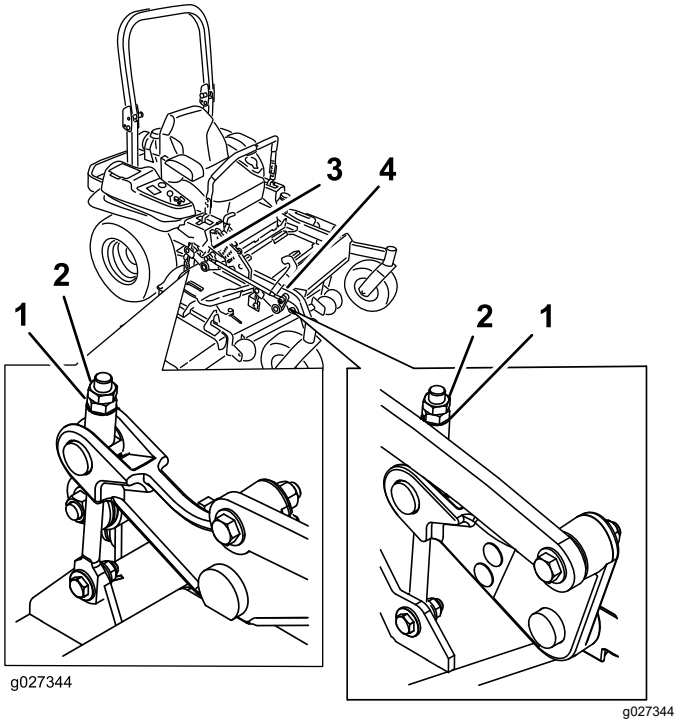

Figur 114

1. Justermutter
2. Kontramutter
3. Justering av bakre däcket
4. Justering av främre däcket

11. Lossa de två skruvarna längst ned på klipphöjdsplattan för att justera enkelpunktssystemet (Figur 115).

Obs: På maskiner med bakre utkast fästs klippdäcket i de bakre hålen på fabriken. Se Figur 116. Vid behov av ytterligare justering när du nivellerar klippdäcket kan du använda de främre hålen.

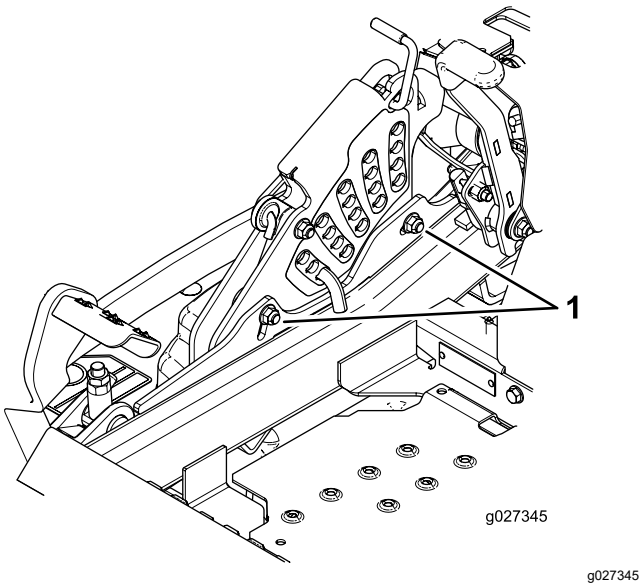

Figur 115

1. Skruvar längst ned på klipphöjdsplattan

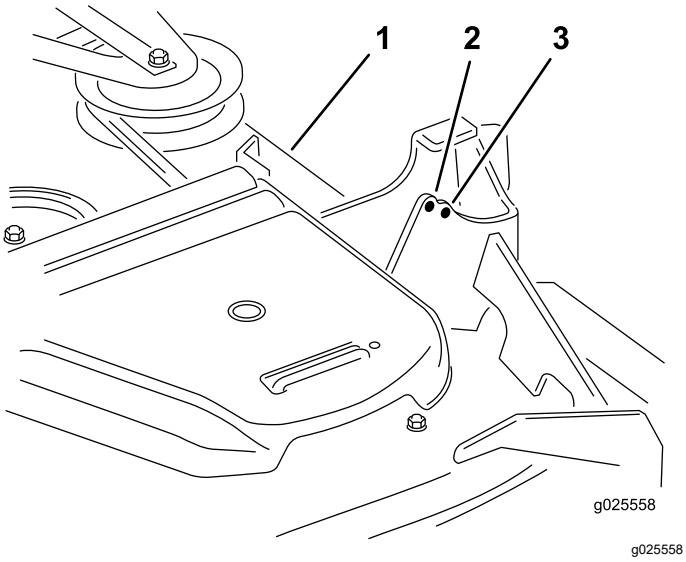

Figur 116

Endast maskiner med bakre utkast

1. Klippdäck
2. Främre hål
3. Bakre hål

12. Om däcket är för lågt drar du åt enkelpunktjusteringsskruven genom att vrida den medurs. Om däcket är för högt lossar du på enkelpunktjusteringsskruven genom att vrida den moturs (Figur 117).

Obs: Lossa eller dra åt enkelpunktjusteringsskruven tillräckligt för att kunna flytta fästskruvarna för klipphöjdsplattan minst en tredjedel av den längd som de kan flyttas i sina spår. Detta kommer att ge viss möjlighet att justera alla fyra däcklänkarna uppåt och nedåt.

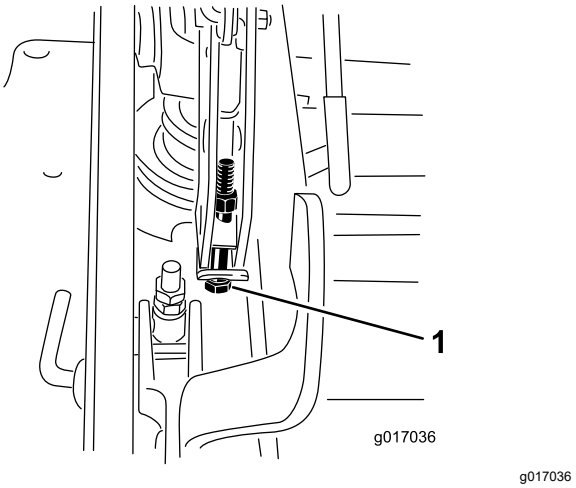

Figur 117

1. Enkelpunktjusteringsskruv

13. Dra åt de två skruvarna som sitter längst ner på klipphöjdsplattan (Figur 115).

Obs: I de flesta fall ska den bakre knivspetsen vara 6,4 mm högre än den främre.

14. Dra åt de två skruvarna till 37–45 Nm.
15. Mät från den plana ytan till den bakre knivspetsen på däckets båda sidor (position B) enligt Figur 113.

Obs: Avståndet ska vara 8,3 cm.

16. Finjustera genom att vrida justeringsskruven så att höjden blir 8,3 mm (Figur 114).

Vrid justermuttern medurs för att öka klipphöjden och moturs för att minska den.

17. Mät så att alla fyra sidor har rätt höjd.
18. Dra åt alla muttrar på däckets lyftarm.
19. Sänk ned utkastaren.

Demontera klippdäcket

Lås de fjäderbelastade däckarmarna innan du servar eller tar bort klippdäcket.

⚠ VARNING

Däckets lyftarmsanordningar lagrar energi. Om du tar bort däcket utan att frigöra den lagrade energin kan det orsaka allvarliga skador eller innebära livsfara.

Ta inte bort däcket från den främre ramen utan att släppa ut den lagrade energin.

1. Parkera maskinen på en plan yta, koppla ur knivreglagebrytaren (kraftuttaget) och koppla in parkeringsbromsen.
2. Stäng av motorn, ta ut nyckeln och vänta tills alla rörliga delar har stannat innan du kliver ur förarsätet.
3. För in höjdjusteringssprinten i klipphöjdsläget på 7,6 cm.

   Obs: Däckets lyftarmar låses i den lägsta positionen när däcket tas bort och den lagrade energin i däckfjädern frigörs.
4. Ta bort remkåporna.
5. Lyft upp fotplattan och för in en spärrhake i det fyrkantiga hålet i klippdäckets mellandrev (Figur 118 eller Figur 119).
6. Vrid klippdäckets mellanskiva medurs, lyft remstyrningsfliken (endast maskiner med bakre utkast) och ta bort klipparremmen (Figur 118 eller Figur 119).

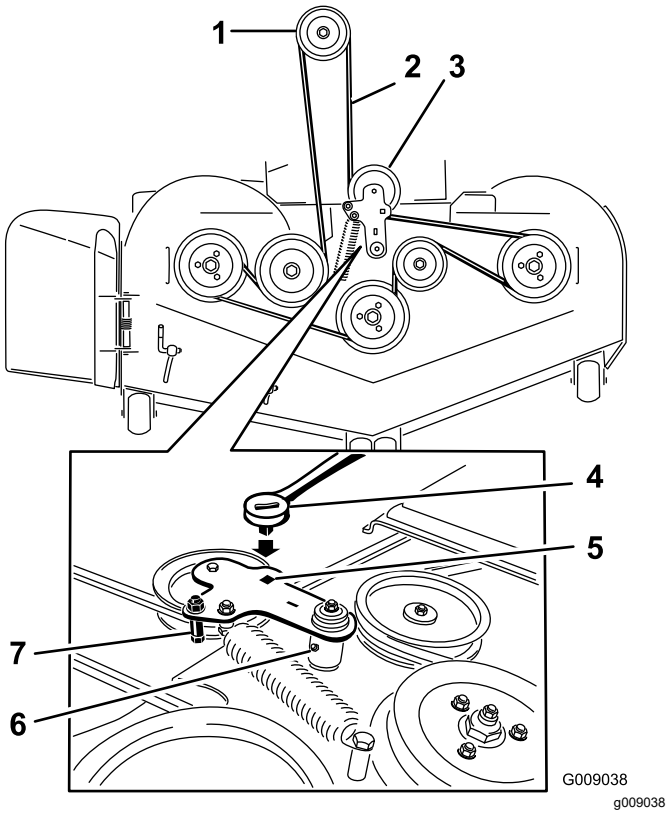

Figur 118

Maskiner med sidoutkast

1. Kopplingsskiva
2. Klipparrem
3. Fjäderbelastad mellanremskiva
4. Spärrhake
5. Fyrkantigt hål för spärrhaken i mellandrevsarmen
6. Mellandrevets smörjnippel
7. Remstyrning

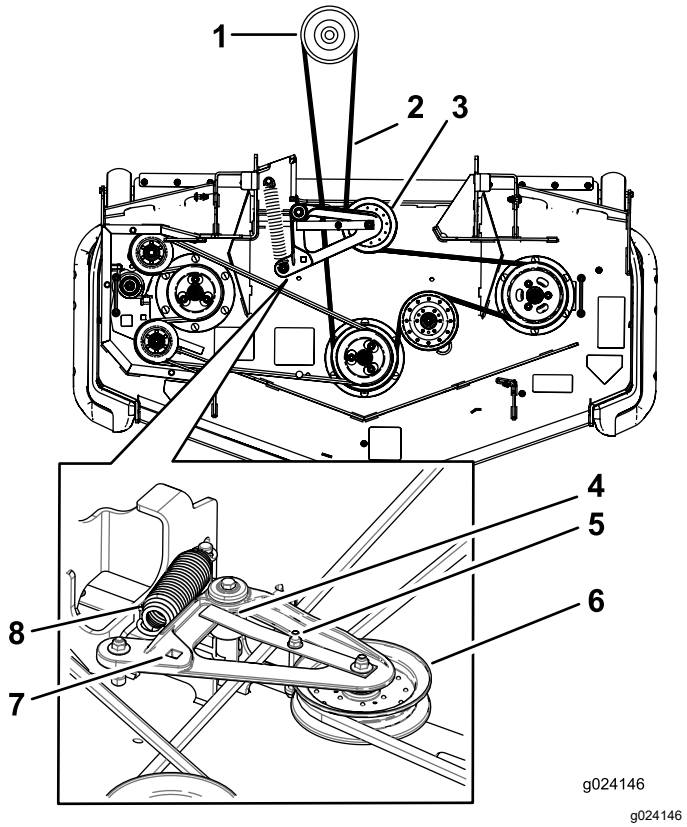

Figur 119

Maskiner med bakre utkast

1. Kopplingsskiva
2. Klipparrem
3. Fjäderbelastad mellanremskiva
4. Se till att remstyrningsfliken ligger an mot svängnavet.
5. Remstyrning
6. Fjäderbelastad mellanremskiva
7. Fyrkantigt hål för spärrhaken i mellandrevsarmen
8. Fjäder

7. Ta bort och håll reda på beslagen på däckets båda sidor enligt Figur 120.

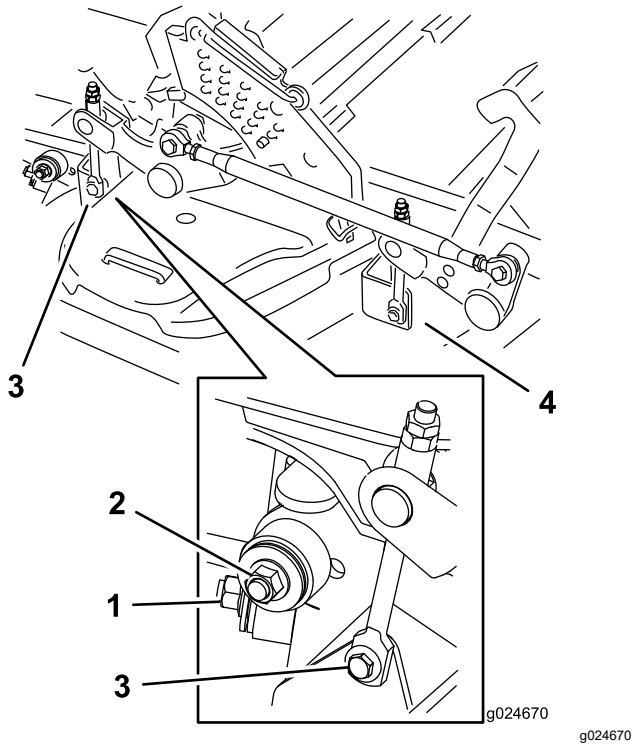

Figur 120

1. Höger stabiliserare
2. Däckstötta (här visas höger sida)
3. Ta bort ansatsskruven och muttern.
4. Ta bort ansatsskruven och muttern.

8. Höj upp däckstöttorna och fäst dem i upphöjt läge.
9. För ut däcket på maskinens högra sida.

Byta ut gräsriktaren

Endast maskiner med sidoutkast

⚠ VARNING

Om utkastaröppningen inte är täckt kan maskinen slunga ut föremål i riktning mot föraren eller kringstående och därmed orsaka allvarliga skador. Det skulle också kunna medföra kontakt med knivarna.

Kör aldrig maskinen utan en mullplåt, en utkastarriktare eller ett gräsuppsamlingssystem.

1. Ta bort låsmuttern, skruven, fjädern och distansbrickan som håller fast gräsriktaren på tappfästena (Figur 121).
2. Demontera den skadade eller slitna gräsriktaren (Figur 121).

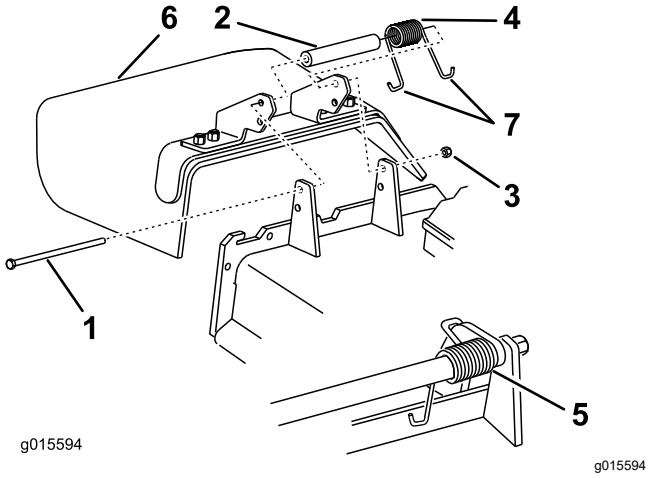

Figur 121

1. Skruv
2. Distansbricka
3. Låsmutter
4. Fjäder
5. Fjäder monterad
6. Gräsriktare
7. **Fjäderns J-formade ände**

3. Sätt distansbrickan och fjädern på gräsriktaren.
4. Placera den ena av fjäderns J-formade ändar bakom däckkanten.

   Obs: Kontrollera att den ena av fjäderns J-formade ändar sitter bakom däckkanten innan du monterar skruven enligt Figur 121.
5. Montera skruven och muttern.
6. Placera fjäderns andra J-formade ände runt gräsriktaren (Figur 121).

   Viktigt: **Gräsriktaren måste kunna rotera. Lyft upp riktaren till det helt öppna läget och kontrollera att den roterar ned helt.**

Rengöring

Rengöra under klippdäcket

Serviceintervall: Varje användning eller dagligen

1. Parkera maskinen på en plan yta, koppla ur knivreglagebrytaren (kraftuttaget) och koppla in parkeringsbromsen.
2. Stäng av motorn, ta ut nyckeln och vänta tills alla rörliga delar har stannat innan du kliver ur förarsätet.
3. Höj upp klippdäcket till TRANSPORTLÄGET.

Rengöra fjädringssystemet

Endast maskiner med MyRide™-fjädringssystem

Serviceintervall: Varje användning eller dagligen

Använd tryckluft för att rengöra fjädringssystemet.

Obs: Rengör inte stötenheterna med vatten under tryck (Figur 122).

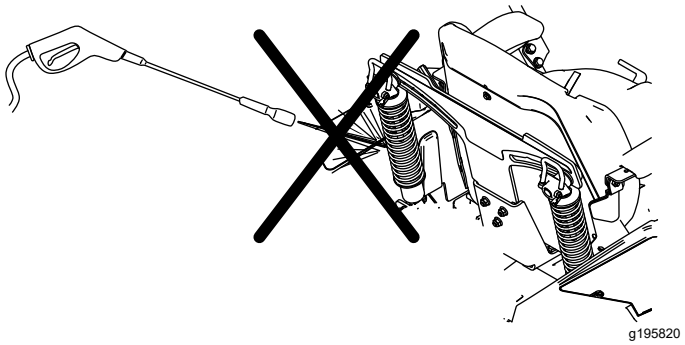

Figur 122

Avfallshantering

Motorolja, batterier, hydraulvätska och kylarvätska förorenar miljön. Kassera dessa produkter i enlighet med gällande statliga och lokala föreskrifter.

Förvaring

Säker förvaring

- Stäng av motorn, ta ut nyckeln, vänta tills alla rörliga delar har stannat och låt maskinen svalna innan den ställs i förvaring.
- Förvara inte maskinen eller bränsle i närheten av öppna lågor, och tappa inte ur bränsle inomhus.
- Ta ut nyckeln och förvara den på en säker plats utom räckhåll för barn.

Rengöring och förvaring

1. Koppla ur knivreglagebrytaren (kraftuttaget) och koppla in parkeringsbromsen.
2. Stäng av motorn, ta ut nyckeln och vänta tills alla rörliga delar har stannat innan du kliver ur förarsätet.
3. Avlägsna gräsklipp, smuts och smörja från maskinens utvändiga delar. Var särskilt noga med motorn och hydraulsystemet. Rensa bort smuts och skräp från utsidan av motorns kylflänsar och fläkthus.

   Viktigt: **Tvätta maskinen med ett milt rengöringsmedel och vatten. Högtryckstvätta inte maskinen. Undvik att använda alltför mycket vatten, särskilt nära kontrollpanelen, motorn, hydraulpumparna och motorerna.**
4. Kontrollera parkeringsbromsens funktion. Se Använda parkeringsbromsen (sida 26).
5. Serva luftrenaren. Se Serva luftrenaren (sida 45).
6. Smörj maskinen; se Smörjning (sida 42).
7. Byt oljan i vevhuset; se Serva motoroljan (sida 46).
8. Kontrollera lufttrycket i däcken, se Kontrollera däcktrycket (sida 54).
9. Byt hydraulfiltren, se Byta ut hydraulvätskan och hydraulfiltren (sida 67).
10. Ladda batteriet, se Ladda batteriet (sida 51).
11. Skrapa bort eventuella ansamlingar av gräs och smuts från klipparens undersida, och tvätta sedan klipparen med en trädgårdsslang.

    Obs: Kör maskinen med knivreglagebrytaren (kraftuttaget) inkopplad och motorn på hög tomgång under 2 till 5 minuter efter tvätt.
12. Kontrollera knivarnas skick, se Serva knivarna (sida 68).
13. Förbered maskinen för förvaring om den ska stå oanvänd i över 30 dagar. Förbered maskinen för förvaring på följande sätt:

    A. Tillsätt en oljebaserad stabiliserare/konditionerare till bränslet i tanken. Följ tillverkarens blandningsanvisningar. Använd inte en alkoholbaserad stabiliserare (etanol eller metanol).

    Obs: En stabiliserare/konditionerare fungerar effektivast när den blandas med färskt bränsle och alltid används.

    B. Kör motorn för att fördela stabiliserat bränslet i bränslesystemet (5 minuter).

    C. Stäng av motorn, låt den svalna och töm bränsletanken.

    D. Starta motorn igen och kör den tills den stannar.

    E. Kassera bränslet på lämpligt sätt. Återvinn bränsle enligt lokala föreskrifter.

    Viktigt: **Förvara inte bränsle som innehåller stabiliserare/konditionerare längre än den tid som rekommenderas av bränslestabiliserarens tillverkare.**
14. Lossa tändstiften och kontrollera deras skick. Se Serva tändstiftet (sida 48). Häll i två matskedar (30 ml) motorolja i tändstiftshålet när stiftet/stiften har tagits bort. Använd elstarten för att dra runt motorn och sprida oljan inuti cylindern. Montera tändstiften. Sätt inte på tändkabeln.
15. Kontrollera och dra åt alla bultar, muttrar och skruvar. Reparera eller byt ut skadade delar.
16. Måla i lackskador och bara metallytor. Färg finns att köpa hos din närmaste auktoriserade återförsäljare.
17. Förvara maskinen i ett rent och torrt garage eller lagerutrymme. Ta ut nyckeln ur tändningslåset och förvara den utom räckhåll för barn och andra obehöriga användare. Täck över maskinen för att skydda den och hålla den ren.

Felsökning

Problem	Möjliga orsaker	Åtgärd
Startmotorn startar inte.	1. Knivreglaget står i inkopplat läge. 2. Parkeringsbromsen är urkopplad. 3. Rörelsereglagen är inte i det NEUTRALA LÅSLÄGET. 4. Du sitter inte på förarsätet. 5. Batteriet är urladdat. 6. De elektriska anslutningarna har korroderat eller lossnat. 7. En säkring har gått. 8. Ett relä eller en brytare är defekt.	1. Koppla ur knivreglagebrytaren. 2. Koppla in parkeringsbromsen. 3. För rörelsereglagen utåt till det NEUTRALA LÅSLÄGET. 4. Sitt på förarsätet. 5. Ladda batteriet. 6. Kontrollera att de elektriska anslutningarna har god kontakt. 7. Byt ut säkringen. 8. Kontakta en auktoriserad återförsäljare.
Motorn startar inte, är trögstartad eller stannar efter en stund.	1. Bränsletanken är tom. 2. Bränslekranen är stängd. 3. Oljenivån i vevhuset är låg. 4. Gasreglaget är inte i korrekt läge. 5. Det finns smuts i bränslefiltret. 6. Det finns smuts, vatten eller gammalt bränsle i bränslesystemet. 7. Luftrenaren är smutsig. 8. Sätesbrytaren fungerar inte som den ska. 9. Elanslutningarna är korroderade, lösa eller defekta. 10. Reläet eller brytaren är utsliten eller skadad. 11. Tändstiftet är smutsigt eller har felaktigt avstånd. 12. Tändkabeln är inte ansluten till tändstiftet.	1. Fyll bränsletanken. 2. Öppna bränslekranen. 3. Fyll på olja i vevhuset. 4. Se till att gasreglaget står i mittläget mellan det LÅNGSAMMA och det SNABBA läget. 5. Byt ut bränslefiltret. 6. Kontakta en auktoriserad återförsäljare. 7. Rengör eller byt ut luftrenarinsatsen. 8. Kontrollera sätesbrytarindikatorn. Byt vid behov ut sätet. 9. Kontrollera att de elektriska anslutningarna har god kontakt. Rengör kabelanslutningarna noggrant med rengöringsmedel för elkontakter, smörj med icke-ledande fett och anslut dem igen. 10. Kontakta en auktoriserad återförsäljare. 11. Justera eller byt ut tändstiftet. 12. Kontrollera tändkabelns anslutning till tändstiftet.
Motorn tappar kraft.	1. Motorn belastas för hårt. 2. Luftrenaren är smutsig. 3. Oljenivån i vevhuset är låg. 4. Kylflänsarna och luftkanalerna över motorn är igensatta. 5. Ventilationshålet i tanklocket är igensatt. 6. Det finns smuts i bränslefiltret. 7. Det finns smuts, vatten eller gammalt bränsle i bränslesystemet.	1. Sänk hastigheten. 2. Rengör luftrenarinsatsen. 3. Fyll på olja i vevhuset. 4. Ta bort blockeringen från kylflänsarna och luftkanalerna. 5. Rengör eller byt ut tanklocket. 6. Byt ut bränslefiltret. 7. Kontakta en auktoriserad återförsäljare.
Motorn överhettas.	1. Motorn belastas för hårt. 2. Oljenivån i vevhuset är låg. 3. Kylflänsarna och luftkanalerna under motorns fläkthus är igensatta. 4. Luftrenaren är smutsig. 5. Det finns smuts, vatten eller gammalt bränsle i bränslesystemet.	1. Sänk hastigheten. 2. Fyll på olja i vevhuset. 3. Ta bort hindret från kylflänsarna och luftkanalerna. 4. Rengör eller byt ut luftrenarinsatsen. 5. Kontakta en auktoriserad återförsäljare.

Problem	Möjliga orsaker	Åtgärd
Maskinen drar åt vänster eller höger (med rörelsereglagesparkarna riktade framåt).	1. Spårningen måste justeras. 2. Drivhjulen har fel däcktryck.	1. Justera spårningen. 2. Justera drivhjulens däcktryck.
Maskinen driver inte.	1. Överströmningsventilerna är inte helt stängda. 2. Pumpremmen är sliten, lös eller skadad. 3. Pumpremmen ligger inte runt en remskiva. 4. Mellanremskivans fjäder är trasig eller saknas. 5. Hydrauloljenivån är låg eller så är oljan för het.	1. Dra åt överströmningsventilerna. 2. Byt ut remmen. 3. Byt ut remmen. 4. Byt ut fjädern. 5. Tillsätt hydraulvätska i tankarna eller låt den svalna.
Maskinen vibrerar på ett onormalt sätt.	1. Kniven/knivarna är böjd(a) eller obalanserad(e). 2. Knivens fästbult är lös. 3. Motorns fästskruvar är lösa. 4. Det finns en lös motorremskiva, mellanremskiva eller knivremskiva. 5. Motorremskivan är skadad. 6. En knivspindel är böjd. 7. Motorfästet är löst eller slitet.	1. Montera ny(a) kniv(ar). 2. Dra åt knivens fästskruv. 3. Dra åt motorns fästskruvar. 4. Dra åt aktuell remskiva. 5. Kontakta en auktoriserad återförsäljare. 6. Kontakta en auktoriserad återförsäljare. 7. Kontakta en auktoriserad återförsäljare.
Klipphöjden är ojämn.	1. Kniven/knivarna är inte skarp/skarpa. 2. Kniven/knivarna är böjd(a). 3. Klipparen är inte balanserad. 4. En antiskalpvals (i förekommande fall) är felaktigt inställd. 5. Klippdäckets undersida är smutsig. 6. Däcktrycket är felaktigt. 7. En knivspindel är böjd.	1. Slipa kniven/knivarna. 2. Montera nya knivar. 3. Balansera klipparens lutning i sidled och den främre-bakre lutningen. 4. Justera antiskalphjulets höjd. 5. Rengör klipparens undersida. 6. Justera däcktrycket. 7. Kontakta en auktoriserad återförsäljare.
Knivarna roterar inte.	1. Klipparremmen är skadad, sliten, lös eller trasig. 2. Klipparremmen ligger inte runt remskivan. 3. Pumpdrivremmen är sliten, lös eller trasig. 4. Mellanremskivans fjäder är trasig eller saknas.	1. Montera en ny klipparrem. 2. Montera klippardäckets remskiva på däckskivan och kontrollera att mellanremskivan, mellandrevsarmen och fjädern befinner sig i rätt läge och fungerar som de ska. 3. Kontrollera remmens spänning eller montera en ny rem. 4. Byt ut fjädern.

Problem	Möjliga orsaker	Åtgärd
Kopplingen kopplar inte in.	1. En säkring har gått.	1. Byt ut säkringen. Kontrollera spolens motstånd, batteriets laddning, laddsystemet och kabelanslutningarna och byt ut komponenterna vid behov.
	2. Låg matarspänning vid kopplingen.	2. Kontrollera spolens motstånd, batteriets laddning, laddsystemet och kabelanslutningarna och byt ut delarna vid behov.
	3. Spolen är skadad.	3. Byt ut kopplingen.
	4. Otillräcklig strömtillförsel.	4. Reparera eller byt ut kopplingens anslutningskabel eller elektriska system. Rengör anslutningskontakterna.
	5. För stor luftspalt mellan rotorn/ankaret.	5. Ta bort mellanlägget eller byt ut kopplingen.

Scheman

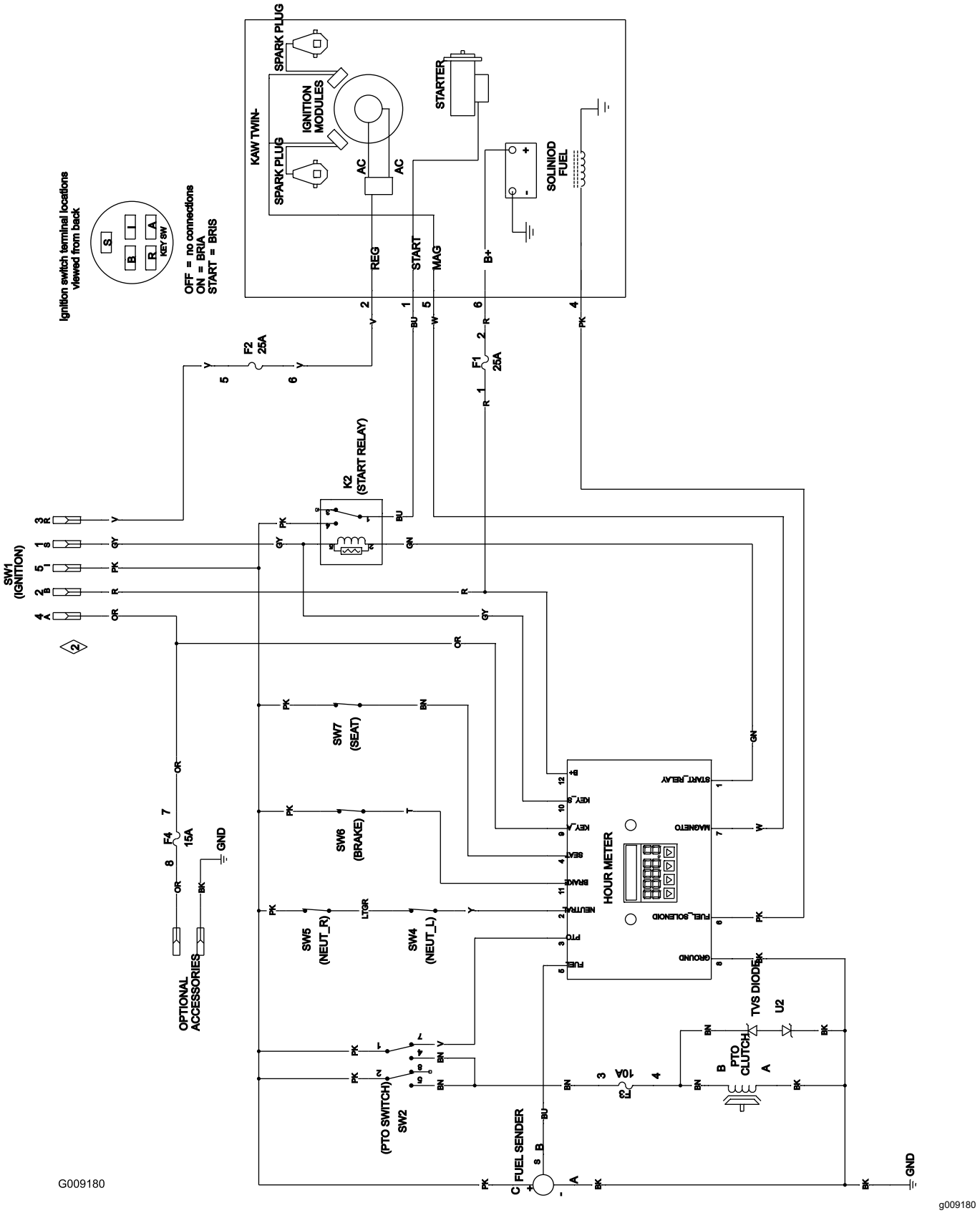

Elschema (Rev. A)

Anteckningar:

Anteckningar:

Anteckningar:

TORO®

Count on it.