Form No. 3435-855 Rev B

TORO®

Count on it.

Brukerhåndbok

Plentraktor i Z Master® Professional 6000-serien

med 122 cm, 132 cm eller 152 cm TURBO FORCE®-gressklipper

Modellnr. 72902TE—Serienr. 400000000 og oppover
Modellnr. 72919TE—Serienr. 400000000 og oppover
Modellnr. 72925TE—Serienr. 400000000 og oppover
Modellnr. 72942TE—Serienr. 400000000 og oppover
Modellnr. 72969TE—Serienr. 400000000 og oppover

Registrer ditt produkt på www.Toro.com.
Oversettelse av originalen (NO)

CE

3435-855 B

Dette produktet er i samsvar med alle relevante europeiske direktiver. Se eget samsvarserklæringsskjema for produktet for detaljert informasjon.

Se motorprodusentens informasjon som følger med maskinen.

Brutto- eller nettomoment: Motorens brutto- eller nettomoment ble beregnet i laboratorium av motorprodusenten i overensstemmelse med Society of Automotive Engineers (SAE) J1940 eller J2723. Når gresslippere i denne klassen er konfigurert til å overholde sikkerhets-, utslipps- og driftskrav, vil det faktiske dreiemomentet være betydelig lavere. Se motorprodusentens informasjon som følger med maskinen.

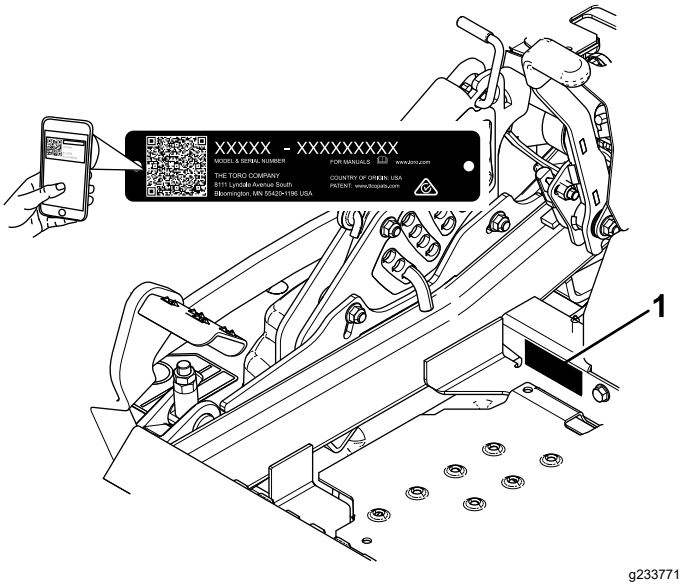

Figur 1

1. Plassering av modell- og serienummer

Innledning

Denne plentraktoren med roterende kniver er beregnet på bruk av profesjonelle, innleide operatører. Den er hovedsakelig beregnet på å klippe gress på godt vedlikeholdte plener på private eller kommersielle eiendommer. Hvis du bruker dette produktet til andre formål enn det er beregnet på, kan du utsette deg selv eller andre for fare.

Les denne håndboken nøye, slik at du lærer å bruke og vedlikeholde produktet på riktig måte og unngår person- eller produktskade. Du har ansvar for å bruke produktet på en riktig og sikker måte.

Gå til www.Toro.com for materialer for produktsikkerhet og opplæring i bruk, og informasjon om tilbehør, hjelp til å finne en forhandler eller for å registrere produktet ditt.

Hvis maskinen må repareres, om du trenger originale Toro-deler eller mer informasjon, kan du kontakte et autorisert forhandlerverksted eller Toros kundeserviceavdeling. Ha modell- og serienummer for hånden når du tar kontakt. Figur 1 identifiserer plasseringen av modell- og serienummer på produktet. Skriv inn numrene i de tomme feltene.

Viktig: **Du kan skanne QR-koden på serienummermerket (hvis det finnes) med den mobile enheten for å få tilgang til garantien, deler og annen produktinformasjon.**

Modellnr. _____

Serienr. _____

I tillegg brukes to ord for å utheve informasjon. **Viktig** gjør oppmerksom på spesiell mekanisk informasjon og **Obs** henviser til generell informasjon som er verdt å huske.

Innhold

Sikkerhet 4
Sikkerhetsvarselssymbol 4
Generell sikkerhet 4
Hellingsindikator 5
Sikkerhets- og instruksjonsmerker 6
Oversikt over produktet 14
Kontroller 14
Spesifikasjoner 16
Maskiner med sideutslipp 16
Maskiner med bakutslipp 17
Tilbehør 17
Før bruk 17
Sikkerhet før bruk 17
Fylle drivstoff 19
Utføre daglig vedlikehold 20
Kjøre inn et nytt kjøretøy 20
Bruke veltebeskyttelsessystemet (ROPS) 20
Bruke sikkerhetssperresystemet 21
Justere setet 22
Frigjøre setelåsen 22
Justere seteopphenget 23

© 2020—The Toro® Company

8111 Lyndale Avenue South
Bloomington, MN 55420

Kontakt oss på www.Toro.com.
Trykt i USA
Med enerett

Justere de bakre støtdemperenhetene 23
Under bruk 24
Sikkerhet under drift..... 24
Sett deg i førersetet 26
Bruke parkeringsbremsen 27
Bruke gressklipperens knivkontrollbryter (kraftuttak)..... 27
Bruke gassen 27
Starte motoren..... 28
Slå av motoren 28
Bruke bevegelseskontrollspakene..... 29
Kjøre maskinen 29
Bruke sideutslipp 30
Justere klippehøyden 30
Justere antiskalperingsvalsene 31
Justere støtteplaten(e)..... 32
Justere utstrømningsskjermknotten..... 33
Plassere utstrømmingsskjermen 33
Brukstips 34
Etter bruk 35
Sikkerhet etter bruk 35
Bruke drivstoffavstengingsventilen 35
Bruke drivhjulets løseventiler..... 35
Transportere maskinen..... 36
Vedlikehold 38
Sikkerhet ved vedlikehold 38
Anbefalt vedlikeholdsplan 39
Forberedelse for vedlikehold 40
Bruke Z Stand™ 40
Frigjøre klippeenhetsforhenget..... 41
Fjerne skydd i platemetall 42
Smøring 42
Smøre maskinen 42
Smør klippeenhetens løftetapper..... 42
Smøre klippeenheten 43
Smøre styresvingarmene 44
Smøre styrehjulnavene..... 44
Vedlikehold av motor 45
Motorsikkerhet..... 45
Overhale luftrenseren 45
Kontrollere motoroljen 46
Overhale tennpluggen(s)..... 48
Kontrollere gnistfangeren 49
Vedlikehold av drivstoffsystem 50
Skifte drivstoffilteret 50
Vedlikeholde drivstofftanken..... 50
Vedlikehold av elektrisk system 51
Sikkerhet for elektrisk system 51
Vedlikeholde batteriet 51
Vedlikeholde sikringene..... 52
Vedlikehold av drivsystem 53
Kontrollere sikkerhetsbeltet 53
Kontrollere veltebøyleknottene 53
Justere sporingen..... 54
Kontrollere trykket i dekkene..... 54
Kontrollere hjulenes hakemuttere 54
Kontrollere hjulnavmutter med riller 55
Justere styrehjulslageret..... 55
Fjerne clutchmellomlegget..... 55
Vedlikehold av kjølesystem 57
Rengjøre motorskjermen og motoroljekjøleren..... 57
Rengjøre motorens kjøleribber og deksler 58
Kontrollere og rengjøre hydraulikkenhetsdekslene 58
Vedlikehold av bremser 59
Justere parkeringsbremsen 59
Vedlikehold av remmer 60
Sjekke remmene 60
Skifte klipperremmen for klippeenheter med sideutslipp..... 60
Skifte klipperremmen for klippeenheter med bakutslipp..... 61
Skifte den hydrauliske pumpedrivremmen..... 62
Vedlikehold av kontrollsystem 63
Justere kontrollhåndtaksstillingen..... 63
Justere bevegelseskontrolleddene 64
Justere bevegelseskontrolldemperen 65
Justere tapp for bevegelseskontroll – nøytral stilling..... 65
Vedlikehold av hydraulisk system 66
Sikkerhet for hydraulikksystem 66
Spesifisering av hydraulikkvæske..... 66
Kontrollere hydraulikkoljen 66
Skifte hydraulikkvæske og filter..... 67
Vedlikehold av klippeenhet..... 68
Knivsikkerhet..... 68
Overhale gressklipperknivene 68
Rette opp klippeenheten..... 71
Demontere klippeenheten 73
Skifte gressavlederen 74
Rengjøring 75
Rengjøre under klippeenheten 75
Rengjøring av opphengsystemet 75
Avhending av avfall..... 75
Lagring 76
Lagringssikkerhet 76
Rengjøring og lagring 76
Feilsøking 77
Skjemaer 79

Sikkerhet

Denne maskinen har blitt designet i henhold til EN ISO-standard 5395:2013.

Sikkerhetsvarselssymbol

Denne sikkerhetsvarselsymbolet (Figur 2) brukes både i denne håndboken og på maskinen for å identifisere viktige sikkerhetsmeldinger som må følges for å unngå ulykker.

Dette symbolet betyr: **OBS! VÆR OPPMERKSOM! DIN EGEN SIKKERHET ER INVOLVERT!**

g000502

Figur 2

Sikkerhetsvarselssymbol

Varselsymbolet vises over informasjon som varsler deg om utrygge handlinger eller situasjoner og etterfølges av ordet **FARE**, **ADVARSEL** eller **FORSIKTIG**.

FARE: Indikerer en farlig situasjon som, hvis den ikke unngås, **vil** resultere i dødsfall eller alvorlig personskade.

ADVARSEL: Angir en potensielt farlig situasjon som, hvis den ikke unngås, **kan** resultere i dødsfall eller alvorlig personskade.

FORSIKTIG: Angir en potensielt farlig situasjon som, hvis den ikke unngås, **kan** resultere i mindre eller moderat skade.

Denne brukerhåndboken bruker i tillegg to ord til for å utheve informasjon. **Viktig** gjør oppmerksom på spesiell mekanisk informasjon og **Merk** henviser til generell informasjon som er verdt å huske.

Generell sikkerhet

Denne maskinen kan amputere hender og føtter og slynge gjenstander opp i luften. Toro har konstruert og testet denne gressklipperen for at den skal være rimelig sikker å bruke. Hvis du unnlater å følge sikkerhetsinstruksjonene, kan dette imidlertid føre til personskader eller dødsfall.

- Les, forstå og følg alle instruksjoner og advarsler i brukerhåndboken og annet opplæringsmateriell, på maskinen, motoren og tilbehør. Alle operatører og mekanikere skal være opplært. Dersom fører eller mekaniker ikke forstår språket i denne bruksanvisningen, er det eierens ansvar å forklare dem dens innhold. Andre språk kan være tilgjengelig på nettstedet vårt.
- Kun opplærte, ansvarlige og fysisk og mentalt egnede operatører som er kjent med sikker bruk, førerkontrollene, og sikkerhetsmerker og instruksjonene, skal bruke maskinen. Ikke la barn eller personer som ikke er opplært kjøre eller utføre vedlikehold på utstyret. Det kan hende at lokale forskrifter setter en aldersgrense for bruk av denne gressklipperen.
- Hold alltid veltebøylen i fullt hevet og låst stilling og bruk sikkerhetsbelte.
- Maskinen må ikke brukes ved kanter grøfter, voller, vann eller andre farer, eller i skråninger på mer enn 15 grader.
- Hold hender og føtter borte fra roterende deler på maskinen.
- Maskinen må ikke brukes hvis verneplater, skydd eller deksler er defekte. Sikkerhetsvern, skydd, brytere og andre anordninger må alltid være på plass og i korrekt fungerende stand.
- Stopp maskinen, slå av motoren og ta ut nøkkelen før du utfører service, fyller drivstoff på eller fjerner materiale fra maskinen.

Hellingsindikator

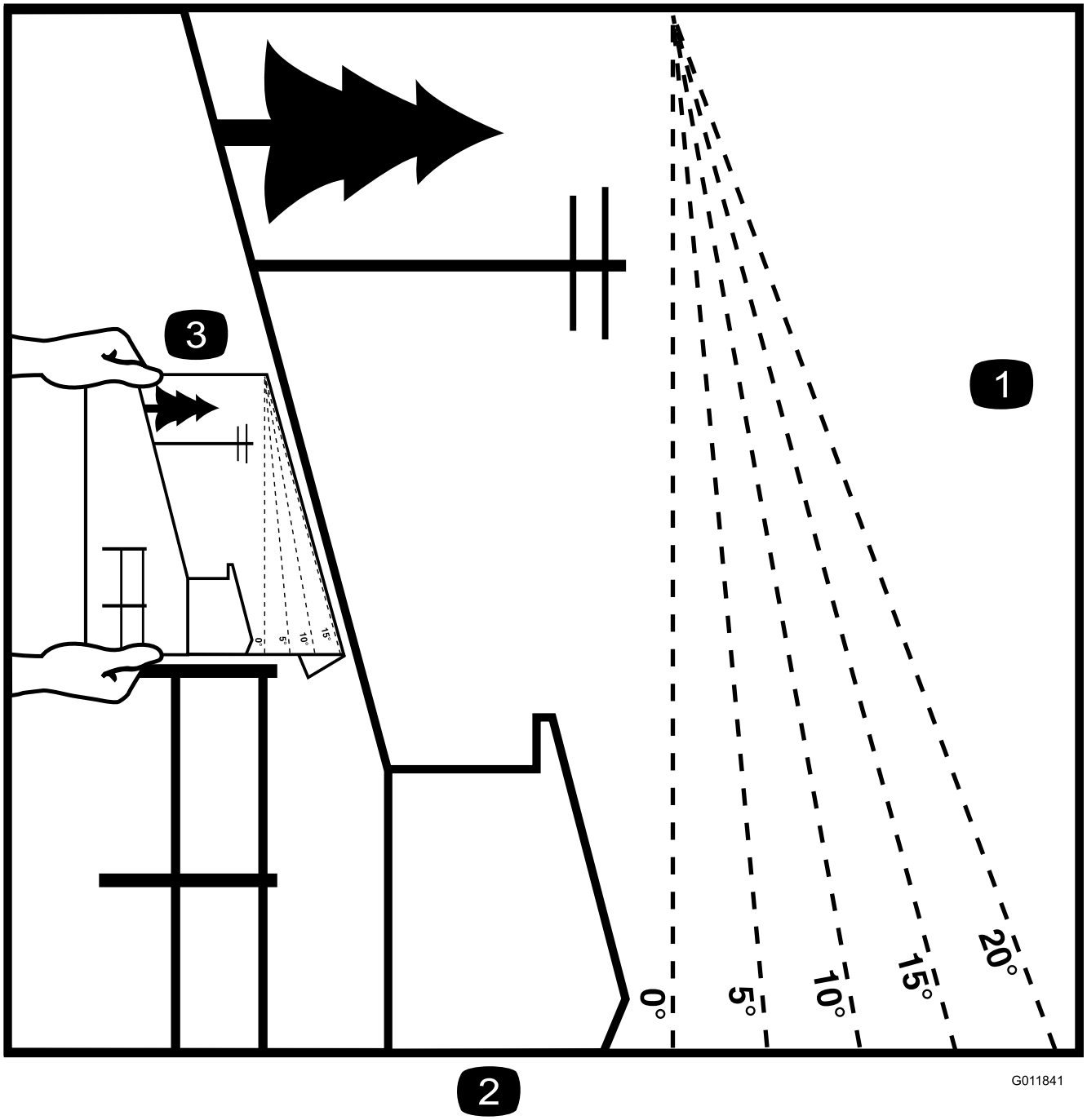

Figur 3

Du kan kopiere denne siden for personlig bruk.

1. Den maksimale skråningen maskinen kan brukes sikkert i, er **15 grader**. Bruk skråningsdiagrammet til å avgjøre skråningen for bakker før bruk av maskinen. **Maskinen må ikke brukes i bakker som har en skråning på mer enn 15 grader.** Brett langs linjene for å matche den anbefalte skråningen.
2. Juster denne kanten med en vertikal overflate (tre, bygning, gjerdestolpe osv).
3. Eksempel på sammenlikning av skråning med brettet kant

Sikkerhets- og instruksjonsmerker

Sikkerhetsmerker og instruksjoner er lett synlige for føreren og er plassert i nærheten av alle områder som representerer en potensiell fare. Bytt ut alle merker som er ødelagte eller mangler.

decalbatterysymbols

Batterisymboler

Noen av eller alle disse symbolene finnes på ditt batteri.

1. Eksplosjonsfare
2. Ingen bål, åpne flammer eller røyk
3. Kaustisk væske/fare for brannsår
4. Bruk vernebriller.
5. Les *brukerhåndboken*.
6. Hold andre mennesker borte fra maskinen.
7. Bruk vernebriller – eksplosive gasser kan påføre deg blindhet og andre skader.
8. Batterisyre kan forårsake blindhet og alvorlige brannskader.
9. Skyll straks øynene med vann og søk legehjelp.
10. Inneholder bly – må ikke kastes

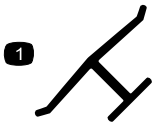

decaloemmarkt

Produsentens merke

1. Dette merket angir om kniven er identifisert som en del fra den originale maskinprodusenten.

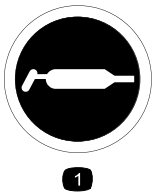

decal58-6520

58-6520

1. Smøre

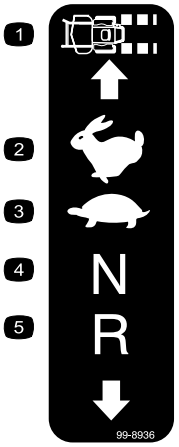

decal99-8936

99-8936

1. Maskinhastighet
2. Hurtig
3. Sakte
4. Fri
5. Revers

---

decal106-2655

106-2655

1. Advarsel – ikke ta på eller kom i nærheten av remmer i bevegelse, ta ut nøkkelen og les instruksjonene før du utfører service eller vedlikehold.

---

decal106-5517

106-5517

1. Advarsel – ikke rør den varme overflaten.

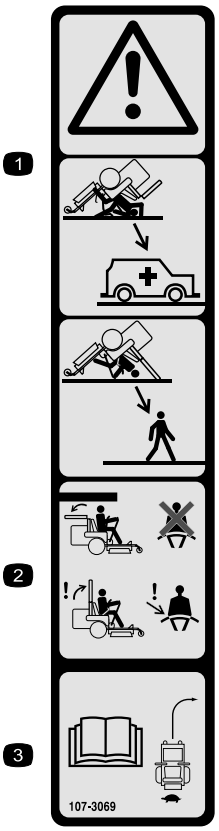

decal107-3069

107-3069

1. Advarsel – det finnes ingen veltebøylebeskyttelse når veltebøylen er nede.
2. Hold veltebøylen i hevet og løst stilling og bruk sikkerhetsbelte for å unngå skader eller dødsfall ved en velteulykke. Senk kun veltebøylen når det er helt nødvendig, og ikke bruk sikkerhetsbeltet når veltebøylen er nede.
3. Les *Brukerhåndboken*. Kjør sakte og forsiktig.

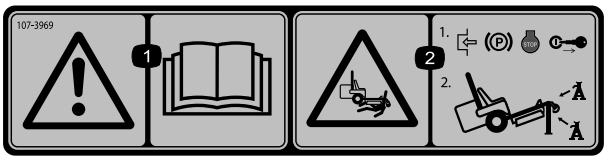

decal107-3969

107-3969

1. Advarsel – les *brukerhåndboken*.
2. Klemfare, gressklipper – aktiver parkeringsbremsen, stopp motoren og ta ut tenningsnøkkelen før arbeid under gressklipperen utføres.

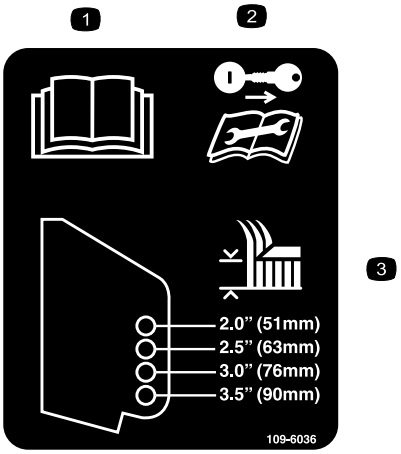

decal109-6036

109-6036

Kun maskiner med bakutslipp

1. Les *brukerhåndboken*.
2. Ta ut tenningsnøkkelen og les instruksjonene før du utfører vedlikehold.
3. Klippehøyde

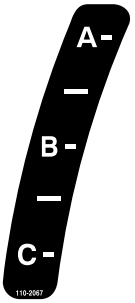

decal110-2067

110-2067

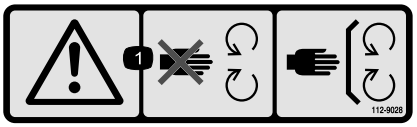

decal112-9028

112-9028

1. Advarsel – hold deg unna bevegelige deler, behold alle skyddene og verneplatene på plass.

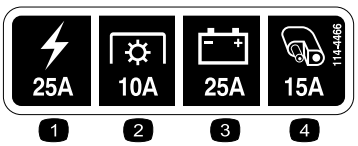

decal114-4466

114-4466

1. Hovedsikring, 25A
2. Kraftuttak, 10A
3. Lading, 25A
4. Tilleggsutstyr, 15A

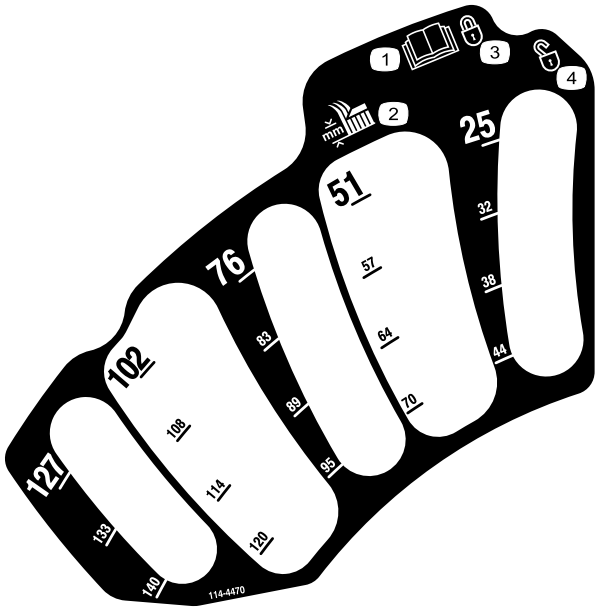

decal114-4470

114–4470

1. Les *brukerhåndboken*.
2. Klippehøyde
3. Låst
4. Ulåst

Kun maskiner med MyRide™

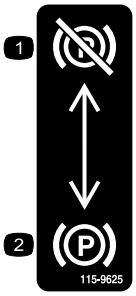

decal115-9625

115-9625

1. Parkeringsbrems – frakoblet
2. Parkeringsbrems – tilkoblet

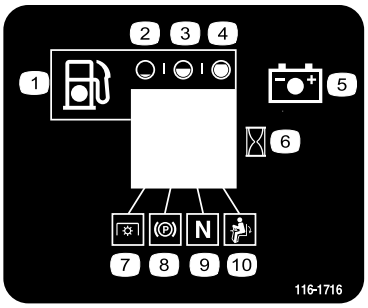

decal116-1716

116-1716

1. Drivstoff
2. Tom
3. Halv
4. Full
5. Batteri
6. Timeteller
7. Kraftuttak
8. Parkeringsbrems
9. Fri
10. Dødmannsbryter

Kun maskiner uten MyRide™

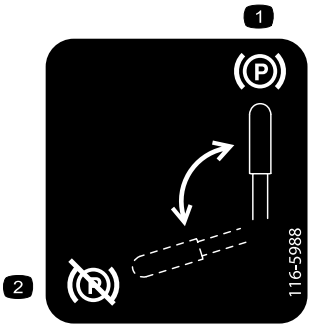

decal116-5988

116-5988

1. Parkeringsbrems – tilkoblet
2. Parkeringsbrems – frakoblet

decal116-8726

116-8726

1. Se *brukerhåndboken* for anbefalt hydraulikkvæske.

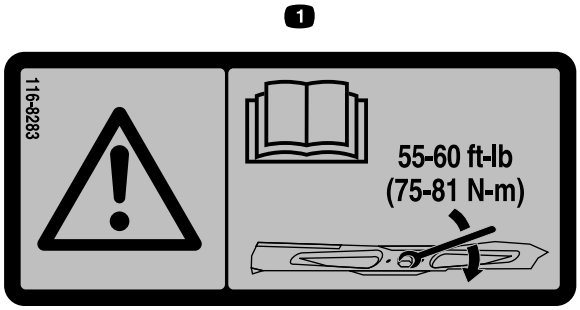

decal116-8283

116-8283

1. Advarsel – les *brukerhåndboken* for å få instruksjoner om å stramme til knivbolten og -mutteren til 75–81 Nm.

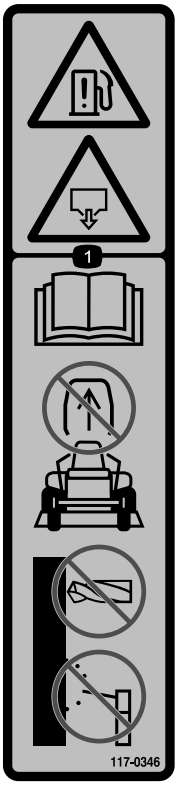

decal117-0346

117-0346

1. Fare for drivstofflekkasje – les i *brukerhåndboken*, ikke prøv å fjerne veltebøylen, ikke sveis, bor eller modifiser veltebøylen på noen måte.

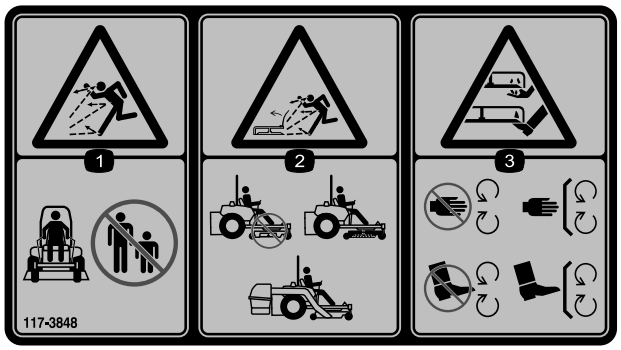

decal117-3848

117-3848

1. Fare for at gjenstander slynges gjennom luften – hold andre på god avstand.
2. Fare for at gjenstander slynges fra hevet avleder – ikke bruk uten avleder, utslippsdeksel eller gressoppsamlingssystem på plass.
3. Fare for å kutte/lemleste hender og føtter, gressklipperkniv – hold trygg avstand fra bevegelige deler og hold alle skydd og vern på plass.

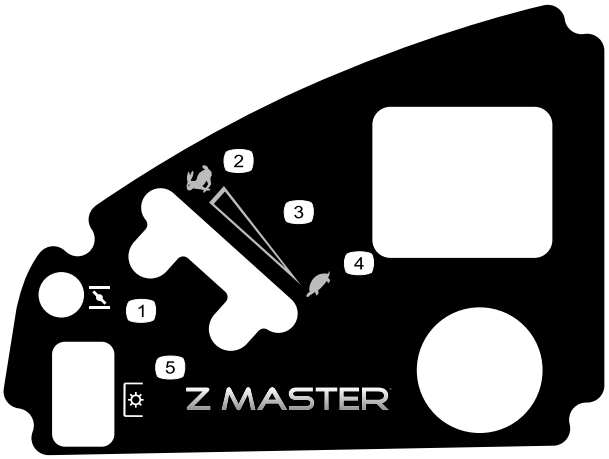

decal120-5897

120-5897

1. Choke
2. Hurtig
3. Kontinuerlig regulerbar innstilling
4. Sakte
5. Kraftuttak (PTO), knivkontrollbryter

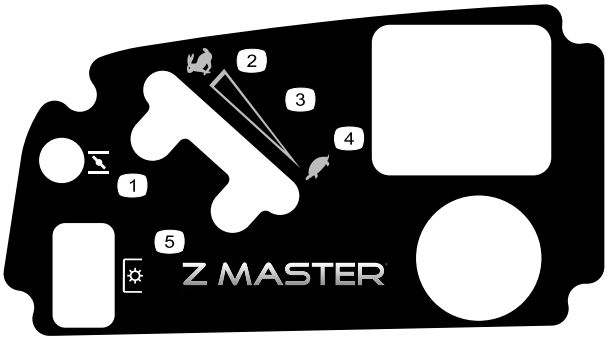

decal120-5898

120-5898

1. Choke
2. Hurtig
3. Kontinuerlig regulerbar innstilling
4. Sakte
5. Kraftuttak (PTO), knivkontrollbryter

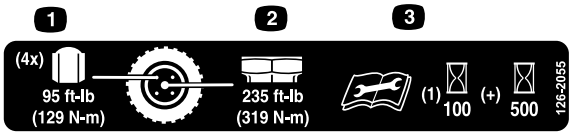

decal126-2055

126-2055

1. Hjulhakemutter – trekk til et moment på 129 Nm.
2. Hjulnavmutter – trekk til et moment på 319 Nm.
3. Les *brukerhåndboken* før du utfører vedlikehold. Sjekk dreiemomentet etter de første 100 driftstimene og deretter hver 500. driftstime.

---

decal126-4659

126-4659

1. Advarsel – varm remskive, la den avkjøles.

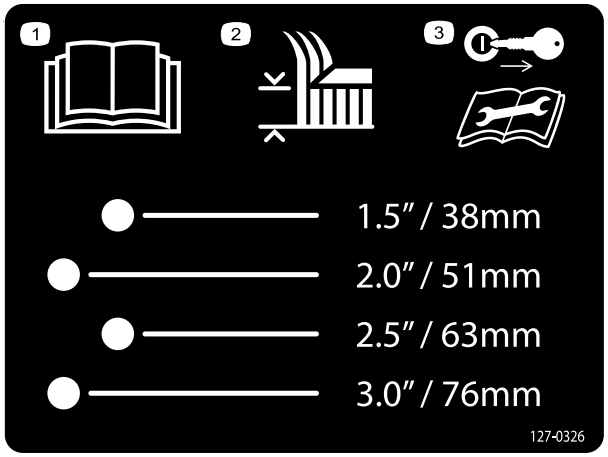

decal127-0326

127-0326

1. Les *brukerhåndboken*.
2. Klippehøyde
3. Ta ut nøkkelen og les *brukerhåndboken* før du utfører vedlikehold.

Kun maskiner med sideutslipp

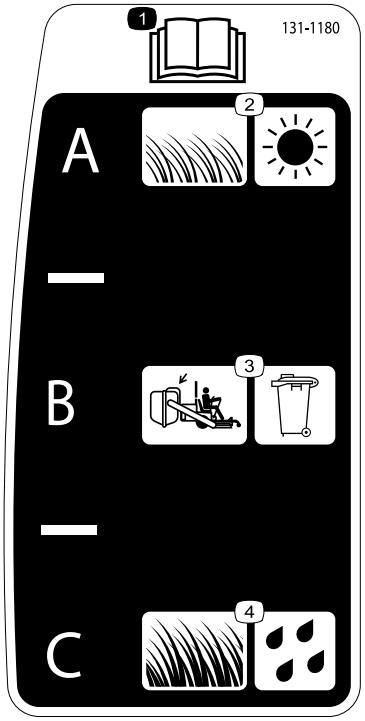

decal131-1180

131-1180

1. Les *brukerhåndboken*.
2. Kort, lett gress, tørre forhold
3. Oppsamlingsinnstilling
4. Høyt, tett gress, våte forhold

Kun maskiner med MyRide™

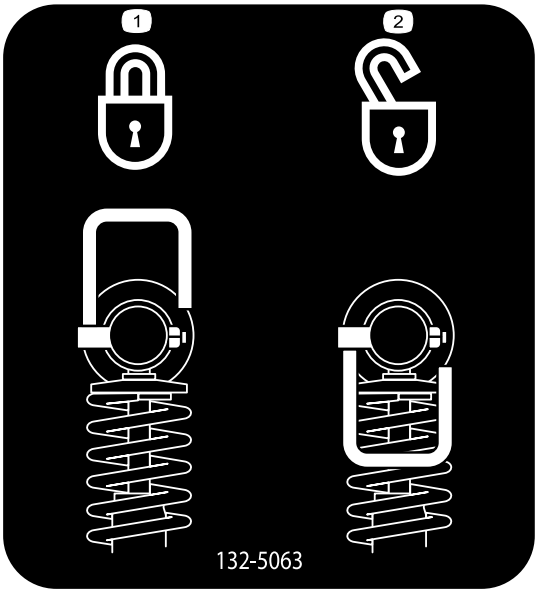

decal132-5063

132-5063

1. Kamlås
2. Kam låse opp

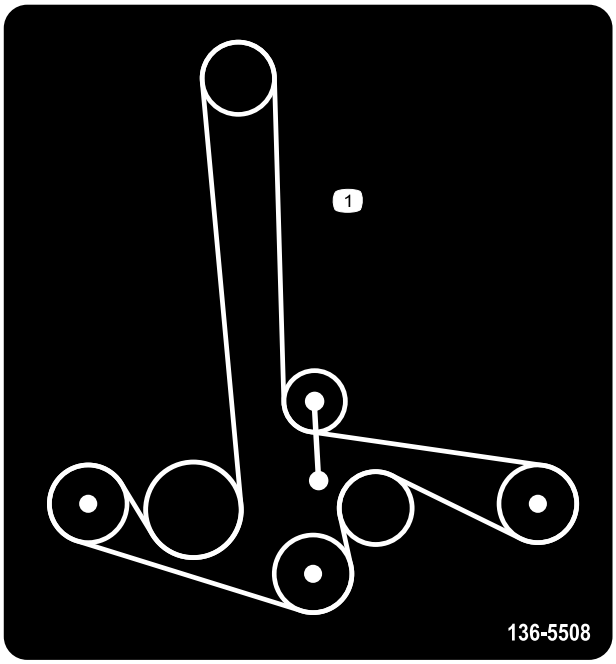

decal136-5508

136-5508

1. Remføring

Kun maskiner med bakutslipp

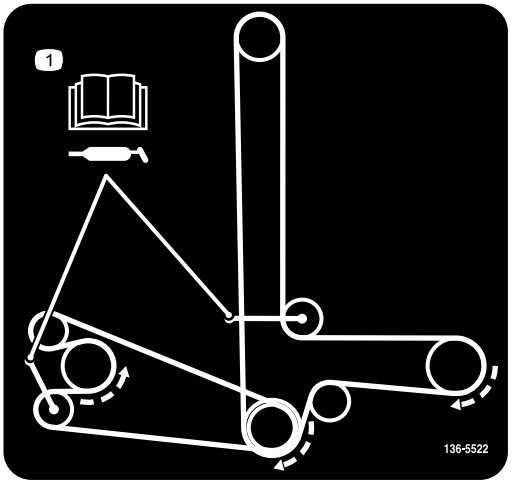

decal136-5522

136-5522

1. Remføring; les *brukerhåndboken* for informasjon om smøring.

decal133-8062

133-8062

Kun maskiner med bakutslipp

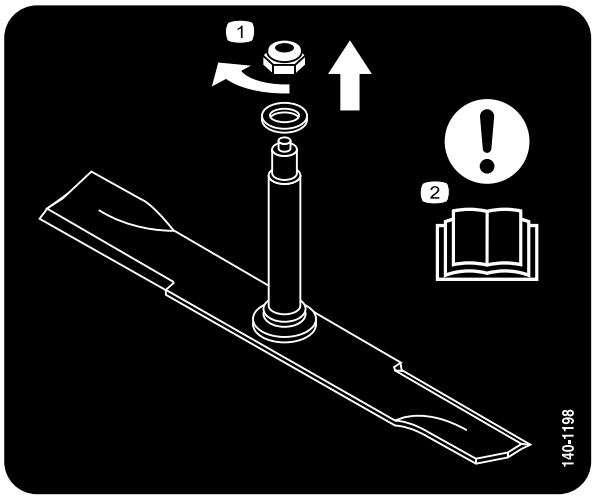

decal140-1198

140-1198

1. Roter mutteren med klokken for å fjerne.
2. Obs! – les *brukerhåndboken*.

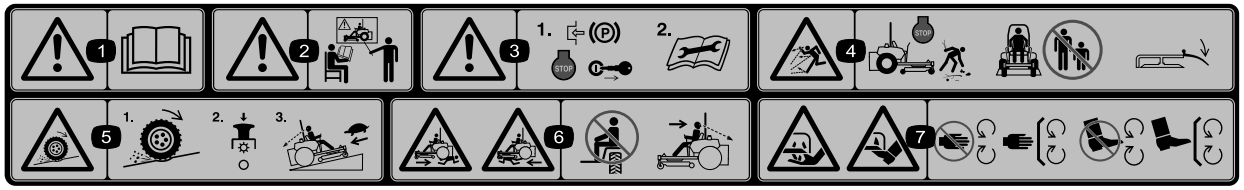

decal114-4468

114-4468

1. Advarsel – les *brukerhåndboken*.
2. Advarsel – få opplæring før denne maskinen brukes.
3. Advarsel – sett på parkeringsbremsen, stopp motoren, ta ut nøkkelen og les instruksjonene før du utfører service eller vedlikehold.
4. Fare for at gjenstander kastes gjennom luften – stopp motoren og plukk opp rusk før du tar den i bruk, hold tilskuere på avstand og hold avlederen på plass
5. Trekktap/kontrollfare, skråninger – tap av trekk/kontroll i en skråning, koble fra knivkontrollbryteren (kraftuttak), fortsett sakte ned skråningen.
6. Fare for knusing/amputering for bivånere – ikke ta med passasjerer, se forover og ned når du kjører maskinen og bakover og ned når du kjører i revers.
7. Fare for å kutte/lemleste hender og føtter – hold trygg avstand fra bevegelige deler og hold alle skydd og vern på plass.

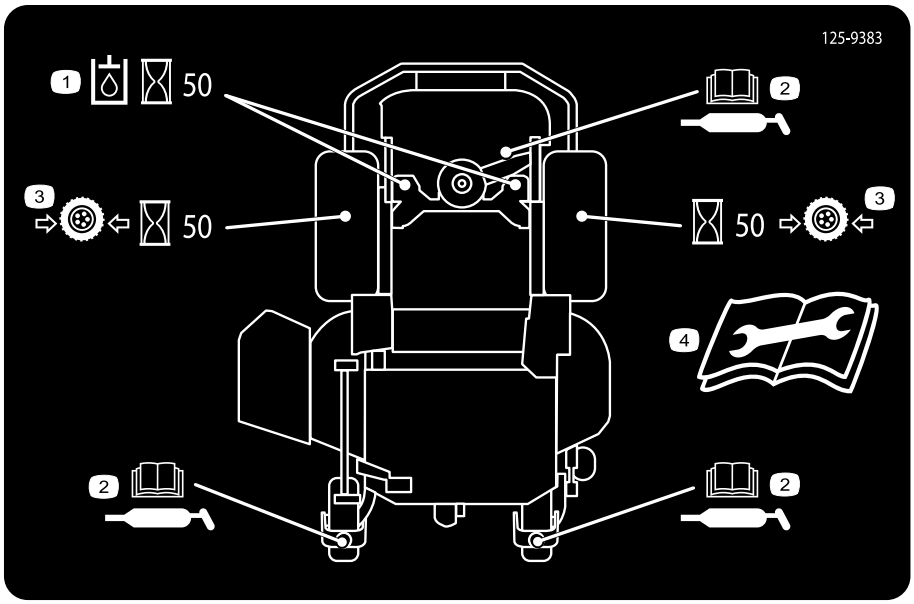

decal125-9383

125-9383

1. Sjekk den hydrauliske væsken hver 50. driftstime.
2. Les *brukerhåndboken* for informasjon om smøring av maskinen.
3. Kontroller trykket i dekkene hver 50. driftstime.
4. Les *brukerhåndboken* før service eller vedlikehold.

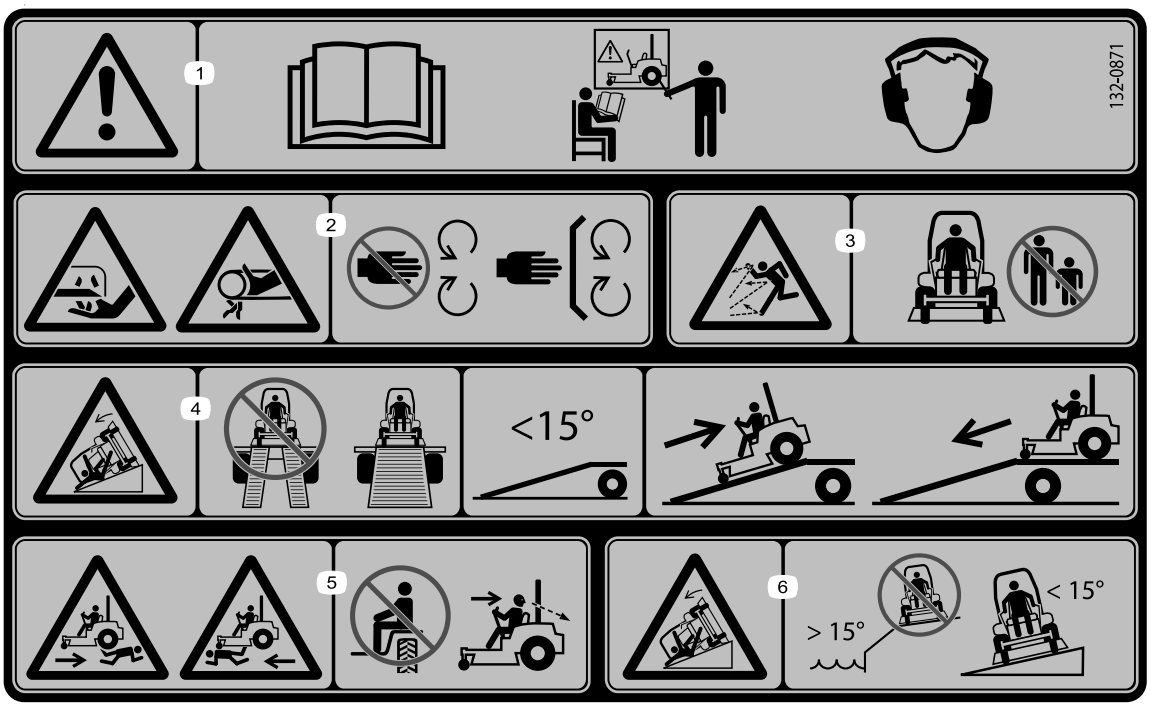

decal132-0871

132-0871

Merk: Denne maskinen samsvarer med bransjestandard for stabilitet i statiske side- og langsgående tester med maks. anbefalt skråning som er angitt på merket. Les instruksjonene for bruk av maskinen i skråninger og under forholdene hvor du har tenkt å bruke maskinen i *brukerhåndboken*, for å avgjøre om du kan bruke maskinen under forholdene på dagen og stedet. Endringer i terreng kan føre til endringer ved bruk av maskinen i skråninger.

1. Advarsel – les *brukerhåndboken*. Alle operatører skal læres opp før de bruker maskinen. Bruk hørselsvern.
2. Fare for kutting/amputering av hender – hold trygg avstand fra bevegelige deler og hold alle skydd og vern på plass.
3. Fare for at gjenstander slynges gjennom luften – hold andre på god avstand.
4. Veltefare – ikke bruk doble ramper når du laster på tilhenger. Bruk én rampe som er bred nok for maskinen, bruk en rampe med en skråning på mindre enn 15 grader, rygg opp rampen (i revers) og kjør fremover av rampen.
5. Fare for overkjøring– ikke ta med passasjerer, se bak deg når du klipper i revers.
6. Veltefare – ikke bruk maskinen nær kanter eller i hellinger med en gradering på mer enn 15 grader. Bruk kun i hellinger med en gradering på mindre enn 15 grader.

Kun maskiner med MyRide™

decal132-5067

132-5067

Oversikt over produktet

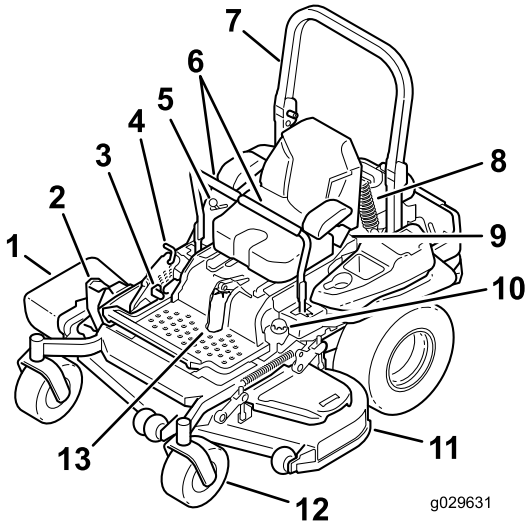

g029631

Figur 4

1. Sideutslippsavleder
2. Pedal for løfting av klippehøyde
3. Parkeringsbremsespak
4. Transportlås
5. Kontroller
6. Bevegelseskontrollspaker
7. Veltebøyle
8. Bakre støtdemperenhet (kun maskiner med MyRide™)
9. Sikkerhetsbelte
10. Drivstofflokk
11. Klippeenhet
12. Styrehjul
13. Fremre støtdemperenhet (kun maskiner med MyRide™)

Kontroller

Gjør deg kjent med alle kontroller før du starter motoren og bruker maskinen.

Kontrollpanel

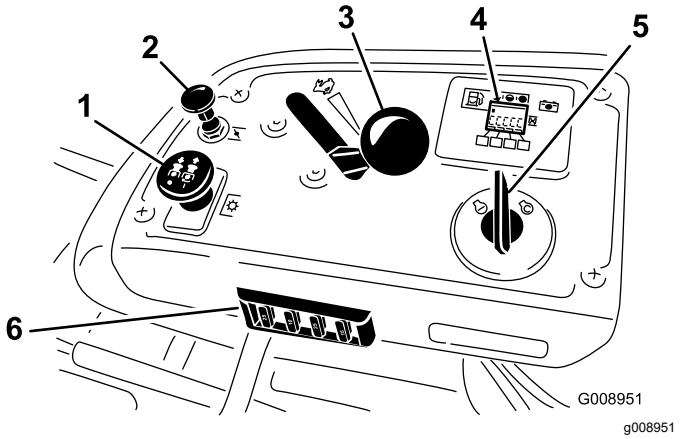

Figur 5

1. Knivkontrollbryter (kraftuttak)
2. Chokekontroll
3. Gasskontroll
4. Timeteller/sikkerhetssperreskjerm
5. Nøkkelbryter
6. Sikringer

Nøkkelbryter

Tenningsbryteren som brukes til å starte og stoppe motoren, har tre stillinger: AV, KJØR og START. Se Starte motoren (side 28).

Gasskontroll

Gassen kontrollerer motorhastigheten og den har en kontinuerlig variabel innstilling fra SAKTE til HURTIG (Figur 5).

Chokekontroll

Bruk chokekontrollen for å starte en kald motor.

Knivkontrollbryter (kraftoverføring)

Knivkontrollbryteren, representert av et kraftoverføringssymbol (PTO), aktiverer og deaktiverer strømmen til knivbladene (Figur 5).

Timeteller

Timemåleren registrerer antallet timer som motoren har vært i bruk. Den er i gang når motoren er i gang.

Bruk tidene for å planlegge vanlig vedlikehold (Figur 6).

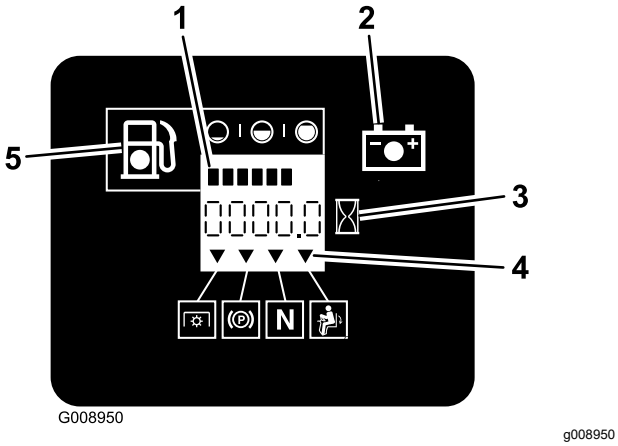

Figur 6

1. Drivstoffmåler (streker)
2. Batterilys
3. Timeteller
4. Sikkerhetssperresymboler
5. Indikatorlampe for lavt drivstoffnivå

Drivstoffmåler

Drivstoffmåleren er plassert sammen med timetelleren, og strekene lyser opp når tenningsbryteren er i PÅ-stillingen (Figur 6).

Indikatorlampen vises når drivstoffnivået er lavt (ca. fire liter igjen på drivstofftanken).

Sikkerhetssperreindikatorer

Symboler på timetelleren indikerer med et svart triangel at sperrekomponentene er i riktig posisjon (Figur 6).

Batteriindikatorlys

Hvis du vrir tenningsnøkkelen til PÅ-stillingen i noen få sekunder, vises batterispenningen i området hvor klokkeslettet vanligvis vises.

Batterilyset slår seg på når nøkkelbryteren er slått på og når ladenivået er under riktig bruksnivå (Figur 6).

Bevegelseskontrollspaker

Bruk bevegelseskontrollspakene til å kjøre maskinen fremover, rygge og svinge i alle retninger (Figur 4).

Nøytral, låst stilling

Flytt bevegelseskontrollspakene utover fra midten til NØYTRAL, LÅST stilling når du forlater maskinen (Figur 25). Sett alltid bevegelseskontrollspakene i NØYTRAL, LÅST stillingen når du stanser maskinen eller lar den stå uten tilsyn.

Parkeringsbremsespak

Når du slår av motoren, må du sette parkeringsbremsen på for å forhindre at kjøretøyet skal bevege seg ved et uhell.

Drivstoffavstengingsventil

Steng drivstoffvelgerventilen før du transporterer eller lagrer maskinen. Se Bruke drivstoffavstengingsventilen (side 35).

Spesifikasjoner

Merk: Spesifikasjoner og konstruksjon kan forandres uten varsel.

Maskiner med sideutslipp

Bredde

	Klippeenhet på 122 cm	132 cm klippeenhet	152 cm klippeenhet	183 cm klippeenhet
Uten klippeenhet	116 cm (46 tommer)	116 cm (46 tommer)	135 cm (53 tommer)	150 cm (59 tommer)
Avleder opp	137 cm (54 tommer)	146 cm (58 tommer)	157 cm (62 tommer)	187 cm (74 tommer)
Avleder ned	161 cm (64 tommer)	172 cm (68 tommer)	192 cm (76 tommer)	222 cm (88 tommer)

Lengde

	Klippeenhet på 122 cm	132 cm klippeenhet	152 cm klippeenhet	183 cm klippeenhet
Veltebøyle oppe	201 cm (79 tommer)	201 cm (79 tommer)	211 cm (83 tommer)	219 cm (86 tommer)
Veltebøyle nede	206 cm (81 tommer)	206 cm (81 tommer)	215 cm (85 tommer)	223 cm (88 tommer)

Høyde

	Klippeenhet på 122 cm	132 cm klippeenhet	152 cm klippeenhet	183 cm klippeenhet
Veltebøyle oppe	179 cm (71 tommer)	179 cm (71 tommer)	179 cm (71 tommer)	179 cm (71 tommer)
Veltebøyle nede	119 cm (47 tommer)	119 cm (47 tommer)	119 cm (47 tommer)	119 cm (47 tommer)

Vekt

Modell	Vekt
72902TE	556 kg
72919TE	537 kg
72925TE	590 kg
72969TE	583 kg

Maskiner med bakutslipp

Bredde

	152 cm klippeenhet
Uten klippeenhet	135 cm (53 tommer)
Med klippeenheten	168 cm (66 tommer)

Lengde

	152 cm klippeenhet
Veltebøyle oppe	222 cm (87 tommer)
Veltebøyle nede	226 cm (89 tommer)

Høyde

	152 cm klippeenhet
Veltebøyle oppe	179 cm (71 tommer)
Veltebøyle nede	119 cm (47 tommer)

Vekt

Modell	Vekt
72942TE	590 kg

Tilbehør

Et utvalg av Toro-godkjent tilbehør som kan brukes sammen med maskinen for å forbedre og utvide dens funksjoner er tilgjengelig. Ta kontakt med en autorisert serviceforhandler eller Toro-forhandler, eller gå til www.Toro.com for å få en liste over godkjent tilbehør og utstyr.

For å oppnå optimal ytelse og holde maskinen i sikkerhetsgodkjent stand bruker du bare ekte Toro-reservedeler og -tilbehør. Reservedeler og tilbehør som er laget av andre produsenter kan være farlige, og de kan derfor føre til at garantien blir ugyldig.

Bruk

Merk: Angi hva som er høyre og venstre side på maskinen ved å stå i normal arbeidsstilling.

Før bruk

Sikkerhet før bruk

Generell sikkerhet

- Vurder terrenget for å avgjøre hvilket tilbehør og utstyr som er nødvendig for å gjøre jobben på en sikker og riktig måte. Bruk tilbehør og utstyr som er godkjent av Toro.
- Foreta en grundig inspeksjon der maskinen skal brukes, og fjern alle steiner, leker, pinner, vaiere, bein og andre gjenstander. Disse kan slynges ut eller forstyrrer driften av maskinen og kan forårsake personskader på føreren eller tilskuere.
- Bruk passende personlig verneutstyr som vernebriller, kraftig, sklisikkert fottøy og hørselvern. Bind opp langt hår og unngå løse klær og løse smykker som kan sette seg fast i bevegelige deler.

⚠ FORSIKTIG

Denne maskinen har en lydstyrke på over 85 dBA ved operatørens øre og kan føre til hørselsskade hvis du utsettes for denne lydstyrken i lengre perioder.

Bruk hørselsvern når du bruker denne maskinen.

- Kontroller at brukerens kontroller, sikkerhetsbryterne og verneplatene er montert og virker riktig. Ikke bruk maskinen hvis disse ikke fungerer som de skal.
- Ikke bruk gressklipperen mens folk – spesielt barn – eller dyr er i nærheten. Stopp maskinen og tilbehøret hvis noen kommer inn på området.
- Ikke bruk maskinen uten at hele gressoppsamlingssystemet, utslippsavleder eller andre sikkerhetsanordninger sitter på plass og er i korrekt fungerende stand. Gressoppsamlerkomponenter er utsatt for skade og slitasje. Dette kan føre til at bevegelige deler avdekkes, eller at objekter slynges gjennom luften. Kontroller komponentene regelmessig for slitasje og skader, og skift dem ut med produsentens anbefalte deler ved behov.

Drivstoffsikkerhet

Vær svært forsiktig når du håndterer drivstoff.

⚠ FARE

Under visse forhold er bensin meget brannfarlig og og bensindamp høyeksplosiv.

En brann eller eksplosjon kan gi deg og andre i nærheten brannskader og forårsake skade på eiendom.

- **Fyll opp drivstofftanken på plan bakke utendørs på et åpent område når motoren er nedkjølt. Tørk opp eventuelt bensinsøl.**
- **Fyll aldri på eller tøm drivstofftanken innendørs eller inni en lukket tilhenger.**
- **Tanken må ikke fylles helt opp. Fyll drivstoff på tanken til nivået når opp til bunnen av påfyllingshalsen. Tomrommet i tanken gir bensinen plass til å utvide seg. For full tank kan føre til drivstofflekkasje eller skade på motoren eller utslippssystemet.**
- **Røyk aldri mens du håndterer bensin, og hold deg unna åpen ild eller steder der bensingassen kan antennes av gnister.**
- **Bensin må oppbevares på en godkjent kanne, utenfor barns rekkevidde.**
- **Fyll på drivstoff før du starter motoren. Ta aldri lokket av drivstofftanken eller fyll drivstoff mens motoren går eller er varm.**
- **Hvis du søler drivstoff, må du ikke prøve å starte motoren. Gå bort fra området med sølet, og unngå alle antenningskilder til all drivstoffdampen er forsvunnet.**
- **Må ikke brukes uten at hele eksossystemet er på plass og i korrekt arbeidstilstand.**

⚠ FARE

Under enkelte forhold ved fylling av drivstoff kan statisk elektrisitet utløses og føre til at gnister antenner bensindamp. En brann eller eksplosjon som er forårsaket av bensin kan brenne deg og andre og forårsake skade på eiendom.

- **Sett alltid bensinkannen på bakken i god avstand fra kjøretøyet før du fyller bensin.**
- **Fyll ikke opp bensinkannen inne i et kjøretøy eller på en lastebil eller tilhenger, fordi tepper eller presenninger kan isolere kannen og hemme utladning av eventuell statisk elektrisitet.**
- **Når dette lar seg gjøre, skal drivstoffdrevet utstyr tas ut av lastebilen eller tilhengeren og fylles med drivstoff mens hjulene står på bakken.**
- **Hvis dette ikke lar seg gjøre, og maskinen må fylles med bensin mens den står på lastebilen, bør du bruke en bensinkanne til å fylle bensin i stedet for å fylle direkte fra bensinpumpen.**
- **Hvis det er nødvendig å fylle bensin direkte fra pumpen, må påfyllingstuten være i kontakt med kanten på drivstofftanken eller kannens åpning helt til du er ferdig med å fylle. Bruk ikke påfyllingsanordningen som ikke er utstyrt med automatisk avbryterfunksjon.**

⚠ ADVARSEL

Bensin kan føre til skader eller dødsfall hvis den svelges. Langvarig utsettelse for bensindamp har forårsaket kreft i forsøksdyr. Hvis du ikke er forsiktig, kan det føre til alvorlig skade eller sykdom.

- **Unngå innånding av damp fra drivstoff over lengre tid.**
- **Hold ansiktet unna dyse og drivstofftank-/kanneåpning.**
- **Hold unna øyne og hud.**
- **Bruk aldri munnen for å heve bensin.**

⚠ FORSIKTIG

Ventilen til drivstofftanken er plassert på innsiden av røret til veltebøylen. Fjerning eller endring av veltebøylen kan føre til drivstofflekkasje og brudd på utslippsforskrifter.

- **Ikke fjern veltebøylen.**
- **Ikke sveis, bor, eller modifiser veltebøylen på noen måte.**

For å forhindre brann:

- Hold motoren og motorområdet fritt for oppsamling av gress, løv, for mye fett eller olje og andre gjenstander som kan samle seg opp på disse områdene.
- Tørk opp olje- eller drivstoffsøl, og fjern rester som er tilsølt av drivstoff.
- La maskinen bli kald før den settes på et lukket sted. Ikke oppbevar nær åpen ild eller et innestengt område der det finnes åpne pilotflammer eller varmeapparater.

Fylle drivstoff

Anbefalt drivstoff

- For best resultat bør du kun bruke ren, fersk (mindre enn 30 dager gammel) og blyfri bensin med oktankvalitet på 87 eller høyere (vurderingsmetode (R+M)/2).
- **Etanol**: Bensin med opptil 10 % etanol (alkohol-bensin) eller 15 % MTBE (metyltertiærbutyleter) i volum er akseptabelt. Etanol og MTBE er ikke det samme. Bensin med 15 % etanol (E15) i volum er ikke godkjent for bruk. **Ikke bruk bensin som inneholder mer enn 10 % etanol i volum**, som f.eks. E15 (inneholder 15 % etanol), E20 (inneholder 20 % etanol) eller E85 (inneholder opptil 85 % etanol). Bruk av bensin som ikke er godkjent kan forårsake problemer og/eller motorskade som kanskje ikke dekkes av garanti.
- **Ikke** bruk metanolholdig bensin.
- **Ikke** oppbevar drivstoff i drivstofftanken eller i drivstoffbeholdere over vinteren, med mindre du bruker drivstoffstabilisator.
- **Ikke** bland olje i bensinen.

Bruke stabiliserings-/kondisjoneringsmiddel

Bruk et stabiliserings-/kondisjoneringsmiddel i maskinen for å oppnå følgende fordeler:

- Holder drivstoff ferskt lenger når brukt som angitt av produsenten av drivstoffstabilisatoren
- Renser motoren mens den går
- Forhindrer at det dannes gummiliknende avleiringer i drivstoffsystemet som forårsaker startvansker

Viktig: **Ikke bruk tilsettingsmidler som inneholder metanol eller etanol i drivstoffet.**

Bland riktig mengde drivstoffstabilisator/kondisjonsmiddel i drivstoffet.

Merk: Stabiliserings-/kondisjoneringsmidler er mest effektive når de blandes med ferskt drivstoff. Bruk stabiliseringsmiddel i bensinen til enhver tid for å beskytte mot lakkavleiringer i drivstoffsystemet.

Fylle tanken

1. Parker maskinen på en jevn flate.
2. Sett på parkeringsbremsen.
3. Slå av motoren og ta ut nøkkelen.
4. Rengjør rundt drivstofflokket.
5. Fyll drivstoff på tanken til nivået når opp til bunnen av påfyllingshalsen (Figur 7).

   Merk: Tanken må ikke fylles helt opp. Dette tomrommet i tanken gir drivstoffet plass til å utvide seg.

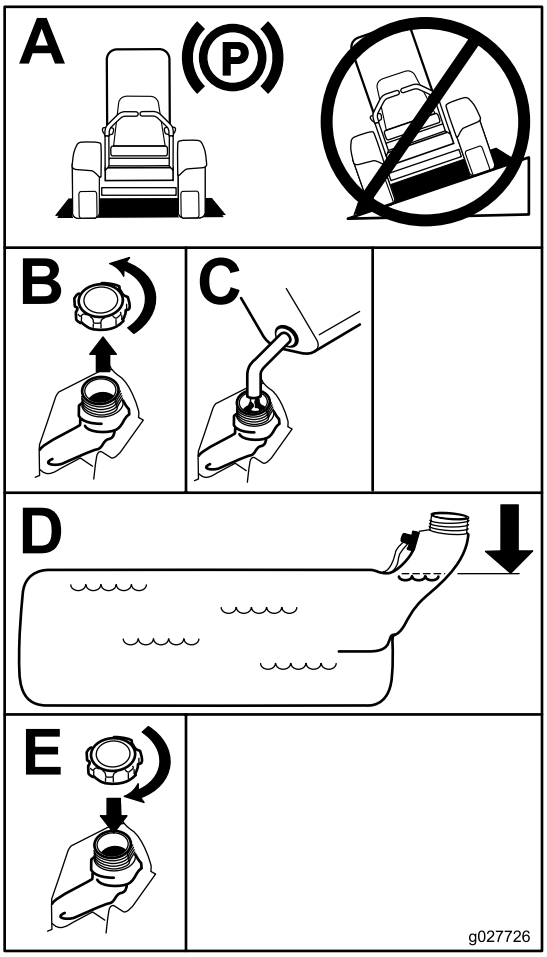

g027726

Figur 7

Utføre daglig vedlikehold

Før du starter maskinen hver dag, må du utføre prosedyrene for hver bruk / daglige prosedyrer, som angitt i Vedlikehold (side 38).

Kjøre inn et nytt kjøretøy

Nye motorer trenger tid til å utvikle full styrke. Klippeenheter og drivverk har høyere friksjon når de er nye, som fører til ekstra belastning på motoren. Beregn 40 til 50 timers innkjøringstid slik at nye maskiner kan utvikle full styrke og best mulig ytelse.

Bruke veltebeskyttelsessystemet (ROPS)

⚠ ADVARSEL

For å unngå skader eller dødsfall ved velting: Hold veltebøylen i fullt hevet og låst stilling, og bruk sikkerhetsbelte.

Kontroller at setet er godt festet på maskinen.

⚠ ADVARSEL

Det finnes ingen veltebøylebeskyttelse når veltebøylen er nede.

- **Senk veltebøylen kun når det er helt nødvendig.**
- **Ikke bruk sikkerhetsbelte når veltebøylen er nede.**
- **Kjør sakte og forsiktig.**
- **Hev veltebøylen så fort klaringen tillater dette.**
- **Kontroller nøye at du har klaring hvis du skal kjøre under objekter (for eksempel greiner, døråpninger, elektriske ledninger osv.), slik at du ikke kommer i kontakt med dem.**

Senke veltebøylen

Viktig: **Senk veltebøylen kun når det er helt nødvendig.**

1. Du senker veltebøylen ved å trykke forover på den øvre delen av den.
2. Dra ut begge knottene og vri dem 90 grader, slik at de ikke låser (Figur 8).
3. Senk veltebøylen til senket stilling (Figur 8).

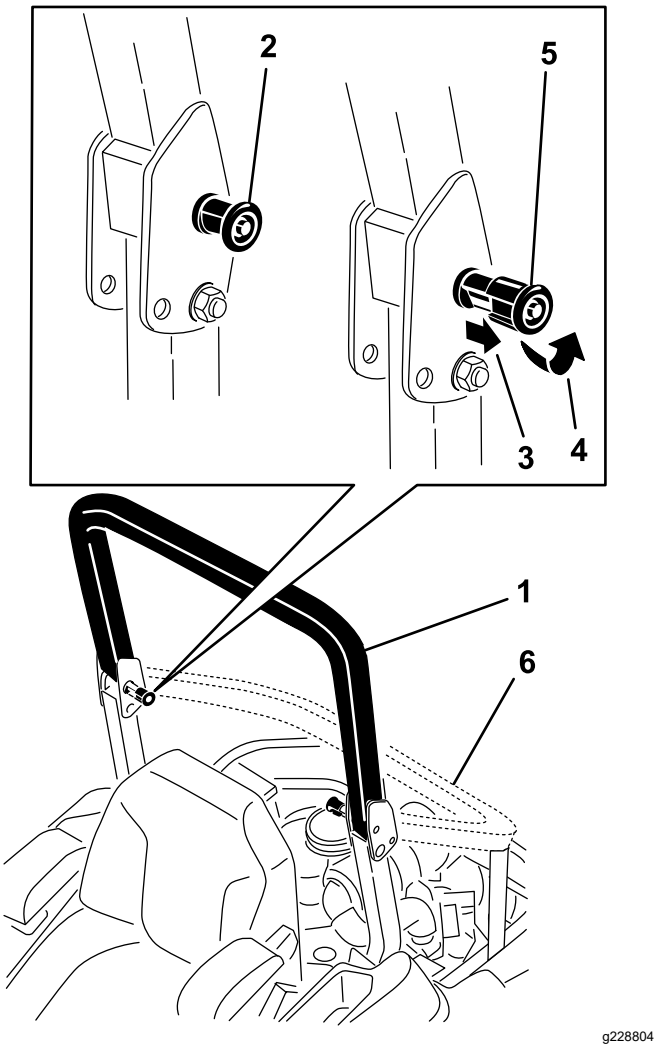

Figur 8

1. Veltebøyle i oppreist stilling
2. Veltebeskyttelsesknott i låst stilling
3. Dra ut veltebeskyttelses-knotten.
4. Roter veltebeskyttelses-knotten 90 grader.
5. Veltebeskyttelsesknott i ulåst stilling
6. Veltebøyle i sammenbrettet stilling

Heve veltebøylen

Viktig: **Bruk alltid sikkerhetsbeltet når veltebøylen er i hevet stilling.**

1. Dra veltebøylen opp til driftsstillingen og vri på knottene til de går delvis inn i rillene (Figur 8).
2. Dra veltebøylen helt opp mens du skyver på den øvre veltebøylen, slik at pinnene går i lås når hullene stemmer overens med pinnene (Figur 8).
3. Skyv på veltebøylen og kontroller at begge pinnene sitter godt.

Bruke sikkerhetssperresy-stemet

⚠ ADVARSEL

Hvis sikkerhetssperrebryterne blir frakoblet eller skadet, kan det hende at maskinen virker på en uventet måte som forårsaker personskader.

- **Ikke rør sperrebryterne.**
- **Sjekk sperrebryterne daglig, og bytt ut ødelagte brytere før du bruker maskinen.**

Forstå sikkerhetssperresystemet

Sikkerhetssperresystemet er konstruert slik at det forhindrer motoren i å starte, med mindre det følgende forekommer:

- Parkeringsbremsen er tilkoblet.
- Knivkontrollbryteren (kraftoverføring) er utkoblet.
- Bevegelseskontrollspakene står i NØYTRAL, LÅST stilling.

Sikkerhetssperresystemet stanser også motoren når du flytter bevegelseskontrollspakene fra NØYTRAL-LÅST-stillingen med parkeringsbremsen på, eller hvis du reiser deg fra setet mens kraftuttaket er aktivert.

Timetelleren har indikatorer som varsler brukeren når sperrekomponenten er i riktig stilling. En indikator vil vises på skjermen når komponenten er i riktig stilling.

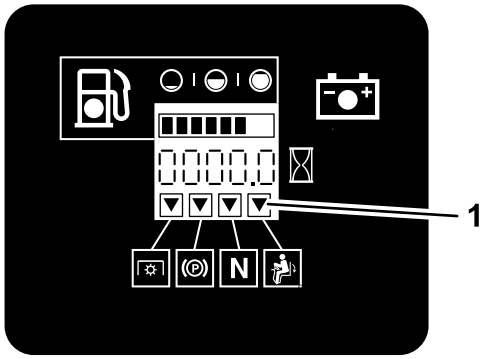

Figur 9

1. Indikatorer vises når sperrekomponentene er i riktig stilling

Teste sikkerhetssperresystemet

Serviceintervall: For hver bruk eller daglig

Sikkerhetssperresystemet må testes hver gang maskinen skal brukes. Hvis systemet ikke fungerer slik som beskrevet nedenfor, må du be et autorisert forhandlerverksted om å reparere det omgående.

1. Sitt på setet, aktiver parkeringsbremsen og flytt knivkontrollbryteren (kraftuttak) til PÅ-stillingen. Prøv å starte motoren – motoren skal ikke starte.
2. Sitt på setet, aktiver parkeringsbremsen og flytt knivkontrollbryteren (kraftuttak) til AV-stillingen. Flytt en av bevegelseskontrollspakene ut av NØYTRAL-LÅST-stillingen. Prøv å starte motoren – motoren skal ikke starte. Gjenta for den andre kontrollspaken.
3. Sitt på setet, aktiver parkeringsbremsen, flytt knivkontrollbryteren (kraftuttak) til AV-stillingen, og lås bevegelseskontrollspakene i NØYTRAL-LÅST-stillingen. Start motoren. Koble fra parkeringsbremsen, aktiver knivkontrollbryteren (kraftuttak) og reis deg litt opp fra setet mens motoren er i gang. Motoren skal stoppe.
4. Sitt på setet, aktiver parkeringsbremsen, flytt knivkontrollbryteren (kraftuttak) til AV-stillingen, og lås bevegelseskontrollspakene i NØYTRAL-LÅST-stillingen. Start motoren. Flytt kontrollspakene til den midtre, frie stillingen og beveg én av dem (forover eller revers) mens motoren går. Motoren skal stoppe. Gjenta for den andre kontrollspaken.
5. Sitt på setet, deaktiver parkeringsbremsen, flytt knivkontrollbryteren (kraftuttak) til AV-stillingen, og lås bevegelseskontrollspakene i NØYTRAL-LÅST-stillingen. Prøv å starte motoren – motoren skal ikke starte.

Justere setet

Setet kan beveges både forover og bakover. Juster setet til en stilling som er behagelig for deg, og som gir deg best mulig kontroll over maskinen (Figur 10).

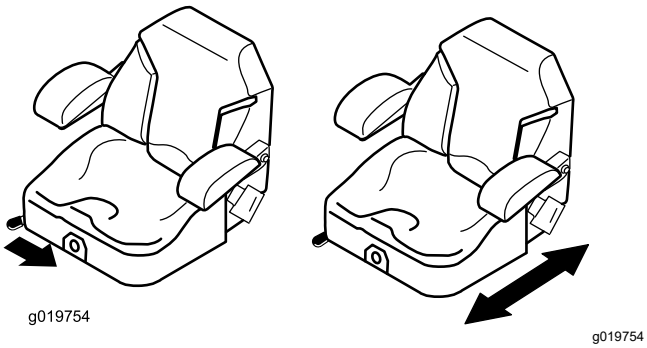

Figur 10

Frigjøre setelåsen

Maskiner med MyRide™-opphengssystem

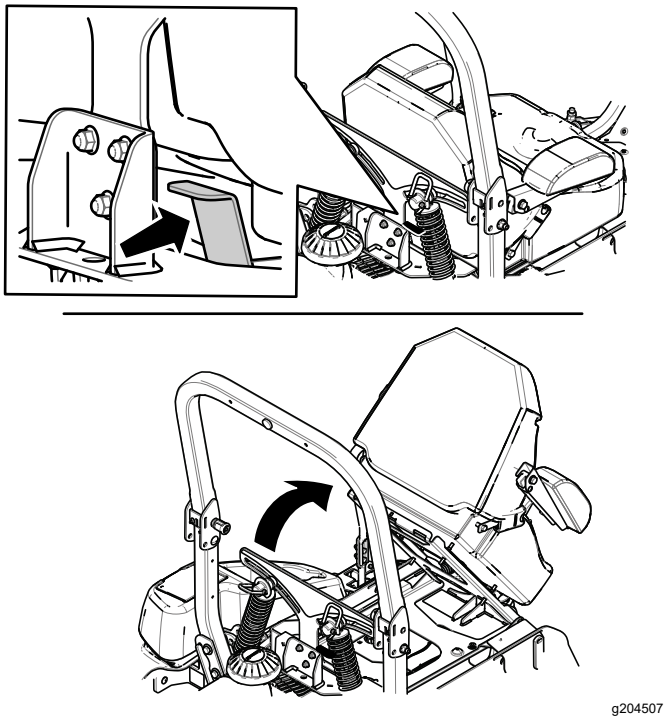

Figur 11

Maskiner uten MyRide™-opphengssystem

Trykk setelåsen forover for å frigjøre setet (Figur 12).

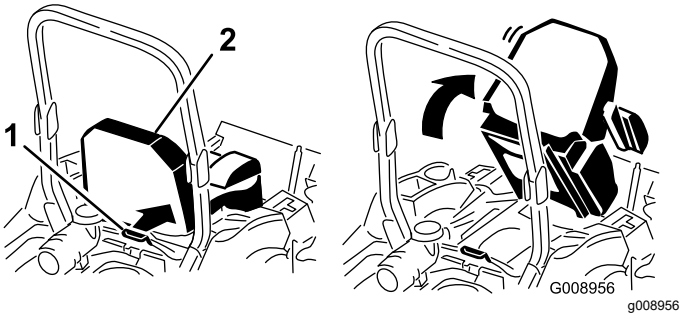

Figur 12

1. Setelås
2. Sete

Justere seteopphenget

Kun maskiner uten MyRide™ -opphengssystem

Setet kan justeres for at kjøreturen skal være jevn og komfortabel. Still inn setet i den stillingen som gjør deg mest mulig komfortabel.

Drei den fremre knotten enten til høyre eller venstre for å gi best mulig komfort (Figur 13).

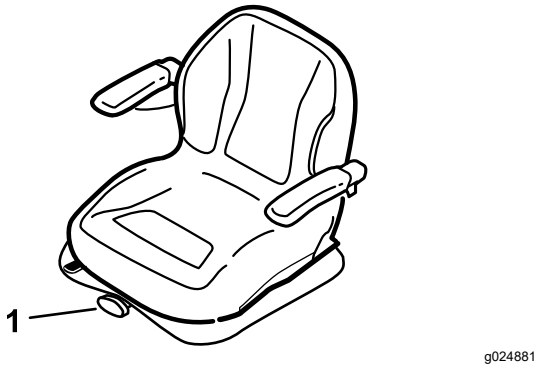

Figur 13

1. Seteopphengsknott

Justere de bakre støtdemperenhetene

Kun maskiner med MyRide™-opphengssystem

MyRide™-opphengssystemet kan justeres slik at kjøreturen er jevn og komfortabel. Du kan justere de to bakre støtdemperenhetene for å endre opphengsystemet på en rask og enkel måte. Plasser opphengsystemet der du er mest komfortabel.

Sporene for de bakre støtdemperenhetene har stoppeposisjoner for referanse. Du kan plassere de bakre støtdemperenhetene hvor som helst i sporet, ikke bare i stoppeposisjonene. Illustrasjonen under viser posisjonen for myk eller hard kjøring og ulike stoppeposisjoner (Figur 14).

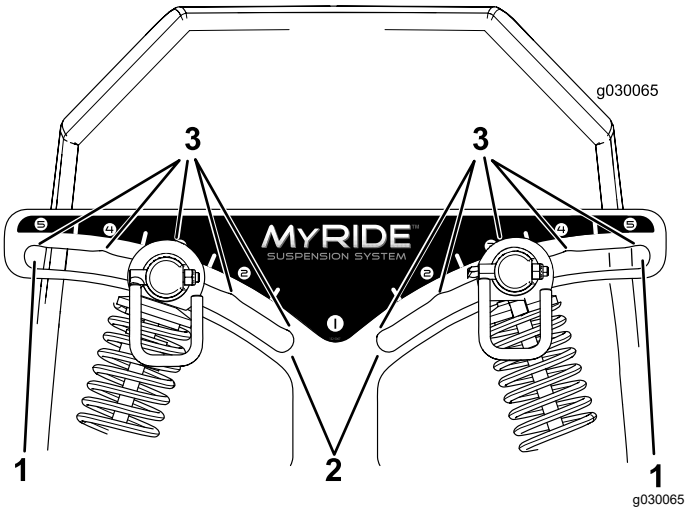

Figur 14

1. Hardeste stilling
2. Mykeste stilling
3. Stoppere i sporene

Merk: Påse at venstre og høyre bakre støtdemperenhet alltid er justert til samme posisjoner.

Juster de bakre støtdemperenhetene (Figur 15).

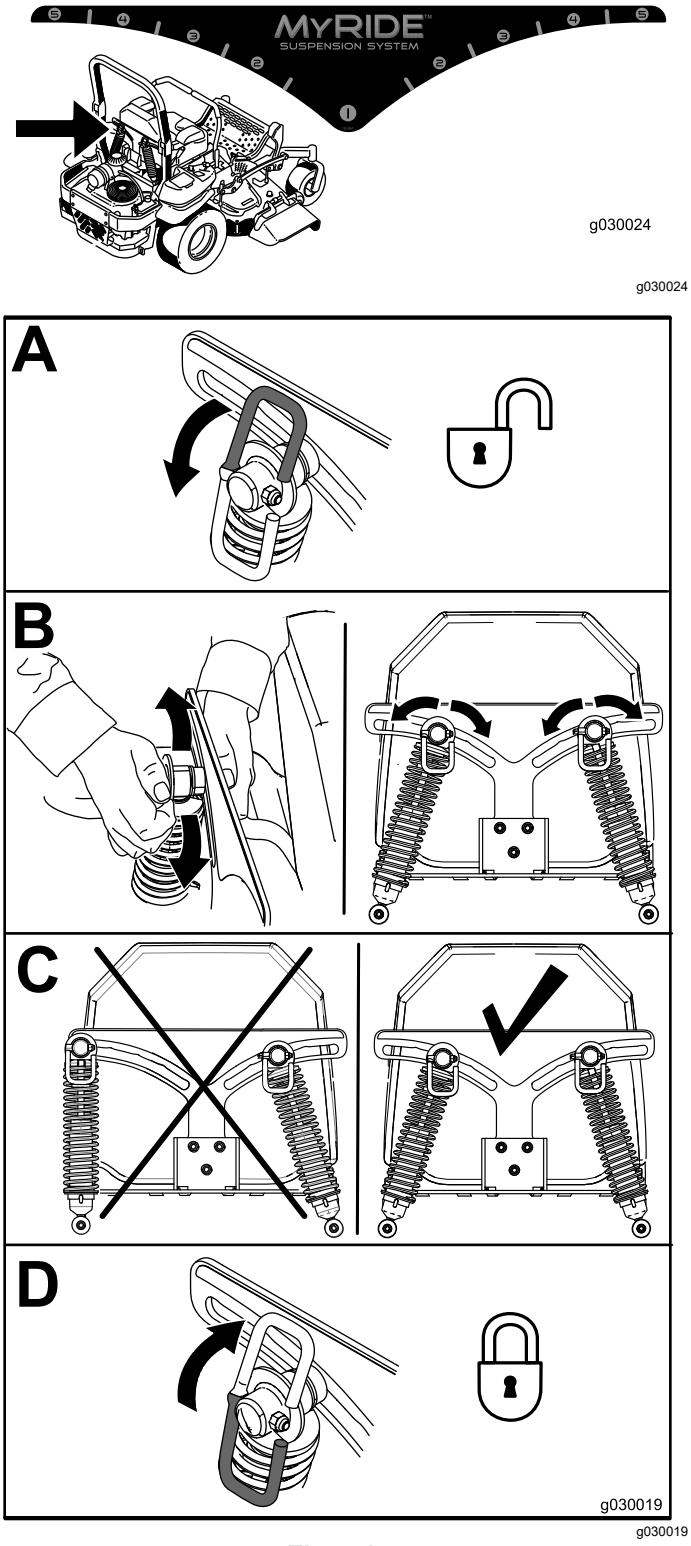

Figur 15

Under bruk

Sikkerhet under drift

Generell sikkerhet

Operatøren må være fullt oppmerksom når maskinen er i bruk. **Ikke** hold på med i aktiviteter som forårsaker distraksjoner, da dette kan føre til personskade eller materiell skade.

⚠ ADVARSEL

Under driften blir motordeler, særlig lyddemperen, svært varme. Det kan oppstå alvorlig forbrenning ved kontakt, og rusk, som løv, gress, børsterester osv., kan ta fyr.

- **La motordeler, særlig lyddemperen, kjøle seg ned før du rører den.**
- **Fjern oppsamlet rusk fra lyddemperen og motorområdet.**

⚠ ADVARSEL

Motoreksos inneholder karbonmonoksid, som er en dødelig gift uten lukt.

Ikke kjør motoren innendørs eller i et lite avlukket område der giftig kullos kan samle seg.

- Eieren/brukeren kan forhindre og er ansvarlig for ulykker eller skader som han/hun, andre personer eller eiendom utsettes for.
- Denne gressklipperen ble utformet kun for én operatør. Ikke ta med passasjerer, og hold alle andre på avstand fra maskinen under drift.
- Ikke bruk maskinen når du er syk, trett eller påvirket av alkohol eller andre rusmidler.
- Kjøretøyet må bare brukes i dagslys eller der det er god kunstig belysning.
- Lynnedslag kan forårsake alvorlige personskader eller dødsfall. Hvis du ser/hører at lyn og tordenvær nærmer seg der du er, må du ikke bruke maskinen. Søk tilflukt!
- Vær svært forsiktig når du bruker maskinen med tilbehør eller ekstrautstyr, som for eksempel gressoppsamlingssystemer. Disse kan endre maskinens stabilitet og føre til tap av kontroll. Følg anvisningene for motvekter om nødvendig.
- Styr unna hull, hjulspor, ujevnheter, steiner og andre skjulte farer. Vær forsiktig når du nærmer deg hjørner, busker, trær eller annet som kan skjule gjenstander eller reduserer synsfeltet.

Ujevnt terreng kan velte maskinen eller forårsake at føreren miste balansen eller fotfestet.

- Påse at alle driv står i nøytral og at parkeringsbremsen er aktivert før man starter motoren. Bruk sikkerhetsbelter sammen med veltebøylen i hevet og låst stilling.
- Start motoren forsiktig i henhold til instruksjonene og med føttene i god avstand fra kniven(e).
- Gressklipperen må ikke brukes hvis verneplater, skydd eller deksler er defekte. Sikkerhetsvern, skydd, brytere og andre anordninger må alltid være på plass og i korrekt fungerende stand.
- Hold deg unna åpningen på utløpssjakten til enhver tid. Klipp aldri med utløpsluken hevet, fjernet eller endret uten at det er en gressoppsamler eller løvkvernesett på plass og at det fungerer korrekt.
- Hold hender og føtter borte fra bevegelige deler. Du må aldri foreta justeringer mens motoren går hvis du kan unngå det.

⚠ ADVARSEL

Hender, føtter, hår, klær, eller tilbehør kan bli viklet inn i roterende deler. Kontakt med roterende deler kan forårsake traumatisk amputasjon eller alvorlige sårskader.

- **Ikke bruk maskinen uten at vern, deksler og sikkerhetsanordninger er på plass og fungerer korrekt.**
- **Hold hender, føtter, hår, smykker eller klær borte fra roterende deler.**

- Du må aldri heve klippeenhetene mens knivene går rundt.
- Vær oppmerksom på banen til gressklipperens utløpsområde og rett utslipp bort fra andre. Unngå utslipp av materiale mot en vegg eller hindring, da materialet kan rikosjettere tilbake mot operatøren. Stopp kniven, sakk farten og utvis forsiktighet når du krysser andre overflater enn gress, og ved transport av gressklipperen til og fra området som skal klippes.
- Vær oppmerksom, sett ned farten og vær forsiktig når du svinger. Se bakover og til siden før du skifter retning. Bruk aldri gressklipperen under rygging hvis det ikke er absolutt nødvendig.
- Innstillingen av motorregulatoren må ikke forandres, og motoren må ikke ruses.
- Parker maskinen på en jevn flate. Stopp motoren, vent til alle bevegelige deler stanser og fjern tennpluggledning(e).
  - før du sjekker, rengjør eller utfører arbeid på gressklipperen
  - hvis du har truffet en gjenstand eller det oppstår unormal vibrasjon (undersøk om gressklipperen ble skadet, og reparer den før du starter og bruker utstyret)
  - før du fjerner eventuelle tilstoppinger
  - når du går ifra gressklipperen La aldri maskinen stå uten tilsyn når den er i gang.
- Vent til alle bevegelige deler har stanset:
  - før du fyller drivstoff
  - før du tar av gressoppsamleren
  - før du foretar høydejusteringer
- Det kan oppstå tragiske ulykker hvis brukeren ikke er oppmerksom på barn som er i nærheten. Barn blir ofte nysgjerrige på maskinen og klippingen. Ikke anta at barn blir værende der du så dem sist.
  - Hold barn borte fra området som klippes, og under oppsyn av en annen ansvarlig voksen (ikke føreren).
  - Vær oppmerksom på omgivelsene, og slå av maskinen hvis barn kommer inn på området.
  - Se alltid bakover, ned og til hver side før og mens du rygger eller svinger for å kontrollere at det ikke er barn i veien.
  - Utstyret er ikke tillatt for barn.
  - Ikke frakt barn på maskinen, selv om knivene er stoppet. Barn kan falle ned og bli påført alvorlige skader eller være til hinder for trygg drift av maskinen. Barn som har fått lov til å sitte på tidligere, kan plutselig komme inn på området der du arbeider for å sitte på, og kan bli overkjørt eller rygget over av maskinen.

Sikkerhet i skråninger

- Skråninger er en ledende årsak til tap av kontroll og velting. Dette kan føre til alvorlige skader eller dødsfall. Føreren har ansvar for sikker bruk i skråninger. Bruk av maskinen i skråninger krever ekstra forsiktighet. Før maskinen brukes i en skråning, må operatøren:
  - Les og forstå instruksjonene for bruk i skråninger i denne brukerhåndboken og på maskinen.
  - Bruk en vinkelindikator til å fastslå den omtrentlige helningsvinkelen på området.
  - Kjøretøyet må ikke brukes i skråninger på mer enn 15 grader.
  - Vurder forholdene på stedet på dagen for å avgjøre om det er trygt å bruke maskinen i skråningen. Bruk alltid sunn fornuft og god dømmekraft når du utfører denne kontrollen. Endringer i terrenget, som for eksempel fuktighet, kan påvirke bruken av maskinen i skråninger.

- Identifiser farer ved bunnen av skråningen. Maskinen må ikke brukes ved kanter, grøfter, voller, vann eller andre farer. Maskinen kan velte hvis et hjul går over kanten eller hvis kanten gir etter. Hold en sikker avstand (to ganger maskinens bredde) mellom maskinen og eventuelle farer. Bruk en skyvegressklipper eller en håndtrimmer for å klippe gresset i disse områdene.

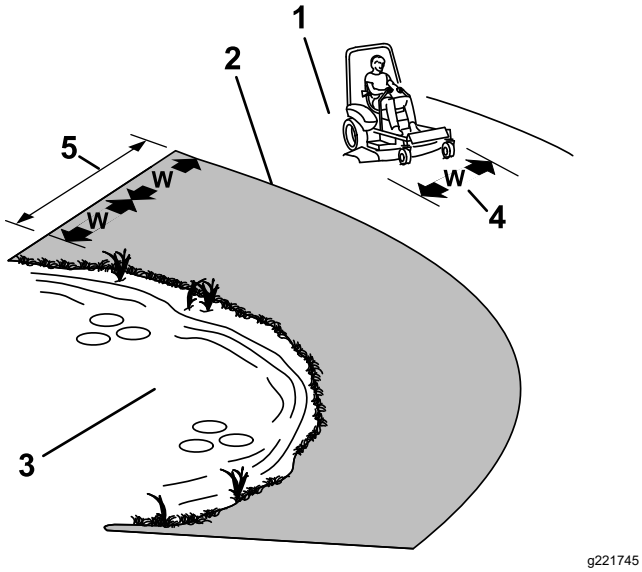

Figur 16

1. Sikker sone – Bruk gressklipperen i skråninger som er mindre enn 15 grader
2. Faresone – Bruk en gressklipper av skyvemodell og/eller en håndtrimmer i hellinger på mer enn 15 grader
3. Vann
4. W = Maskinens bredde
5. Hold trygg avstand (to ganger maskinens bredde) mellom maskinen og eventuelle farer.

- Unngå å starte, stoppe eller snu maskinen i skråninger. Ikke foreta brå endringer i hastighet eller retning. Sving forsiktig og gradvis.
- Ikke bruk en maskin i omstendigheter hvor trekkraften, styringen eller stabiliteten er i tvil. Vær oppmerksom på at maskinen kan den begynne å gli dersom den brukes på vått gress, på tvers av skråninger eller i nedoverbakker. Hvis drivhjulene mister taket, kan det føre til at maskinen sklir og at bremse- og styringsevnen reduseres. Maskinen kan gli selv om drivhjulene er stanset.
- Fjern eller marker hindringer som grøfter, hull, hjulspor, ujevnheter, steiner eller andre skjulte gjenstander. Gjenstander kan ligge skjult i høyt gress. Maskinen kan velte i ujevnt terreng.
- Vær svært forsiktig når du bruker maskinen med tilbehør eller ekstrautstyr, som for eksempel gressoppsamlingssystemer. Disse kan endre maskinens stabilitet og føre til tap av kontroll. Følg anvisningene for motvekter.
- Hvis det lar seg gjøre, hold klippeenheten senket til bakken mens du bruker maskinen i skråninger. Hvis du hever klippeenheten mens du kjører i skråninger, kan det føre til at maskinen blir ustabil.

Sikkerhet for veltebeskyttelsessystem

Et veltebeskyttelsessystem (veltebøyle) er montert på maskinen.

⚠ ADVARSEL

Advarsel – det finnes ingen veltebeskyttelse når veltebøylen er senket. Hvis hjulene kjører over en kant, grøft, sandbank eller et vann, kan det føre til velt, som igjen kan resultere i alvorlig skade, dødsfall eller drukning.

- **Ikke fjern veltebeskyttelsen.**
- **Hold veltebøylen i hevet og låst stilling, og bruk sikkerhetsbelte.**
- **Senk veltebøylen kun når det er helt nødvendig.**
- **Ikke bruk sikkerhetsbelte når veltebøylen er nede.**
- **Kjør sakte og forsiktig.**
- **Hev veltebøylen så fort klaringen tillater dette.**

- Kontroller at du raskt kan løsne sikkerhetsbeltet i nødstilfeller.
- Kontroller nøye at du har klaring hvis du skal kjøre under objekter (for eksempel greiner, døråpninger, elektriske ledninger osv.), slik at du ikke kommer i kontakt med dem.
- I tilfelle et velt, ta enheten til et autorisert forhandlerverksted for å sjekke veltebeskyttelsen.
- En ødelagt veltebeskyttelse må skiftes ut, ikke repareres.
- Ethvert tilbehør, endring, eller tilleggsutstyr lagt til veltebeskyttelsen må godkjennes av Toro.

Sett deg i førersetet

Bruk klippeenheten som et trinn for å ta plass i førersetet (Figur 17).

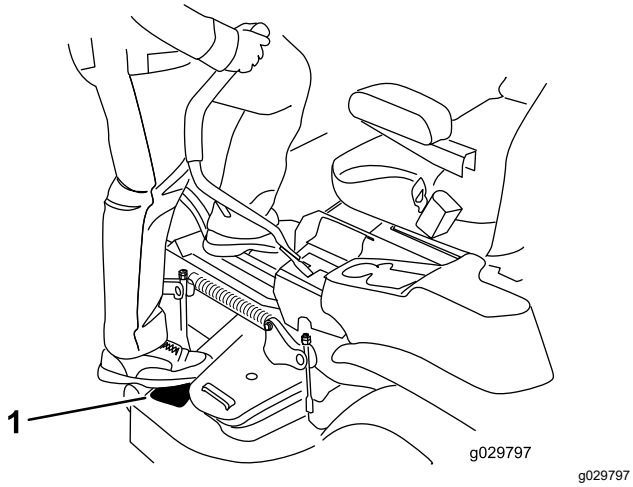

Figur 17

1. Tråkk her.

Bruke parkeringsbremsen

Parkeringsbremsen må alltid settes på når du stopper eller forlater maskinen.

Sette på parkeringsbremsen

Parker maskinen på en jevn flate.

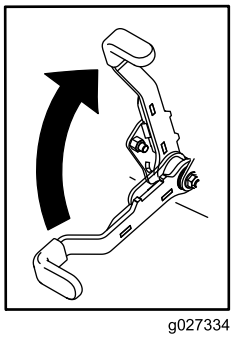

Figur 18

Koble fra parkeringsbremsen

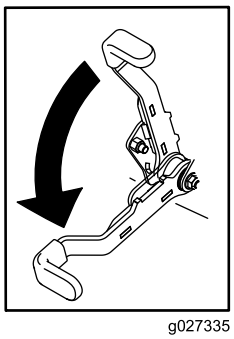

Figur 19

Bruke gressklipperens knivkontrollbryter (kraftuttak)

Knivkontrollbryteren (kraftuttak) starter og stanser gressklipperens kniver og eventuelt strømdrevet tilleggutstyr.

Koble inn knivkontrollbryteren (kraftuttak)

Merk: Hvis du aktiverer knivkontrollbryteren (kraftuttak) med gassen i halv eller mindre stilling, vil det føre til overdreven slitasje på drivremmene.

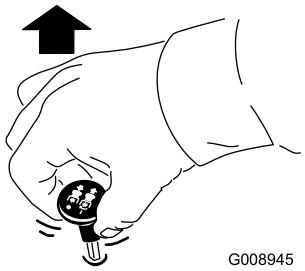

Figur 20

Koble fra knivkontrollbryteren (kraftuttak).

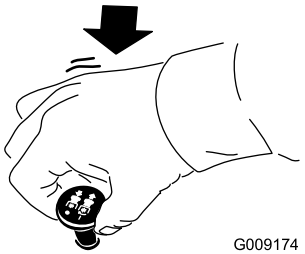

Figur 21

Bruke gassen

Du kan flytte gasskontrollen mellom HURTIG- og LANGSOM-stillingene (Figur 22).

Bruk alltid HURTIG-stillingen når du aktiverer kraftuttaket.

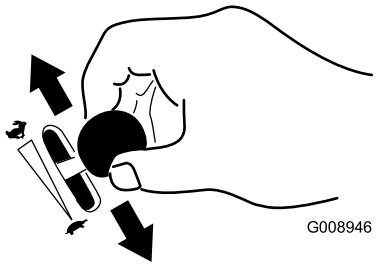

g008946

Figur 22

Starte motoren

Viktig: **Ikke aktiver oppstart i mer enn fem sekunder om gangen. Hvis motoren ikke vil starte, vent 15 sekunder mellom startforsøkene. Hvis du ikke følger disse instruksjonene, kan startmotoren bli ødelagt.**

Merk: Å starte motoren første gangen etter at drivstoffsystemet har gått helt tomt, kan ta flere forsøk.

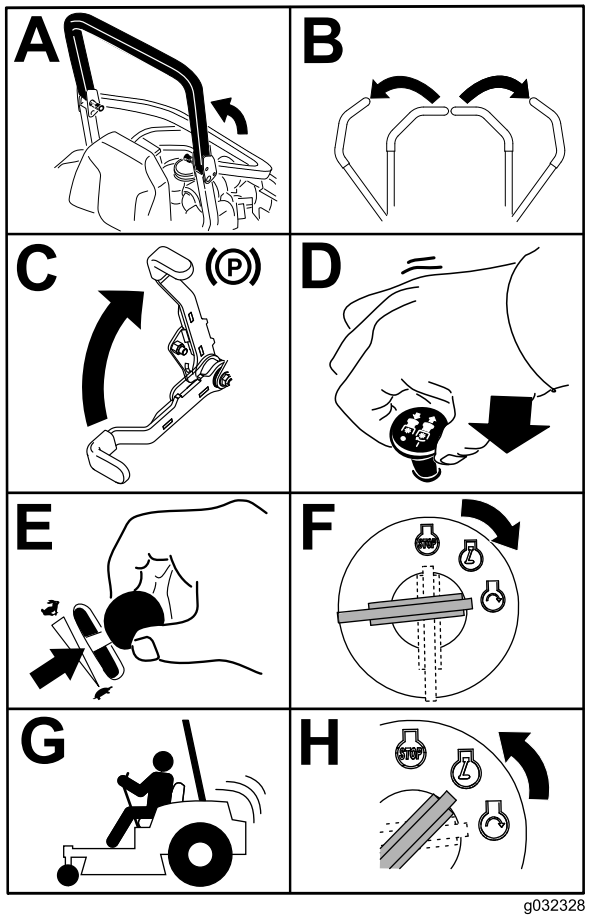

g032328

g032328

Figur 23

Slå av motoren

⚠ FORSIKTIG

Barn og andre personer kan skades hvis de flytter på eller prøver å kjøre maskinen uten oppsyn.

Ta alltid ut tenningsnøkkelen og sett på parkeringsbremsen når du forlater maskinen.

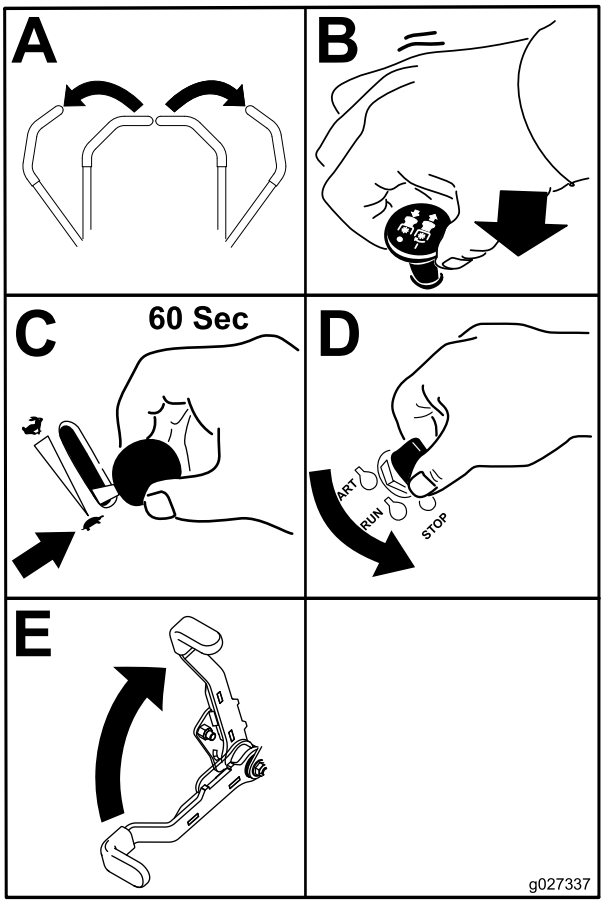

g027337

Figur 24

Viktig: **Kontroller at drivstoffavstengingsventilen er stengt før du transporterer eller lagrer maskinen, da det kan oppstå drivstofflekkasje. Sett på parkeringsbremsen før transport. Pass på å ta ut nøkkelen ettersom drivstoffpumpen kan være i gang og føre til at batteriet utlades.**

Bruke bevegelseskontroll-spakene

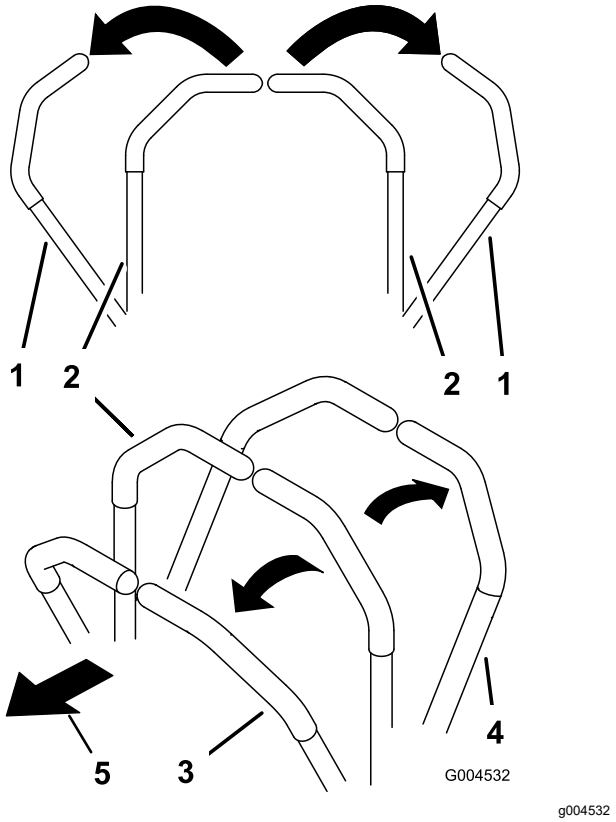

Figur 25

1. Bevegelseskontrollspak – NØYTRAL, LÅST stilling
2. Den midtre, frie stillingen
3. Fremover
4. Bakover
5. Foran på maskinen

Kjøre maskinen

Hjulene ruller uavhengig av hverandre, drevet av hydraulikkmotorer på hver aksel. Du kan sette én side i revers mens du kjører hjulene på den andre siden forover, noe som gjør at maskinen begynner å rotere i stedet for å snu. Dette gjør maskinen langt bedre å manøvrere, men det kan kreve litt tid å bli vant til hvordan den beveger seg.

Gasskontrollen regulerer omdreiningstallet (o/min – omdreininger per minutt). Sett gasskontrollen i HURTIG-stillingen for best ytelse. Arbeid alltid med maksimal gass.

⚠ ADVARSEL

Maskinen kan rotere svært hurtig. Du kan miste kontroll over maskinen og forårsake personskade eller skade på maskinen.

- **Vær forsiktig når du svinger.**
- **Reduser hastigheten før du foretar skarpe svinger.**

Kjøre fremover

Merk: Motoren stenges av dersom bevegelseskontrollspakene beveges når parkeringsbremsen er på.

Du kan stoppe maskinen ved å sette bevegelseskontrollspakene i FRI-stillingen.

1. Koble fra parkeringsbremsen. Se Koble fra parkeringsbremsen (side 27).
2. Flytt spakene til den midtre, frie stillingen.
3. Skyv bevegelsekontrollspakene forsiktig forover for å gå fremover (Figur 26).

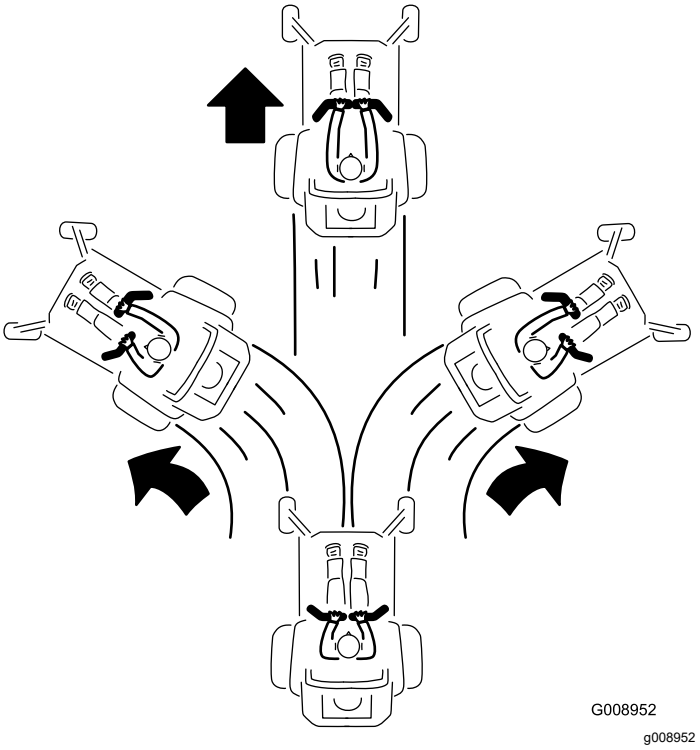

Figur 26

Kjøre bakover

1. Flytt spakene til den midtre, frie stillingen.
2. Skyv bevegelseskontrollspakene forsiktig bakover for å gå bakover (Figur 27).

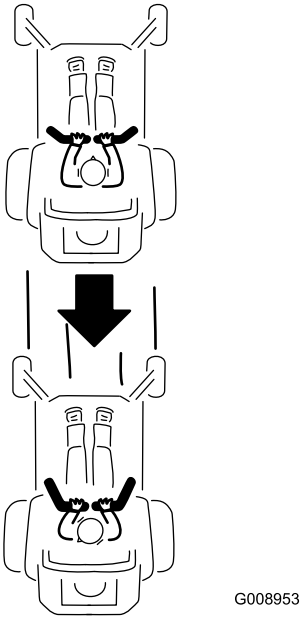

Figur 27

Bruke sideutslipp

Kun maskiner med sideutslipp

Gressklipperen har en gressavleder med hengsler som sprer det klipte gresset ut fra siden og ned mot bakken.

⚠ FARE

Hvis ikke gressavlederen, utslippsdekselet eller hele gressoppsamleren sitter på plass, vil du selv eller andre risikere å komme i kontakt med kniven eller gjenstander som blir slengt opp i luften. Kontakt med gressklipperkniver som roterer og gjenstander som slynges opp i luften, kan føre til at noen blir alvorlig skadet eller drept.

- **Fjern aldri gressavlederen fra klippeenheten fordi gressavlederen leder materiale ned mot bakken. Hvis gressavlederen blir skadet, må den skiftes ut omgående.**
- **Hold hender og føtter borte fra undersiden av gressklipperenheten.**
- **Prøv aldri å rengjøre utslippsområdet eller gressklipperknivene uten at du flytter knivkontrollbryteren (kraftuttaket) til Av-stillingen, vrir tenningsnøkkelen til Av-stillingen og tar ut nøkkelen.**
- **Påse at gressavlederen er i den nedre stillingen.**

Justere klippehøyden

Bruke transportsperren

Transportsperren har to stillinger og brukes med løftepedalen for klippeenheten. Det finnes en LÅST og en ULÅST stilling for transportstillingen for klippeenheten (Figur 28).

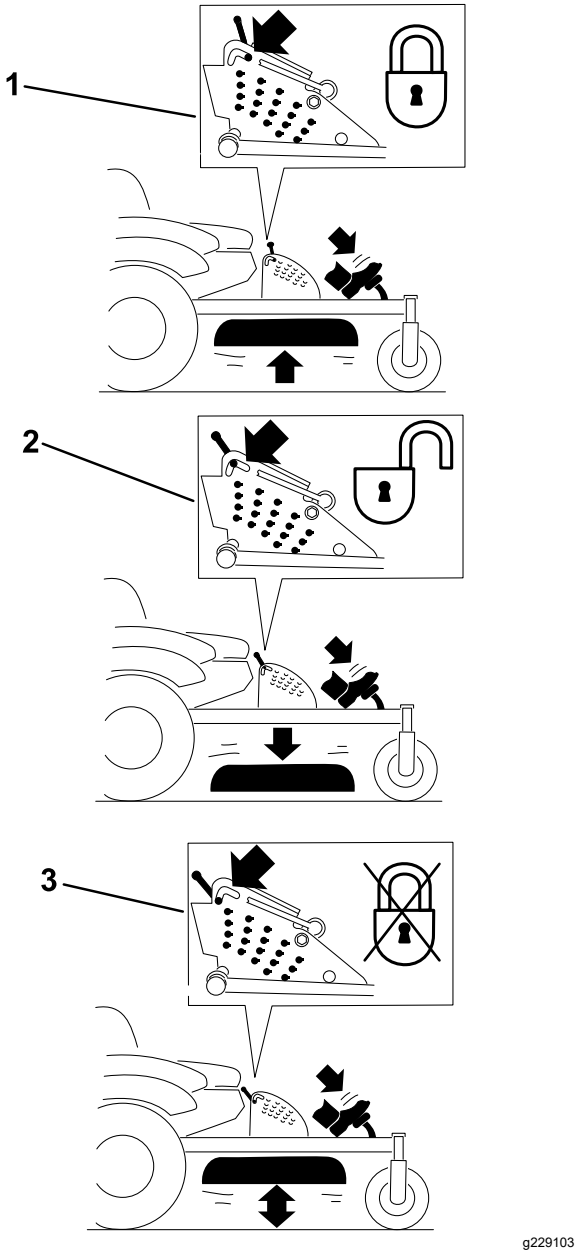

Figur 28

Transportstillinger

1. Transportlåsknott
2. LÅST stilling – klippeenheten låses i transportstillingen.
3. ULÅST stilling – klippeenheten låses ikke i transportstilling.

Justere klippehøydepinnen

Klippehøyden justeres i trinn på 6 mm, fra 25 til 140 mm, ved å sette splittpinnen i forskjellige hull.

1. Sett transportlåsen i låst stilling.
2. Trykk på løftepedalen for klippeenheten for å heve denne til transportstillingen (samme som klippehøydestilling 140 mm) som vist i Figur 29.
3. Drei pinnen 90 grader og ta den ut av klippehøydebraketten for å justere klippehøyden (Figur 29).
4. Velg det hullet i klippehøydebraketten som svarer til ønsket klippehøyde, og sett inn pinnen (Figur 29).
5. Skyv på klippeenheten, dra tilbake transportlåsen og senk klippeenheten sakte ned.

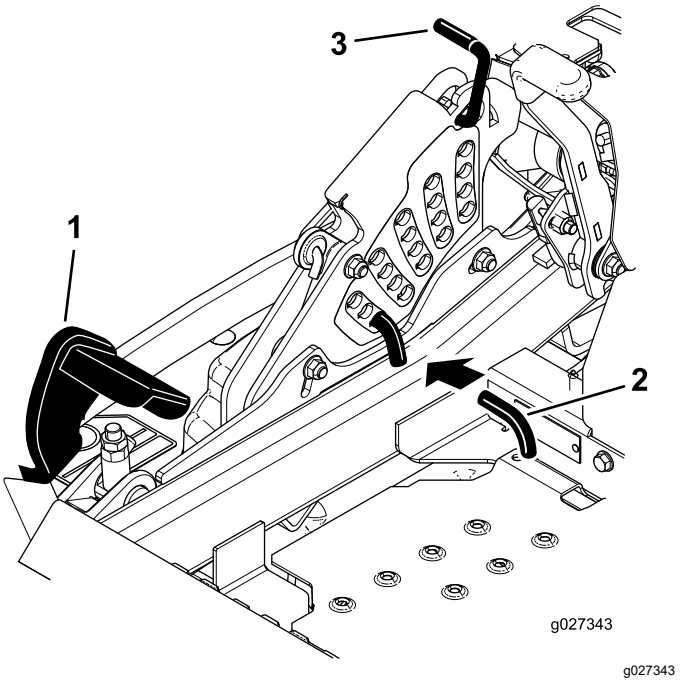

Figur 29

1. Løftepedal for klippeenhet
2. Klippehøydestang
3. Transportlås

Justere antiskalperingsvalsene

Maskiner med sideutslipp

Når du endrer på klippehøyden, juster høyden på de bakre antiskalperingsvalsene.

1. Parker maskinen på en jevn overflate, koble fra knivkontrollbryteren, og sett på parkeringsbremsen.
2. Før du forlater førerplassen må du slå av motoren, ta ut nøkkelen og vente til alle bevegelige deler står stille.
3. Juster antiskalperingsvalsene som vist i Figur 30, Figur 31 og Figur 32.

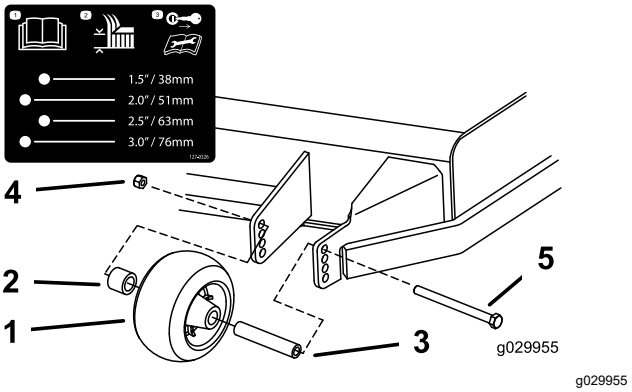

Figur 30

1. Antiskalperingsvalse
2. Avstandsstykke
3. Hylse
4. Flensmutter
5. Bolt

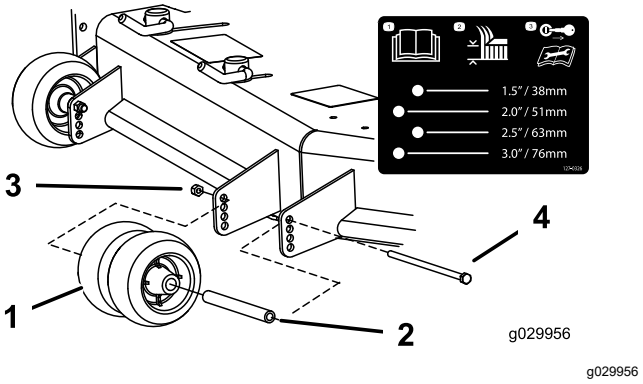

Figur 31

1. Antiskalperingsvalse
2. Hylse
3. Flensmutter
4. Bolt

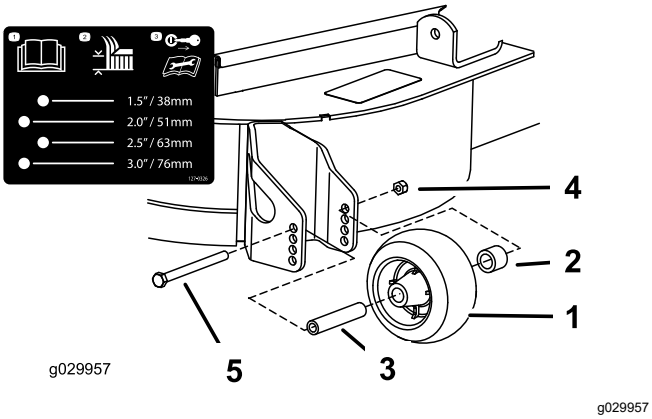

Figur 32

1. Antiskalperingsvalse
2. Avstandsstykke
3. Hylse
4. Flensmutter
5. Bolt

Maskiner med bakutslipp

Når du endrer på klippehøyden, anbefales du alltid å justere høyden på antiskalperingsvalsene.

1. Parker maskinen på en jevn overflate, koble fra knivkontrollbryteren, og sett på parkeringsbremsen.
2. Før du forlater førerplassen må du slå av motoren, ta ut nøkkelen og vente til alle bevegelige deler står stille.
3. Juster antiskalperingsvalsene som vist i Figur 33, og Figur 34.

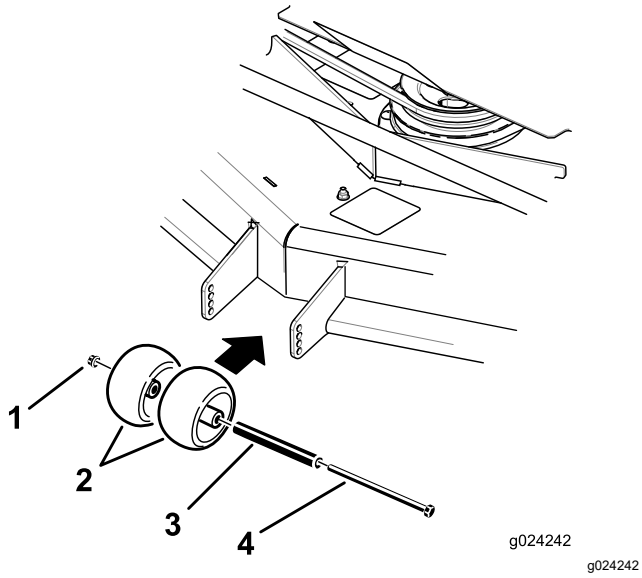

Figur 33

1. Flensmutter
2. Antiskalperingsvalse
3. Hylse
4. Bolt

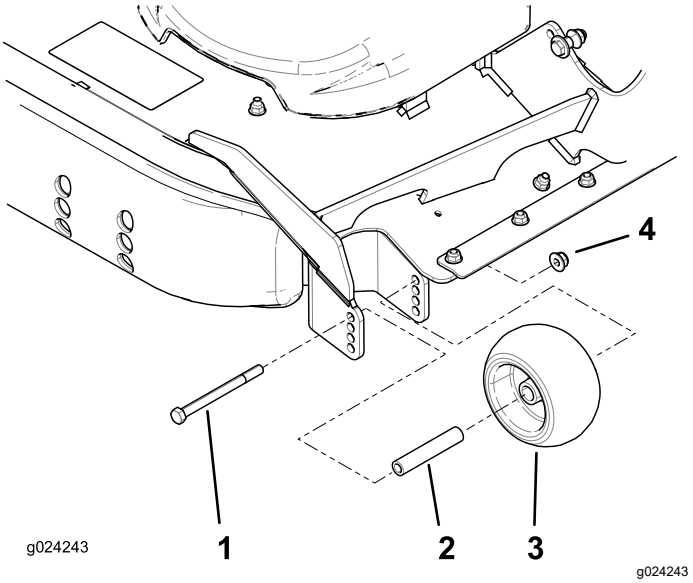

Figur 34

1. Bolt
2. Hylse
3. Antiskalperingsvalse
4. Flensmutter

Justere støtteplaten(e)

For maskiner med bakutslipp

Monter støtteplatene i lavere stilling når du arbeider med klippehøyder høyere enn 64 mm og i høyere stilling når du arbeider med klippehøyder lavere enn 64 mm.

Merk: Når støtteplatene blir slitte, kan du bytte støtteplaten over til den andre siden av gressklipperen ved å snu dem. Dette lar deg bruke støtteplatene lenger før du må bytte dem ut.

1. Parker maskinen på en jevn overflate, koble fra knivkontrollbryteren, og sett på parkeringsbremsen.
2. Før du forlater førerplassen må du slå av motoren, ta ut nøkkelen og vente til alle bevegelige deler står stille.
3. Fjern låseboltene og mutterne fra hver støtteplate (Figur 35).

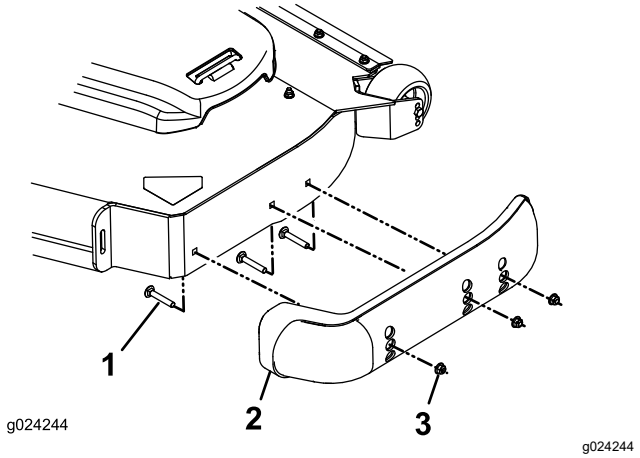

Figur 35

1. Låsebolt
2. Støtteplate
3. Mutter

4. Sett hver støtteplate til ønsket posisjon og fest dem med låseboltene og mutterne.

   Merk: Bruk kun de øverste og midterste hullene til å justere støtteplatene. De nederste hullene brukes når du bytter sider på klippeenheten, de blir da de øverste hullene på den andre siden av gressklipperen.

5. For å hindre at støtteplaten skades, må du stramme låseboltene og mutterne på hver støtteplate til 12,4–14,7 Nm.

Justere utstrømnings-skjermknotten

For maskiner med sideutslipp

Denne prosedyren gjelder kun for maskiner med utstrømningsskjermknotten. Enkelte modeller har muttere og bolter i stedet for utstrømningsskjermknotten som du kan justere på samme måte.

Du kan justere gressklipperens utslippsflyt for forskjellige typer klippeforhold. Plasser knotten og skjermen slik at de gir den beste klippekvaliteten.

1. Parker maskinen på en jevn overflate, koble fra knivkontrollbryteren, og sett på parkeringsbremsen.
2. Før du forlater førerplassen må du slå av motoren, ta ut nøkkelen og vente til alle bevegelige deler står stille.
3. Løsne knotten.
4. Skyv knotten til ønsket stilling.
5. Skru knotten godt fast.

Plassere utstrømmings-skjermen

For maskiner med sideutslipp

De følgende figurene er kun anbefalinger. Justeringene varierer etter gresstype, fuktinnhold og høyde på gresset.

Merk: Hvis motorkraften trekker ned og gressklipperens bakkehastighet er den samme kan du åpne skjermen.

Posisjon A

Dette er den bakerste stillingen. Foreslått bruk for denne stillingen er som følger:

- Klippeforhold med kort, lett gress
- Tørre forhold
- Mindre avklippet gress
- Driver gressrestene lengre vekk fra gressklipperen

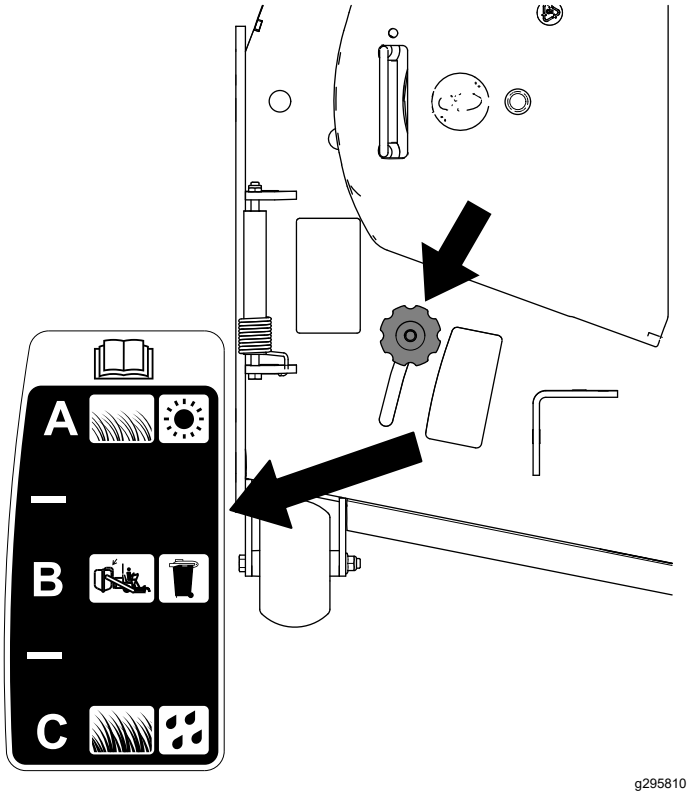

Figur 36

Stilling B

Bruk denne stillingen ved oppsamling. Innrett den alltid mot vifteåpningen.

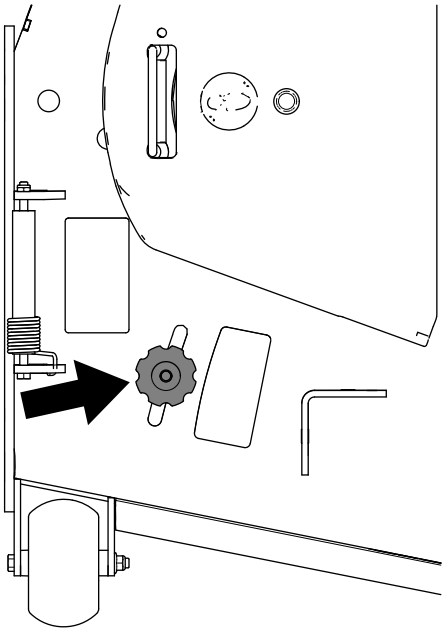

Figur 37

Stilling C

Dette er den fremste stillingen. Foreslått bruk for denne stillingen er som følger:

- Klippeforhold med høyt, tett gress
- Våte forhold
- Reduserer motorens strømforbruk
- Muliggjør høyere bakkehastighet under vanskelige forhold

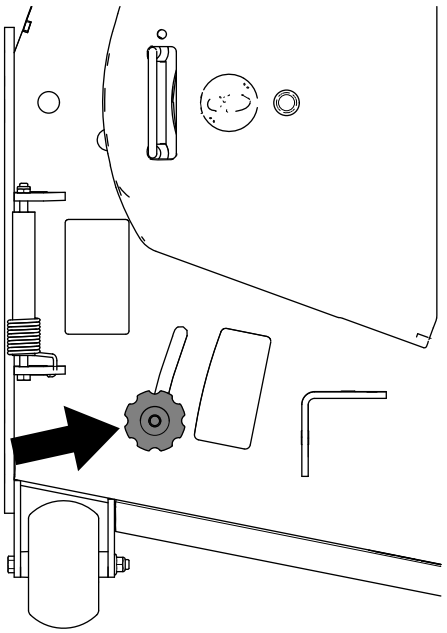

Figur 38

Brukstips

Bruke gassens hurtiginnstilling

For best plenklipping og maksimal luftsirkulasjon, kjører du motoren i HURTIGSTILLINGEN. Luft er nødvendig for at gresset skal klippes grundig. Klippehøyden må derfor ikke være så lav at klippeenheten er omgitt av uklippet gress. Forsøk alltid å holde den ene siden av klippeenheten unna uklippet gress. Luften kan da trekkes inn i klippeenheten.

Klippe en plen for første gang

Klipp gresset litt lengre enn vanlig for å sikre at klippeenheten ikke skalperer ujevne områder. Klippehøyden som ble brukt tidligere er som regel den beste å bruke. Hvis gresset som klippes er lengre enn 15 cm, kan det være lurt å klippe plenen to ganger for å få et bedre resultat.

Klippe en tredjedel av gresstrået

Det er best å bare klippe en tredjedel av gressets lengde. Kortere klipping anbefales ikke, bortsett fra hvis gresset er glissent eller det er sent på høsten og gresset vokser saktere.

Veksle klipperetningen

Dersom du veksler på klipperetningen, holder gresset seg oppreist. Dette bidrar også til å spre det klipte gresset, noe som gir bedre nedbryting og gjødsling.

Klippe gresset med riktig tidsintervall

Gress vokser med varierende hastighet til forskjellige tider på året. For å opprettholde samme klippehøyde, må du klippe gresset oftere tidlig på våren. Midt på sommeren begynner det å vokse saktere, derfor trenger du ikke å klippe det så ofte da. Hvis du er ute av stand til å klippe plenen i en lengre periode, klipper du først med en høy klippehøyde. Vent i 2 dager, og klipp deretter på nytt med en lavere høyde.

Bruke en redusert klippehastighet

Hvis du ønsker forbedret klippekvalitet, kan du redusere bakkehastigheten.

Unngå å klippe for kort

Når du klipper ujevnt, hev klippehøyden for å unngå skalpering av gresset.

Stoppe maskinen

Hvis maskinens bevegelse forover må stoppes under klippingen, kan det falle en gressklump ned på plenen. Gå til et tidligere klippet område med knivene koblet inn eller koble ut klippeenheten mens du beveger deg framover for å unngå dette.

Holde klippeenhetens underside ren

Fjern gressrester og skitt fra klippeenhetens underside etter hver bruk. Hvis det er et tykt belegg av gress og smuss under klippeenheten, vil klipperesultatet bli dårlig.

Montere kniven(e)

Sørg for å holde kniven skarp hele klippesesongen, fordi en skarp kniv klipper gresset uten å slite av eller frynse gresstråene. Gress som er blitt slitt av eller frynset, vil bli brunt i kantene, noe som vil sinke veksten og øke sykdomsfaren. Sjekk at knivene på klipperen er skarpe og ikke slitte eller ødelagte etter bruk. Fil ned eventuelle hakk og kvess knivene etter behov. Hvis en kniv er ødelagt eller slitt må du straks bytte den ut med en original Toro-kniv.

Etter bruk

Sikkerhet etter bruk

Generell sikkerhet

- Parker maskinen på flat mark, koble fra drivverkene, sett på parkeringsbremsen, stopp motoren, ta ut nøkkelen eller koble fra tennpluggledningen. Vent til alle bevegelige deler har stoppet og la maskinen kjøle seg ned før du justerer, rengjør, setter den til oppbevaring eller reparerer den. La aldri personell uten opplæring vedlikeholde maskinen.
- Rengjør maskinen som angitt i kapittelet Vedlikehold. Hold motoren og motorområdet fritt for oppsamling av gress, løv, for mye fett eller olje og andre gjenstander som kan samle seg opp på disse områdene. Disse stoffene kan bli brennbare og kan føre til brann.
- Sjekk ofte for slitte eller forringede komponenter som kan utgjøre en risiko. Stram løse monteringsdeler godt til.

Bruke drivstoffavstengingsventilen

Drivstoffavsteningsventilen er plassert under setet. Flytt setet frem for å få tilgang til den.

Lukk bensinkranen ved transport, vedlikehold og oppbevaring.

Pass på at drivstoffavstengingsventilen er åpen når du starter motoren.

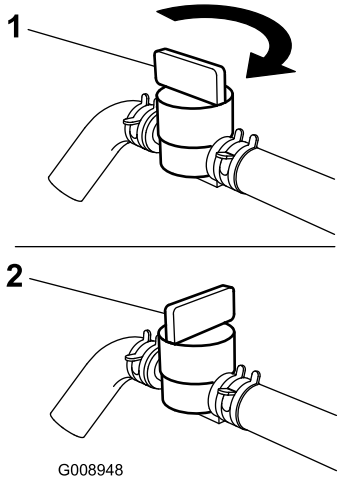

Figur 39

1. PÅ-stilling
2. AV-stilling

Bruke drivhjulets løseventiler

⚠ ADVARSEL

Hendene kan komme inn i roterende drivkomponenter under klippeenheten, og dette kan føre til alvorlig personskade.

Slå av motoren, ta ut nøkkelen og sørg for at alle bevegelige deler har stanset før du tar på drivhjulets løseventiler.

⚠ ADVARSEL

Motoren og de hydrauliske drivverkene kan bli veldig varme. Du kan få alvorlige brannskader av å ta på en varm motor eller de hydrauliske drivverkene.

La motoren og de hydrauliske drivverkene kjøle seg helt ned før du tar på drivhjulets løseventiler.

Drivhjulets løseventiler befinner seg bak på hver enkelt hydrauliske drivenhet, under setet.

Merk: Pass på at løseventilene er i helt horisontal stilling når du bruker maskinen. Hvis ikke, kan det oppstå alvorlig skade på hydraulikksystemet.

1. Parker maskinen på en jevn overflate, koble fra knivkontrollbryteren, og sett på parkeringsbremsen.
2. Før du forlater førerplassen må du slå av motoren, ta ut nøkkelen og vente til alle bevegelige deler står stille.
3. Vri løseventilspakene vertikalt for å skyve maskinen (Figur 40).

   Merk: Dette gjør at hydraulikkvæsken kan gå utenom pumpen, og at hjulene kan rulle.
4. Koble ut parkeringsbremsen før du dytter maskinen.

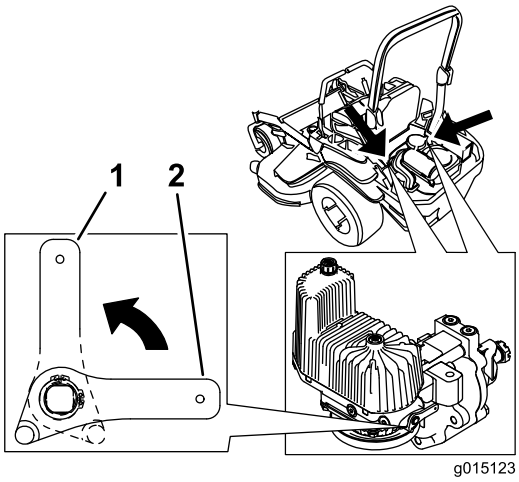

g015123

Figur 40

1. Vertikalt for å skyve maskinen
2. Horisontalt for å kjøre maskinen

5. Vri løseventilspakene horisontalt for å kjøre maskinen (Figur 40).

Transportere maskinen

Bruk en kraftig tilhenger eller lastebil for å transportere maskinen. Bruk en rampe med full bredde. Sikre at tilhengeren eller lastebilen har alle nødvendige bremser, lys og markeringer som kreves ved lov. Les alle sikkerhetsinstruksjonene nøye. Kunnskap om dette kan forhindre personskader. Se lokale bestemmelser for krav til tilhenger og festing.

⚠ ADVARSEL

Det å kjøre i trafikken uten blinklys, lys, reflekser eller merking for saktegående kjøretøy er farlig og kan føre til ulykker, som igjen forårsaker personskader.

Ikke bruk maskinen på offentlige veier.

Velge en tilhenger

⚠ ADVARSEL

Lasting av maskinen på en tilhenger eller lastebil øker muligheten for at den velter og kan føre til alvorlig skader eller dødsulykker (Figur 41).

- **Bruk en rampe med full bredde. Ikke bruk individuelle ramper for hver side av maskinen.**
- **Ikke overgå en 15 graders vinkel mellom rampen og bakken eller mellom rampen og tilhengeren eller lastbilen.**
- **Påse at rampen er minst fire ganger så lang som høyden til tilhengeren eller lasteplanet i forhold til bakken. Dette sikrer at rampevinkelen ikke overskrider 15 grader på flatt underlag.**

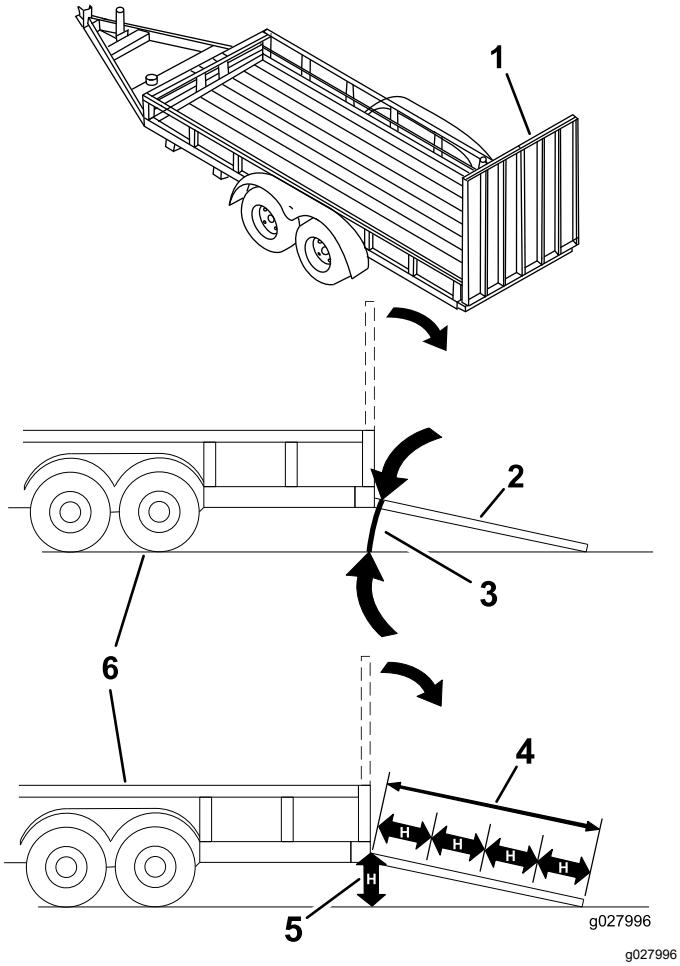

Figur 41

1. Rampe med full bredde i oppbevaringsposisjon
2. Rampe med full bredde i oppbevaringsposisjon sett fra siden
3. Ikke større enn 15 grader
4. Rampen er minst 4 ganger så lang som høyden til tilhengeren eller lasteplanet i forhold til bakken.
5. H = høyden på tilhengeren eller lasteplanet i forhold til bakken
6. Lastebil

Laste maskinen

⚠ ADVARSEL

Lasting av maskinen på en tilhenger eller lastebil øker muligheten for at den velter og kan føre til alvorlig skader eller dødsulykker.

- **Vær svært forsiktig når du kjører maskinen på en rampe.**
- **Rygg maskinen opp rampen, og kjør den fremover ned rampen.**
- **Unngå plutselig akselerasjon eller bremsing mens du kjører maskinen på en rampe da det kan føre til tap av kontroll eller en situasjon der maskinen velter.**

1. Hvis du bruker en tilhenger, koble den til tauekjøretøyet og sett på sikkerhetskjettingene.
2. Koble til tilhengerbremsene og lysene, hvis aktuelt.
3. Senk rampen og sørg for at vinkelen mellom rampen og bakken ikke overskrider 15 grader (Figur 41).
4. Rygg maskinen opp på rampen (Figur 42).

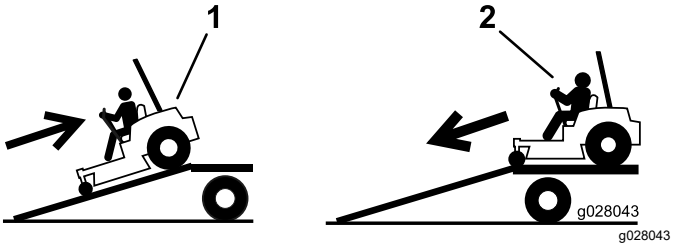

Figur 42

1. Rygg maskinen opp på rampen.
2. Kjør maskinen fremover ned fra rampen.

5. Stopp motoren, ta ut nøkkelen og sett på parkeringsbremsen.
6. Fest maskinen nær de fremre styrehjulene og den bakre støtfangeren med stropper, kjettinger, kabler eller tau (Figur 43). Se lokale bestemmelser for krav om festing.

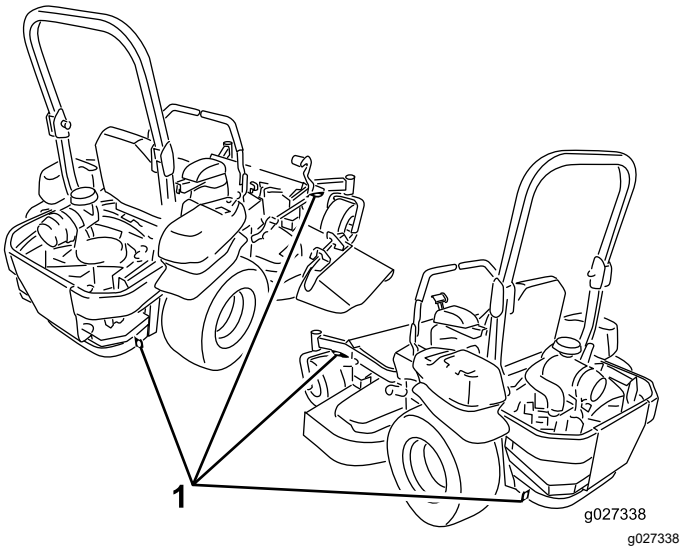

Figur 43

1. Festebøyler

Losse maskinen

1. Senk rampen og sørg for at vinkelen mellom rampen og bakken ikke overskrider 15 grader (Figur 41).
2. Kjør maskinen fremover ned fra rampen (Figur 42).

Vedlikehold

Sikkerhet ved vedlikehold

⚠ ADVARSEL

Noen kan starte motoren ved utføring av vedlikehold eller justeringer. En motor som plutselig starter ved et uhell kan gi deg eller andre i nærheten alvorlige skader.

Fjern nøkkelen fra tenningen, sett på parkeringsbremsen og dra kabelen(e) av tennpluggen(e) før du utfører vedlikehold. Skyv også ledningen(e) til side slik at de(n) ikke tilfeldigvis kan komme i kontakt med tennpluggen(e).

⚠ ADVARSEL

Motoren kan bli veldig varm. Du kan få alvorlige brannskader av å ta på en varm motor.

La motoren kjøle seg helt ned før service eller reparasjoner rundt motorområdet.

- Parker maskinen på flat mark, koble fra drivverkene, sett på parkeringsbremsen, stopp motoren, ta ut nøkkelen eller koble fra tennpluggledningen. Vent til alle bevegelige deler har stoppet og la maskinen kjøle seg ned før du justerer, rengjør eller reparerer den. La aldri personell uten opplæring vedlikeholde maskinen.
- Koble fra batteriet, eller fjern ledningen fra tennpluggen, før du foretar reparasjoner. Koble kabelen fra den negative polen først, og deretter den andre kabelen fra den positive polen. Når du kobler kablene til igjen, kobler du først til den positive polen og deretter den negative.
- Hold maskinen, vern, deksler og alle sikkerhetsanordninger på plass og i fungerende stand. Kontroller komponentene regelmessig for slitasje og skader, og skift dem ut med produsentens anbefalte deler ved behov.

⚠ ADVARSEL

Fjerning eller modifisering av originalutstyret, deler og/eller tilbehør, kan endre garantien, kontrollerbarheten og sikkerheten til maskinen. Uautoriserte endringer av originalutstyret eller feilaktig bruk av originale Toro-deler, kan føre til alvorlig personskade eller dødsfall. Uautoriserte endringer på maskinen, motoren, drivstoff- eller ventilasjonssystem, kan være i strid med gjeldende sikkerhetsstandarder, for eksempel: ANSI, OSHA OG NFPA og/eller offentlige forskrifter som EPA og CARB.

⚠ ADVARSEL

Hydraulisk væske som kommer ut under trykk, kan trenge gjennom huden og forårsake personskader. Væske som sprøytes inn under huden, må fjernes kirurgisk innen noen få timer av en doktor med kjennskap til denne typen skader, ellers kan dette resultere i koldbrann.

- **Kontroller at alle hydraulikkslanger og ledninger er i god stand, og at alle hydrauliske koblinger og beslag er tette, før det hydrauliske systemet settes under trykk.**
- **Hold kropp og hender borte fra hull eller dyser som sprøyter ut hydraulikkvæske under høyt trykk.**
- **Bruk papp eller papir til å finne lekkasjer, ikke hendene.**
- **Slipp forsiktig ut alt trykket i hydraulikksystemet ved å plassere bevegelseskontrollspakene i nøytral og slå av motoren før du utfører arbeid på hydraulikksystemet.**

⚠ ADVARSEL

Drivstoffsystemkomponentene er under høyt trykk. Bruk av feil komponenter kan føre til systemsvikt, bensinlekkasje og mulighet for eksplosjon.

Bruk kun godkjente drivstoffslanger, og drivstoffiltre for høytrykkssystemer.

- Vær forsiktig når du kontrollerer knivene. Legg noe rundt kniven(e), eller bruk hansker, og vær forsiktig

når du vedlikeholder dem. Skadde kniver skal kun skiftes ut. Du må aldri rette eller sveise dem.

- Bruk jekkstøtter for å støtte maskinen og/eller komponenter når det er nødvendig.

⚠ FORSIKTIG

Heving av maskinen ved bare å bruke mekaniske eller hydrauliske jekker ved service eller vedlikehold, kan være farlig. Mekaniske og hydrauliske jekker gir kanskje ikke nok støtte eller kan svikte, noe som kan føre til at maskinen faller og forårsaker personskader.

Stol ikke bare på mekaniske og hydrauliske jekker for støtte. Bruk tilstrekkelige jekkstøtter eller liknende støtter.

- Vær forsiktig når du slipper ut trykket i komponenter med lagret energi.
- Hold hender og føtter borte fra bevegelige deler. Du må aldri foreta justeringer mens motoren går hvis du kan unngå det. Hvis vedlikeholds- eller justeringsprosedyren krever at motoren skal kjøre og komponenter være i bevegelse, vær svært forsiktig.

⚠ ADVARSEL

Kontakt med bevegelige deler eller varme overflater kan føre til personskade.

Hold fingre, hender og bekledning unna roterende komponenter og varme overflater.

- Sjekk alle boltene ofte for å sikre at de er korrekt tilstrammet.

Anbefalt vedlikeholdsplan

Vedlikeholdsintervall	Vedlikeholdsprosedyre
Etter de 100 første timene	• Kontroller momentet for hjulenes hakemuttere. • Kontroller dreiemomentet til hjulnavmutter med riller. • Justere parkeringsbremsen.
Etter de 250 første timene	• Skift hydraulikkfiltre og hydraulikkvæske.
For hver bruk eller daglig	• Sjekk sikkerhetssperresystemet. • Kontroller motoroljenivået. • Kontroller sikkerhetsbeltet. • Kontroller veltebøyleknottene. • Rengjør motorskjermen og oljekjøleren. • Kontroller og rengjør hydraulikkenhetsdekslene. • Undersøk knivene. • Rengjør klippeenheten. • Rengjør opphengsystemet.
Hver 50. driftstime	• Kontroller gnistfangeren (hvis utstyrt med dette). • Kontroller trykket i dekkene • Sjekk remmene for slitasje/sprekker. • Kontroller nivået på den hydrauliske væsken.
Hver 100. driftstime	• Smør klippeenhetens løftetapper. • Skift motoroljen (oftere under skitne og støvete forhold). • Skift eller rengjør og juster tennpluggen. • Kontroller og rengjør motorens kjøleribber og deksler.
Hver 200. driftstime	• Skift motoroljefilteret (oftere under skitne og støvete forhold).
Hver 250. driftstime	• Skift hovedluftfilteret (oftere under skitne og støvete forhold). • Kontroller sikkerhetsluftfilteret (oftere under skitne og støvete forhold). • Etter første skift – skift ut filter og væske i hydraulikksystemet når du bruker Mobil® 1 15W-50-væske. (Skift det ut oftere under skitne og støvete arbeidsforhold)
Hver 400. driftstime	• Smøre styresvingarmene (oftere under skitne og støvete forhold).

Vedlikeholdsintervall	Vedlikeholdsprosedyre
Hver 500. driftstime	• Skift ut sikkerhetsluftfilteret (oftere under skitne og støvete forhold). • Skift drivstoffilter (oftere under skitne og støvete forhold). • Kontroller momentet for hjulenes hakemuttere. • Kontroller dreiemomentet til hjulnavmutter med riller. • Juster styrehjulslageret. • Justere parkeringsbremsen. • Etter første skift – skift ut filter og væske i hydraulikksystemet når du bruker Toro® HYPR-OIL™ 500-væske. (Skift det ut oftere under skitne og støvete arbeidsforhold)
én gang månedlig	• Sjekk batteriladingen.
Årlig	• Smør lederullarmen på pumpedrivremmen. • Fyll på styrehjullagrene på nytt (oftere under skitne og støvete forhold). • Smøre styrehjulnavene.
Årlig eller før lagring	• Lakker avskallede overflater. • Utfør alle vedlikeholdsprosedyrene nevnt ovenfor før lagring.

Viktig: **Se i brukerhåndboken for flere vedlikeholdsprosedyrer.**

⚠ FORSIKTIG

Dersom du lar tenningsnøkkelen stå i bryteren, kan noen starte motoren uten at det er tilsiktet, noe som kan påføre deg eller personer i nærheten alvorlige skader.

Slå av motoren og ta ut nøkkelen av bryteren før du utfører vedlikehold.

Forberedelse for vedlikehold

Bruke Z Stand™

Z Stand hever den fremre delen av maskinen slik at du kan rengjøre gressklipperen og fjern knivene.

⚠ ADVARSEL

Maskinen kunne falle på noen og forårsake alvorlig personskade eller dødsfall.

- **Vær svært forsiktig når du bruker maskinen på Z Stand.**
- **Bruk Z Stand kun til å rengjøre gressklipperen og fjerne knivene.**
- **Ikke la maskinen være plassert på Z Stand over lengre tid.**
- **Du må alltid stanse motoren, sette på parkeringsbremsen og ta ut nøkkelen før du utfører noe vedlikehold på gressklipperen.**

Kjøre opp på Z Stand

Viktig: **Bruk Z Stand på en jevn flate.**

1. Hev klippeenheten til transportstilling.
2. Monter brakettpinnen (Figur 44).

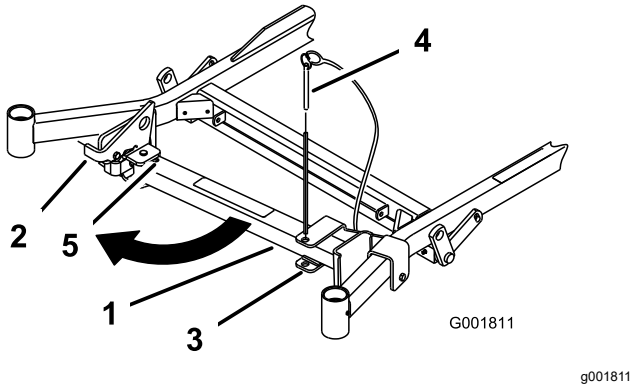

Figur 44

1. Z Stand
2. Brakettpinne
3. Brakett
4. Bunnen av slissen
5. Lås

3. Hev spaken.

4. Sving stativets fot ut og skyv det mot maskinen, inn i bunnen av slissen (Figur 44 og Figur 45).

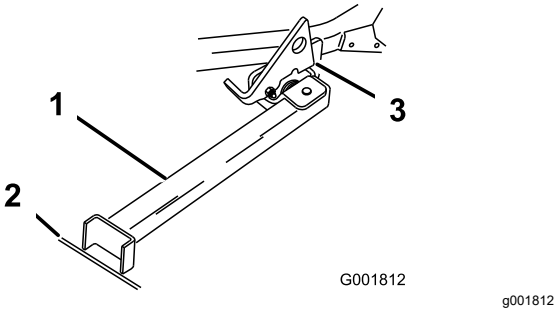

Figur 45

1. Z Stand (Plassert i slissen)
2. Sprekk i fortauet eller gressmatte
3. Spaken hviler på dreietappen

5. Plasser stativets fot på bakken og hvil spaken på dreietappen (Figur 45).
6. Start motoren og sett den på halv gass.

   Merk: For best resultat, plasser stativets fot i skjøter i fortauet eller ned i gressmatten (Figur 45).
7. Kjør maskinen opp på støttene. Stopp når spaken faller ned over tappen i låst stilling (Figur 45).
8. Sett på parkeringsbremsen, slå av motoren, og ta ut nøkkelen.
9. Kil fast eller blokker drivhjulene med klosser.

⚠ ADVARSEL

Parkeringsbremsen holder kanskje ikke maskinen parkert på Z Stand og kan føre til personskader eller skade på eiendom.

Ikke parker på Z Stand hvis ikke hjulene er kilt fast eller er blokkert.

10. Utfør vedlikehold.

Kjøre ned fra Z Stand

1. Fjern kilene eller blokkene.
2. Hev spaken til ulåst stilling (Figur 46).

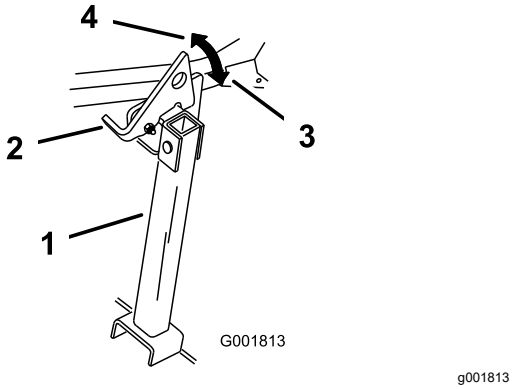

Figur 46

1. Z Stand
2. Lås
3. Låst stilling
4. Ulåst stilling

3. Start motoren og sett den på halv gass. Koble fra parkeringsbremsen.
4. Rygg sakte ned fra stativet.
5. Plasser stativet i hvilestilling igjen (Figur 44).

Frigjøre klippeenhetsforhenget

Løsne den nedre bolten på forhenget for å frigjøre klippeenhetsforhenget og få tilgang til toppen på klippeenheten (Figur 47). Etter vedlikehold, monter forhenget og stram til bolten.

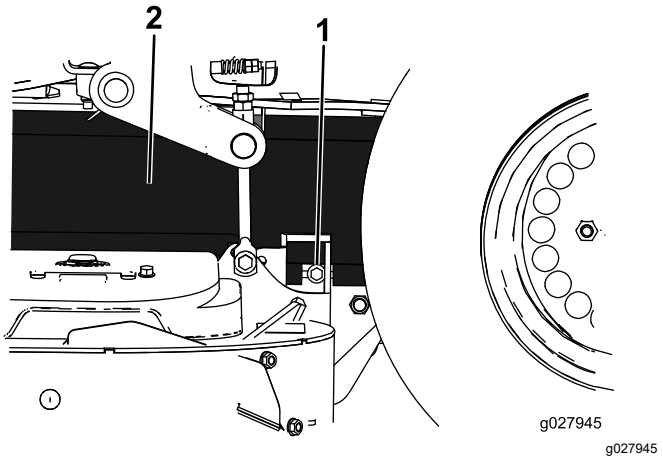

Figur 47

1. Bolt
2. Forheng

Fjerne skydd i platemetall

Løsne de to fremre boltene og fjern skyddet i platemetall for å få tilgang til klipperremmene og spindlene (Figur 48). Etter vedlikehold, sett på skyddet i platemetall og stram til boltene.

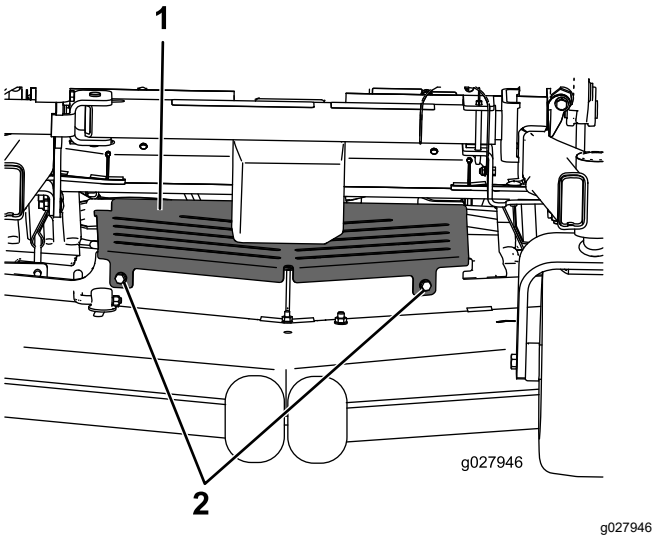

Figur 48

1. Skydd i platemetall
2. Bolt

Smøring

Smøre maskinen

Smør maskinen oftere under skitne og støvete forhold.

Smørefettype: Nr. 2 litium- eller molybdenumbasert smørefett

1. Parker maskinen på en jevn overflate, koble fra knivkontrollbryteren, og sett på parkeringsbremsen.
2. Før du forlater førerplassen må du slå av motoren, ta ut nøkkelen og vente til alle bevegelige deler står stille.
3. Tørk av smøreniplene med en fille.

   Merk: Skrap eventuell maling av forsiden av festeanordningene.
4. Sett en fettsprøyte på anordningen.
5. Påfør smørefett i smøreniplene til det tyter ut av lagrene.
6. Tørk opp overflødig fett.

Smør klippeenhetens løftetapper

Serviceintervall: Hver 100. driftstime

Bruk lettolje eller et smøremiddel i sprayform til å smøre klippeenhetens løftetapper.

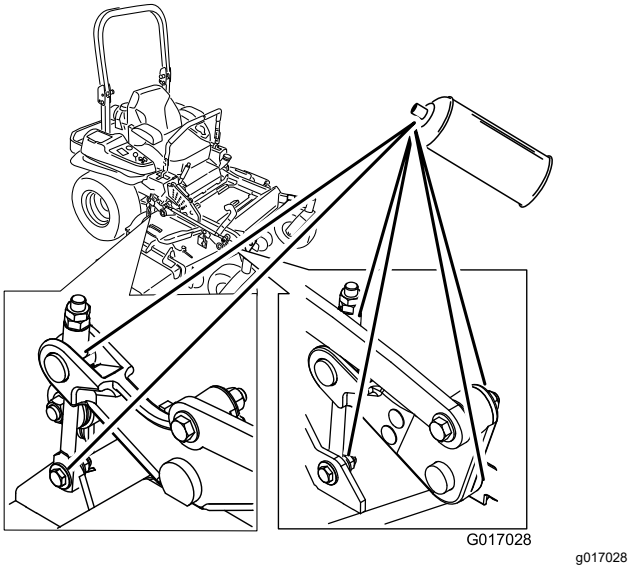

Figur 49

Smøre klippeenheten

Serviceintervall: Årlig—Smør lederullarmen på pumpedrivremmen.

1. Parker maskinen på en jevn overflate, koble fra knivkontrollbryteren, og sett på parkeringsbremsen.
2. Før du forlater førerplassen må du slå av motoren, ta ut nøkkelen og vente til alle bevegelige deler står stille.
3. Smør klippeenhetens lederulltapper til smørefettet kommer ut fra undersiden (Figur 50 eller Figur 51).

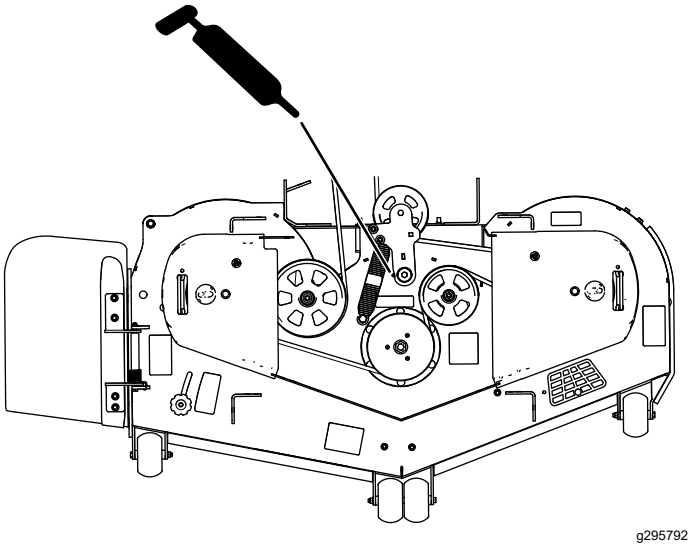

Figur 50
Maskin med sideutslipp vist

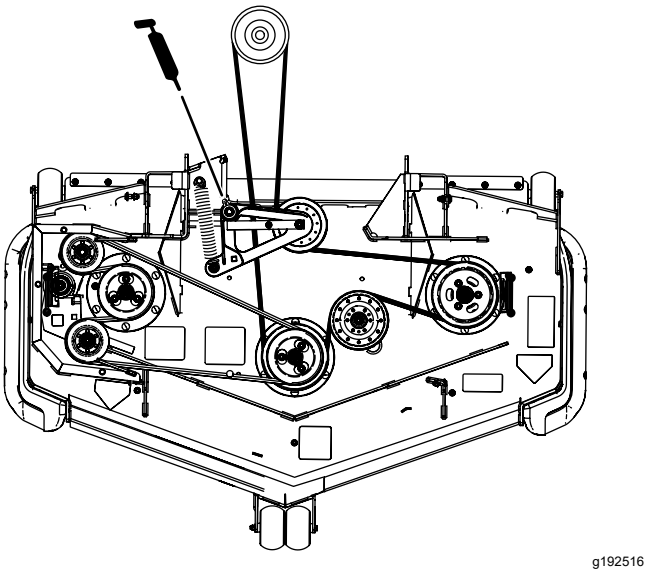

Figur 51
Maskin med bakutslipp vist

4. Smør lederullarmene for drivremmen (Figur 52).

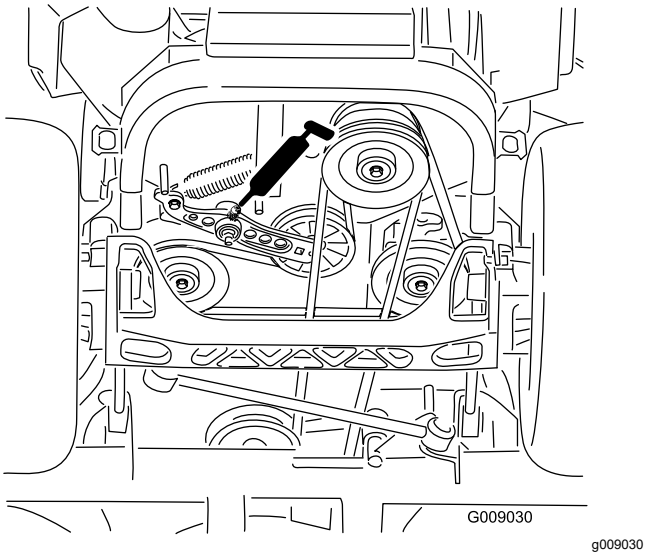

Figur 52

5. Smør lederullarmene for enhetsremmen (kun maskiner med bakutslipp) som vist i Figur 53.

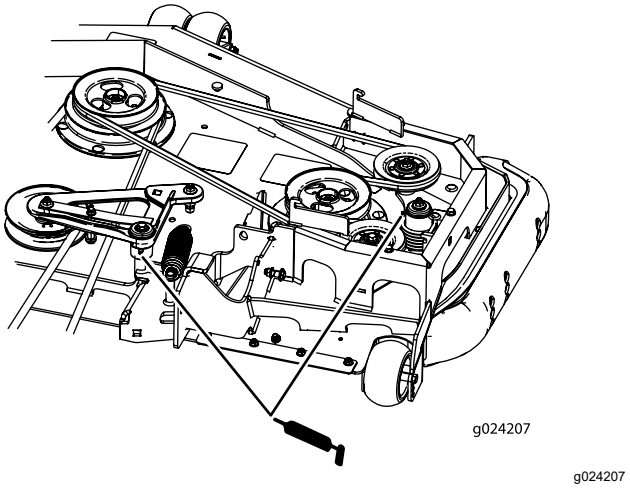

Figur 53
Kun maskiner med bakutslipp

6. Fjern støvkoppen og juster styrehjulet.

   Merk: Hold støvkoppen av inntil smøringen er utført.
7. Fjern kontrollpluggen.
8. Skru en smørenippel inn i hullet.
9. Pump fett inn i smørenippelen til det flyter ut rundt topplageret.
10. Fjern smørenippelen fra hullet.
11. Sett på plass sekskantpluggen og støvdekslet (Figur 54).

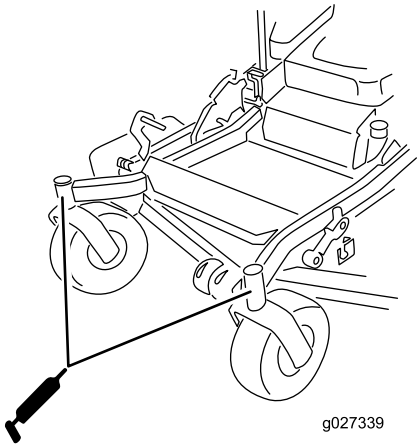

g027339

Figur 54

12. Smør styrehjullagrene på nytt (Figur 54).

Smøre styresvingarmene

Serviceintervall: Hver 400. driftstime/Årlig (avhengig av hva som kommer først) (oftere under skitne og støvete forhold).

Årlig—Fyll på styrehjullagrene på nytt (oftere under skitne og støvete forhold).

1. Parker maskinen på en jevn overflate, koble fra knivkontrollbryteren, og sett på parkeringsbremsen.
2. Før du forlater førerplassen må du slå av motoren, ta ut nøkkelen og vente til alle bevegelige deler står stille.
3. Fjern støvkoppen og juster styrehjulet, og la støvkoppen være av til smøringen er utført. Se Smøre klippeenheten (side 43).
4. Fjern kontrollpluggen.
5. Skru en smørenippel inn i hullet.
6. Pump fett inn i smørenippelen til det flyter ut rundt topplageret.
7. Fjern smørenippelen fra hullet. Monter sekskantpluggen og lokket.

Smøre styrehjulnavene

Serviceintervall: Årlig

1. Parker maskinen på en jevn overflate, koble fra knivkontrollbryteren, og sett på parkeringsbremsen.
2. Før du forlater førerplassen må du slå av motoren, ta ut nøkkelen og vente til alle bevegelige deler står stille.
3. Hev gressklipperen for tilgang.
4. Fjern styrehjulet fra styrehjulsgaflene.
5. Fjern beskyttelsespakningene fra hjulnavet.

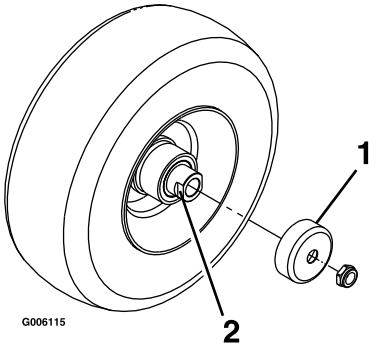

g006115

Figur 55

1. Beskyttelsespakning
2. Avstandsmutter med anlegg for skrunøkkel

6. Fjern en avstandsmutter fra akselenheten i styrehjulet.

   Merk: Det er brukt gjengeforseglermiddel for å låse avstandsmutrene til akselen.
7. Fjern akselen (med den andre avstandsmutteren fortsatt montert på den) fra hjulenheten.
8. Lirk ut pakninger og se etter slitasje eller skade på lagrene, og bytt ut ved behov.
9. Fyll lagrene med et universalsmøremiddel.
10. Sett ett lager og én ny pakning inn i hjulet.
11. Hvis akselenheten mangler begge avstandsmutterene, må du bruke gjengeforseglingsmiddel på én avstandsmutter og gjenge den på akselen med anleggene for skrunøkkelen vendende utover.

    Merk: Ikke skru avstandsmutteren helt inn på enden av akselen. La det være igjen ca. 3 mm fra avstandsmutterens ytre overflate til enden av akselen inne i mutteren.
12. Sett den sammenmonterte mutteren og akselen inn på hjulet på den siden hvor den nye pakningen og lageret står.
13. Fyll området inne i hjulet rundt akselen fullt med universalsmørefett mens den åpne enden på hjulet vender opp.

14. Sett det andre lageret og en ny pakning på hjulet.
15. Bruk gjengeforseglingsmiddel på den andre avstandsmutteren, og gjeng den inn på akselen med anleggene for skrunøkkelen vendt utover.
16. Trekk til mutteren med et moment på 8–9 Nm, løsne mutteren og trekk den til igjen med et moment på 2–3 Nm.

    Merk: Pass på at akselen ikke stikker ut lengre enn noen av mutrene.
17. Sett på igjen beskyttelsespakningene over hjulnavet, og sett hjulet inn på styrehjulsgaffelen.
18. Sett på igjen styrehjulsbolten og stram til mutteren helt.

Viktig: **Kontroller lagerjusteringen ofte for å forhindre skade på pakning og lager. Snurr styrehjulet rundt. Hjulet skal ikke snurre fritt (mer enn 1 eller 2 omdreininger) eller vise tegn til sideslark. Hvis hjulet snurrer helt fritt, må du justere momentet på avstandsmutteren til det blir litt motstand. Påfør ytterligere et lag med gjengeforseglermiddel.**

Vedlikehold av motor

Motorsikkerhet

- Slå av motoren før du sjekker oljen eller tilsetter olje til veivhuset.
- Hold hender, føtter, ansiktet, klær og andre kroppsdeler borte fra lyddemperen og andre varme overflater.

Overhale luftrenseren

Serviceintervall: Hver 250. driftstime—Skift hovedluftfilteret (oftere under skitne og støvete forhold).

Hver 250. driftstime—Kontroller sikkerhetsluftfilteret (oftere under skitne og støvete forhold).

Hver 500. driftstime—Skift ut sikkerhetsluftfilteret (oftere under skitne og støvete forhold).

Merk: Overhal luftrenseren oftere når driftsforholdene er svært støvete eller sandete.

Fjerne filtrene

1. Parker maskinen på en jevn overflate, koble fra knivkontrollbryteren (kraftuttak), og sett på parkeringsbremsen.
2. Før du forlater førerplassen må du slå av motoren, ta ut nøkkelen og vente til alle bevegelige deler står stille.
3. Åpne låsene på luftrenserdekslet og trekk luftrenserdekslet av luftrenserkroppen (Figur 56).

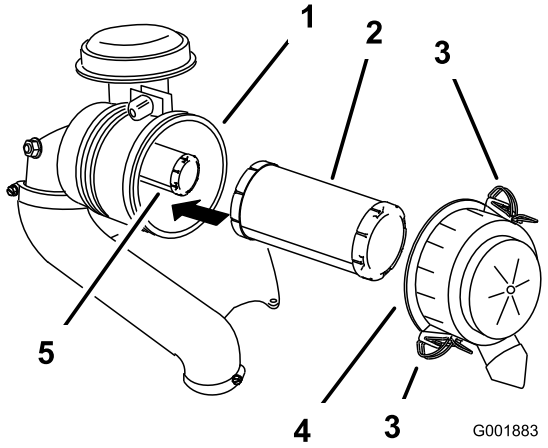

g001883

Figur 56

1. Luftrenserkropp
2. Hovedfilter
3. Lås
4. Luftrenserdeksel
5. Sikkerhetsfilter

4. Rengjør innsiden av luftrenserdekslet med trykkluft.
5. Skyv hovedfilteret forsiktig ut av luftrenserkroppen (Figur 56).

   Merk: Pass på at filteret ikke slår bort i luftrenserkroppen.
6. Ikke fjern sikkerhetsfilteret med mindre du skal skifte det ut.

Kontroller filterne

1. Kontroller sikkerhetsfilteret. Hvis det er skittent, bytt ut både sikkerhets- og hovedfiltrene.

   Viktig: **Ikke prøv å rengjøre sikkerhetsfilteret. Hvis sikkerhetsfilteret er skittent, er hovedfilteret skadet.**
2. Kontroller hovedfilteret for skader ved å se inn i filteret mens du lyser med en lykt på utsiden

av filteret. Hvis hovedluftfilteret er skittent, bøyd eller skadet, bytt det ut.

Merk: Hull i filteret vises som lyse flekker. Ikke rengjør hovedfilteret.

Montere filtrene

***Viktig:* For å unngå at motoren skades må alltid begge luftfiltrene og dekselet sitte på plass under bruk.**

1. Hvis du installerer nye filtre, må du kontrollere at de ikke har blitt skadet under frakten.

   Merk: Ikke bruk et ødelagt filter.

2. Hvis du bytter ut sikkerhetsfilteret, skyv det forsiktig inn i filterenheten (Figur 56).
3. Skyv hovedfilteret forsiktig inn over sikkerhetsfilteret (Figur 56).

   Merk: Forsikre at hovedfilteret er satt korrekt på plass, ved å skyve på ytterkanten mens det settes inn.

   ***Viktig:* Ikke trykk på det elastiske midtpunktet til filteret.**

4. Sett luftrenserdekslet på igjen, og fest låsene (Figur 56).

Kontrollere motoroljen

Serviceintervall: For hver bruk eller daglig

Hver 100. driftstime (oftere under skitne og støvete forhold).

Hver 200. driftstime—Skift motoroljefilteret (oftere under skitne og støvete forhold).

Motoroljespesifikasjoner

Oljetype: Renseolje (API-klassifikasjon SF, SG, SH, SJ eller SL)

Veivhuset har en kapasitet på:

- Modell 72902TE, 72919TE og 72969TE: 2,0 l med filterbytte, 1,8 l uten filterbytte
- Modell 72925TE og 72942TE: 2,3 l med filterbytte, 2,1 l uten filterbytte

Viskositet: Se tabellen nedenfor.

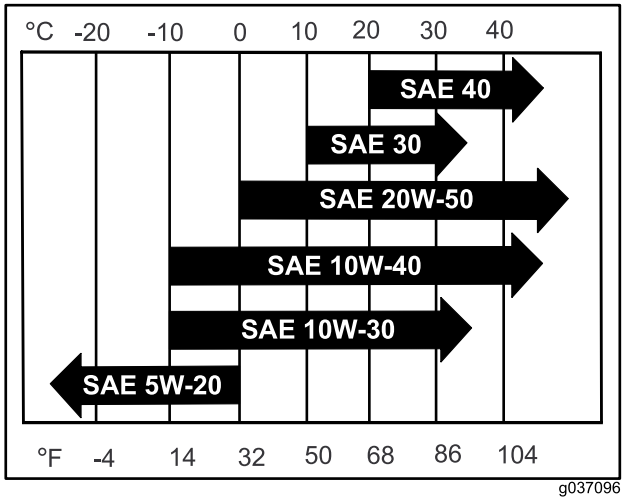

g037096

Figur 57

Kontrollere motoroljenivået

Merk: Sjekk oljen når motoren er kald.

***Viktig:* Hvis du fyller på for mye eller for lite olje i veivhuset og kjører motoren, kan dette føre til skade på motoren.**

1. Parker maskinen på en jevn overflate, koble fra knivkontrollbryteren (kraftuttak), og sett på parkeringsbremsen.
2. Før du forlater førerplassen må du slå av motoren, ta ut nøkkelen og vente til alle bevegelige deler står stille.

   Merk: Påse at motoren er slått av, står på flat mark og er avkjølt, slik at oljen har hatt tid til å renne ned i bunnpannen.

3. For å holde smuss, gress osv. ute av motoren, rengjør området rundt oljelokket og peilestaven før den fjernes (Figur 58).

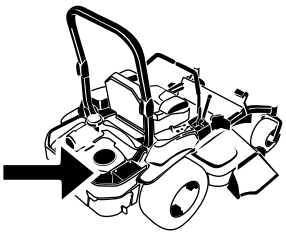

G008804
g008804

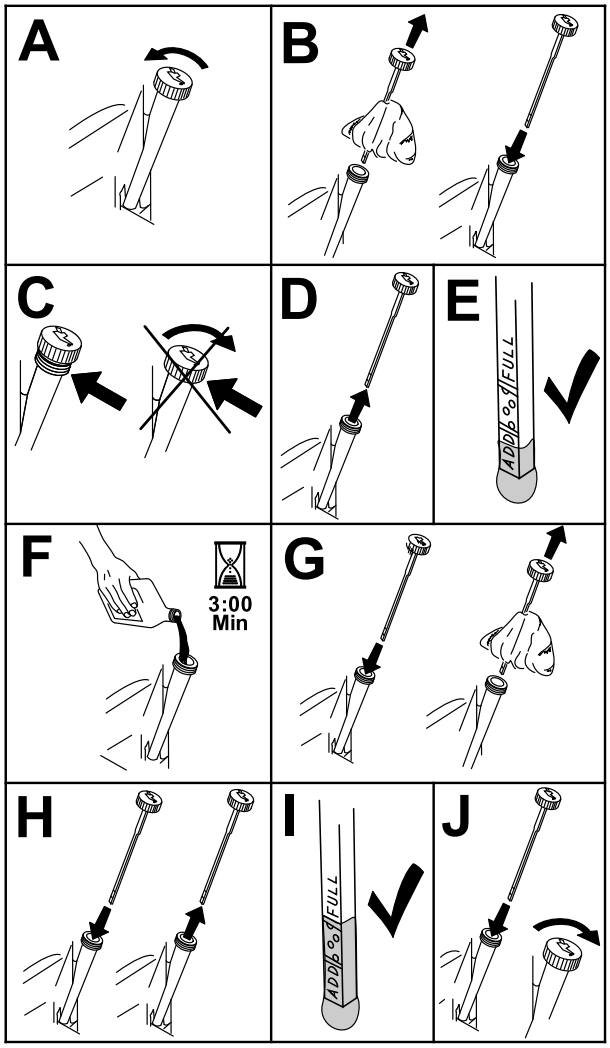

g194611

Figur 58

Skifte motorolje

Merk: Den gamle oljen må kasseres eller gjenvinnes i henhold til lokale forskrifter.

1. Start motoren, og la den gå i fem minutter.

   Merk: Oljen vil da varmes opp slik at den flyter lettere.

2. Parker maskinen slik at siden der du tapper, står litt lavere enn motsatt side for å være sikker på at all oljen tømmes ut.
3. Koble fra knivkontrollbryteren (kraftuttaket), og aktiver parkeringsbremsen.
4. Før du forlater førerplassen må du slå av motoren, ta ut nøkkelen og vente til alle bevegelige deler står stille.
5. Tapp oljen fra motoren (Figur 59).

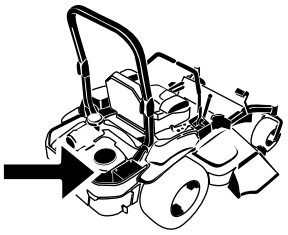

G008804
g008804

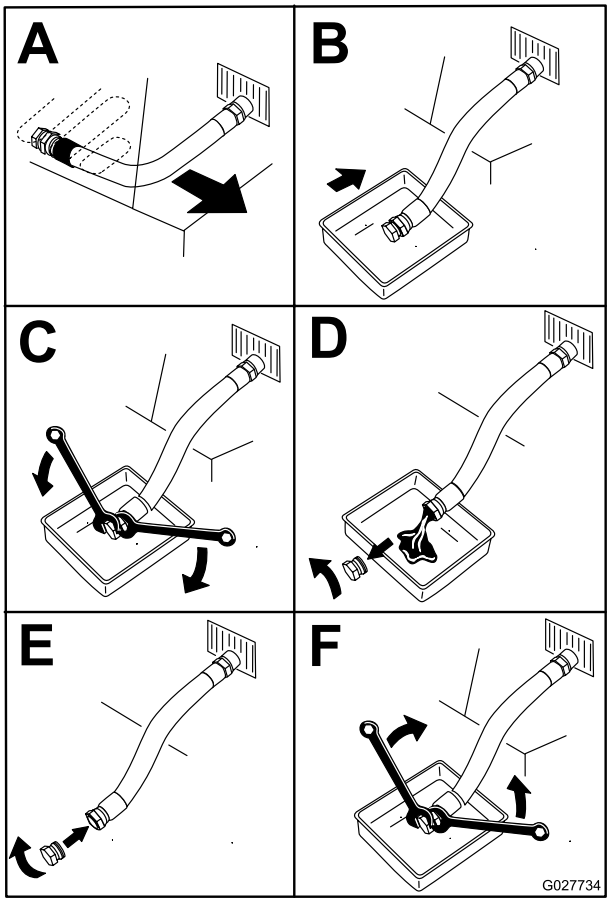

g027734

Figur 59

6. Slå langsomt cirka 80 % av den spesifiserte oljen ned i påfyllingsrøret, og tilfør sakte resten av oljen til den når Full-merket (Figur 60).

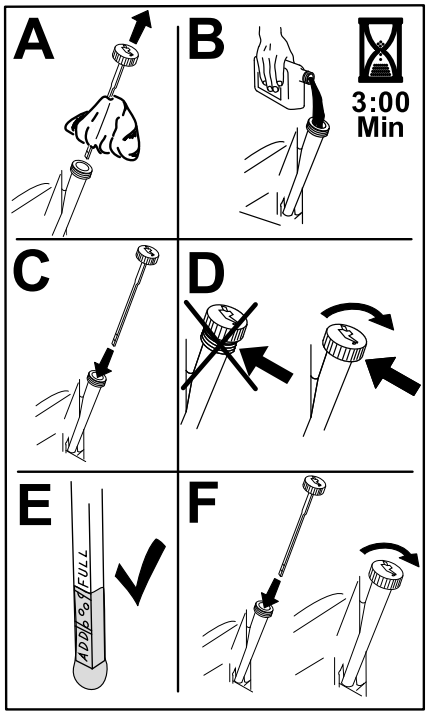

g235264

Figur 60

7. Start motoren og kjør til et flatt område.
8. Kontroller oljenivået på nytt.

Skifte motoroljefilteret

1. Tapp olje fra motoren. Se Skifte motorolje (side 47).
2. Skift motoroljefilteret (Figur 61).

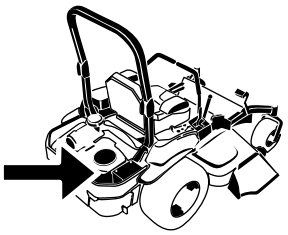

G008804

g008804

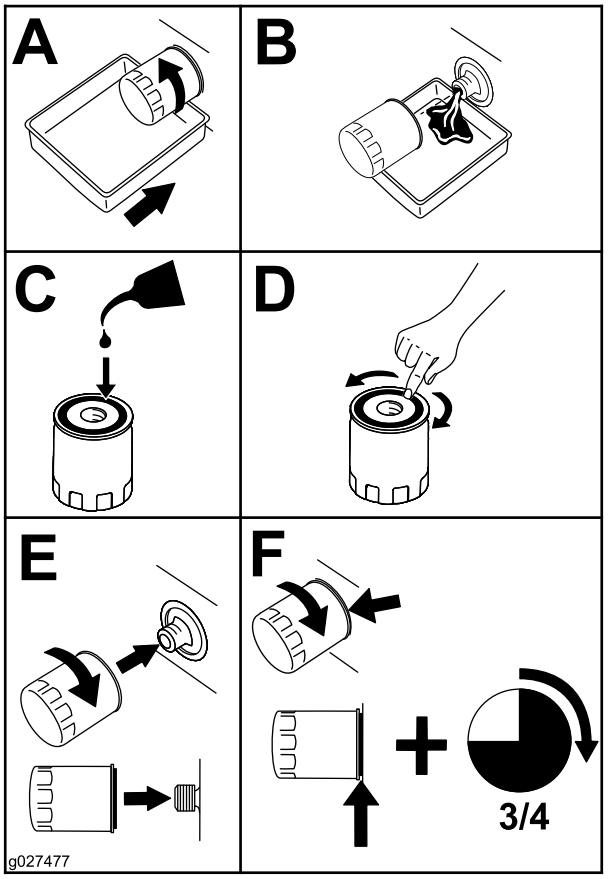

g027477

Figur 61

Merk: Pass på at oljefilterpakningen er i kontakt med motoren, og drei deretter filteret en ekstra ¾ omdreining.

3. Fyll på ny olje av riktig sort i veivhuset. Se Motoroljespesifikasjoner (side 46).

Overhale tennpluggen(s)

Serviceintervall: Hver 100. driftstime

Påse at elektrodeavstanden (avstanden mellom elektroden på midten og elektroden på siden) er korrekt før pluggen settes inn. Tennpluggen monteres/demonteres ved hjelp av en tennpluggnøkkel, og elektrodeavstanden justeres ved hjelp av et spesialverktøy eller følerblad. Monter en ny tennplugg dersom det er nødvendig.

Type tennplugg: NGK® BPR4ES eller tilsvarende

Elektrodeavstand: 0,75 mm

Ta av tennpluggen(e)

1. Parker maskinen på en jevn overflate, koble fra knivkontrollbryteren (kraftuttak), og sett på parkeringsbremsen.
2. Før du forlater førerplassen må du slå av motoren, ta ut nøkkelen og vente til alle bevegelige deler står stille.
3. Rengjør området rundt bunnen av tennpluggen for å holde skitt og rusk ute av motoren.
4. Finn og fjern tennpluggen(e) som vist i Figur 62.

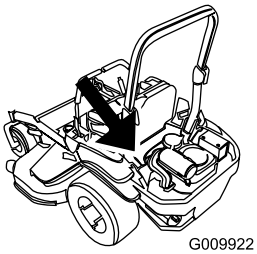

g009922

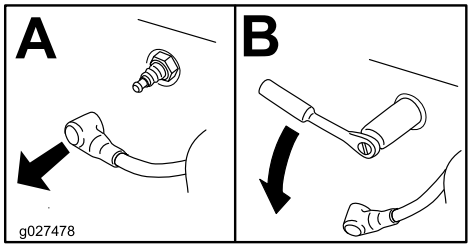

g027478

Figur 62

Kontroller tennpluggen(e)

Viktig: **Ikke rens tennpluggen(e). Kontroller alltid tennpluggen når den har et svart belegg, slitte elektroder, et oljebelegg eller sprekker.**

Hvis du ser en lysebrun eller grå farge på isolatoren, fungerer motoren som den skal. Et svart belegg på isolatoren betyr som regel at luftfilteret er skittent.

Still avstanden til 0,76 mm.

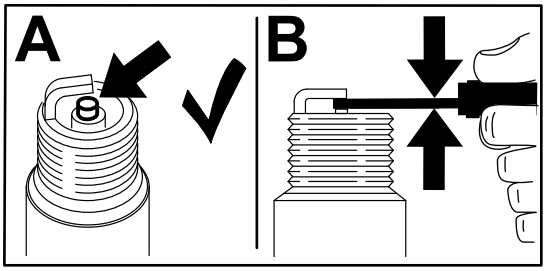

g206628

Figur 63

Montere tennpluggen(s)

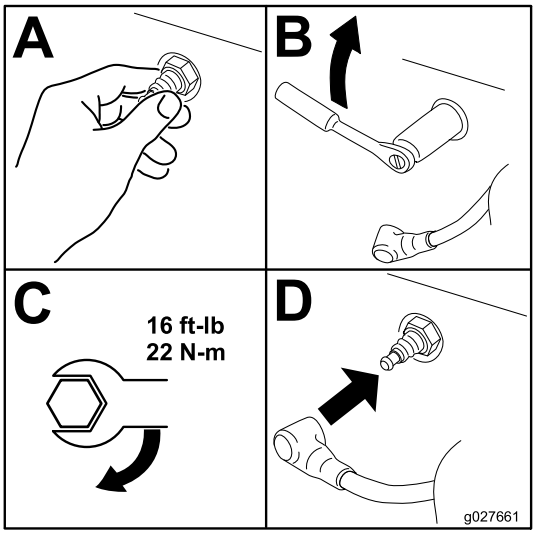

g027661

Figur 64

Kontrollere gnistfangeren

For maskiner med gnistfanger

Serviceintervall: Hver 50. driftstime

⚠ ADVARSEL

Varme eksosanleggkomponenter kan antenne drivstoffdamp, selv etter at motoren er slått av. Varme partikler som kommer ut fra eksosanlegget mens motoren går, kan antenne brennbare materialer og forårsake personskader eller skader på eiendom.

Ikke fyll bensin eller kjør motoren uten at det er montert en gnistfanger.

1. Parker maskinen på en jevn overflate, koble fra kraftuttaket, og sett på parkeringsbremsen.
2. Før du forlater førerplassen må du slå av motoren, ta ut nøkkelen og vente til alle bevegelige deler står stille.
3. Vent til lyddemperen har blitt nedkjølt.
4. Hvis du ser sprekker i skjermen eller sveiseskjøtene, bytt ut gnistfangeren.
5. Hvis skjermen er tilstoppet, må du fjerne gnistfangeren, riste løs partikler fra gnistfangeren og rengjøre skjermen med en stålbørste (bløt opp skjermen med løsningsmiddel ved behov).
6. Sett gnistfangeren på eksosåpningen igjen.

Vedlikehold av drivstoffsystem

⚠ FARE

Under visse forhold er drivstoff er meget brannfarlig og svært eksplosivt. Brann eller eksplosjon forårsaket av drivstoff kan påføre deg og andre brannskader samt ødelegge eiendom.

Se Drivstoffsikkerhet (side 17) for en fullstendig liste over drivstofftilknyttet forholdsregler.

Skifte drivstoffilteret

Serviceintervall: Hver 500. driftstime/Årlig (avhengig av hva som kommer først) (oftere under skitne og støvete forhold).

Viktig: **Monter drivstoffslangene på nytt og sikre med samme type plastikksnorer som de som opprinnelig fulgte med fra fabrikken, for å holde drivstoffslangene unna komponenter som kan forårsake skade.**

1. Parker maskinen på en jevn overflate, koble fra knivkontrollbryteren (kraftuttak), og sett på parkeringsbremsen.
2. Før du forlater førerplassen må du slå av motoren, ta ut nøkkelen og vente til alle bevegelige deler står stille.
3. La motoren kjøle seg ned.
4. Steng drivstoffavstengingsventilen.
5. Bytt ut drivstoffilteret (Figur 65).

   Merk: Påse at merkene på filteret følger retningen av drivstoffstrømmen.

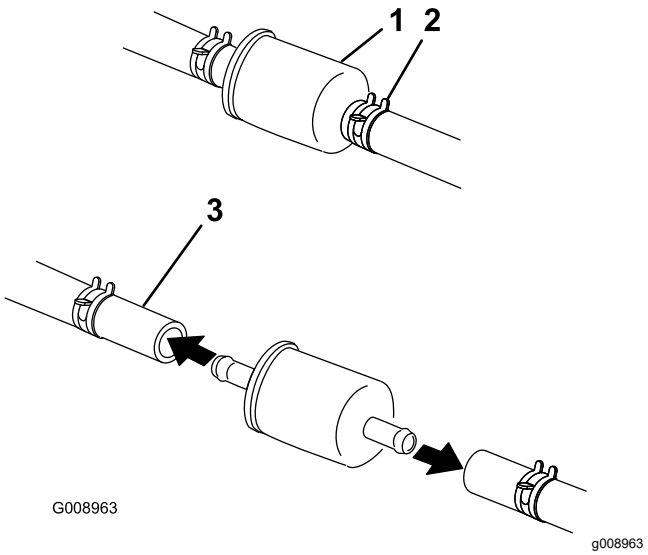

Figur 65

1. Drivstoffilter
2. Slangeklemme
3. Drivstoffslange

6. Åpne drivstoffavstengingsventilen.

Vedlikeholde drivstofftanken

Forsøk aldri å tappe drivstofftanken. Påse at en autorisert forhandler tapper drivstofftanken og overhaler eventuelle komponenter for drivstoffsystemet.

Vedlikehold av elektrisk system

Sikkerhet for elektrisk system

- Koble fra batteriet før du reparerer maskinen. Koble kabelen fra den negative polen først, og deretter den andre kabelen fra den positive polen. Koble til den positive polen først og den negative polen sist.
- Lad opp batteriet på et åpent sted med god ventilasjon og borte fra gnister eller åpen ild. Koble laderen fra strømuttaket før du kobler den til eller fra batteriet. Ha på deg beskyttelsesklær og bruk verktøy som er isolert.

Vedlikeholde batteriet

Serviceintervall: én gang månedlig

Fjerne batteriet

⚠ ADVARSEL

Batteripolene eller metallverktøy kan kortslutte mot metallkomponenter og forårsake gnister. Gnistene kan føre til at batterigassene eksploderer, noe som kan forårsake personskade.

- **Når du fjerner eller monterer batteriet, må du passe på at batteripolene ikke berører metalldeler på maskinen.**
- **La ikke metallverktøy kortslutte mellom batteripolene og metalldeler på maskinen.**

⚠ ADVARSEL

Feilaktig frakobling av batterikabler kan skade maskinen og kablene samt forårsake gnister. Gnistene kan føre til at batterigassene eksploderer, noe som kan forårsake personskade.

- **Koble alltid fra den negative (svarte) batterikabelen før du kobler fra den positive (røde) kabelen.**
- **Koble alltid til den positive (røde) batterikabelen før du setter på den negative (svarte) kabelen.**

1. Parker maskinen på en jevn overflate, koble fra knivkontrollbryteren (kraftuttak), og sett på parkeringsbremsen.
2. Før du forlater førerplassen må du slå av motoren, ta ut nøkkelen og vente til alle bevegelige deler står stille.
3. Fjern batteriet, som vist i Figur 66.

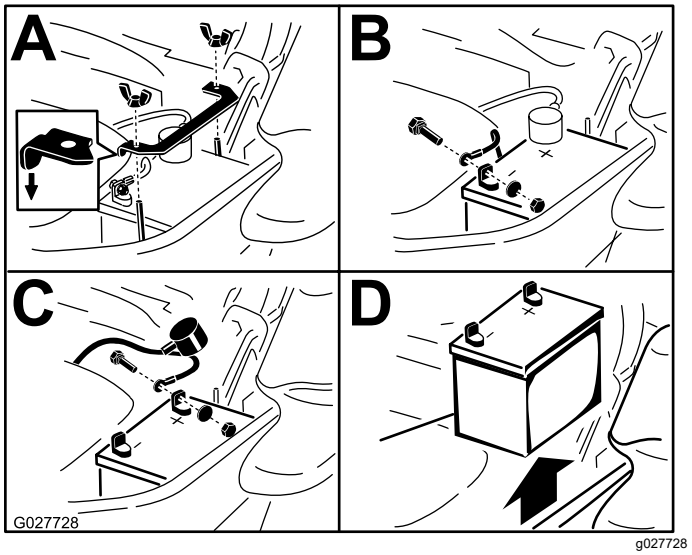

Figur 66

Lade batteriet

⚠ ADVARSEL

Når batteriet lades, utvikles det gasser som kan eksplodere.

Røyk aldri i nærheten av batteriet og hold gnister og åpen ild borte fra batteriet.

Viktig: **Batteriet skal alltid være fulladet (1265 egenvekt). Dette er spesielt viktig for å forhindre at batteriet blir ødelagt når temperaturen er under 0 °C.**

1. Fjern batteriet fra chassiset, se Fjerne batteriet (side 51).
2. Lad opp batteriet i 10 til 15 minutter ved 25 til 30 A, eller i 30 minutter ved 10 A.

   Merk: Batteriet må ikke overopplades.
3. Når batteriet er helt oppladet, kobler du laderen fra strømuttaket, og deretter laderledningene fra batteripolene (Figur 67).
4. Monter batteriet i maskinen og koble til batterikablene, se Installere batteriet (side 52).

   Merk: Kjør ikke maskinen med batteriet frakoblet, da dette kan føre til elektrisk skade.

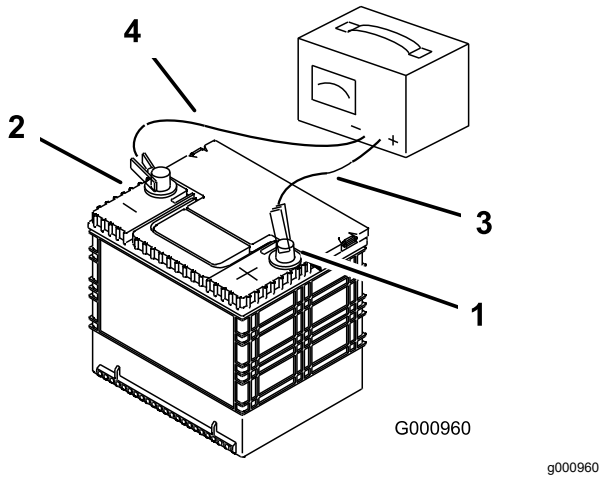

Figur 67

1. Positiv (+) batteripol
2. Negativ (-) batteripol
3. Rød (+) laderledning
4. Svart (-) laderledning

Installere batteriet

Merk: Plasser batteriet med polene vendt bort fra den hydrauliske tanken (Figur 68).

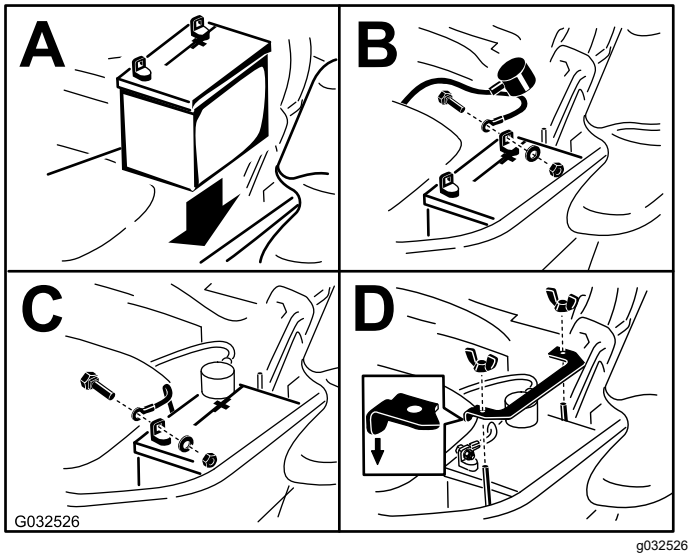

Figur 68

Vedlikeholde sikringene

Det elektriske systemet er beskyttet av sikringer. Dette er vedlikeholdsfritt. Hvis en sikring imidlertid går, kontrollerer du om det er kortslutning i en av ledningene.

Sikringene er plassert på konsollen til høyre for setet (Figur 69).

1. For å bytte sikring, trekk den ut for å fjerne den.
2. Sett inn en ny sikring (Figur 69).

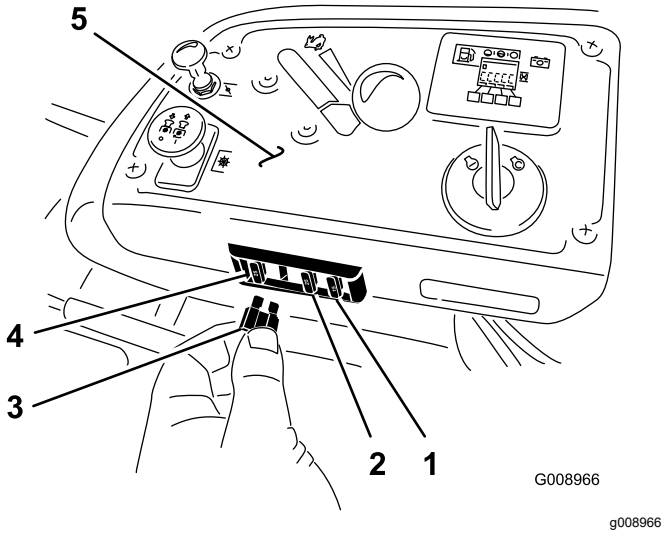

Figur 69

1. Valgfritt tilbehør (15 A)
2. Lading (25 A)
3. Kraftuttak (10 A)
4. Hovedsikring (25 A)
5. Konsoll

Vedlikehold av drivsystem

Kontrollere sikkerhetsbeltet

Serviceintervall: For hver bruk eller daglig

Inspiser sikkerhetsbeltet og se etter slitasje, hakk og at selvopprulleren og spennen fungerer som de skal. Skift ut sikkerhetsbeltet hvis det er skadet.

Kontrollere veltebøyleknottene

Serviceintervall: For hver bruk eller daglig

⚠ ADVARSEL

For å unngå skader eller dødsfall ved velting: Hold veltebøylen i fullt hevet og låst stilling, og bruk sikkerhetsbelte.

Kontroller at setet er godt festet på maskinen.

- Kontroller at både det monterte utstyret og knottene fungerer som de skal.
- Kontroller at knottene låser ordentlig når veltebøylen er i hevet stilling.

  Merk: Den øvre bøylen på veltebøylen må kanskje skyves litt fremover eller trekkes bakover for å få begge knottene til å låse helt (Figur 70 og Figur 71).

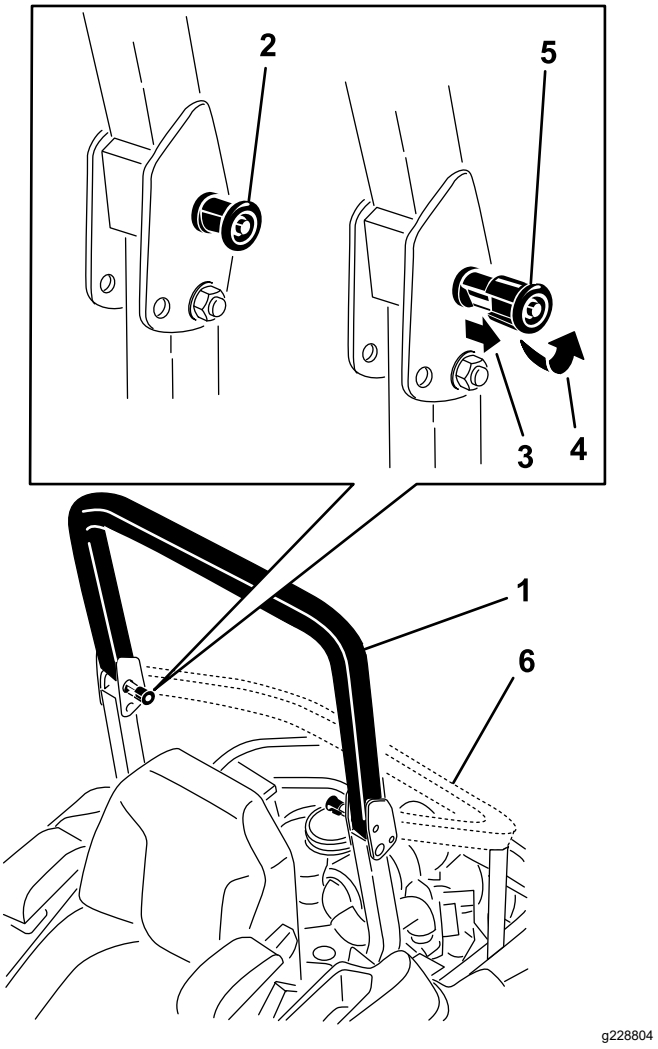

Figur 70

1. Veltebøyle i oppreist stilling
2. Veltebøyleknott i låst stilling
3. Dra ut veltebøyleknotten, og vri den 90 grader.
4. Roter veltebøyleknotten 90 grader.
5. Veltebøyleknott i ulåst stilling
6. Veltebøyle i sammenbrettet stilling

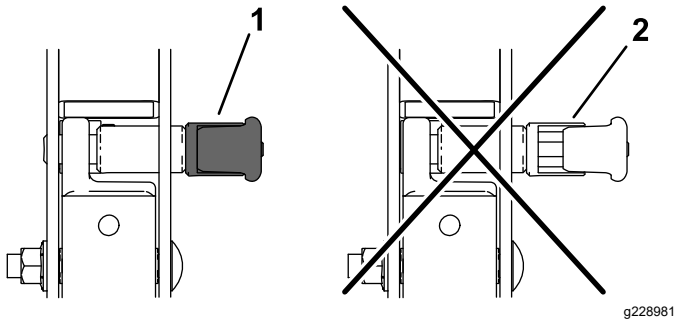

Figur 71

1. Tilkoblet
2. Delvis tilkoblet – ikke bruk med veltebøylen i denne stillingen.

Justere sporingen

1. Koble fra knivkontrollbryteren (kraftuttak).
2. Kjør ut på et åpent, flatt område, og sett bevegelseskontrollspakene i NØYTRAL-LÅST-stillingen.
3. Flytt gassen slik at den står midt mellom stillingene HURTIG og LANGSOM.
4. Flytt begge bevegelseskontrollspakene helt fremover til de begge stopper i T-sporet.
5. Kontroller hvilken vei maskinen trekker.
6. Sett på parkeringsbremsen, slå av motoren, og ta ut nøkkelen.
7. Juster stopplatene etter behov.
   - Hvis maskinen trekker til høyre, må du løsne boltene og justere den venstre stopplaten bakover på det venstre T-sporet til maskinen går rett fremover (Figur 72).
   - Hvis maskinen trekker til venstre, må du løsne boltene og justere den høyre stopplaten bakover på det høyre T-sporet til maskinen går rett fremover (Figur 72).
8. Stram til stopplaten (Figur 72).

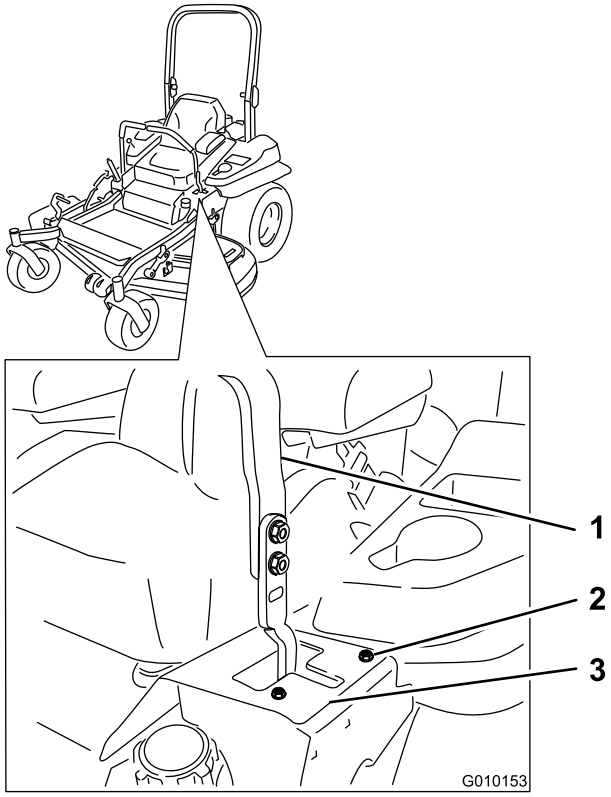

g010153

Figur 72

Venstre kontrollspak vises

1. Kontrollspak
2. Bolt
3. Stopplate

Kontrollere trykket i dekkene

Serviceintervall: Hver 50. driftstime/én gang månedlig (avhengig av hva som kommer først)

Oppretthold et lufttrykk på 0,9 bar i bakhjulene. Forskjellig trykk i hjulene kan føre til ujevn klipping. Sjekk dekkene når de er kalde, for å få en mest mulig nøyaktig avlesning av trykket.

Merk: Forhjulene har delvis luftfylte dekk som ikke trenger justering av lufttrykk.

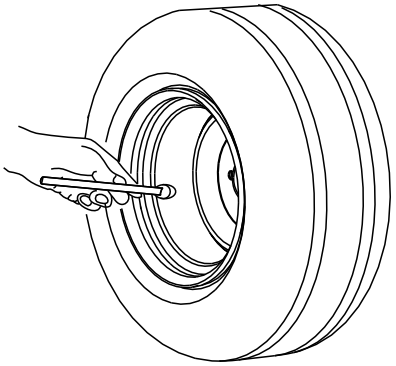

g001055

Figur 73

Kontrollere hjulenes hakemuttere

Kontroller og stram hjulhakemutterne til 122–129 Nm.

Kontrollere hjulnavmutter med riller

Serviceintervall: Etter de 100 første timene
Hver 500. driftstime

Kontroller og stram mutteren med riller til 286–352 Nm.

Merk: Ikke bruk glidemiddel på hjulnavet.

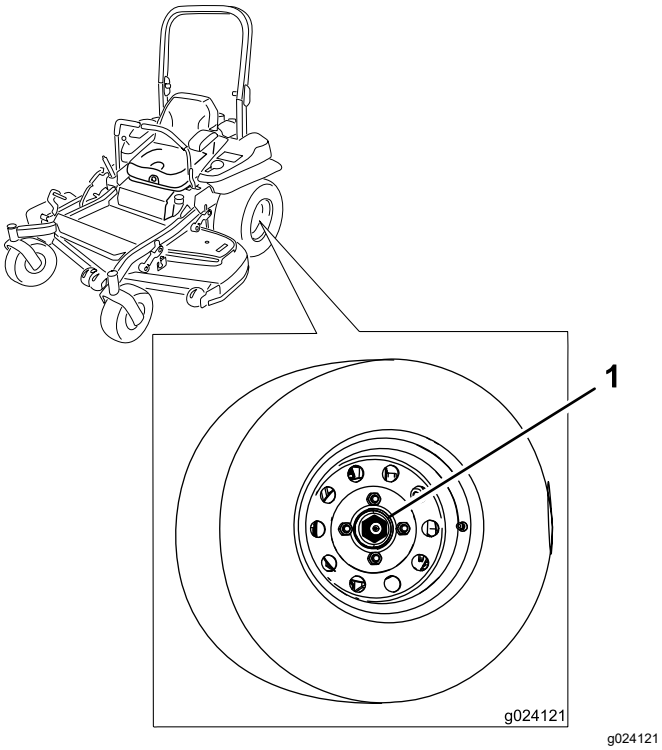

Figur 74

1. Mutter med riller

Justere styrehjulslageret

Serviceintervall: Hver 500. driftstime/Årlig (avhengig av hva som kommer først)

1. Parker maskinen på en jevn overflate, koble fra knivkontrollbryteren (kraftuttak), og sett på parkeringsbremsen.
2. Før du forlater førerplassen må du slå av motoren, ta ut nøkkelen og vente til alle bevegelige deler står stille.
3. Fjern støvhetten fra styringen og trekk til låsemutteren (Figur 75).
4. Trekk til låsemutteren inntil fjærskivene er flate og gå deretter tilbake ¼ omdreining for å stille forbelastningen på lagrene korrekt (Figur 75).

   Viktig: **Påse at fjærskivene er montert korrekt slik det vises i Figur 75.**
5. Sett på støvhetten (Figur 75).

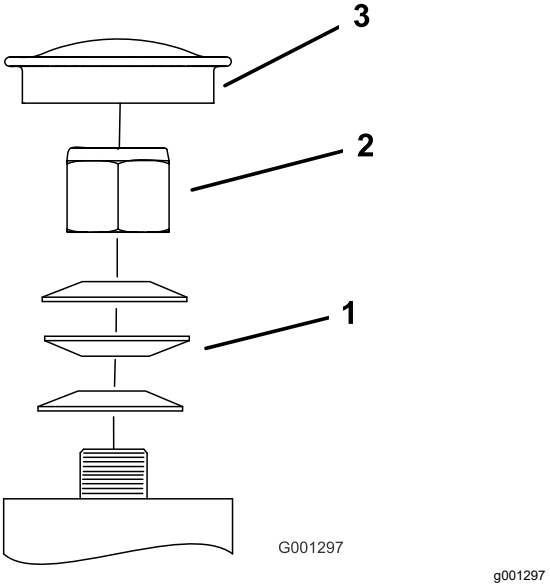

Figur 75

1. Fjærskiver
2. Låsemutter
3. Støvhette

Fjerne clutchmellomlegget

Noen nyere modeller har blitt bygget med clutcher som inneholder en et bremsemellomlegg. Når clutchbremsen er så slitt at clutchen ikke lenger har jevn kontakt, kan du fjerne mellomlegget for å forlenge clutchens levetid.

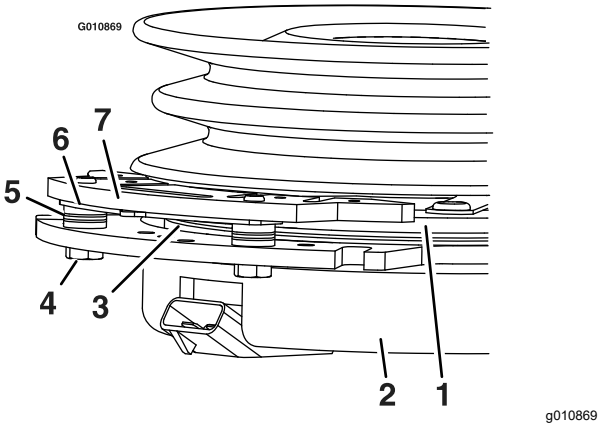

Figur 76

1. Armatur
2. Feltkledning
3. Rotor
4. Bremsemonteringsbolt
5. Bremseavstandsstykke
6. Ny avstand, mellomlegg
7. Bremsestang

1. Parker maskinen på en jevn overflate, koble fra knivkontrollbryteren (kraftuttak), og sett på parkeringsbremsen.
2. Før du forlater førerplassen må du slå av motoren, ta ut nøkkelen og vente til alle bevegelige deler står stille.

3. Bruk en luftkompressor, blås ut rusk fra under bremsestangen og rundt bremseavstandsstykkene (Figur 77).

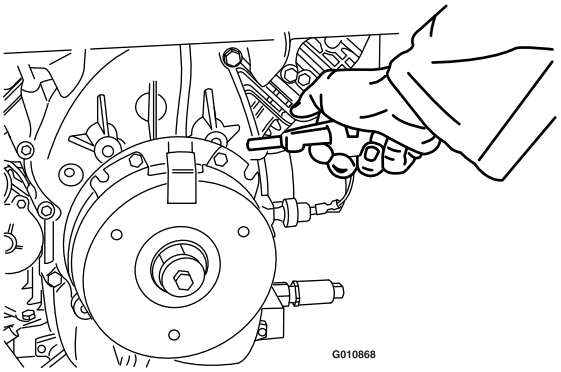

g010868

Figur 77

4. Kontroller tilstanden til ledningene, konnektorene og terminalene til ledningsfastspenneren.

   Merk: Rengjør eller reparer etter behov.

5. Kontroller at det finnes 12 V ved clutchkonnektoren når knivkontrollbryteren (kraftuttaket) er aktivert.

6. Mål avstanden mellom rotoren og armaturen. Hvis avstanden er større enn 1 mm, fortsett med de følgende trinnene:

   A. Løsne begge bremsemonteringsboltene en halv til én full omdreining som vist i Figur 78.

   Merk: Ikke fjern bremsestangen fra feltkledningen/armaturen. Bremsestangen har blitt slitt for å passe til armaturen og må fortsatt passe etter at du har fjernet mellomlegget for å sikre korrekt bremsemoment.

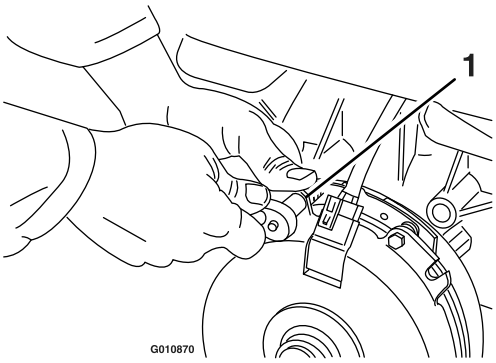

g010870

Figur 78

1. Bremsemonteringsbolt

   B. Bruk nebbtang, eller hendene, og hold tappen og fjern mellomlegget (Figur 79).

   Merk: Ikke kast mellomlegget før clutchen fungerer som den skal.

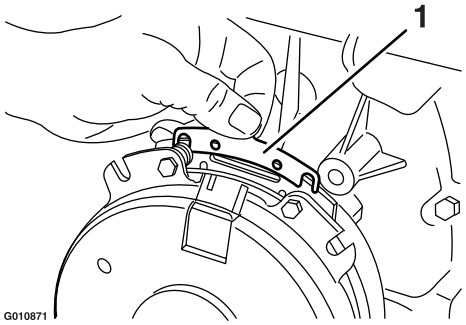

g010871

Figur 79

1. Mellomlegg

   C. Bruk en luftledning til å blåse ut ut ev. rusk fra under bremsestangen og rundt bremseavstandsstykkene.

   D. Trekk hver bolt (M6 x 1) til mellom 12,3 og 13,7 Nm.

   E. Bruk et 0,25 mm tykt følerblad til å bekrefte at det er et mellomrom mellom rotoren og armaturoverflaten på begge sider av bremsestangen, som vist i Figur 80 og Figur 81.

   Merk: På grunn av måten rotoren og armaturoverflaten slites (forhøyninger og fordypninger), kan det være vanskelig å måle korrekt avstand.

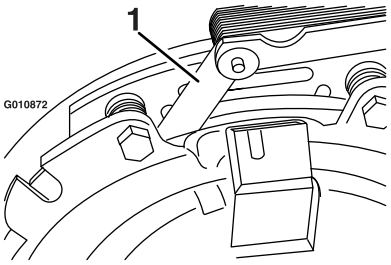

g010872

Figur 80

1. Følerblad

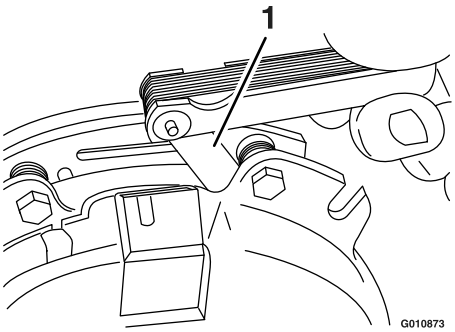

g010873

Figur 81

1. Følerblad

- Hvis avstanden er mindre enn 0,25 mm, skal du montere mellomlegget.
- Hvis det er stort nok mellomrom, fortsett til sikkerhetssjekken i trinn F.

F. Utfør følgende sikkerhetssjekk:

i. Sitt i setet når du starter motoren.

ii. Påse at knivene ikke aktiveres når knivkontrollbryteren (kraftuttaket) er i AV-stilling og clutchen er utkoblet.

Hvis clutchen ikke kobles ut, monter mellomlegget igjen.

iii. Aktiver og deaktiver knivkontrollbryteren (kraftuttaket) ti etterfølgende ganger for å kontrollere at clutchen fungerer som den skal.

Vedlikehold av kjølesystem

Rengjøre motorskjermen og motoroljekjøleren

Serviceintervall: For hver bruk eller daglig

Fjern eventuell oppsamling av gress, smuss eller andre fremmedlegemer fra oljekjøleren og motorskjermen (Figur 82).

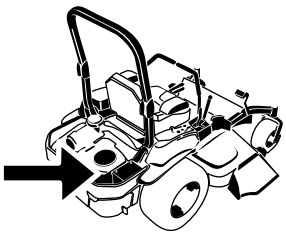

G008804
g008804

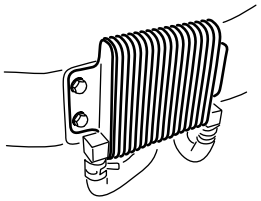

G009191
g009191

Figur 82

Før all bruk må du fjerne eventuell oppsamling av gress, smuss eller andre fremmedlegemer fra motorskjermen. Dette vil bidra til å sørge for tilstrekkelig kjøling av motoren og riktig motorhastighet, og vil redusere muligheten for overoppheting og mekanisk skade på motoren (Figur 79).

Rengjøre motorens kjøleribber og deksler

Serviceintervall: Hver 100. driftstime/Årlig (avhengig av hva som kommer først)

1. Parker maskinen på en jevn overflate, koble fra knivkontrollbryteren (kraftuttak), og sett på parkeringsbremsen.
2. Før du forlater førerplassen må du slå av motoren, ta ut nøkkelen og vente til alle bevegelige deler står stille.
3. Fjern luftinntaksskjermen, tilbakespolingsstarteren og viftehuset (Figur 83).
4. Fjern rusk og gress fra motordelene.
5. Monter luftinntaksskjermen, tilbakespolingsstarteren og viftehuset (Figur 83).

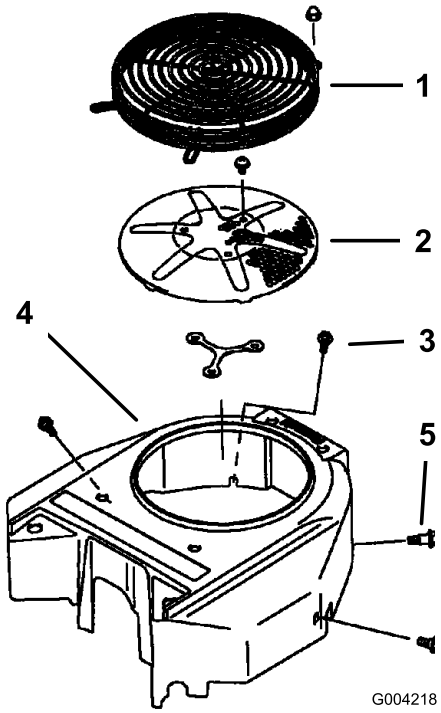

g004218

Figur 83

1. Motorvern
2. Luftinntaksskjerm for motor
3. Bolt
4. Viftehus
5. Skrue

Kontrollere og rengjøre hydraulikkenhetsdekslene

Serviceintervall: For hver bruk eller daglig

1. Parker maskinen på en jevn overflate, koble fra knivkontrollbryteren (kraftuttak), og sett på parkeringsbremsen.
2. Før du forlater førerplassen må du slå av motoren, ta ut nøkkelen og vente til alle bevegelige deler står stille.
3. Flytt setet fremover.
4. Fjern rusk og gress fra hydraulikkenhetsdekslene (Figur 84).
5. Justere setet.

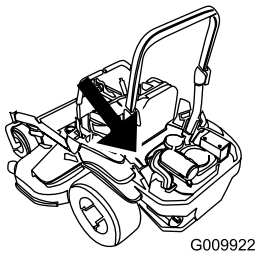

g009922

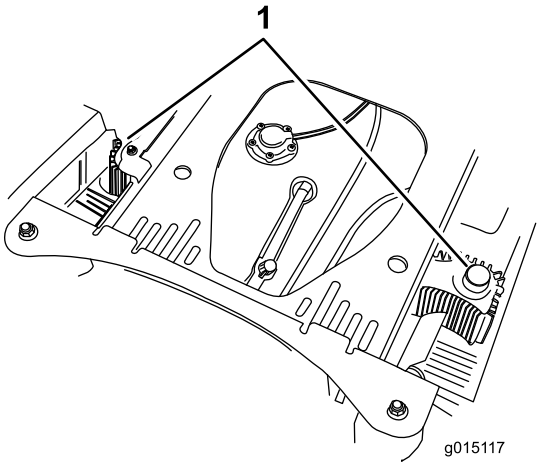

g015117

Figur 84

1. Hydraulikkenhetsdeksler

Vedlikehold av bremser

Justere parkeringsbremsen

Serviceintervall: Etter de 100 første timene

Hver 500. driftstime

Kontroller at parkeringsbremsen er riktig justert. Denne prosedyren må følges etter de første 100 timene eller når en bremsekomponent har blitt fjernet eller skiftet ut.

1. Parker maskinen på en jevn overflate, koble fra knivkontrollbryteren, og sett på parkeringsbremsen.
2. Før du forlater førerplassen må du slå av motoren, ta ut nøkkelen og vente til alle bevegelige deler står stille.
3. Hev maskinens bakende, og støtt den opp med jekkstøtter.
4. Ta av bakhjulene på maskinen.
5. Ta bort alt rusk fra bremseområdet.
6. Frigjør drivhjulene: Se Bruke drivhjulets løseventiler (side 35).
7. Koble fra parkeringsbremsen.
8. Fjern fjærsplittpinnen fra den bakre koblingen og kaliperen (Figur 85).

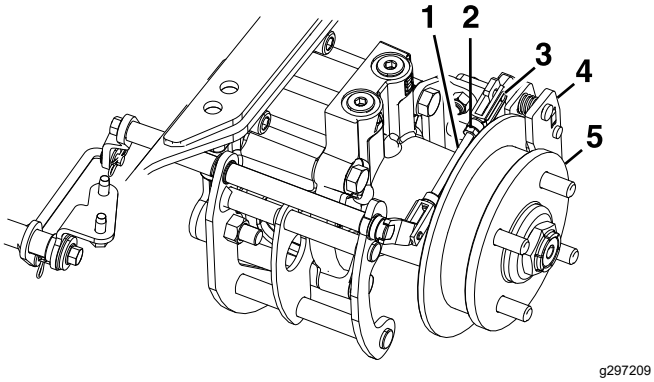

Figur 85

1. Bakre kobling
2. Kontramutter
3. Fjærsplittpinne
4. Kaliper
5. Hjulnav

9. Løsne kontramutteren på den bakre koblingen.
10. Skyv kaliperspaken fremover med fingertrykk til bremseklossen kommer i kontakt med navrotoren.
11. Juster den bakre koblingen til fjærsplittpinnen kan settes inn i hullet i kaliperspaken.

    Merk: For å forlenge koblingen dreier du splittpinnen én omdreining utover.

12. Stram kontramutteren på den bakre koblingen (Figur 85).
13. Sørg for at hjulnavet beveger seg fritt mellom kaliperens bremseklosser.
14. Gjentar trinn 8 til 13 for høyre side.
15. Vri drivhjulets løsehåndtak til driftsstilling. Se Bruke drivhjulets løseventiler (side 35).
16. Sett på bakhjulene, og stram hakemutterne med et moment på 129 Nm.
17. Ta bort jekkstøttene.

Vedlikehold av remmer

Sjekke remmene

Serviceintervall: Hver 50. driftstime

Skift ut remmen hvis den er slitt. Tegn på en slitt rem omfatter kvining mens remmen roterer, knivene sklir ved klipping av gress og slitte kanter, brente merker og sprekker på/i remmen.

Skifte klipperremmen for klippeenheter med sideutslipp

1. Parker maskinen på en jevn overflate, koble fra knivkontrollbryteren (kraftuttak), og sett på parkeringsbremsen.
2. Før du forlater førerplassen må du slå av motoren, ta ut nøkkelen og vente til alle bevegelige deler står stille.
3. Senk gressklipperen til en klippehøyde på 76 mm.
4. Løsne den nedre bolten som fester klippeenhetsforhenget til klippeenheten. Se Frigjøre klippeenhetsforhenget (side 41).
5. Fjern skyddet i platemetall. Se Fjerne skydd i platemetall (side 42).
6. Fjern remdekslene (Figur 86).

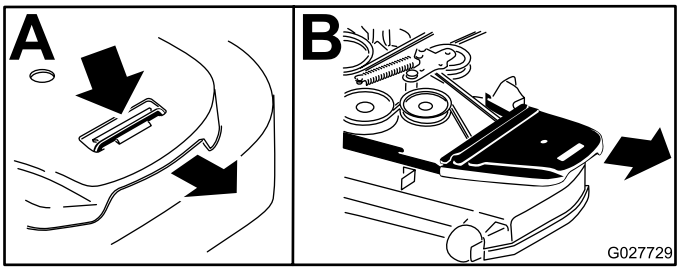

g027729

Figur 86

1. Skyv tappen ned.
2. Fjern remdekslet.

7. Bruk en skralle i det firkantede hullet i lederullarmen for å redusere spenningen på blindfjæren (Figur 87).
8. Ta remmen av remskivene på klippeenheten.
9. Fjern remføreren på den fjærbelastede lederullarmen (Figur 87).
10. Fjern den eksisterende remmen.
11. Monter den nye remmen rundt knivremskivene og clutchremskiven under motoren (Figur 87).

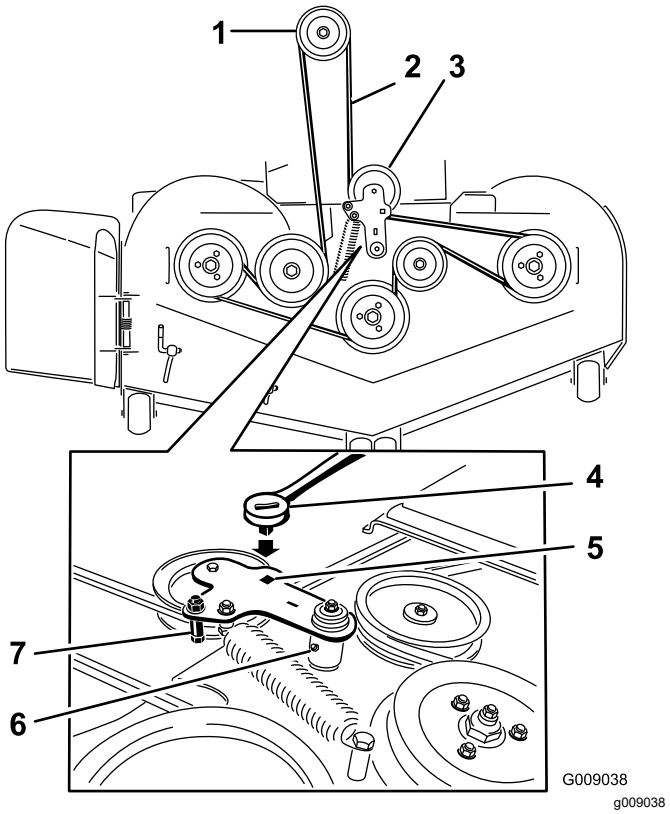

g009038

Figur 87

1. Clutchremskive
2. Gressklipperrem
3. Fjærbelastet lederull
4. Skralle
5. Firkantet hull i lederullarmen for skrallen
6. Lederull-smørenippel
7. Remfører

12. Monter remføreren på lederullarmen (Figur 87).
13. Bruk skrallen i det firkantede hullet for å installere blindfjæren (Figur 87).

    Merk: Pass på at fjærendene er anbrakt i forankringssporene.
14. Monter remdekslene (Figur 88).

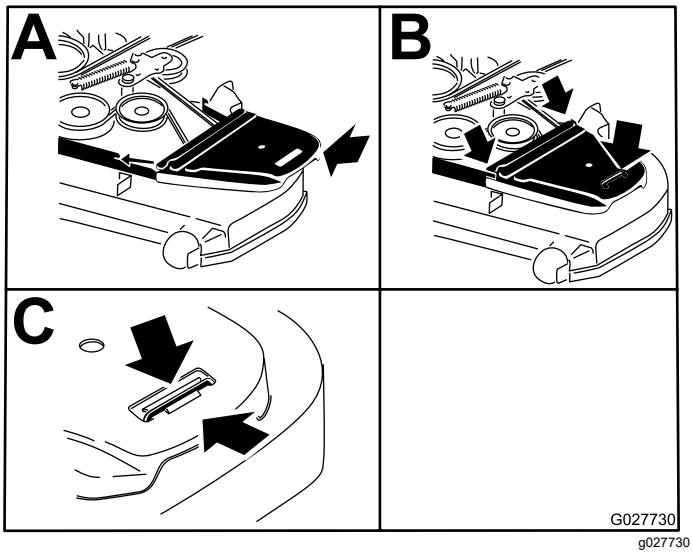

Figur 88

1. Plasser remdekslet.
2. Skyv remdekslet under sideoppsamlerne.
3. Sikre at tappen er under metalloppsamleren.

15. Monter skyddet i platemetall. Se Fjerne skydd i platemetall (side 42).
16. Stram til bolten for klippeenhetsforhenget. Se Frigjøre klippeenhetsforhenget (side 41).

Skifte klipperremmen for klippeenheter med bakutslipp

Skifte remmen som roterer mot urviseren

1. Parker maskinen på en jevn overflate, koble fra knivkontrollbryteren (kraftuttak), og sett på parkeringsbremsen.
2. Før du forlater førerplassen må du slå av motoren, ta ut nøkkelen og vente til alle bevegelige deler står stille.
3. Senk gressklipperen til en klippehøyde på 76 mm.
4. Løft opp gulvpanelet opp for å få tilgang til den midtre remskiven.
5. Fjern remdekslet i plast (Figur 90).
6. Fjern de tre boltene som holder remmens metalldeksel på plass og fjern metalldekselet.

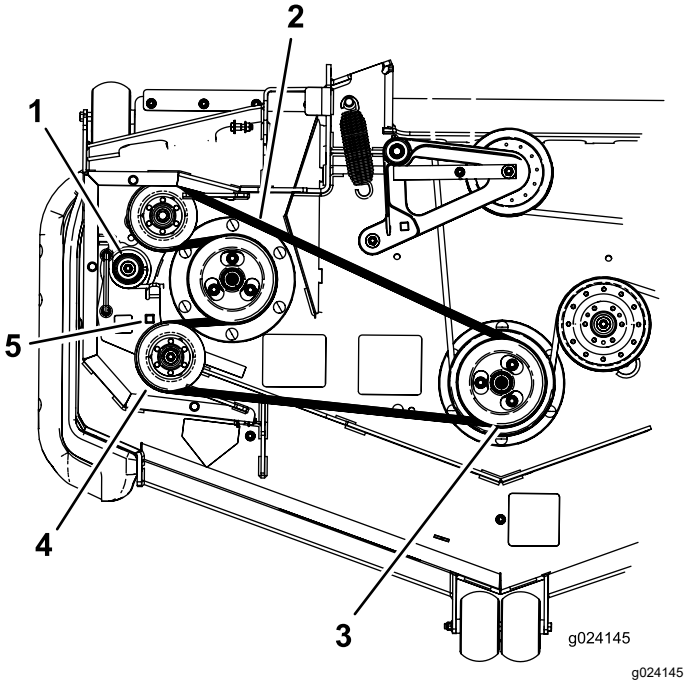

Figur 89

1. Blindfjær
2. Rem som roterer mot urviseren
3. Dobbel remskive
4. Lederull
5. Firkantet hull i lederullarmen for skrallen

7. Bruk en skralle i det firkantede hullet i lederullarmen for å redusere spenningen på blindfjæren (Figur 89).
8. Ta remmen av klippeenhetens remskive (Figur 89).
9. Ta remmen av de gjenværende remskivene (Figur 89).
10. Legg den nye remmen rundt klipperskiven.
11. Bruk skrallen i det firkantede hullet til å frigjøre spenningen i fjæren, og montere den nye remmen rundt lederullene (Figur 89).

Skifte klipperremmen

1. Parker maskinen på en jevn overflate, koble fra knivkontrollbryteren (kraftuttak), og sett på parkeringsbremsen.
2. Før du forlater førerplassen må du slå av motoren, ta ut nøkkelen og vente til alle bevegelige deler står stille.
3. Senk gressklipperen til en klippehøyde på 76 mm.
4. Fjern remdekslene (Figur 90).

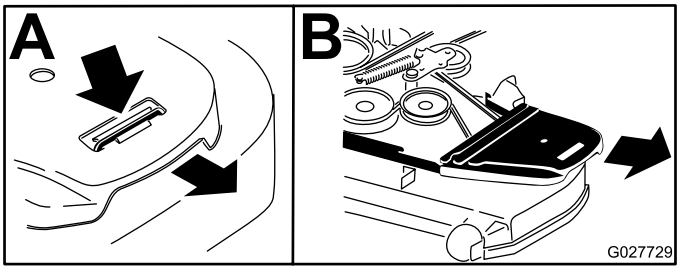

g027729

Figur 90

5. Fjern remmen som roterer mot urviseren. Se Skifte remmen som roterer mot urviseren (side 61).
6. Bruk en skralle i det firkantede hullet i lederullarmen for å redusere spenningen på blindfjæren (Figur 91).
7. Fjern remmen fra remskivene på klippeenheten og clutchremskiven.
8. Monter den nye remmen rundt knivremskivene og clutchremskiven under motoren (Figur 91).

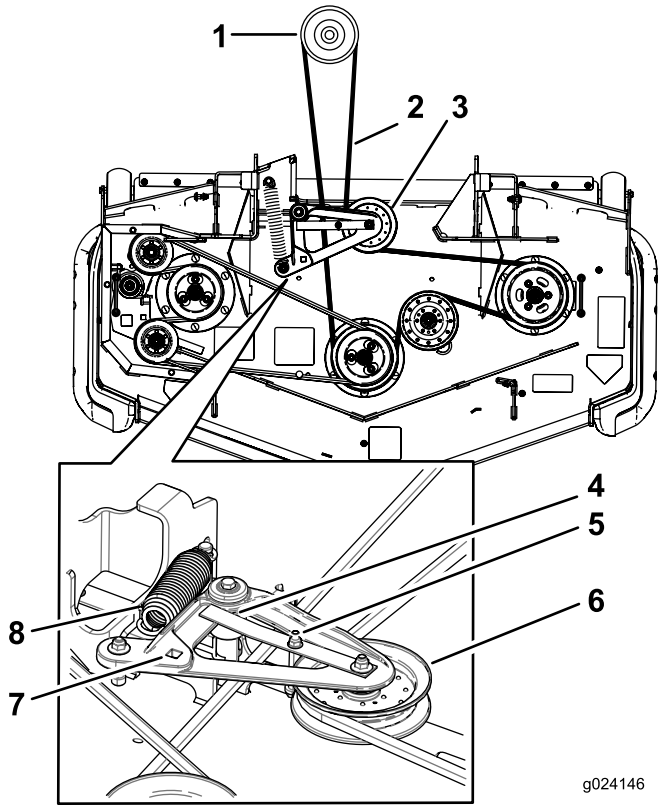

g024146

Figur 91

1. Clutchremskive
2. Gressklipperrem
3. Fjærbelastet lederull
4. Sikre at remføreren slår mot dreienavet.
5. Remfører
6. Fjærbelastet lederull
7. Firkantet hull i lederullarmen for skrallen
8. Fjær

9. Roter og sikre at remføreren slår mot dreienavet (Figur 91).
10. Bruk skrallen i det firkantede hullet og monter remmen rundt den fjærbelastede lederullen (Figur 91). Plasser endene av fjæren i forankringssporene.
11. Monter remdekslene (Figur 92).

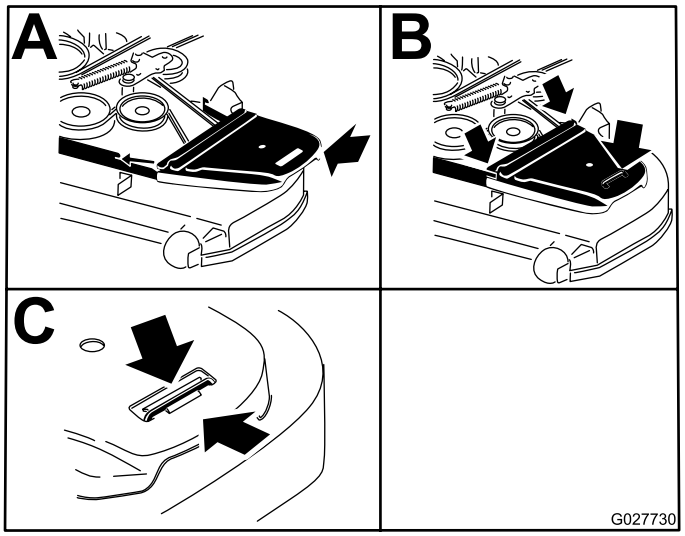

g027730

Figur 92

Skifte den hydrauliske pumpedrivremmen

1. Parker maskinen på en jevn overflate, koble fra knivkontrollbryteren (kraftuttak), og sett på parkeringsbremsen.
2. Før du forlater førerplassen må du slå av motoren, ta ut nøkkelen og vente til alle bevegelige deler står stille.
3. Fjern klipperremmen. Se Skifte klipperremmen for klippeenheter med sideutslipp (side 60) eller Skifte klipperremmen for klippeenheter med bakutslipp (side 61).
4. Løft opp maskinen og støtt den med jekkstøtter (Figur 93).

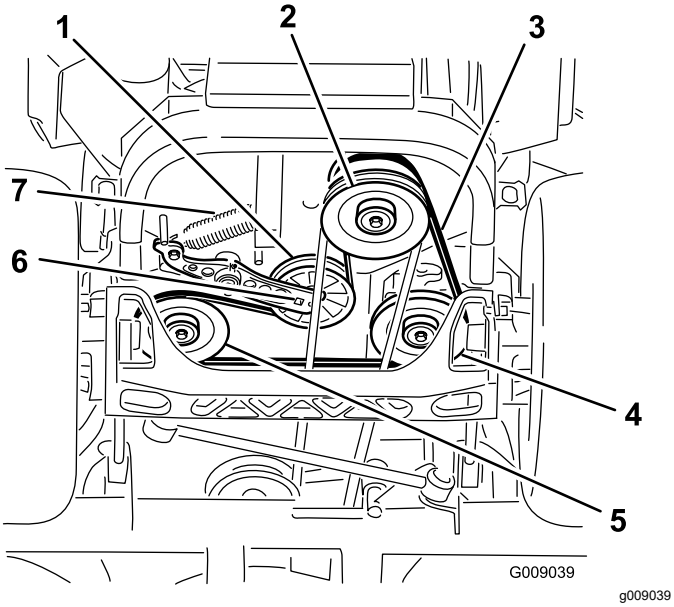

Figur 93

1. Lederull
2. Clutchremskive
3. Pumpedrivrem
4. Høyre hydraulikkpumpe-remskive
5. Venstre hydraulikkpumpe-remskive
6. Firkantet hull i lederullarmen
7. Blindfjær

5. Bruk en skralle i det firkantede hullet i lederullarmen for å fjerne blindfjæren (Figur 93).
6. Hekt fjæren av rammen (Figur 93).
7. Fjern remmen fra hydraulikkenhetens drivremskiver og motorremskiven.
8. Legg den nye remmen rundt motorremskiven og de to drivremskivene.
9. Bruk en skralle i det firkantede hullet i lederullarmen for å montere ledefjæren til rammen (Figur 93).
10. Monter klipperremmen. Se Skifte klipperremmen for klippeenheter med sideutslipp (side 60) eller Skifte klipperremmen for klippeenheter med bakutslipp (side 61).

Vedlikehold av kontrollsystem

Justere kontrollhåndtaks-stillingen

Det er to høydestillinger for kontrollspakene – høy og lav. Fjern boltene for å justere høyden for føreren.

1. Parker maskinen på en jevn overflate, koble fra knivkontrollbryteren (kraftuttak), og sett på parkeringsbremsen.
2. Før du forlater førerplassen må du slå av motoren, ta ut nøkkelen og vente til alle bevegelige deler står stille.
3. Løsne boltene og flensmutrene som er installert i spakene (Figur 94).
4. Innrett foran-til-bak-stilling for spakene ved å bringe dem sammen til NØYTRAL stilling og føre dem til de er innrettet. Stram deretter boltene (Figur 95).

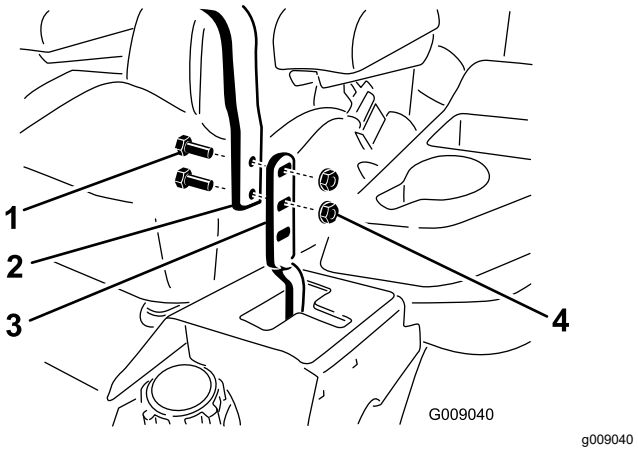

Figur 94

1. Bolt (2)
2. Håndtak
3. Kontrollspak
4. Mutter (2)

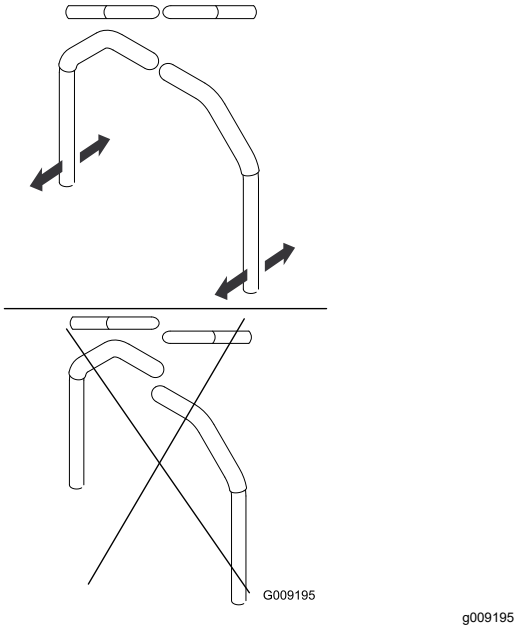

Figur 95

5. Dersom endene på spakene slår mot hverandre, se Justere tapp for bevegelseskontroll – nøytral stilling (side 65).
6. Gjenta for å justere kontrollspakene.

Justere bevegelseskontrolleddene

Pumpekontrolleddene befinner seg på begge sidene av maskinen, under setet. Du kan finjustere ved å dreie på endemutteren med en ½-tommes pipenøkkel, slik at maskinen ikke beveger seg i når den er i nøytral. Det skal kun gjøres justeringer for nøytralstillingen.

⚠ ADVARSEL

Motoren må gå og drivhjulene rotere for at du skal kunne foreta justeringer. Kontakt med bevegelige deler eller varme overflater kan føre til personskade.

Hold fingre, hender og bekledning unna roterende komponenter og varme overflater.

1. Parker maskinen på en jevn overflate, koble fra knivkontrollbryteren (kraftuttaket), flytt bevegelseskontrollspakene til NØYTRAL-låsestilling og sett på parkeringsbremsen.
2. Før du forlater førerplassen må du slå av motoren, ta ut nøkkelen og vente til alle bevegelige deler står stille.
3. Tråkk løftepedalen for klippeenheten, ta ut klippehøydepinnen og senk klippeenheten ned på bakken
4. Hev bakre del av maskinen, og støtt med jekkstøtter (eller tilsvarende støtte) akkurat høyt nok til at drivhjulene kan rotere fritt.
5. Ta vekk den elektriske koblingen fra setesikkerhetsbryteren som er plassert under seteputen.

   Merk: Bryteren er en del av seteenheten.
6. Installer **midlertidig** en kaldstartsledning over terminalene i hovedledningsnettkonnektoren.
7. Start motoren, kjør den på full gass, og koble fra parkeringsbremsen.

   Merk: Påse at parkeringsbremsen er aktivert og at bevegelseskontrollspakene er ute før du starter motoren. Du trenger ikke å være i setet.
8. Kjør maskinen i minst fem minutter med drivspakene satt til full fart forover å få hydraulikktemperaturen opp til driftstemperatur.

   Merk: Bevegelseskontrollspakene må være i nøytral stilling mens du utfører justeringene.
9. Sett bevegelseskontrollspakene i NØYTRAL stilling.
10. Juster lengden på pumpestangen ved å vri på de doble mutrene på stangen i den aktuelle retningen til hjulene kryper noe i revers (Figur 96).

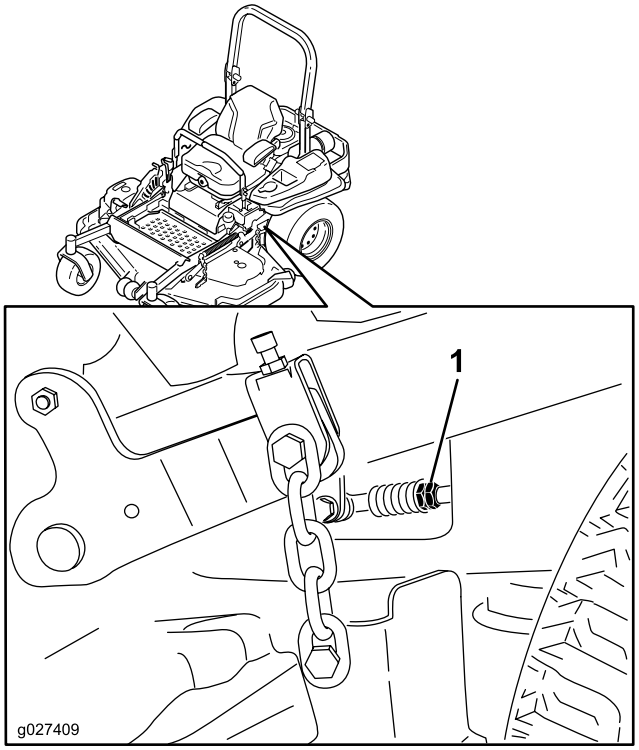

Figur 96

1. Doble mutrer

11. Flytt bevegelseskontrollspakene til REVERS-stillingen og bruk litt lett trykk på

spaken mens du lar reversindikatorfjærene føre spakene tilbake til nøytral stilling.

Merk: Hjulene skal slutte å bevege seg eller krype noe i revers.

12. Slå av maskinen.
13. Fjern kaldstartsledningen fra ledningsnett-konnektoren og koble konnektoren inn i setebryteren.
14. Ta bort jekkstøttene.
15. Hev klippeenheten og sett inn igjen klippehøydepinnen.
16. Kontroller at maskinen ikke beveger seg i fri når parkeringsbremsen er deaktivert.

Justere bevegelseskon-trolldemperen

Du kan justere den øvre dempermonteringsbolten for å oppnå ønsket motstand for bevegelseskontrollspaken. Se Figur 97 for monteringsalternativer.

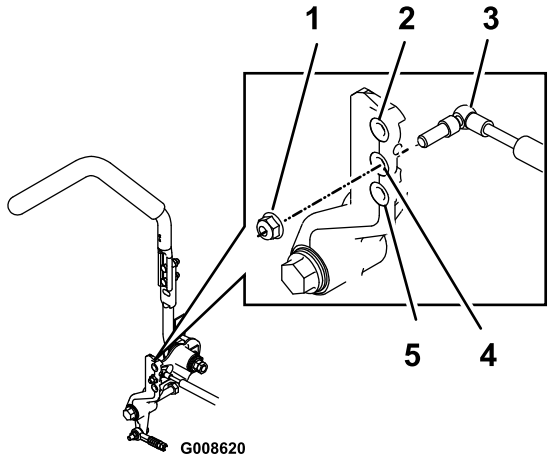

g008620

Figur 97

Høyre bevegelseskontroll vist

1. Trekk til låsemutteren med et moment på 23 Nm. Bolten må stikke ut av enden på låsemutteren etter tilstrammingen.
2. Mest motstand (hardest følelse)
3. Demper
4. Middels motstand (middels følelse)
5. Lavest motstand (mykest følelse)

Justere tapp for bevegelseskontroll – nøytral stilling

Du kan justere flensmutteren for å oppnå den ønskede motstanden når du flytter bevegelseskontrollspaken til NØYTRAL-LÅST-stillingen. Se Figur 98 for å finne justeringsalternativer.

1. Løsne låsemutteren.
2. Stram til eller løsne flensmutteren for å få ønsket følelse.
   - Hvis du ønsker mer motstand, strammer du til flensmutteren.
   - Hvis du ønsker mindre motstand, løsner du flensmutteren.
3. Stram låsemutteren.

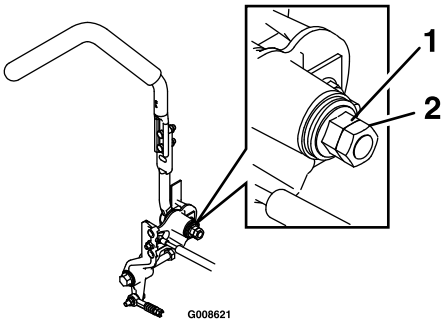

g008621

Figur 98

1. Flensmutter
2. Låsemutter

Vedlikehold av hydraulisk system

Sikkerhet for hydraulikksystem

- Oppsøk legehjelp øyeblikkelig hvis olje kommer i direkte kontakt med huden. Innsprøytet væske må fjernes kirurgisk innen få timer av en lege.
- Kontroller at alle hydraulikkslanger og ledninger er i god stand, og at alle hydrauliske koblinger og beslag er tette, før det hydrauliske systemet settes under trykk.
- Hold kropp og hender borte fra hull eller dyser som sprøyter ut hydraulisk olje under høyt trykk.
- Bruk kartong eller papir til å finne lekkasjer.
- Før du utfører vedlikehold eller reparasjoner på det hydrauliske systemet, må du forsiktig slippe ut alt trykket.

Spesifisering av hydraulikkvæske

Hydraulikkvæsketype: Toro® HYPR-OIL™ 500 hydraulikkvæske eller Mobil® 1 15W-50.

Viktig: **Bruk spesifisert olje. Andre oljer kan skade det hydrauliske systemet.**

Væskekapasitet for hvert hydraulikksystem: 1,5 l per side med filterbytte

Kontrollere hydraulikkoljen

Serviceintervall: Hver 50. driftstime—Kontroller nivået på den hydrauliske væsken.

1. Parker maskinen på en jevn overflate, koble fra knivkontrollbryteren (kraftuttak), og sett på parkeringsbremsen.
2. Før du forlater førerplassen må du slå av motoren, ta ut nøkkelen og vente til alle bevegelige deler står stille.
3. La motoren og hydraulikksystemet få kjøle seg ned i ti minutter.

   Merk: Oljenivået på peilestaven er feil hvis oljen sjekkes når maskinen er varm.
4. Flytt setet fremover.
5. Rengjør området rundt peilepinnene på hydraulikksystembeholderne (Figur 99).
6. Fjern én peilepinne fra hydraulikkbeholderen (Figur 99).
7. Tørk av peilepinnen og sett peilepinnen tilbake i beholderen.
8. Dra ut peilestaven, og se på enden (Figur 99).

   Viktig: **Ikke fyll for mye væske på hydraulikkenhetene, ettersom dette kan forårsake skade. Ikke kjør maskinen hvis hydraulikkvæsken er under påfyllings-merket.**
9. Hvis væskenivået er ved fyll på-merket, hell sakte nok væske i hydraulikkbeholderen til å fylle nivået til full- eller **H**-linjen.
10. Sett peilestaven på plass igjen.
11. Gjenta prosedyren med motsatt peilestav.

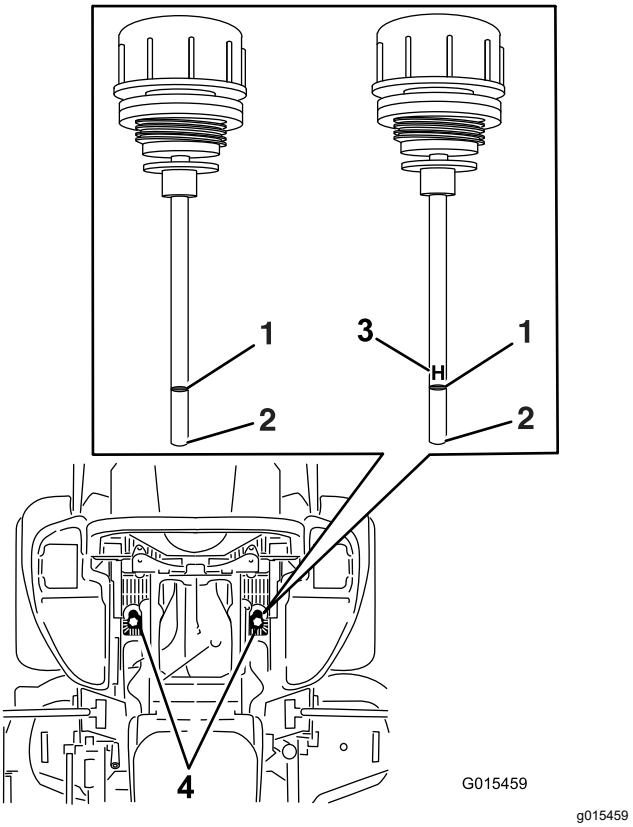

Figur 99

En av peilestavene er brukt i maskinen

1. Full
2. Fyll på
3. **H** – betyr høyt nivå
4. Plassering av peilestav under sete

Skifte hydraulikkvæske og filter

Serviceintervall: Etter de 250 første timene—Skift hydraulikkfiltre og hydraulikkvæske.

Hver 250. driftstime—Etter første skift – skift ut filter og væske i hydraulikksystemet når du bruker Mobil® 1 15W-50-væske. (Skift det ut oftere under skitne og støvete arbeidsforhold)

Hver 500. driftstime—Etter første skift – skift ut filter og væske i hydraulikksystemet når du bruker Toro® HYPR-OIL™ 500-væske. (Skift det ut oftere under skitne og støvete arbeidsforhold)

Filtrene må fjernes for å bytte hydraulikkvæske. Bytt begge samtidig. Se Spesifisering av hydraulikkvæske (side 66) for væskespesifikasjoner.

1. Parker maskinen på en jevn overflate, koble fra knivkontrollbryteren, og sett på parkeringsbremsen.
2. Før du forlater førerplassen må du slå av motoren, ta ut nøkkelen og vente til alle bevegelige deler står stille.
3. Løft opp maskinen og støtt den med jekkstøtter (Figur 100).

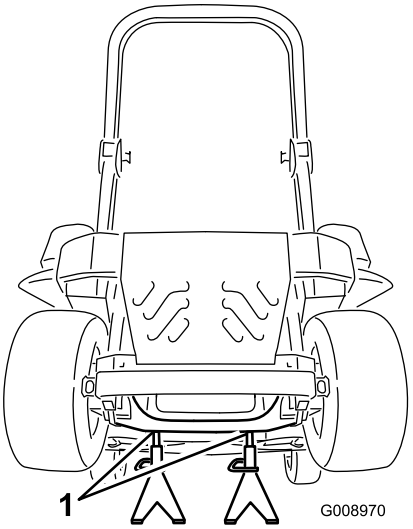

g008970

Figur 100

1. Jekkstøtter

4. Fjern både klipperremmen og pumpedrivremmen. Se Skifte klipperremmen (side 61) og Skifte den hydrauliske pumpedrivremmen (side 62).

   Merk: Dette forhindrer at det kommer væske på remmene.

5. Plasser et tappefat under filteret, fjern det gamle filteret og tørk av overflaten (Figur 101).

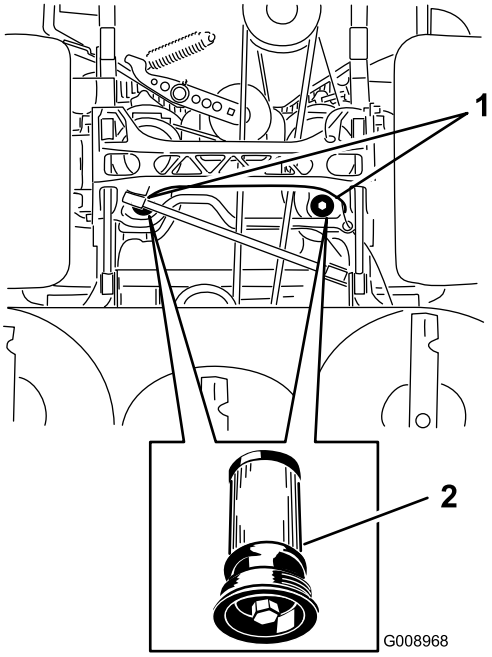

g008968

Figur 101

Maskinen sett nedenfra

1. Filterplasseringer
2. Hydraulisk filter

6. Påfør et tynt lag med hydraulisk væske på gummipakningen på det nye filteret (Figur 101).
7. Sett inn det nye hydraulikkfilteret.
8. Monter pumpedrivremmen og klipperremmen.
9. Ta bort jekkstøttene, og senk maskinen ned (Figur 100).
10. Fyll væske på hydraulikkbeholderen og se etter lekkasjer.
11. Tørk opp væske som eventuelt ble sølt.
12. Start motoren, og la den gå i omtrent to minutter for å blåse luft ut fra systemet.
13. Stopp motoren og kontroller om det finnes lekkasjer.
14. Kontroller væskenivået mens væsken er kald.
15. Fyll på væske i den hydrauliske beholderen hvis det er nødvendig.

    Merk: Ikke fyll på for mye.

Vedlikehold av klippeenhet

Knivsikkerhet

En slitt eller skadet kniv kan brekke, og en del av kniven kan slynges ut mot deg eller andre og føre til alvorlige personskader eller en dødsulykke. Hvis man prøver å reparere en skadet kniv, kan det føre til at produktets sikkerhetssertifisering opphører å gjelde.

- Inspiser knivene regelmessig for slitasje eller skade.
- Vær forsiktig når du kontrollerer knivene. Legg noe rundt knivene eller bruk hansker, og vær svært forsiktig når du håndterer knivene. Bare skift ut eller slip knivene. Du må aldri rette eller sveise dem.
- Vær forsiktig hvis maskinen har flere knivblader, da resten av knivene kan begynne å rotere når det ene knivbladet roteres.

Overhale gressklipperknivene

Sørg for å få best mulig klipperesultat ved å holde knivene skarpe. Det kan være praktisk å ha en ekstra kniv på for mer effektiv sliping og utskifting.

Før du inspiserer eller overhaler knivene

1. Parker maskinen på en jevn overflate, koble fra knivkontrollbryteren (kraftuttak), og sett på parkeringsbremsen.
2. Slå av motoren, ta ut nøkkelen, og koble tennpluggkablene fra tennpluggene.

Inspisere knivene

Serviceintervall: For hver bruk eller daglig

1. Undersøk kniveggene (Figur 102).
2. Hvis kniven er sløv eller hvis det er hakk i den, må den tas av og slipes. Se Slipe knivbladene (side 70).
3. Undersøk knivbladene, spesielt buen.
4. Hvis du finner sprekker, slitasje eller ser at det begynner å dannes spor i denne delen av kniven, må den skiftes ut øyeblikkelig (Figur 102).

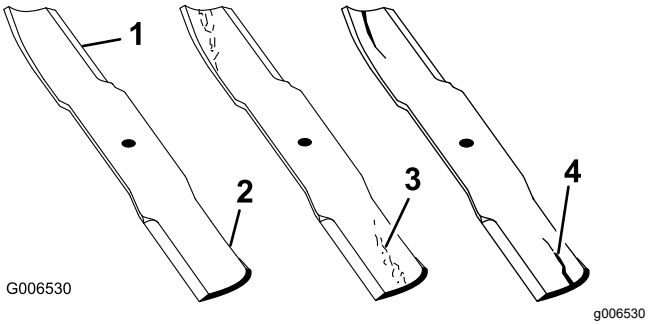

Figur 102

1. Knivegg
2. Knivbue
3. Slitasje/hulldannelse
4. Sprekk

Sjekke om en kniv er bøyd

Merk: Maskinen må stå på en plan overflate for den følgende prosedyren.

1. Hev klippeenheten til høyeste klippehøydeinnstilling.
2. Ta på tykke arbeidshansker eller annet hensiktsmessig håndvern og sakte roter kniven som skal måles, til en stilling som gjør det mulig å måle avstanden mellom kniveggen og den plane overflaten maskinen står på (Figur 103).

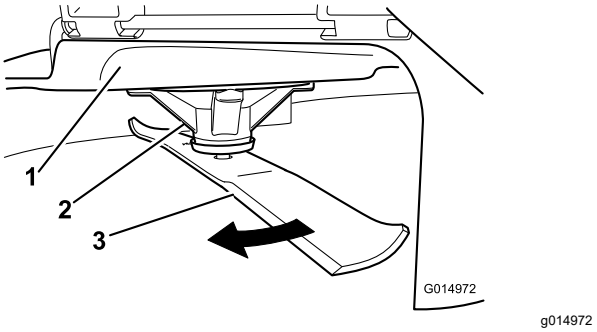

Figur 103

1. Klippeenhet
2. Spindelhus
3. Kniv

3. Mål fra knivtuppen til den flate overflaten (Figur 104).

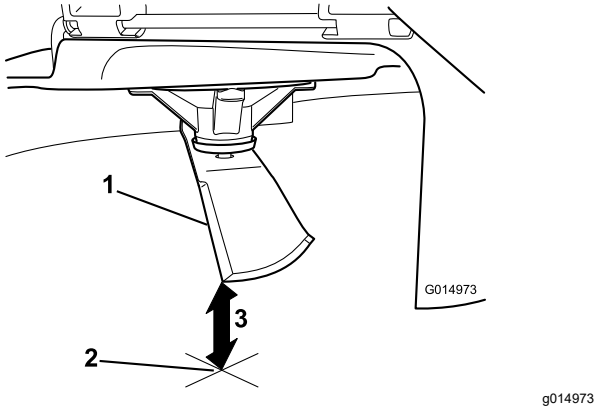

Figur 104

1. Kniv (i stilling for måling)
2. Plan overflate
3. Målt avstand mellom blad og overflate (A)

4. Roter den samme kniven 180 grader så den motsatte kniveggen nå er i samme stilling (Figur 105).

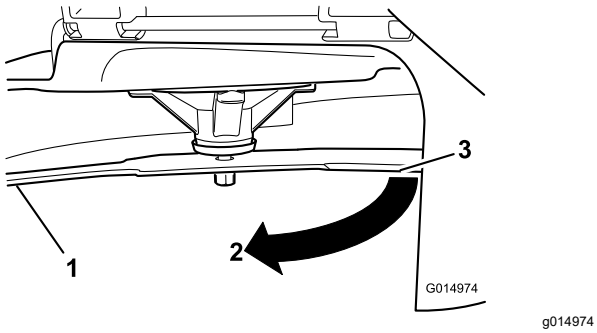

Figur 105

1. Kniv (side som ble målt tidligere)
2. Måling (stilling som ble brukt tidligere)
3. Motsatt side av kniven ble flyttet til målestilling

5. Mål fra knivtuppen til den flate overflaten (Figur 106).

   Merk: Avviket skal ikke være større enn 3 mm.

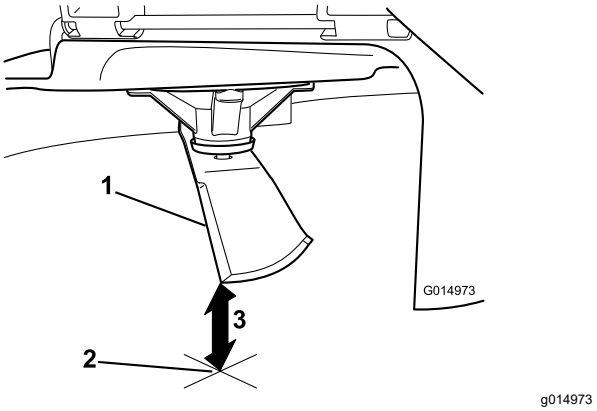

Figur 106

1. Motsatt knivegg (i stilling for måling)
2. Plan overflate
3. Andre målte avstand mellom blad og overflate (B)

   A. Hvis forskjellen mellom A og B er større enn 3 mm, skift ut kniven med en ny, se Fjerne knivbladene (side 69) og Montere knivbladene (side 70).

      Merk: Hvis en bøyd kniv skiftes ut med en ny kniv og forskjellen fortsatt overstiger 3 mm, kan det være at knivspindelen er bøyd. Ta kontakt med en autorisert Toro-forhandler for service.

   B. Hvis avviket er innenfor grensene, fortsett til neste kniv.

6. Gjenta prosedyren for alle knivene.

Fjerne knivbladene

Bytt ut knivene hvis de treffer en hard gjenstand, eller hvis de er ute av balanse eller bøyd.

1. Plasser en skrunøkkel på flaten av spindelakselen, eller hold knivenden ved hjelp av en fille eller en tykt polstret hanske.
2. Fjern knivbolten, hylsen og kniven fra spindelakselen (Figur 107).

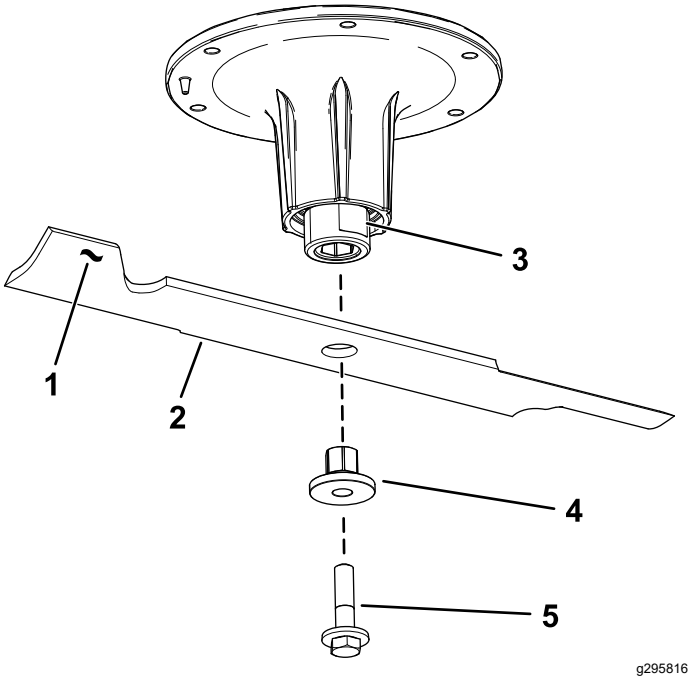

Figur 107

1. Vingeområdet på kniven
2. Kniv
3. Flaten av spindelakselen
4. Hylse
5. Knivbolt

Slipe knivbladene

1. Bruk en fil til å slipe eggen i begge ender av kniven (Figur 108).

   Merk: Oppretthold den opprinnelige vinkelen.

   Merk: Kniven opprettholder balansen hvis like mye materiale fjernes fra begge kniveggene.

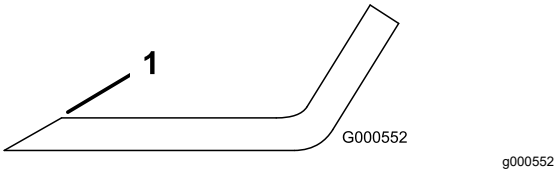

Figur 108

1. Slip kniven i original vinkel.

2. Sjekk knivens balanse ved å legge den på en balanseringsinnretning (Figur 109).

   Merk: Hvis kniven holder seg i horisontal stilling, har den riktig balanse og kan brukes.

   Merk: Hvis kniven ikke er i balanse, filer du bort litt av metallet på enden av vingeområdet (Figur 108).

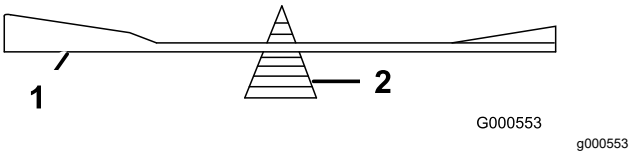

Figur 109

1. Kniv
2. Balanseringsinnretning

3. Fortsett med dette helt til kniven er balansert.

Montere knivbladene

1. Monter hylsen gjennom bladet med hylseflensen på bunnsiden (gressiden) av bladet (Figur 110).

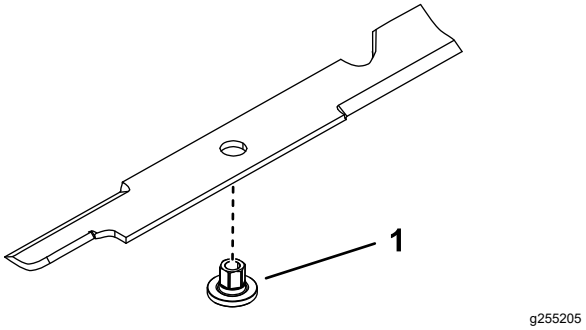

Figur 110

1. Hylse

2. Monter hylse-/bladenheten inn i spindelakselen (Figur 111).

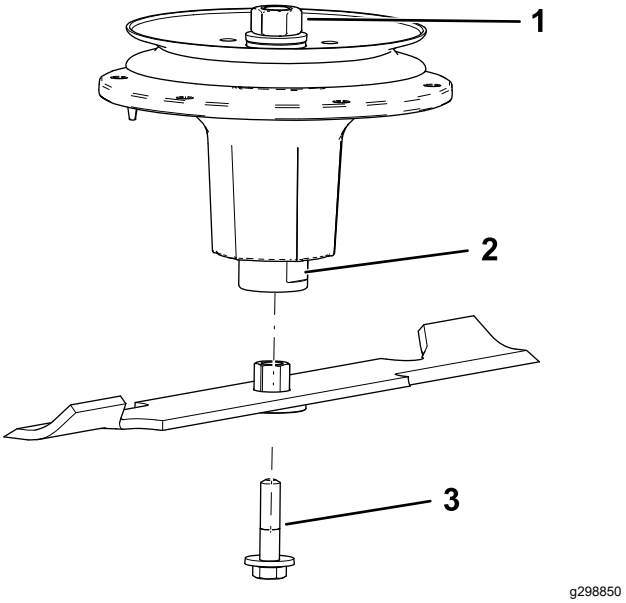

Figur 111

1. Øverste spindelmutter
2. Flaten av spindelakselen
3. Knivbolt

3. Påfør kobberbasert smøremiddel eller smørefett på trådene til knivbolten etter behov for å unngå

fastkjøring. Monter knivbolten, og skru til med fingrene.

4. Plasser en skrunøkkel på flaten til spindelakselen, og trekk til knivbolten med et moment på 75 til 81 Nm.

Rette opp klippeenheten

1. Parker maskinen på en jevn overflate, koble fra knivkontrollbryteren (kraftuttak), og sett på parkeringsbremsen.
2. Før du forlater førerplassen må du slå av motoren, ta ut nøkkelen og vente til alle bevegelige deler står stille.
3. Kontroller dekktrykket for drivhjulene. Se Kontrollere trykket i dekkene (side 54).
4. Sett transportlåsen i låsestilling.
5. Tråkk løftepedalen for klippeenheten helt fremover slik at klippeenheten låses i transportstillingen på 14 cm (Figur 112).

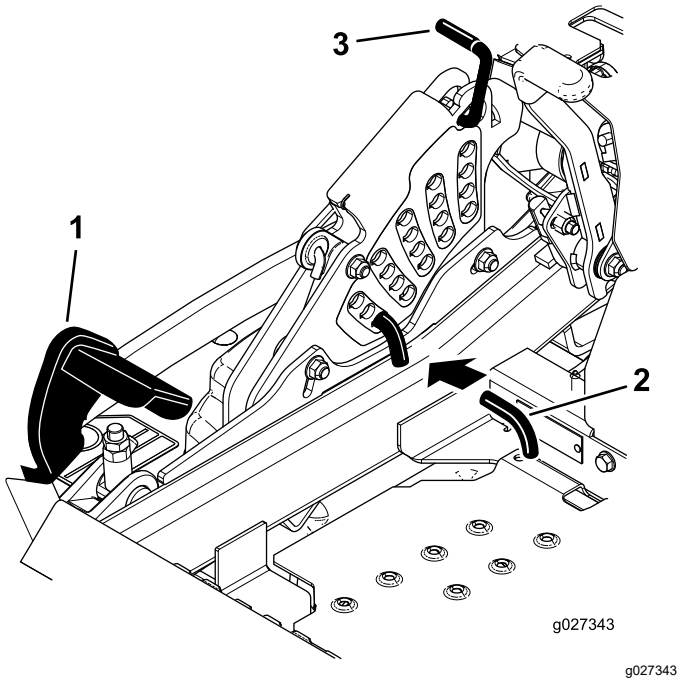

Figur 112

1. Løftepedal for klippeenhet
2. Klippehøydestang
3. Transportlås

6. Sett klippehøydepinnen inn i 76 mm-posisjonen.
7. Frigjør transportlåsen og la klippeenheten senkes ned til klippehøyden.
8. Hev utløpssjakten.
9. Mål fra den jevne overflaten til den fremre tuppen på kniven (posisjon A) på begge sider av klippeenheten, som vist i Figur 113.

Merk: Riktig avstand skal være 7,6 cm.

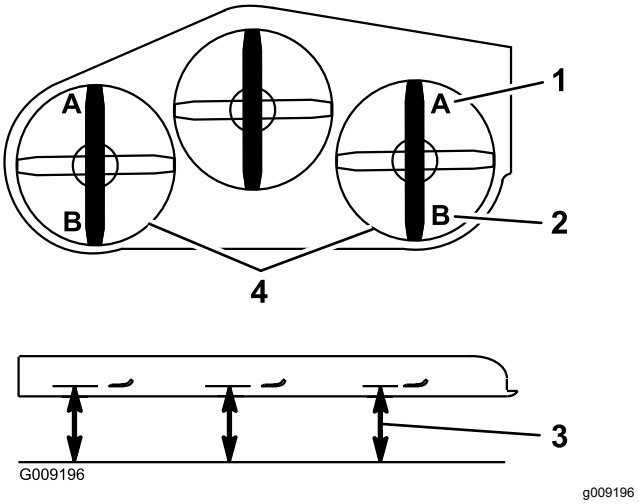

Figur 113

1. 7,6 cm ved stilling A er riktig
2. 8,3 cm ved stilling B er riktig
3. Mål her fra tuppen av kniven til den harde overflaten
4. Mål ved stilling A og B på begge sider

10. Finjuster justeringsmutteren på den fremre klippeenheten ved å vri på den (Figur 114).

    Merk: Hvis du vil øke høyden, vrir du justeringsmutter med urviseren. Hvis du vil redusere høyden, vrir du mot urviseren.

    Merk: Hvis de fremre klippeenhetsleddene ikke har nok justeringsmulighet til å oppnå riktig klippehøyde, kan du bruke ettrinnsjusteringen for å øke justeringsmuligheten.

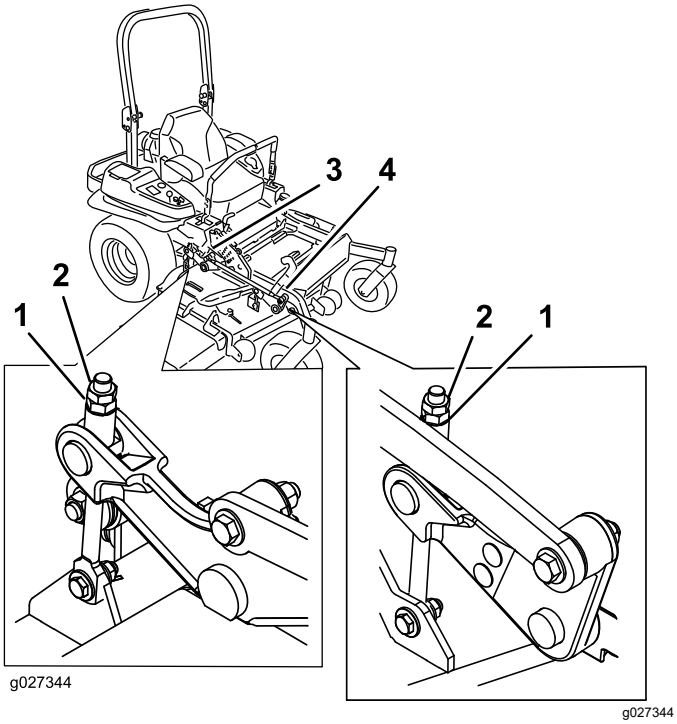

Figur 114

1. Justeringsmutter
2. Låsemutter
3. Justere bakre klippeenhet
4. Justere fremre klippeenhet

11. Hvis du vil justere ettrinnsjusteringsenheten, må du løsne de to boltene nederst på klippehøydeplaten (Figur 115).

    Merk: På maskiner med bakutslipp blir klippeenheten festet i de bakre hullene på fabrikken. Se Figur 116. Bruk de fremre hullene, om nødvendig, for mer justering når klippeenheten nivelleres.

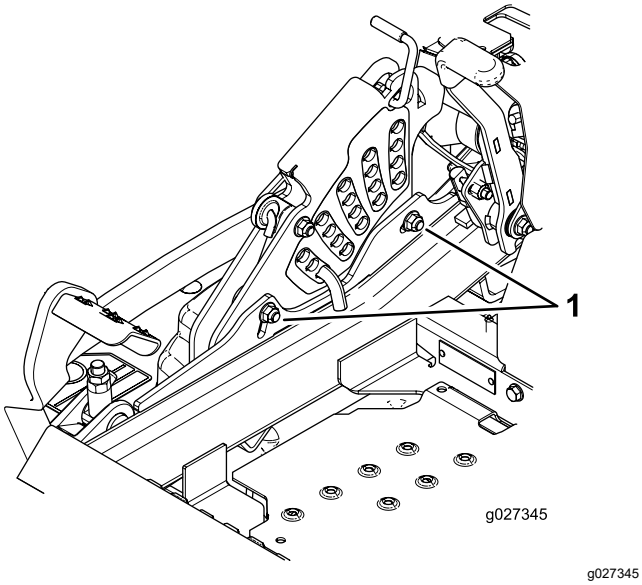

Figur 115

1. Bolter nederst på klippehøydeplaten

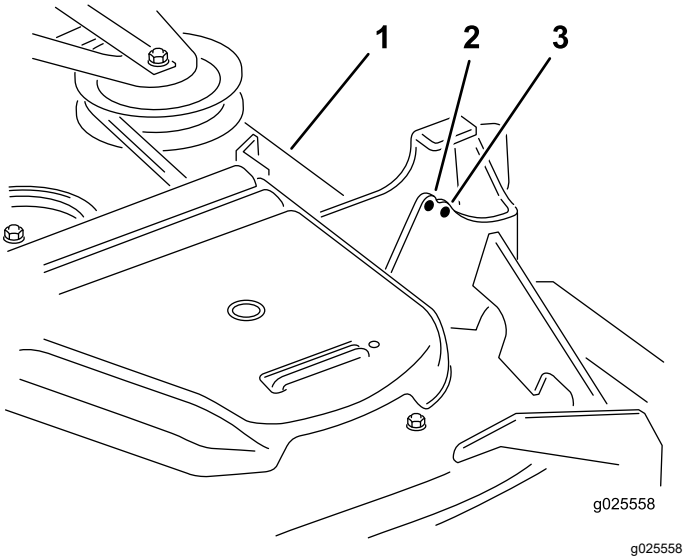

Figur 116

Kun maskiner med bakutslipp

1. Klippeenhet
2. Hull foran
3. Bakre hull

12. Hvis klippeenheten er for lav, kan du stramme til ettrinnsjusteringsbolten ved å vri den med urviseren. Hvis klippeenheten er for høy, kan du løsne ettrinnsjusteringsbolten ved å vri den mot urviseren (Figur 117).

    Merk: Løsne eller stram til ettrinnsjusteringsbolten nok til å flytte klippehøydeplatens monteringsbolter minst ⅓ av den tilgjengelige lengden i sporene. Dette gir litt opp- og nedjusteringsmuligheter for hver av de fire klippeenhetleddene.

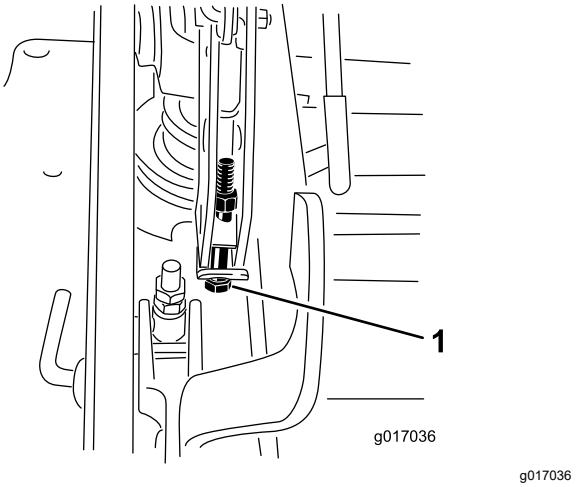

Figur 117

1. Ettrinnsjusteringsbolt

13. Trekk til de to boltene nederst på klippehøydeplaten (Figur 115).

Merk: Vanligvis skal den bakre knivtuppen justeres 6,4 mm høyere enn den fremre.

14. Trekk til de to boltene med et moment på 37–45 N m.
15. Mål fra den jevne overflaten til den bakre tuppen på kniven (posisjon B) på begge sider av klippeenheten, som vist i Figur 113.

    Merk: Riktig avstand skal være 8,3 cm.
16. Finjuster skruejusteringen ved å vri den til 8,3 mm høyde (se Figur 114).

    Hvis du vil øke høyden, vrir du justeringsmutteren med urviseren. Hvis du vil redusere høyden, vrir du mutteren mot urviseren.
17. Mål til alle de fire sidene har riktig høyde.
18. Stram til alle mutterne på klippeenhetens løftearmenheter.
19. Senk utløpssjakten.

Demontere klippeenheten

Før du utfører service på klippeenheten eller fjerner den, må de fjærbelastede løftearmene låses.

⚠ ADVARSEL

Løftearmenhetene for klippeenheten har oppsamlet energi. Hvis du prøver å fjerne klippeenheten uten å frigjøre den oppsamlede energien, kan det forårsake alvorlig personskade eller dødsfall.

Ikke prøv å demontere klippeenheten fra frontrammen uten å låse den oppsamlede energien.

1. Parker maskinen på en jevn overflate, koble fra knivkontrollbryteren (kraftuttak), og sett på parkeringsbremsen.
2. Før du forlater førerplassen må du slå av motoren, ta ut nøkkelen og vente til alle bevegelige deler står stille.
3. Sett klippehøydepinnen inn i 7,6 cm-posisjonen.

   Merk: Dette låser løftearmene for klippeenheten i nedre stilling når klippeenheten er fjernet og den oppsamlede energien i fjæren frigjøres.
4. Fjern remdekslene.
5. Løft opp gulvpanelet og sett en skralle i det firkantede hullet i klippeenhetens lederull (Figur 118 eller Figur 119).
6. Vri klippeenhetens lederull med klokken, løft opp på remføreren (kun på maskiner med bakutslipp) og fjern klipperremmen (Figur 118 eller Figur 119).

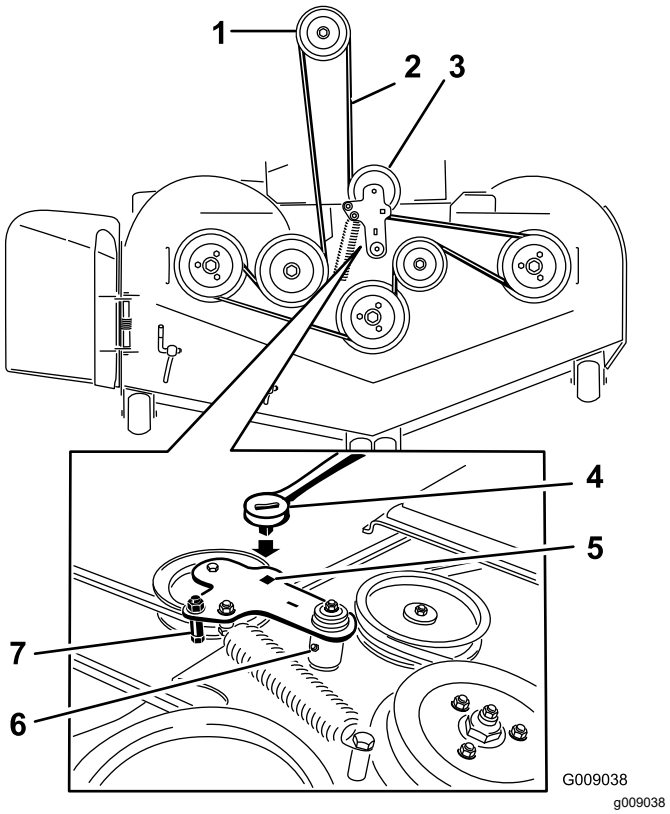

Figur 118

Maskiner med sideutslipp

1. Clutchremskive
2. Gressklipperrem
3. Fjærbelastet lederull
4. Skralle
5. Firkantet hull i lederullarmen for skrallen
6. Smørenippel for lederull
7. Remfører

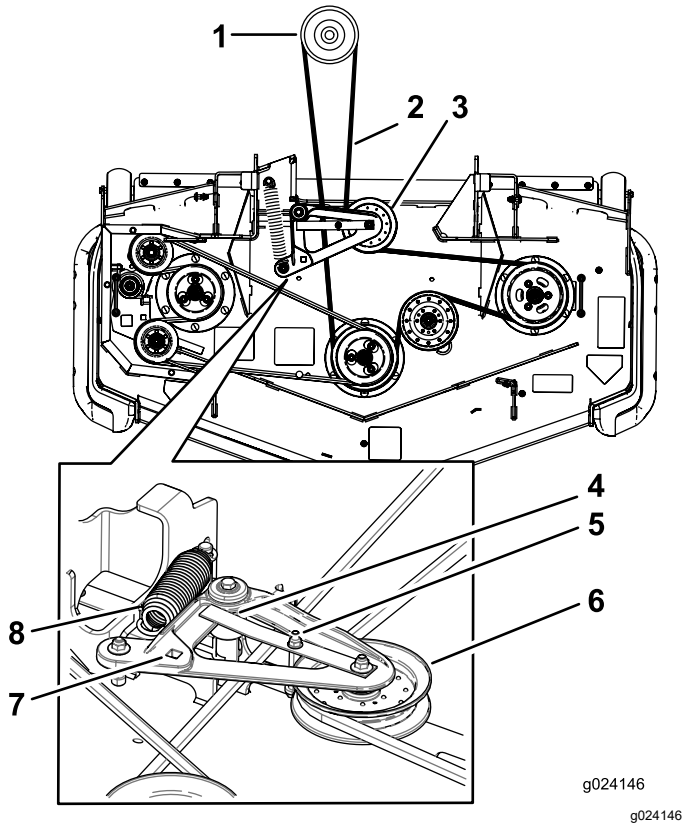

Figur 119

Maskiner med bakutslipp

1. Clutchremskive
2. Gressklipperrem
3. Fjærbelastet lederull
4. Sikre at remføreren slår mot dreienavet.
5. Remfører
6. Fjærbelastet lederull
7. Firkantet hull i lederullarmen for skrallen
8. Fjær

7. Fjern og hold tilbake delene på begge sider av klippeenheten, som vist i Figur 120.

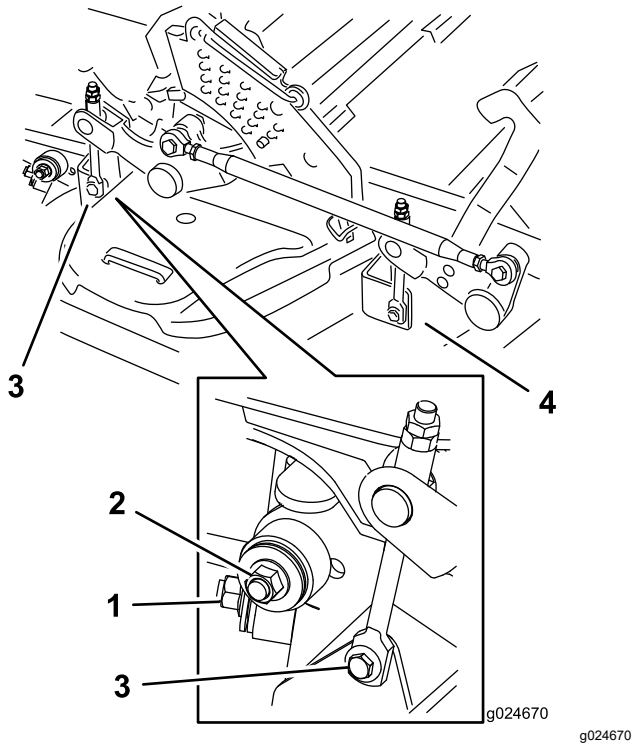

Figur 120

1. Høyre stabilisator
2. Klippeenhetsavstiver (høyre side vises)
3. Fjern skulderbolten og mutteren.
4. Fjern skulderbolten og mutteren.

8. Hev klippeenhetsavstiverne og fest dem i oppreist stilling.
9. Skyv klippeenheten ut til høyre side på maskinen.

Skifte gressavlederen

Kun for maskiner med sideutslipp

⚠ ADVARSEL

En utildekket utslippsåpning kan føre til at maskinen slynger objekter mot deg eller tilskuere, noe som kan resultere i alvorlig skade. Det kan også oppstå kontakt med kniven.

Du må aldri bruke maskinen uten at du har montert en kvernplate, utslippsavleder eller gressoppsamler.

1. Fjern låsemutteren, bolten, fjæren og avstandsstykket som holder avlederen festet til svingbrakettene (Figur 121).
2. Fjern den skadde eller slitte gressavlederen (Figur 121).

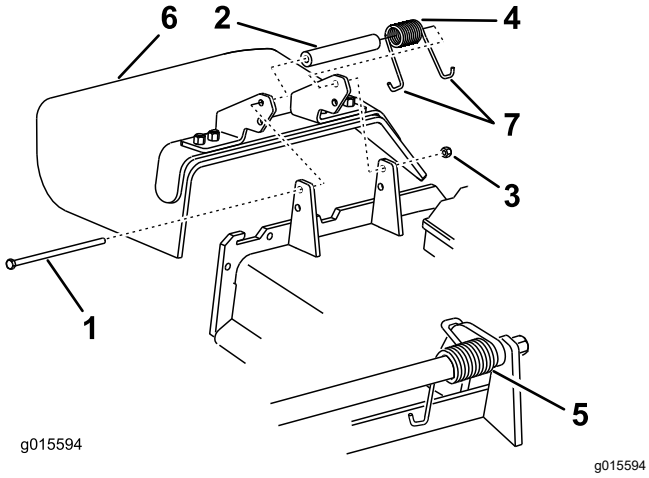

Figur 121

1. Bolt
2. Avstandsstykke
3. Låsemutter
4. Fjær
5. Fjær montert
6. Gressavleder
7. **J**-krokende på fjær

3. Plasser avstandsstykket og fjæren på gressavlederen.
4. Plasser J-krokenden av fjæren bak klippeenhetskanten.

   Merk: Påse at J-krokenden av fjæren er montert bak kanten på klippeenheten før du monterer bolten som vist i Figur 121.
5. Monter bolt og mutter.
6. Plasser én J-krokende rundt gressavlederen (Figur 121).

   Viktig: **Gressavlederen må kunne rotere. Løft avlederen opp til helt åpen stilling og sørg for at den roterer helt til den nederste posisjonen.**

Rengjøring

Rengjøre under klippeenheten

Serviceintervall: For hver bruk eller daglig

1. Parker maskinen på en jevn overflate, koble fra knivkontrollbryteren (kraftuttak), og sett på parkeringsbremsen.
2. Før du forlater førerplassen må du slå av motoren, ta ut nøkkelen og vente til alle bevegelige deler står stille.
3. Hev klippeenheten til TRANSPORT-stillingen.

Rengjøring av opphengsystemet

Kun maskiner med MyRide™-opphengssystem

Serviceintervall: For hver bruk eller daglig

Rengjør opphengssystemet ved hjelp av komprimert luft.

Merk: Ikke rengjør støtdemperenhetene med trykkvann (Figur 122).

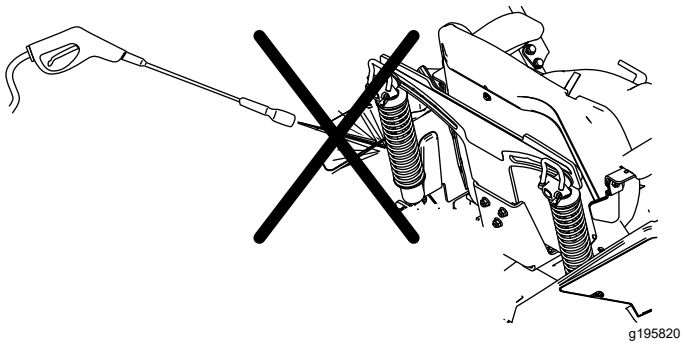

Figur 122

Avhending av avfall

Motorolje, batterier, hydraulikkvæske og motorkjølemiddel er forurensende for miljøet. Avhend disse i henhold til nasjonale eller lokale regelverk.

Lagring

Lagringssikkerhet

- Før du setter maskinen til oppbevaring, må du slå av motoren, ta ut nøkkelen, vente til alle bevegelige deler har stoppet og la maskinen kjøle seg ned.
- Ikke oppbevar maskinen eller drivstoff i nærheten av flammer eller tapp av drivstoff innendørs.
- Ta ut nøkkelen, og oppbevar den på et trygt sted utilgjengelig for barn.

Rengjøring og lagring

1. Koble fra knivkontrollbryteren (kraftuttaket), og aktiver parkeringsbremsen.
2. Før du forlater førerplassen må du slå av motoren, ta ut nøkkelen og vente til alle bevegelige deler står stille.
3. Rengjør hele alle utvendige deler på maskinen for gress, smuss og skitt, spesielt motoren og det hydrauliske systemet. Fjern utvendige gressrester og smuss på motorens sylindertoppribber og viftehus.

   Viktig: **Du kan vaske maskinen med skånsomt vaskemiddel og vann. Maskinen må ikke trykkvaskes. Unngå overdreven bruk av vann, spesielt nær kontrollpanelet, motoren og de hydrauliske pumpene og motorene.**
4. Kontroller at parkeringsbremsen virker. Se Bruke parkeringsbremsen (side 27).
5. Vedlikehold luftrenseren, se Overhale luftrenseren (side 45).
6. Smør maskinen, se Smøring (side 42).
7. Bytte veivhusolje, se Kontrollere motoroljen (side 46).
8. Kontroller trykket i dekkene. Se Kontrollere trykket i dekkene (side 54).
9. Skifte de hydrauliske filtrene. Se Skifte hydraulikkvæske og filter (side 67).
10. Bytt ut batteriet, se Lade batteriet (side 51).
11. Skrap bort oppsamlet gress og skitt fra gressklipperens underside, og spyl den med en hageslange.

    Merk: Kjør maskinen med knivkontrollbryteren (kraftuttak) innkoblet og motoren på høy tomgang i 2 til 5 minutter etter vask.
12. Kontroller knivenes tilstand. Se Overhale gressklipperknivene (side 68).
13. Gjør maskinen klar for oppbevaring når det er flere enn 30 dager til du skal bruke den igjen. Slik gjør du maskinen klar for lagring:

    A. Bland et stabiliserings-/kondisjonerings-middel med petroleumsbase i drivstoffet på tanken. Følg blandingsinstruksjonene fra produsenten av stabiliseringsmiddelet. Stabiliseringsmidler med alkoholbase (etanol eller metanol) må ikke brukes.

    Merk: Et stabiliserings-/kondisjonerings-middel er mest effektivt når det blandes med ferskt drivstoff og brukes til enhver tid.

    B. Kjør motoren i fem minutter for å fordele det behandlede drivstoffet i drivstoffsystemet.

    C. Slå av motoren, la den kjøles ned og tøm drivstofftanken.

    D. Start motoren og kjør den til den stopper.

    E. Drivstoff må kasseres i henhold til lokale forskrifter. Resirkuler drivstoffet i samsvar med lokale forskrifter.

    Viktig: **Ikke oppbevar drivstoff som inneholder stabiliserings-/kondisjoneringsmiddel, lenger enn anbefalt av produsenten av middelet.**
14. Fjern og sjekk tilstanden til tennpluggen(e). Se Overhale tennpluggen(s) (side 48). Når tennpluggen(e) er tatt ut, heller du 30 ml (to spiseskjeer) med motorolje i tennplugghullet. Bruk starteren til å starte motoren og fordele oljen på innsiden av sylinderen. Monter tennpluggen(e). Ikke sett kabelen på tennpluggen(e).
15. Sjekk og stram til alle bolter, mutrer og skruer. Alle skadde eller defekte deler må repareres eller skiftes ut.
16. Reparer alle riper eller avskallinger i lakken. Du kan kjøpe maling hos ditt autoriserte forhandlerverksted.
17. Maskinen må oppbevares rent og tørt i en garasje eller på et lager. Ta nøkkelen ut av tenningen og hold den utenfor barns eller andre uautoriserte brukeres rekkevidde. Legg en presenning over maskinen for å beskytte den og holde den ren.

Feilsøking

Problem	Mulig årsak	Løsning
Startmotoren kjører ikke.	1. Knivkontrollbryteren er innkoblet. 2. Parkeringsbremsen er frakoblet. 3. Kontrollspakene står låst i NØYTRAL, LÅST stilling. 4. Du sitter ikke i førersetet. 5. Batteriet er flatt. 6. De elektriske forbindelsene er korroderte eller løse. 7. En sikring har gått. 8. Et relé eller en bryter er skadd.	1. Koble fra knivkontrollbryteren. 2. Sett på parkeringsbremsen. 3. Flytt bevegelseskontrollspakene utover til NØYTRAL-LÅST-stillingen. 4. Sett deg på setet. 5. Lad opp batteriet. 6. Kontroller at de elektriske forbindelsene har god kontakt. 7. Bytt ut sikringen. 8. Kontakt et autorisert forhandlerverksted.
Motoren vil ikke starte, er vanskelig å starte eller går ikke.	1. Drivstofftanken er tom. 2. Drivstoffavstengningsventilen er stengt. 3. Oljenivået i veivhuset er lavt. 4. Gassen står ikke i riktig stilling. 5. Det er smuss på drivstoffilteret. 6. Det er smuss, vann eller gammel bensin i drivstoffsystemet. 7. Luftrenseren er skitten. 8. Setebryteren fungerer ikke som den skal. 9. De elektriske kontaktene er korroderte, løse eller skadede. 10. Et relé eller en bryter er slitt eller skadet. 11. Tennpluggen er skitten eller avstanden er feil. 12. Tennpluggkabelen er ikke tilkoblet.	1. Fyll drivstofftanken. 2. Åpne drivstoffavstengingsventilen. 3. Tilsett olje til veivhuset. 4. Kontroller at gassen står midtveis mellom stillingene SAKTE og HURTIG. 5. Bytt ut drivstoffilteret. 6. Kontakt et autorisert forhandlerverksted. 7. Rengjør eller bytt ut luftrenserelementet. 8. Sjekk setebryterindikatoren. Skift ut setet om nødvendig. 9. Kontroller at de elektriske forbindelsene har god kontakt. Rengjør kontaktpolene grundig med spesielt rengjøringsmiddel, smør på dielektrisk fett og koble til på nytt. 10. Kontakt et autorisert forhandlerverksted. 11. Juster eller skift ut tennpluggen. 12. Sjekk at tennpluggkabelen sitter godt.
Motoren mister kraft.	1. For stor motorbelastning. 2. Luftrenseren er skitten. 3. Oljenivået i veivhuset er lavt. 4. Kjøleribbene og luftpassasjene over motoren er tilstoppet. 5. Utluftingshullet i drivstofflokket er tilstoppet. 6. Det er smuss på drivstoffilteret. 7. Det finnes smuss, vann eller gammel bensin i drivstoffsystemet.	1. Reduser bakkehastigheten. 2. Rengjør luftrenserelementet. 3. Tilsett olje til veivhuset. 4. Fjern hindringen i kjøleribbene og luftpassasjene. 5. Rengjør eller skift ut drivstofflokket. 6. Bytt ut drivstoffilteret. 7. Kontakt et autorisert forhandlerverksted.
Motoren overopphetes.	1. For stor motorbelastning. 2. Oljenivået i veivhuset er lavt. 3. Kjøleribbene og luftpassasjene under motorviftehuset er tilstoppet. 4. Luftrenseren er skitten. 5. Det er smuss, vann eller gammelt drivstoff i drivstoffsystemet.	1. Reduser bakkehastigheten. 2. Tilsett olje til veivhuset. 3. Fjern hindringen i kjøleribbene og luftpassasjene. 4. Rengjør eller bytt ut luftrenserelementet. 5. Kontakt et autorisert forhandlerverksted

Problem	Mulig årsak	Løsning
Maskinen trekker til høyre eller venstre (når bevegelseskontrollspakene er satt rett fremover).	1. Sporingen må justeres 2. Trykket i drivhjulsdekkene er feil.	1. Juster sporingen. 2. Juster dekktrykket i drivhjulene.
Maskinen kjører ikke.	1. Omløpsventilene er ikke strammet nok til. 2. Pumperemmen er slitt, løs eller ødelagt. 3. Pumperemmen sitter ikke på en av remskivene. 4. Ledefjæren er brukket eller mangler. 5. For lite eller for varm hydrauliskvæske.	1. Stram omløpsventilene. 2. Skift ut remmen. 3. Skift ut remmen. 4. Skift ut fjæren. 5. Fyll på hydraulisk olje, eller la den avkjøles.
Maskinen vibrerer unormalt mye.	1. Gressklipperkniven(e) er bøyd(e) eller ubalansert(e). 2. Knivmonteringsbolten er løs. 3. Monteringsboltene i motoren er løse. 4. En motorremskive, lederull eller knivremskive er løs. 5. Motorremskiven er ødelagt. 6. Knivspindelen er bøyd. 7. Motormonteringen er løs eller utslitt.	1. Monter ny(e) kniv(er). 2. Stram til knivmonteringsbolten. 3. Trekk til monteringsboltene. 4. Stram til den aktuelle skiven. 5. Kontakt et autorisert forhandlerverksted. 6. Kontakt et autorisert forhandlerverksted. 7. Kontakt et autorisert forhandlerverksted.
Klippehøyden er ujevn.	1. Kniven(e) er ikke skarpe. 2. Gressklipperkniven(e) er bøyd(e). 3. Klippeenheten er ikke rettet opp. 4. En antiskalperingsvalse (hvis aktuelt) er ikke riktig justert. 5. Klippeenhetens underside er skitten. 6. Trykket i dekkene er feil. 7. En knivspindel er bøyd.	1. Slip kniven(e). 2. Monter ny(e) gressklipperkniv(er). 3. Rett opp klippeenheten på tvers og på langs. 4. Juster høyden på antiskalperingshjulet. 5. Rengjør klippeenhetens underside. 6. Juster trykket i dekkene. 7. Kontakt et autorisert forhandlerverksted.
Knivene roterer ikke.	1. Klipperremmen er skadet, løs eller ødelagt. 2. Klipperremmen sitter ikke på remskiven. 3. Pumpens drivrem er slitt, løs eller ødelagt. 4. Ledefjæren er brukket eller mangler.	1. Monter en ny klipperrem. 2. Monter klipperbeltet på remskiven og kontroller at lederullen, lederullarmen og fjæren befinner seg i korrekt stilling og fungerer som de skal. 3. Sjekk remstrammingen eller sett på ny rem. 4. Skift ut fjæren.
Clutchen kobles ikke inn.	1. En sikring har gått. 2. Lav spenning ved clutchen. 3. Coilen er skadet. 4. Det er utilstrekkelig strømforsyning. 5. Avstanden mellom rotor og armatur er for stor.	1. Bytt ut sikringen. Kontroller spolemotstand, batterilading, ladesystem og ledningskoblinger og skift ut komponenter om nødvendig. 2. Kontroller spolemotstand, batterilading, ladesystem og ledningskoblinger og skift ut deler om nødvendig. 3. Skift ut clutchen. 4. Reparer eller skift ut clutchledningen eller det elektriske systemet. Rengjør konnektorkontaktene. 5. Fjern mellomlegget eller bytt ut clutchen.

Skjemaer

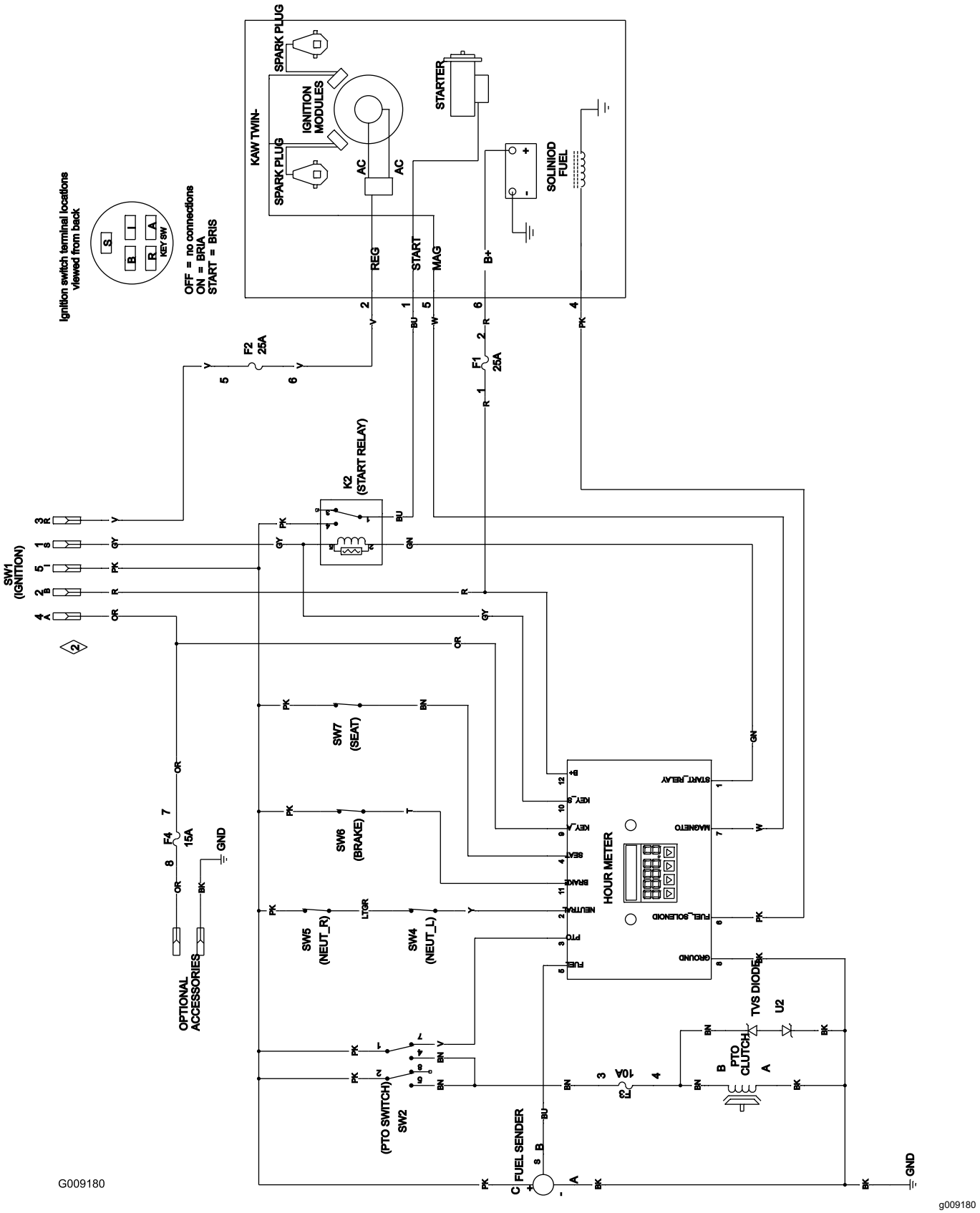

Koblingsskjema (Rev. A)

TORO®

Count on it.