Form No. 3435-848 Rev B

TORO®

Count on it.

Betjeningsvejledning

# Plæneklipper i Z Master® Professional 6000-serien

## med 122 cm, 132 cm eller 152 cm TURBO FORCE®-plæneklipper

**Modelnr. 72902TE—Serienr. 400000000 og derover**
**Modelnr. 72919TE—Serienr. 400000000 og derover**
**Modelnr. 72925TE—Serienr. 400000000 og derover**
**Modelnr. 72942TE—Serienr. 400000000 og derover**
**Modelnr. 72969TE—Serienr. 400000000 og derover**

Registrer dit produkt på www.Toro.com.
Oversættelse af original (DA)

CE

*3435-848* B

Dette produkt overholder alle relevante EU-direktiver. Yderligere oplysninger fås på den separate produktspecifikke overensstemmelseserklæring.

Se de oplysninger fra motorproducenten, som følger med maskinen.

**Nettomotormoment:** Denne maskines brutto- eller nettomotormoment er fastsat af motorfabrikanten på et laboratorium i henhold til Society of Automotive Engineers (SAE) J1940 eller J2723. Som følge af de ændringer, der er foretaget for at overholde diverse sikkerheds-, emissions- og driftskrav, vil det reelle motormomentet på denne plæneklippertype være betydeligt lavere. Se de oplysninger fra motorproducenten, som følger med maskinen.

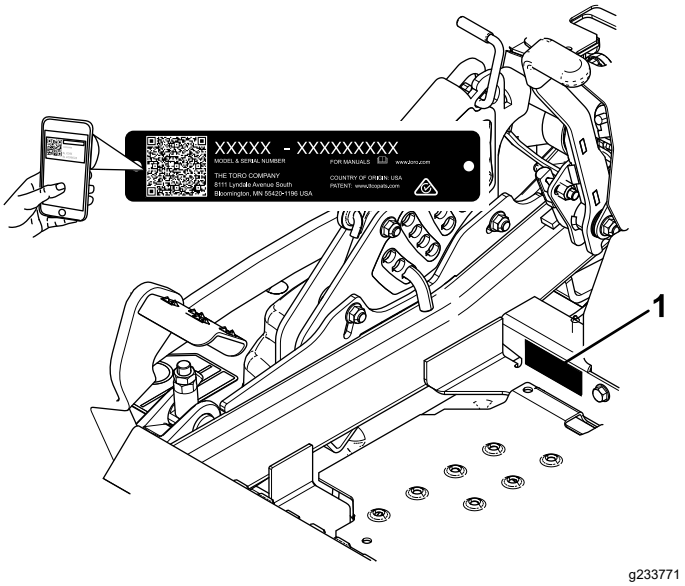


**Figur 1**

1. Model- og serienummerets placering

**Modelnr.** _____

**Serienr.** _____

# Indledning

Denne plænetraktor med roterende skæreknive er beregnet til brug af professionelle, ansatte operatører. Den er primært beregnet til klipning af græs på velholdte plæner på private eller kommercielle ejendomme. Brug af dette produkt til andre formål end den tilsigtede anvendelse kan udsætte dig selv og omkringstående for fare.

Læs denne vejledning omhyggeligt, så du kan lære at betjene og vedligeholde produktet korrekt samt undgå person- og produktskade. Det er dit ansvar at betjene produktet korrekt og sikkert.

Besøg www. Toro.com for at få materialer om produktsikkerhed og oplæring i betjening, oplysninger om tilbehør, hjælp til at finde en forhandler eller for at registrere dit produkt.

Når du har brug for service, originale Toro-dele eller yderligere oplysninger, bedes du kontakte en autoriseret serviceforhandler eller Toros kundeservice samt have produktets model- og serienummer parat. Figur 1 angiver, hvor model- og serienummeret er placeret på produktet. Skriv numrene, hvor der er gjort plads til dette.

***Vigtigt:*** **Du kan scannne QR-koden på serienummermærkaten (hvis udstyret hermed) med din mobilenhed for at tilgå garanti, reservedele og andre produktoplysninger.**

Denne betjeningsvejledning bruger to ord til at fremhæve oplysninger. **Vigtigt** henleder opmærksomheden på særlige mekaniske oplysninger, og **Bemærk** angiver generel information, som det er værd at lægge særligt mærke til.

# Indhold


Sikkerhed ..... 4
Advarselssymbol ..... 4
Generelt om sikkerhed..... 4
Hældningsindikator ..... 5
Sikkerheds- og instruktionsmærkater ..... 6
Produktoversigt ..... 14
Betjeningsanordninger ..... 14
Specifikationer ..... 16
Maskiner med sideudkast ..... 16
Maskiner med bagudkast..... 17
Redskaber/tilbehør ..... 17
Før betjening ..... 17
Sikkerhedshensyn før drift ..... 17
Påfyldning af brændstof..... 19
Udførelse af daglig vedligeholdelse ..... 20
Indkøring af en ny maskine ..... 20
Anvendelse af styrtbøjlesystemet ..... 20
Anvendelse af sikkerhedslåsesystemet ..... 21
Indstilling af sædet..... 22
Løsning af sædet..... 22
Ændring af sædeaffjedringen ..... 23



**© 2020—The Toro® Company**


**8111 Lyndale Avenue South**
**Bloomington, MN 55420**





**Kontakt os på www.Toro.com.**
**Trykt i USA**


**Alle rettigheder forbeholdes**

Justering af de bageste støddæmpere ..... 23
Under betjening ..... 24
Sikkerhed under drift..... 24
Indtag operatørpositionen..... 27
Betjening af parkeringsbremsen ..... 27
Betjening af kontakten til regulering af skæreknivene (kraftudtag) ..... 27
Betjening af gashåndtaget ..... 28
Start af motoren ..... 28
Sluk af motoren ..... 28
Brug af bevægelseshåndtagene ..... 29
Kørsel med maskinen ..... 29
Brug af sideudblæsning ..... 30
Justering af klippehøjden ..... 31
Justering af antiskalperingsruller ..... 32
Justering af gliderne ..... 33
Justering af udblæsningsskærmgrebet ..... 34
Placering af udblæsningsskærmen..... 34
Tip vedrørende betjening ..... 35
Efter betjening ..... 36
Sikkerhed efter drift ..... 36
Brug af brændstofafbryderventilen..... 36
Brug af drivhjulets udløsningsventiler ..... 36
Transport af maskinen ..... 37
Vedligeholdelse ..... 39
Sikkerhed ved vedligeholdelse ..... 39
Skema over anbefalet vedligeholdelse ..... 40
Tiltag forud for vedligeholdelse ..... 41
Brug af Z Stand™ ..... 41
Frigivelse af plæneklipperskjoldets gardin..... 42
Afmontering af plademetalafskærmningen..... 43
Smøring ..... 43
Smøring af maskinen..... 43
Smøring af drejeleddene på plæneklipperens skjoldløft..... 43
Smøring af plæneklipperskjoldet ..... 44
Smøring af styrehjulenes drejeled..... 45
Smøring af styrehjulnavene ..... 45
Motorvedligeholdelse ..... 46
Motorsikkerhed..... 46
Eftersyn af luftfilteret ..... 46
Serviceeftersyn af motorolien ..... 47
Serviceeftersyn af tændrøret/tændrørene..... 49
Kontrol af gnistskærmen..... 50
Vedligeholdelse af brændstofsystem ..... 51
Udskiftning af brændstoffiltrene ..... 51
Serviceeftersyn af brændstoftanken ..... 52
Vedligeholdelse af elektrisk system ..... 52
Elektrisk system – Sikkerhed ..... 52
Serviceeftersyn af batteriet ..... 52
Serviceeftersyn af sikringerne ..... 53
Vedligeholdelse af drivsystem ..... 54
Kontrol af sikkerhedsselen..... 54
Kontrol af styrtbøjlegrebene..... 54
Justering af sporingen ..... 55
Kontrol af dæktrykket..... 56
Kontrol af hjullåsemøtrikkerne ..... 56
Kontrol af hjulnavets møtrik med udskæring ..... 56
Justering af styrehjulets tapleje..... 56
Afmontering af koblingsafstandsstykket..... 57
Vedligeholdelse af kølesystem ..... 59
Rengøring af motorskærmen og motoroliekøleren ..... 59
Rengøring af motorkøleribber og -afskærmninger..... 59
Kontrol og rengøring af hydraulikenhedens afskærmninger..... 60
Vedligeholdelse af bremser ..... 60
Justering af parkeringsbremsen ..... 60
Vedligeholdelse af remme ..... 61
Eftersyn af remmene ..... 61
Udskiftning af plæneklipperremmen på plæneklipperskjolde med sideudkast ..... 61
Udskiftning af plæneklipperremmen på plæneklipperskjolde med bagudkast ..... 62
Udskiftning af den hydrauliske pumpedrivrem..... 64
Vedligeholdelse af betjeningsanordningssystem ..... 65
Justering af styrehåndtagenes position..... 65
Justering af bevægelseshåndtagenes forbindelse ..... 65
Justering af bevægelseskontrollens støddæmper ..... 66
Justering af bevægelseskontrollens drejeled til neutral låseposition..... 67
Vedligeholdelse af hydrauliksystem ..... 68
Hydrauliksystem – Sikkerhed ..... 68
Hydraulikvæskespecifikationer..... 68
Kontrol af hydraulikvæsken ..... 68
Udskiftning af hydraulikvæsken og -filtrene..... 69
Vedligeholdelse af plæneklipperskjoldet..... 70
Skæreknivssikkerhed ..... 70
Serviceeftersyn af skæreknivene..... 70
Nivellering af plæneklipperskjoldet ..... 73
Afmontering af plæneklipperskjoldet..... 75
Udskiftning af græsdeflektoren ..... 76
Rengøring ..... 77
Rengøring under plæneklipperskjoldet ..... 77
Rensning af ophængningssystemet..... 77
Bortskaffelse af affald ..... 77
Opbevaring ..... 78
Sikkerhed i forbindelse med opbevaring ..... 78
Rengøring og opbevaring ..... 78
Fejlfinding ..... 79
Diagrammer ..... 82

# Sikkerhed

Denne maskine er designet i overensstemmelse med EN ISO 5395:2013.

# Advarselssymbol

Dette advarselssymbol (Figur 2) bruges både i denne betjeningsvejledning og på maskinen til at angive vigtige sikkerhedsmeddelelser, som skal iagttages for at undgå ulykker.

Dette symbol betyder: **PAS PÅ! VÆR OPMÆRKSOM! DET HANDLER OM DIN SIKKERHED!**

g000502

**Figur 2**
Advarselssymbol

---

Advarselssymbolet vises over oplysninger, som advarer dig om usikre handlinger eller situationer, og efterfølges af ordet **FARE**, **ADVARSEL** eller **FORSIGTIG**.

**FARE**: Angiver en overhængende farlig situation, som, hvis den ikke undgås, **vil** resultere i dødsfald eller alvorlig personskade.

**ADVARSEL**: Angiver en potentielt farlig situation, som, hvis den ikke undgås, **kan** resultere i dødsfald eller alvorlig personskade.

**FORSIGTIG**: Angiver en potentielt farlig situation, som, hvis den ikke undgås, **kan** medføre mindre eller moderat personskade.

Denne betjeningsvejledning bruger yderligere to ord til at fremhæve oplysninger. **Vigtigt** henleder opmærksomheden på særlige mekaniske oplysninger, og **Bemærk** angiver generel information, som det er værd at lægge særligt mærke til.

# Generelt om sikkerhed

Denne maskine kan afskære hænder og fødder samt udslynge genstande. Toro har udviklet og testet denne plæneklipper med henblik på at tilbyde en forholdsvis sikker service. Imidlertid kan manglende iagttagelse af sikkerhedsanvisningerne medføre kvæstelser eller død.

- Læs, forstå og følg alle anvisninger og advarsler i betjeningsvejledningen og andet uddannelsesmateriale, på maskinen, motoren og redskaberne. Alle operatører og mekanikere bør gennemgå denne uddannelse. Hvis operatøren eller en mekaniker ikke kan læse og forstå det sprog, som betjeningsvejledningen er skrevet på, er det ejerens ansvar at forklare dette materiale for dem. Det er muligt, at der er andre sprog tilgængelige på vores websted.
- Maskinen må kun betjenes af operatører, som er uddannede, ansvarlige og fysisk i stand til at betjene maskinen og er fortrolige med anvisningerne for sikker betjening, betjeningsanordningerne samt sikkerhedsskiltene og -anvisningerne. Lad aldrig børn eller andre, som ikke er uddannede dertil, betjene eller udføre service på udstyret. Vær opmærksom på, at lokale forskrifter kan angive en mindstealder for operatøren.
- Hold altid styrtbøjlen i den fuldt hævede, låste position, og brug sikkerhedsselen.
- Betjen ikke maskinen i nærheden af bratte afsatser, grøfter, volde, vand og andre risikoområder eller på skråninger med en hældning på mere end 15 grader.
- Hold hænder og fødder væk fra bevægelige maskinkomponenter.
- Betjen aldrig maskinen med beskadigede værn, afskærmninger eller dæksler. Sørg altid for, at sikkerhedsværn, afskærmninger, kontakter og andre enheder er monterede og er i god driftsmæssig stand.
- Stop maskinen, sluk for motoren, og tag nøglen ud, før maskinen efterses, fyldes med brændstof eller renses for tilstopninger.

# Hældningsindikator

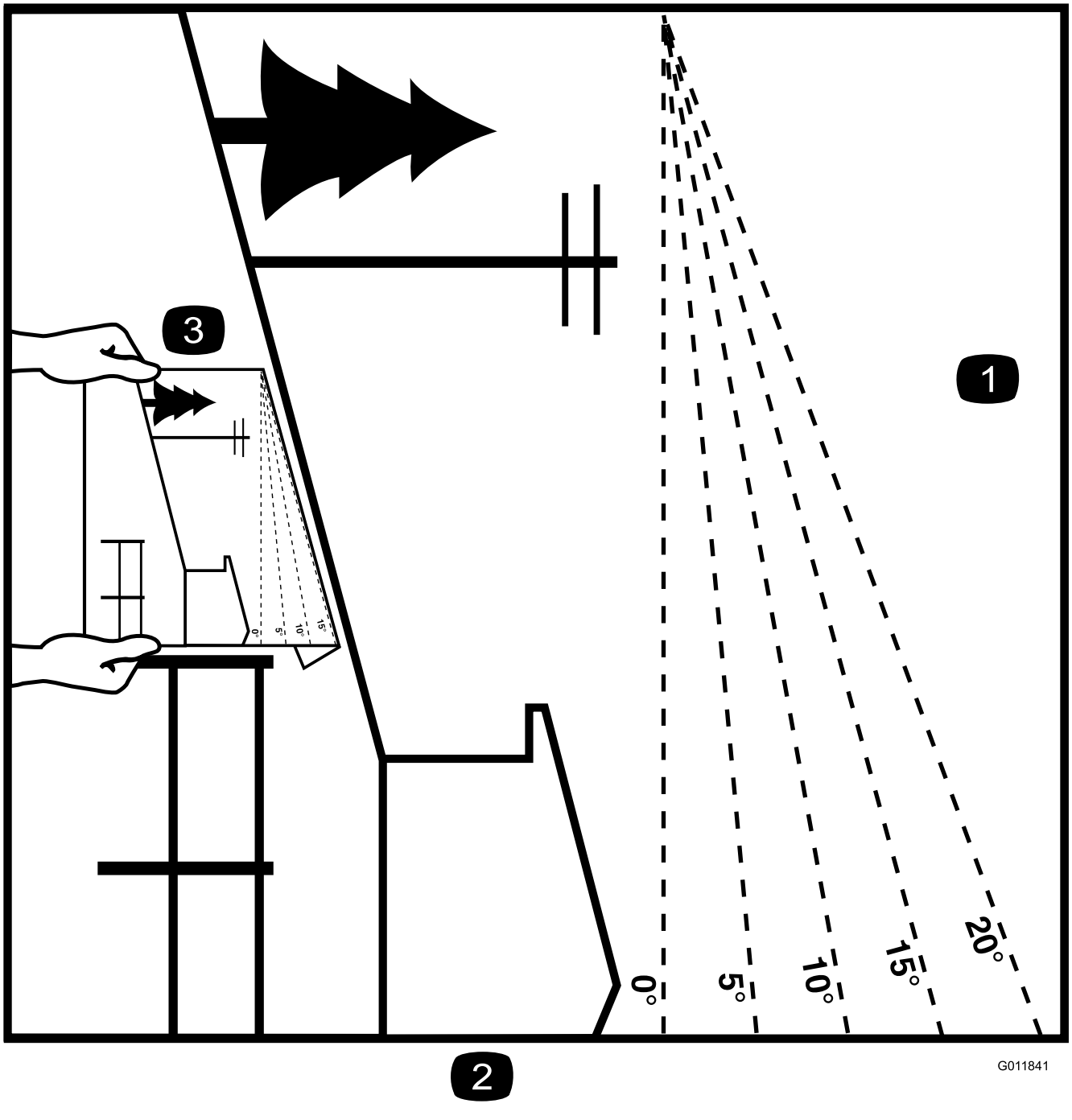


**Figur 3**

Du kan kopiere denne side til personlig brug.

1. Den maksimale hældning, som maskinen kan arbejde på, er **15 grader**. Brug hældningsoversigten til at bestemme bakkers hældningsgrad før arbejde med maskinen. **Betjen aldrig maskinen på skråninger med større hældning end 15 grader.** Fold langs den relevante streg, så det passer til den anbefalede hældning.
2. Ret denne kant ind efter en lodret overflade (træ, bygning, hegnspæl osv.).
3. Eksempel på sammenligning af hældning med foldet kant

# Sikkerheds- og instruktionsmærkater

Sikkerheds- og instruktionsmærkaterne kan nemt ses af operatøren og er placeret tæt på potentielle risikoområder. Beskadigede eller bortkomne mærkater skal udskiftes.

**Batterisymboler**

Nogle af eller alle disse symboler findes på batteriet.

1. Eksplosionsfare
2. Ingen ild, åben flamme eller rygning
3. Kaustisk væske/fare for kemisk forbrænding
4. Bær beskyttelsesbriller.
5. Læs *betjeningsvejledningen*.
6. Hold omkringstående væk fra batteriet.
7. Bær beskyttelsesbriller; eksplosive gasser kan forårsage blindhed og andre personskader.
8. Batterisyre kan forårsage blindhed og alvorlige forbrændinger.
9. Skyl omgående øjnene med vand, og søg hurtigt læge.
10. Indeholder bly; må ikke kasseres

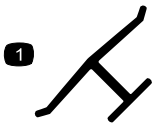


**Producentens mærke**

1. Dette mærke angiver, at skærekniven er identificeret som en reservedel fra den originale maskines producent.

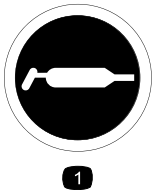


**58-6520**

1. Fedt

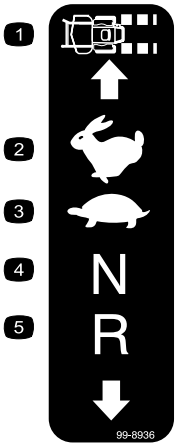


**99-8936**

1. Kørehastighed
2. Hurtig
3. Langsom
4. Neutral
5. Bakgear

**106-2655**

1. Advarsel – rør ikke ved og gå ikke hen til remme i bevægelse. Tag nøglen ud, og læs vejledningerne, før der foretages service eller vedligeholdelse.

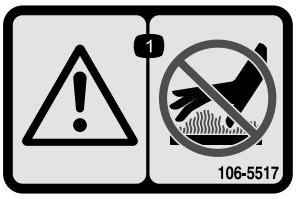


**106-5517**

1. Advarsel – rør ikke ved den varme overflade.

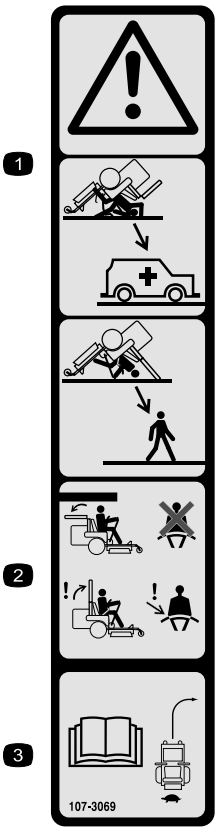


decal107-3069

**107-3069**

1. Advarsel – styrtbøjlen beskytter dig ikke, når den er slået ned.
2. For at undgå personskade eller dødsfald som følge af en vælteulykke skal styrtbøjlen holdes i hævet og låst position, og sikkerhedsselen skal være spændt. Sænk kun styrtbøjlen, når det er absolut nødvendigt, og spænd ikke sikkerhedsselen, når styrtbøjlen er nede.
3. Læs *betjeningsvejledningen*, og kør langsomt og forsigtigt.

---

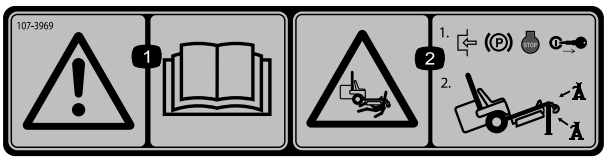


decal107-3969

**107-3969**

1. Advarsel – læs *betjeningsvejledningen*.
2. Risiko for knusning, plæneklipper – aktiver parkeringsbremsen, sluk motoren, og fjern nøglen, før der arbejdes under plæneklipperen.

---

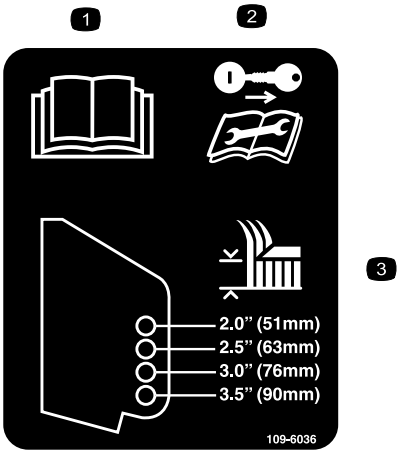


decal109-6036

**109-6036**

Kun maskiner med bagudkast

1. Læs *betjeningsvejledningen*.
2. Tag nøglen ud, og læs vejledningerne, før der foretages eftersyn eller vedligeholdelsesarbejde.
3. Klippehøjde

---

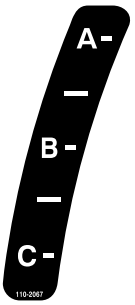


decal110-2067

**110-2067**

---

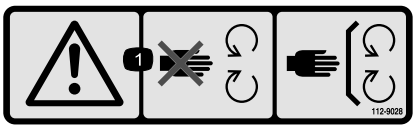


decal112-9028

**112-9028**

1. Advarsel – hold afstand til bevægelige dele, og bevar alle afskærmninger på plads.

---

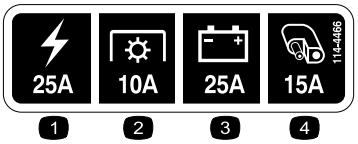


decal114-4466

**114-4466**

1. Hovedsikring, 25 A
2. Kraftudtag, 10 A
3. Opladning, 25 A
4. Hjælpesystem, 15 A

---

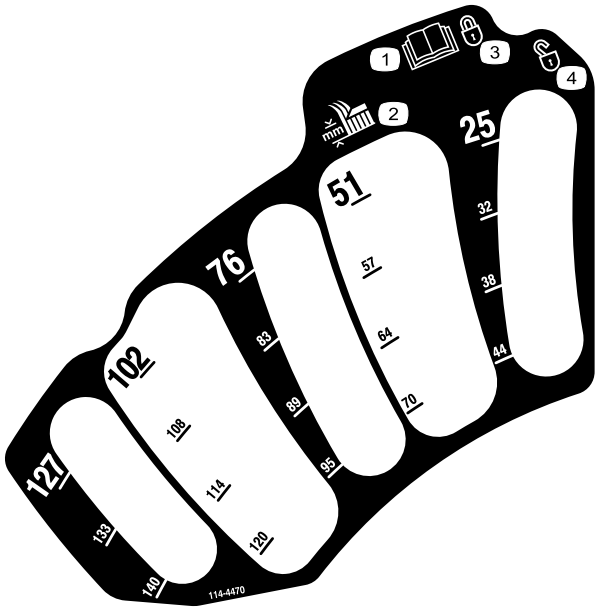


decal114-4470

**114–4470**

1. Læs *betjeningsvejledningen*.
2. Klippehøjde
3. Låst
4. Ulåst

## Kun maskiner med MyRide™

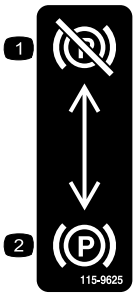


decal115-9625

**115-9625**

1. Parkeringsbremse – deaktiveret
2. Parkeringsbremse – aktiveret

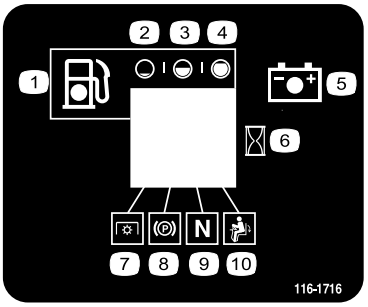


decal116-1716

**116-1716**

1. Brændstof
2. Tom
3. Halv
4. Fuld
5. Batteri
6. Timetæller
7. Kraftudtag
8. Parkeringsbremse
9. Neutral
10. Dødemandskontakt

## Kun maskiner uden MyRide™

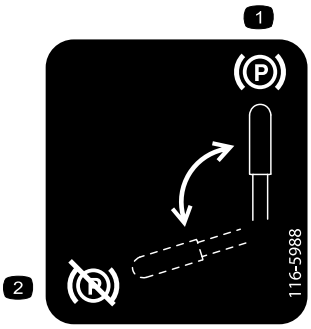


decal116-5988

**116-5988**

1. Parkeringsbremse – aktiveret
2. Parkeringsbremse – deaktiveret

decal116-8726

**116-8726**

1. Læs *betjeningsvejledningen* for oplysninger om anbefalet hydraulikvæske.

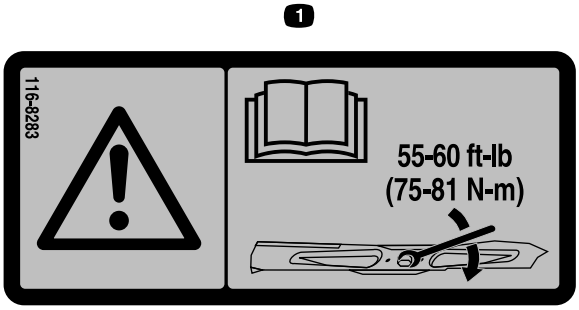


decal116-8283

**116-8283**

1. Advarsel – læs *betjeningsvejledningen* for at få instruktioner om tilspænding af skæreknivsbolten/møtrikken med et moment på 75 til 81 Nm.

---

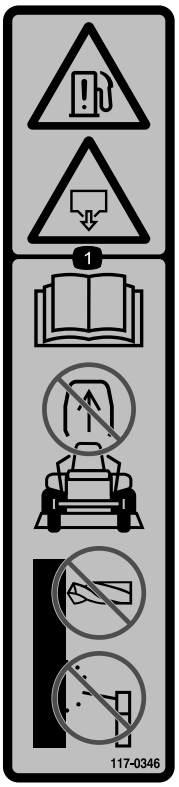


decal117-0346

**117-0346**

1. Fare for brændstoflækage – læs *betjeningsvejledningen*. Forsøg ikke at fjerne styrtbøjlen. Styrtbøjlen må ikke svejses, bores eller ændres på nogen måde.

---

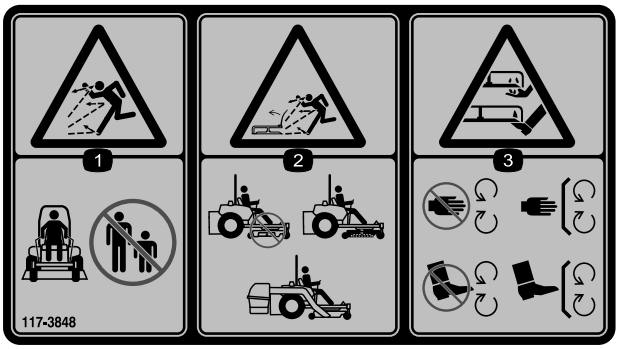


decal117-3848

**117-3848**

1. Fare for udslyngede genstande – hold omkringstående på afstand.
2. Fare for udslyngede genstande, hævet deflektor – plæneklipperen må ikke betjenes, medmindre deflektoren, udblæsningsdækslet eller græssamlersystemet er monteret.
3. Fare for skæring/amputation af hænder eller fødder med plæneklipperens skærekniv – hold afstand til bevægelige dele, og hold alle afskærmninger og værn på plads.

---

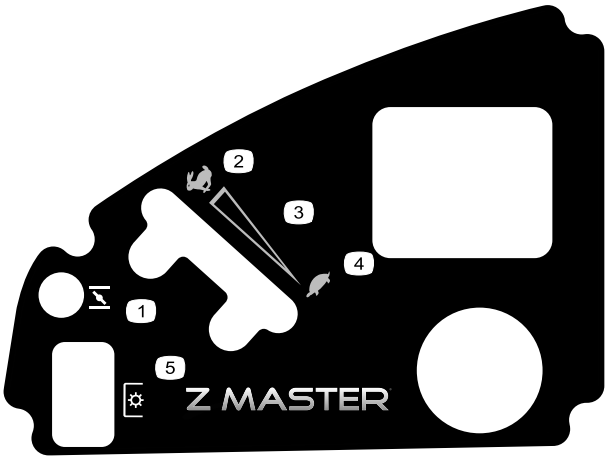


decal120-5897

**120-5897**

1. Choker
2. Hurtig
3. Kontinuerlig, variabel indstilling
4. Langsom
5. Kraftudtag, kontakt til regulering af skæreknive

---

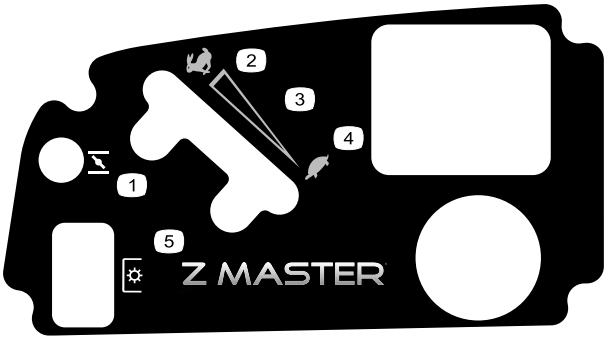


decal120-5898

**120-5898**

1. Choker
2. Hurtig
3. Kontinuerlig, variabel indstilling
4. Langsom
5. Kraftudtag, kontakt til regulering af skæreknive

---

decal126-2055

**126-2055**

1. Tilspænding af hjullåsemøtrikker: 129 Nm.
2. Tilspænding af hjulnavsmøtrikker: 319 Nm.
3. Læs *betjeningsvejledningen*, inden der udføres vedligeholdelsesarbejde, og kontroller tilspændingsmomentet efter de første 100 timer og derefter for hver 500 timer.

---

decal126-4659

**126-4659**

1. Advarsel – varm remskive. Lad den køle af.

---

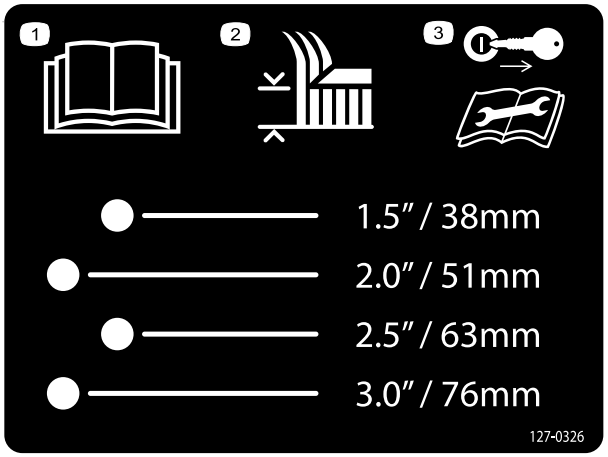


decal127-0326

**127-0326**

1. Læs *betjeningsvejledningen*.
2. Klippehøjde
3. Tag nøglen ud, og læs *betjeningsvejledningen*, før der udføres vedligeholdelsesarbejde.

---

## Kun maskiner med sideudkast

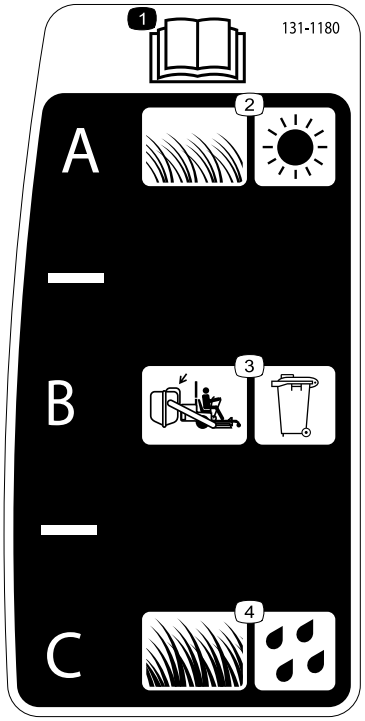


decal131-1180

**131-1180**

1. Læs *betjeningsvejledningen*.
2. Kort, tyndtvoksende græs; tørre forhold
3. Indstilling for opsamling i pose
4. Højt, tæt græs; våde forhold

---

## Kun maskiner med MyRide™

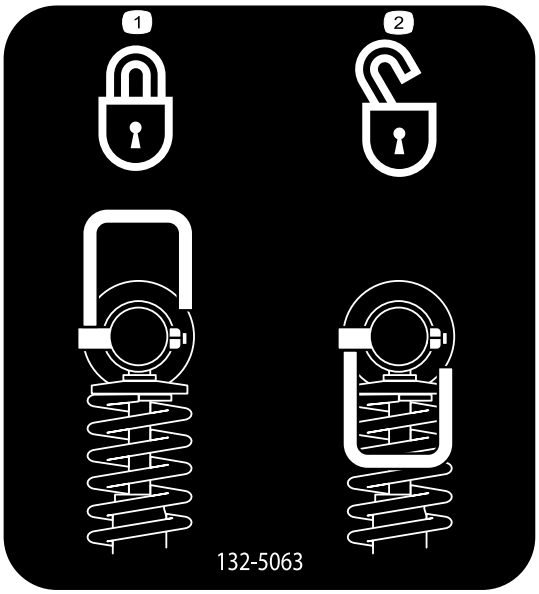


decal132-5063

**132-5063**

1. Knastlås
2. Knastoplåsning

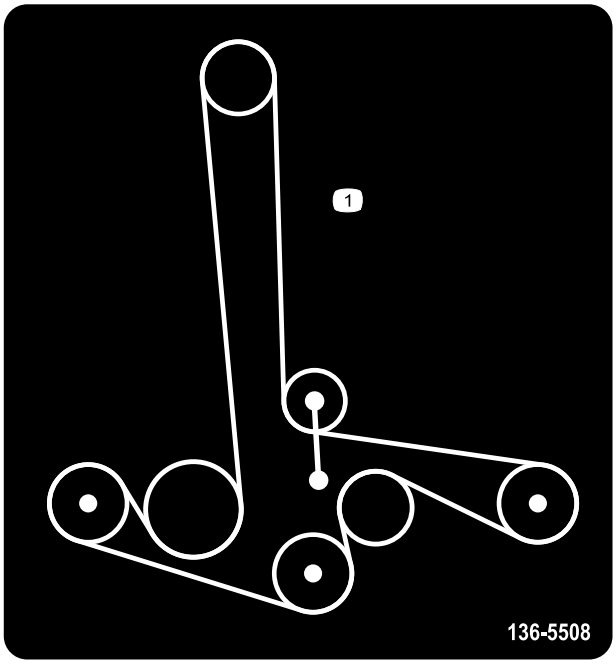


decal136-5508

**136-5508**

1. Remføring

## Kun maskiner med bagudkast

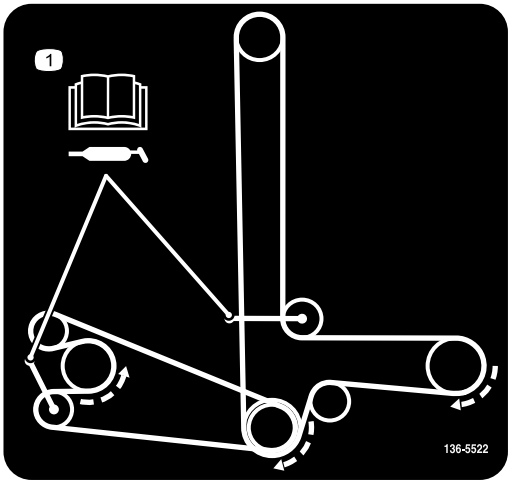


decal136-5522

**136-5522**

1. Remføring. Læs *betjeningsvejledningen* for oplysninger om smøring.

decal133-8062

**133-8062**

## Kun maskiner med bagudkast

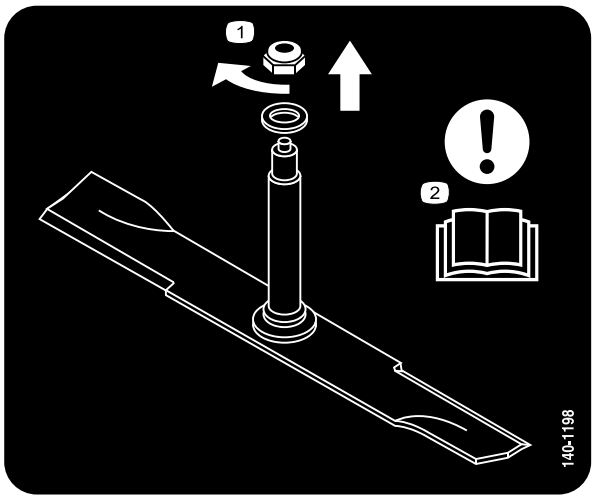


decal140-1198

**140-1198**

1. Drej møtrikken med uret for at fjerne den.
2. Bemærk – læs *betjeningsvejledningen*.

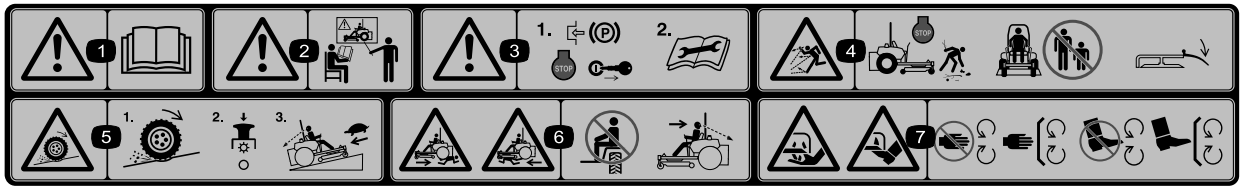


decal114-4468

**114-4468**

1. Advarsel – læs *betjeningsvejledningen*.
2. Advarsel – få undervisning, før denne maskine tages i brug.
3. Advarsel – aktiver parkeringsbremsen, stands motoren, tag nøglen ud, og læs vejledningerne, før der foretages eftersyn, reparation eller vedligeholdelse.
4. Fare for udslyngede genstande – Stands motoren, og fjern affald og fremmedlegemer, før du betjener maskinen. Hold omkringstående på afstand, og hold deflektoren på plads
5. Fare for mistet traktion/herredømme, skåninger – Mistet traktion/herredømme på en skråning, udkobl kontakt til regulering af skæreknive (kraftudtaget), fortsæt langsomt ned ad bakken.
6. Fare for knusning/amputering af lemmer for omkringstående – Undlad at transportere passagerer, kig fremad og nedad ved betjening af maskinen, kig bagud og nedad ved bakning.
7. Fare for skæring/amputation af hænder eller fødder – Hold afstand til bevægelige dele, og hold alle afskærmninger på plads.

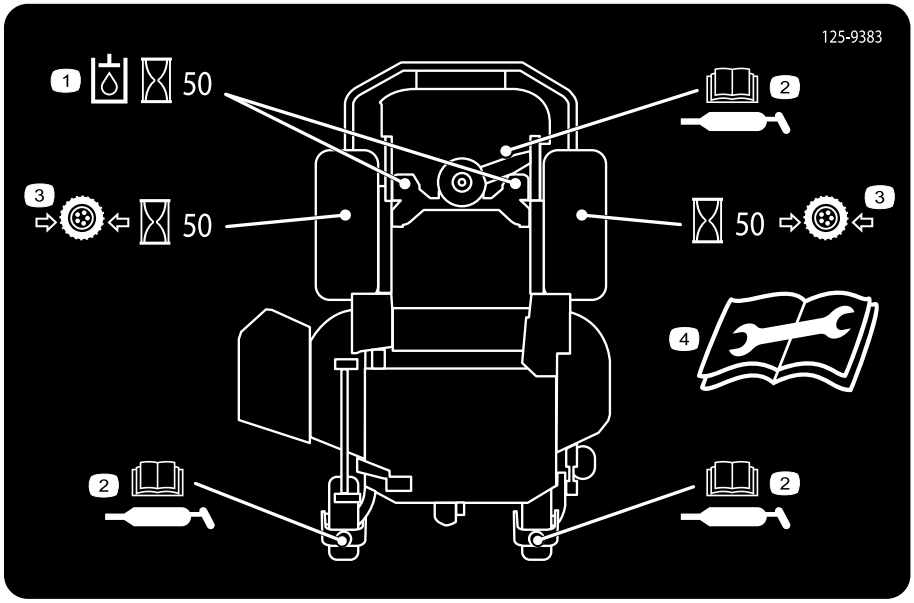


decal125-9383

**125-9383**

1. Kontroller hydraulikvæsken for hver 50. driftstime.
2. Læs *betjeningsvejledningen* for at få oplysninger om smøring af maskinen.
3. Kontroller dæktrykket hver 50. driftstime.
4. Læs *betjeningsvejledningen*, før der foretages servicering eller vedligeholdelse.

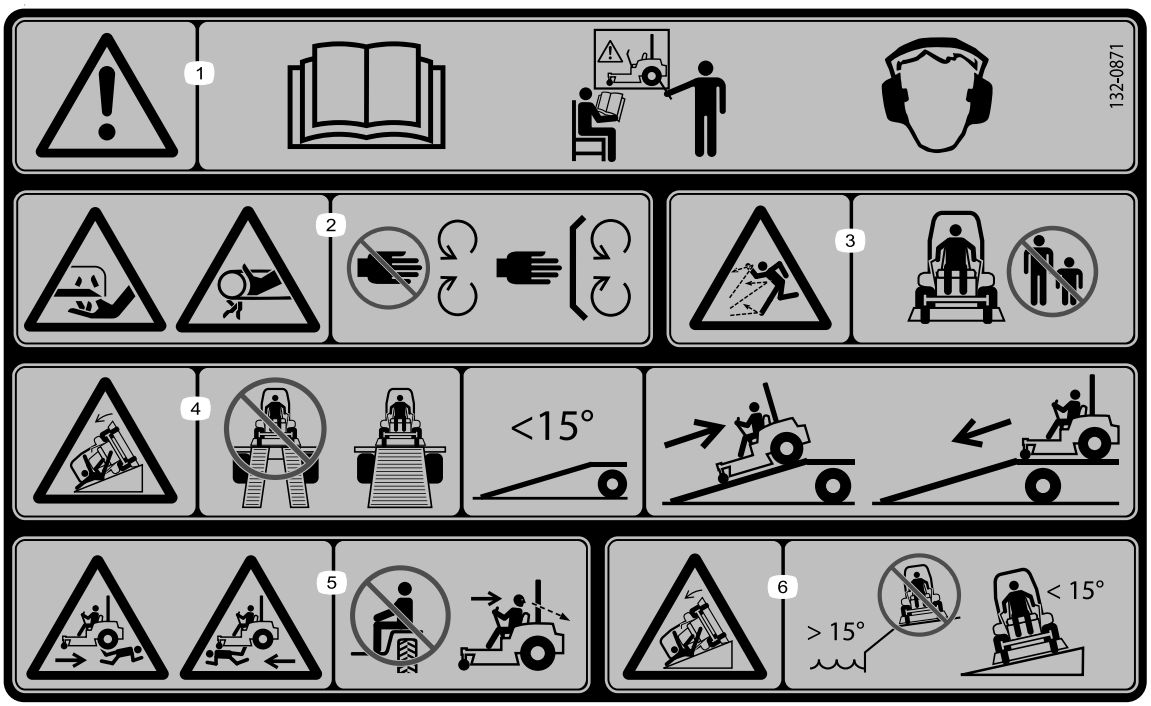


decal132-0871

**132-0871**

**Bemærk:** Denne maskine overholder industristandarden for stabilitetsprøvning i afprøvningen af statisk stabilitet, sidestabilitet og stabilitet i længderetningen ved den anbefalede maksimale hældning, der er angivet på mærkaten. Læs instruktionerne til betjening af maskinen på skråninger i *betjeningsvejledningen*, og gennemgå de forhold, under hvilke maskinen skal betjenes, for at afgøre, om du kan betjene maskinen under forholdene på den pågældende dag og det pågældende sted. Ændringer i terrænet kan medføre en ændring i betjeningen af maskinen på skråninger.

1. Advarsel – læs *betjeningsvejledningen*. Alle operatører skal uddannes inden brug af maskinen, og de skal bære høreværn.
2. Fare for skæring/amputation af hænder – hold afstand til bevægelige dele, og hold alle afskærmninger og værn på plads.
3. Fare for udslyngede genstande – hold omkringstående på afstand.
4. Tippefare – brug ikke dobbelte ramper ved læsning på en anhænger; brug kun en enkelt rampe svarende til maskinens bredde; brug en rampe med en hældning på mindre end 15°; bak op ad rampen, og kør fremad ned ad rampen.
5. Fare for at køre personer over – medtag ikke passagerer, og se bagud ved kørsel i bakgear.
6. Tippefare – brug ikke maskinen i nærheden af bratte afsatser eller på skråninger med en hældning på mere end 15°. Må kun anvendes på tværs af skråninger med en hældning på mindre end 15°.

---

Kun maskiner med MyRide™

decal132-5067

**132-5067**

---

# Produktoversigt

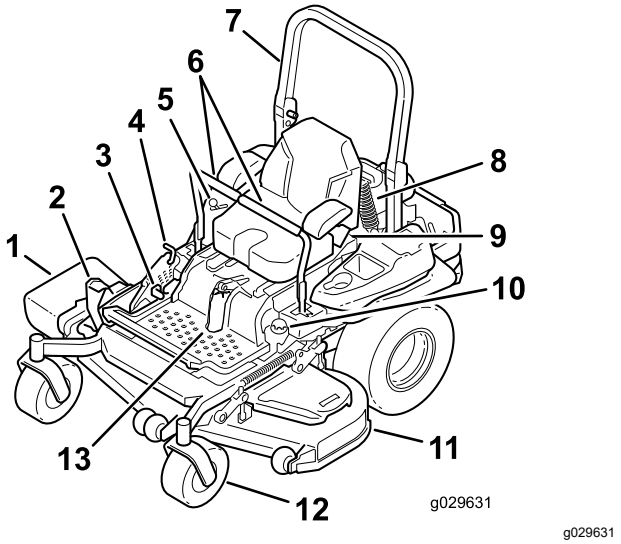


**Figur 4**

1. Sideudblæsningsdeflektor
2. Pedal til klippehøjdeskjoldsløft
3. Parkeringsbremsehåndtag
4. Transportlås
5. Betjeningsanordninger
6. Bevægelseshåndtag
7. Styrtbøjle
8. Bageste støddæmper (kun maskiner med MyRide™)
9. Sikkerhedssele
10. Tankdæksel
11. Plæneklipperskjold
12. Styrehjul
13. Forreste støddæmper (kun maskiner med MyRide™)

# Betjeningsanordninger

Før du starter motoren og anvender maskinen, er det vigtigt, at du er fortrolig med alle maskinens betjeningsanordninger.

## Kontrolpanel

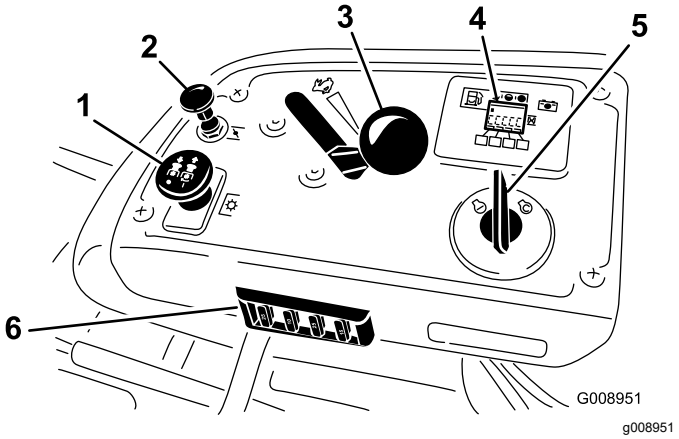


**Figur 5**

1. Kontakt til regulering af skæreknive (kraftudtag)
2. Choker
3. Gashåndtag
4. Timetæller/sikkerhedsdisplay
5. Tændingskontakt
6. Sikringer

## Tændingskontakt

Tændingskontakten, der bruges til at starte og slukke for motoren, har 3 positioner: OFF (fra), RUN (kør) og START. Se Start af motoren (side 28).

## Gashåndtag

Gashåntaget kontrollerer motorhastigheden, og den har en trinløst regulerbar indstilling fra positionen LANGSOM til HURTIG (Figur 5).

## Choker

Brug chokeren, før du starter en kold motor.

## Kontakt til regulering af skærekniv (kraftudtag)

Kontakten til regulering af skæreknive, der er markeret med et kraftudtagssymbol, indkobler og udkobler strømmen til skæreknivene (Figur 5).

## Timetæller

Timetælleren registrerer, hvor mange timer motoren har kørt. Den kører, når motoren er i gang. Brug disse

tal til planlægning af regelmæssig vedligeholdelse (Figur 6).

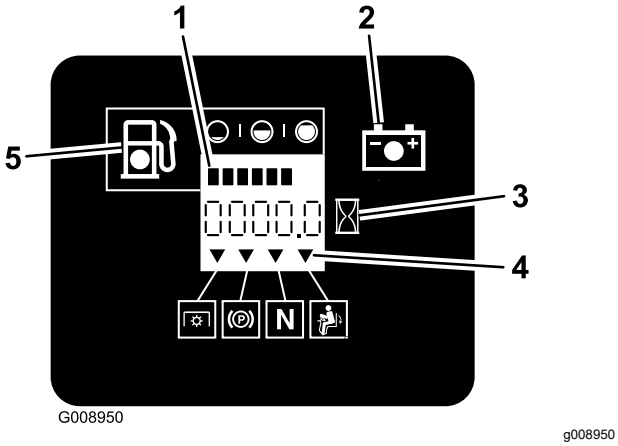


**Figur 6**

1. Brændstofmåler (bjælker)
2. Batterilampe
3. Timetæller
4. Sikkerhedslåssymboler
5. Lav brændstofstand – kontrollampe

## Brændstofmåler

Brændstofmåleren er placeret inden i timetælleren, og bjælkerne lyser, når tændingskontakten er i positionen ON (til) (Figur 6).

Kontrollampen vises, når brændstofniveauet er lavt (ca. 3,8 l tilbage i brændstoftanken).

## Indikatorer for sikkerhedslås

Der er symboler på timetælleren, som angiver med en sort trekant, at sikkerhedslåsekomponenten befinder sig i den korrekte position (Figur 6).

## Batteriindikatorlampe

Når tændingskontakten drejes til positionen ON (til) i nogle få sekunder, vises batterispændingen i det område, hvor timerne normalt vises.

Batterilampen tændes, når tændingskontakten slås til, og når ladningen er under det korrekte driftsniveau (Figur 6).

## Bevægelseshåndtag

Bevægelseshåndtagene bruges til at køre maskinen frem og tilbage og dreje den fra side til side (Figur 4).

## Neutral-Lock (neutral låseposition)

Flyt bevægelseshåndtagene udad fra den midterste position til positionen NEUTRAL-LOCK (neutral låseposition), når du stiger ud af maskinen (Figur 25). Sæt altid bevægelseshåndtagene i positionen NEUTRAL-LOCK (neutral låseposition), når du standser maskinen eller efterlader den uden opsyn.

## Parkeringsbremsehåndtag

Når du slukker for motoren, skal du aktivere parkeringsbremsen for at undgå, at maskinen bevæger sig ved et uheld.

## Brændstofafbryderventil

Luk brændstofafbryderventilen, når maskinen transporteres eller opbevares. Se Brug af brændstofafbryderventilen (side 36).

# Specifikationer

**Bemærk:** Specifikationer og design kan ændres uden forudgående varsel.

## Maskiner med sideudkast

### Bredde

| | Skjold på 122 cm | Skjold på 132 cm | Skjold på 152 cm | Skjold på 183 cm |
|---|---|---|---|---|
| Uden skjoldet | 116 cm (46") | 116 cm (46") | 135 cm (53") | 150 cm (59") |
| Deflektor oppe | 137 cm (54") | 146 cm (58") | 157 cm (62") | 187 cm (74") |
| Deflektor nede | 161 cm (64") | 172 cm (68") | 192 cm (76") | 222 cm (88") |

### Længde

| | Skjold på 122 cm | Skjold på 132 cm | Skjold på 152 cm | Skjold på 183 cm |
|---|---|---|---|---|
| Styrtbøjle hævet | 201 cm (79") | 201 cm (79") | 211 cm (83") | 219 cm (86") |
| Styrtbøjle sænket | 206 cm (81") | 206 cm (81") | 215 cm (85") | 223 cm (88") |

### Højde

| | Skjold på 122 cm | Skjold på 132 cm | Skjold på 152 cm | Skjold på 183 cm |
|---|---|---|---|---|
| Styrtbøjle hævet | 179 cm (71") | 179 cm (71") | 179 cm (71") | 179 cm (71") |
| Styrtbøjle sænket | 119 cm (47") | 119 cm (47") | 119 cm (47") | 119 cm (47") |

### Vægt

| Model | Vægt |
|---|---|
| 72902TE | 556 kg |
| 72919TE | 537 kg |
| 72925TE | 590 kg |
| 72969TE | 583 kg |

## Maskiner med bagudkast

### Bredde

| | Skjold på 152 cm |
|---|---|
| Uden skjoldet | 135 cm (53") |
| Med skjoldet | 168 cm (66") |

### Længde

| | Skjold på 152 cm |
|---|---|
| Styrtbøjle hævet | 222 cm (87") |
| Styrtbøjle sænket | 226 cm (89") |

### Højde

| | Skjold på 152 cm |
|---|---|
| Styrtbøjle hævet | 179 cm (71") |
| Styrtbøjle sænket | 119 cm (47") |

### Vægt

| Model | Vægt |
|---|---|
| 72942TE | 590 kg |

## Redskaber/tilbehør

Der kan fås en række forskellige Toro-godkendte redskaber og tilbehør til brug sammen med maskinen, som gør den bedre og mere alsidig. Kontakt en autoriseret serviceforhandler eller en autoriseret Toro-forhandler, eller gå ind på www.Toro.com for at få en liste over alt godkendt udstyr og tilbehør.

Brug kun originale Toro-reservedele og tilbehør for at sikre optimal ydelse og sikre, at maskinen fortsat overholder sikkerhedscertificeringen. Reservedele og tilbehør, der er fremstillet af andre producenter, kan være farlige, og brug heraf kan gøre garantien ugyldig.

# Betjening

**Bemærk:** Maskinens venstre og højre side er som set fra den normale betjeningsposition.

# *Før betjening*

## Sikkerhedshensyn før drift

### Generelt om sikkerhed

- Bedøm terrænet, så du kan vælge det nødvendige tilbehør og redskaber til korrekt og sikker udførelse af opgaven. Brug kun tilbehør og redskaber, der er godkendt af Toro.
- Undersøg området, hvor udstyret skal anvendes, og fjern alle sten, pinde, legetøj, ledninger, ben og andre fremmedlegemer. Disse genstande kan blive slynget rundt eller forhindre, at maskinen kan betjenes, og kan forårsage personskade på operatøren eller omkringstående.
- Bær passende personlige værnemidler, f.eks. sikkerhedsbriller, kraftigt, skridsikkert fodtøj og høreværn. Sæt langt hår op, og bær ikke løstsiddende tøj eller løse smykker, som kan blive filtret ind i bevægelige dele.

**⚠ FORSIGTIG**

**Denne maskine afgiver støj på mere end 85 dBA ved operatørens ører og kan give nedsat hørelse ved længere tids anvendelse.**

**Brug høreværn, når du betjener denne maskine.**

- Kontroller, at dødemandsgrebene, sikkerhedskontakter og afskærmninger er korrekt monterede og fungerer korrekt. Betjen ikke maskinen, medmindre disse fungerer korrekt.
- Betjen ikke plæneklipperen, hvis der befinder sig mennesker, især børn, eller kæledyr i området. Stop maskinen og redskabet/-erne, hvis nogen træder ind på området.
- Betjen ikke maskinen, medmindre hele græssamlersystemet, udblæsningsdeflektoren eller andre sikkerhedsanordninger er monterede og i god driftsmæssig stand. Græsfangets komponenter udsættes for slid, beskadigelse og forringelser, hvilket kan blotlægge bevægelige dele eller medføre udslyngning af genstande. Kontroller hyppigt for slidte eller forringede komponenter, og udskift dem med producentens anbefalede dele, når det er nødvendigt.

## Brændstofsikkerhed

Vær yderst forsigtig, når du håndterer brændstof.

**⚠ FARE**

**Under visse forhold kan benzin være meget brandfarligt, og dampene er eksplosive.**

**En brand eller eksplosion forårsaget af benzin kan give forbrændinger samt medføre tingskade.**

- **Fyld tanken udendørs på plan grund i et åbent område, når motoren er kold. Tør eventuel spildt benzin op.**
- **Benzintanken må aldrig fyldes eller drænes indendørs eller inde i indelukket anhænger.**
- **Fyld ikke brændstoftanken helt op. Fyld brændstoftanken op til bunden af påfyldningsstudsen. Den tomme plads giver benzinen i brændstoftanken plads til at udvide sig. Fyldes der for meget på, kan det resultere i brændstoflækage eller beskadigelse af motoren eller emissionssystemet.**
- **Ryg aldrig, når du håndterer benzin, og hold dig på afstand af åben ild eller steder, hvor benzindampe kan antændes af en gnist.**
- **Opbevar benzin i en godkendt beholder og utilgængeligt for børn.**
- **Fyld brændstof på, før du starter motoren. Fjern aldrig dækslet til brændstoftanken, og fyld aldrig brændstof på, når motoren kører eller er varm.**
- **Forsøg ikke at starte motoren, hvis du har spildt brændstof. Gå væk fra det område, hvor der er spildt brændstof. Foretag dig ikke noget, der kan antænde brændstoffet, før dampene er spredt.**
- **Betjen ikke maskinen medmindre hele udstødningssystemet er på plads og i god driftsmæssig stand.**

**⚠ FARE**

**Under visse omstændigheder kan der under påfyldning af brændstof udvikle sig statisk elektricitet, der kan antænde benzindampene. En brand eller eksplosion forårsaget af benzin kan give forbrændinger samt forårsage tingskade.**

- **Anbring altid benzindunke på jorden et stykke fra køretøjet, før påfyldning påbegyndes.**
- **Fyld ikke benzindunke inde i et køretøj eller på en lastbil eller anhænger, da indvendige tæpper eller plastikforinger i lastbiler kan isolere dunken og forsinke tabet af eventuel statisk elektricitet.**
- **Når det er praktisk muligt, skal benzindrevet udstyr fjernes fra lastbilen eller anhængeren og fyldes op igen, mens hjulene står på jorden.**
- **Hvis dette ikke er muligt, skal påfyldningen af udstyret finde sted på en lastbil eller anhænger med en løs dunk i stedet for direkte fra benzinstanderen.**
- **Hvis det er nødvendigt at benytte benzinstanderen, skal spidsen af slangen hele tiden være i kontakt med kanten af åbningen i brændstoftanken eller -dunken, indtil påfyldningen er afsluttet. Brug ikke en låseenhed til slangespidsen.**

**⚠ ADVARSEL**

**Benzin er farligt eller dødbringende, hvis det indtages. Langsigtet udsættelse for dampe har forårsaget kræft hos forsøgsdyr. Det kan resultere i alvorlige skader eller sygdom, hvis man ikke optræder varsomt.**

- **Undgå længere tids indånding af dampe.**
- **Hold ansigtet væk fra spidsen af slangen og brændstoftanken/stabilisatoråbningen.**
- **Hold væk fra øjne og hud.**
- **Tøm aldrig tanken med en hævert.**

**⚠ FORSIGTIG**

**Brændstoftankens udluftning er placeret inden i styrtbøjlerøret. Afmontering eller modificering af styrtbøjlen kan medføre brændstoflækage og overtrædelse af emissionsreglerne.**

- **Styrtbøjlen må ikke fjernes.**
- **Undlad at svejse, bore eller foretage nogen form for ændringer på styrtbøjlen.**

For at forhindre brand:

- Hold motoren og motorområdet fri for ophobet græs, blade, store mængder fedt eller olie og andet snavs, der kan hobe sig op i disse områder.
- Tør spildt olie og brændstof op, og fjern affald, der er vædet med brændstof.
- Lad maskinen køle af, før du opbevarer maskinen på et lukket sted. Opbevar ikke maskinen i nærheden af åben ild eller et lukket område, hvor der findes tændte vågeblus eller varmeapparater.

# Påfyldning af brændstof

## Anbefalet brændstof

- For at opnå de bedste resultater skal du kun bruge ren, frisk (højst 30 dage gammel) blyfri benzin med et oktantal på 87 eller højere ((R+M)/2-ratingmetode).
- **Ethanol**: Benzin med op til 10 % ethanol (gasohol) eller 15 % MTBE (metyl-tertiær-butylæter) pr. volumen accepteres. Ethanol og MTBE er ikke det samme. Benzin med 15 % ethanol (E15) pr. volumen godkendes ikke til brug. **Brug aldrig benzin, der indeholder mere end 10 % ethanol pr. volumen**, som f.eks. E15 (indeholder 15 % ethanol), E20 (indeholder 20 % ethanol) eller E85 (indeholder op til 85 % ethanol). Hvis der anvendes ikke-godkendt benzin, kan det medføre ydelsesproblemer og/eller beskadigelse af motoren, som muligvis ikke er dækket af garantien.
- **Anvend ikke** benzin, der indeholder metanol.
- **Opbevar ikke** brændstof i hverken brændstoftanken eller brændstofdunke hen over vinteren, medmindre du anvender en brændstofstabilisator.
- **Fyld ikke** olie i benzin.

## Brug af brændstofstabilisator

Brug af brændstofstabilisator i traktoren giver følgende fordele:

- Holder brændstof frisk i længere tid, når anvendt som anvist af stabilisatorproducenten
- Renser motoren, når den kører.
- Forhindrer opbygning af gummiagtige lakaflejringer i brændstofsystemet, som medfører startvanskeligheder.

***Vigtigt:*** **Tilsæt aldrig brændstofadditiver, der indeholder metanol eller etanol.**

Tilsæt den korrekte mængde brændstofstabilisator til brændstoffet.

**Bemærk:** En brændstofstabilisator er mest effektiv, når den blandes med frisk brændstof. Brug altid brændstofstabilisator for at minimere risikoen for lakaflejringer i brændstofsystemet.

## Opfyldning af brændstoftanken

1. Parker maskinen på en plan overflade.
2. Aktiver parkeringsbremsen.
3. Sluk motoren, og tag nøglen ud.
4. Rengør området rundt om brændstoftankens dæksel.
5. Fyld brændstoftanken op til bunden af påfyldningsstudsen (Figur 7).

   **Bemærk:** Fyld ikke brændstoftanken helt op. Tomrummet i tanken giver brændstoffet plads til at udvide sig.

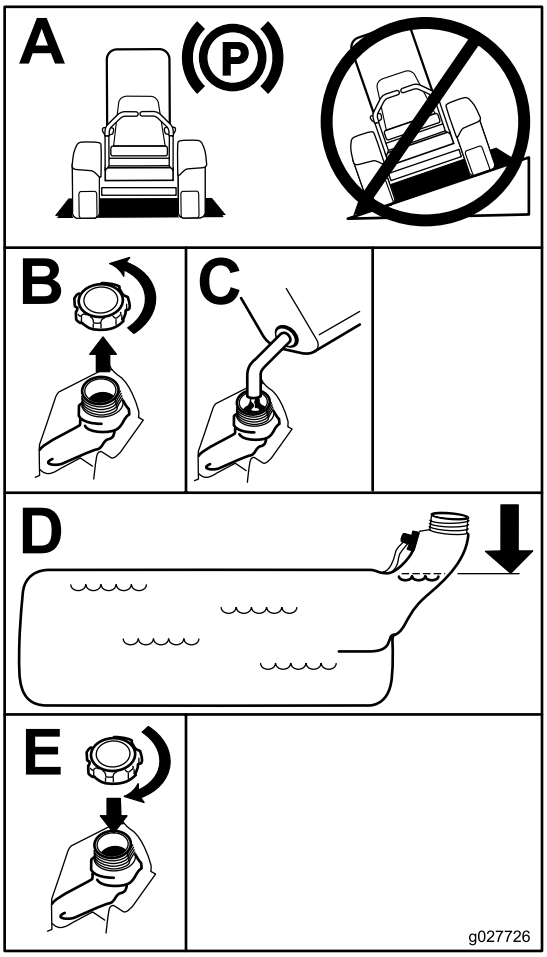


g027726

Figur 7

# Udførelse af daglig vedligeholdelse

Før maskinen startes hver dag, skal procedurerne for Hver anvendelse/Dagligt udføres som beskrevet i Vedligeholdelse (side 39).

# Indkøring af en ny maskine

Det tager tid, før nye motorer kommer op på fuld kraft. Der er større friktion ved nye plæneklipperskjolde og drivsystemer, hvilket betyder større motorbelastning. Giv nye maskiner en indkøringstid på 40 til 50 timer for at komme op på fuld kraft for at opnå den bedste ydelse.

# Anvendelse af styrtbøjlesystemet

**⚠ ADVARSEL**

**Undgå personskade eller død pga. væltning: Hold styrtbøjlen i den fuldt hævede, låste position, og brug sikkerhedsselen.**

**Sørg for, at sædet er fastgjort til maskinen.**

**⚠ ADVARSEL**

**Du er ikke beskyttet af styrtbøjlen, når styrtbøjlen er i sænket position.**

- **Sænk kun styrtbøjlen, når det er absolut nødvendigt.**
- **Spænd ikke sikkerhedsselen, når styrtbøjlen er i sænket position.**
- **Kør langsomt og forsigtigt.**
- **Hæv styrtbøjlen, lige så snart der er plads til, at den kan hæves.**
- **Kontroller omhyggeligt, om der er fri højde over dit hoved, dvs. om der er fri for grene, døråbninger, elektriske ledninger, før du kører under nogen genstand, og kom ikke i berøring med sådanne.**

## Sænkning af styrtbøjlen

***Vigtigt:*** **Sænk kun styrtbøjlen, når det er absolut nødvendigt.**

1. Skub frem på den øverste del af styrtbøjlen for at sænke den.
2. Træk begge greb ud, og drej dem 90 grader, så de ikke sidder fast (Figur 8).
3. Sænk styrtbøjlen til sænket position (Figur 8).

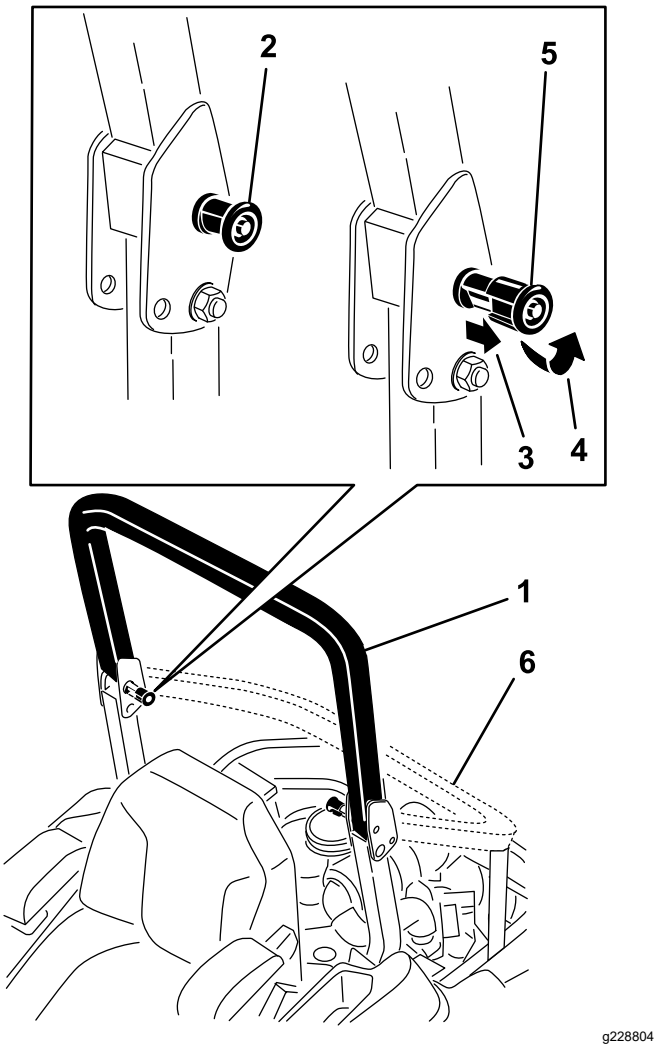


**Figur 8**

1. Styrtbøjlen i oprejst position
2. STYRTBØJLEGREB i låst position
3. Træk STYRTBØJLEGREBET ud.
4. Drej STYRTBØJLEGREBET 90 grader.
5. STYRTBØJLEGREBET i løsnet position
6. Styrtbøjlen i foldet position

## Hævning af styrtbøjlen

***Vigtigt:*** **Brug altid sikkerhedsselen, når styrtbøjlen er i den hævede position.**

1. Hæv styrtbøjlen til betjeningsposition, og drej grebene, så de skubbes delvist ind i rillerne (Figur 8).
2. Løft styrtbøjlen til helt oprejst position, samtidig med at der skubbes på den øverste del af styrtbøjlen. Derefter springer stifterne på plads, når hullerne placeres ud for stifterne (Figur 8).
3. Tryk på styrtbøjlen, og kontroller, at begge stifter sidder fast.

# Anvendelse af sikkerhedslåsesystemet

**⚠ ADVARSEL**

**Hvis kontakterne til sikkerhedslåsesystemet frakobles eller bliver beskadigede, kan maskinen fungere uventet og forårsage personskade.**

- **Pil ikke ved sikkerhedskontakterne.**
- **Kontroller dagligt, at sikkerhedskontakterne fungerer, og udskift eventuelle beskadigede kontakter, før du betjener maskinen.**

## Sådan fungerer sikkerhedslåse-systemet

Sikkerhedslåsesystemet er udviklet med henblik på at forhindre motoren i at starte, medmindre følgende situationer opstår:

- Parkeringsbremsen er aktiveret.
- Kontakten til regulering af skæreknive (kraftudtag) er koblet fra.
- Bevægelseshåndtagene er placeret i den NEUTRALE LÅSEPOSITION.

Sikkerhedslåsesystemet er også konstrueret til at slukke motoren, når bevægelseshåndtagene flyttes fra positionen NEUTRAL-LOCK (neutral låseposition) med parkeringsbremsen aktiveret, eller hvis du rejser dig fra sædet, når kraftudtaget er indkoblet.

Timetælleren er forsynet med indikatorer, som giver brugeren besked, når låsekomponenten befinder sig i den korrekte position. Når komponenten befinder sig i den korrekte position, vises der en indikator på skærmen.

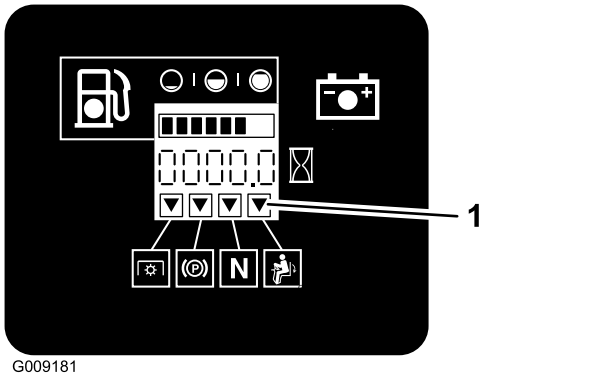


**Figur 9**

1. Indikatorerne vises, når låsekomponenterne er i den korrekte position

## Afprøvning af sikkerhedslåsesystemet

**Eftersynsinterval:** Hver anvendelse eller dagligt

Kontroller altid sikkerhedslåsesystemet, før du betjener maskinen. Hvis sikkerhedssystemet ikke fungerer som beskrevet i det følgende, skal der straks tilkaldes en autoriseret forhandler til at reparere sikkerhedssystemet.

1. Sæt dig i sædet, aktiver parkeringsbremsen, og flyt kontakten til regulering af skæreknive (kraftudtag) til positionen ON (til). Prøv at starte motoren – motoren bør ikke starte.
2. Sæt dig i sædet, aktiver parkeringsbremsen, og flyt kontakten til regulering af skæreknive (kraftudtag) til positionen OFF (fra). Flyt et af bevægelseshåndtagene væk fra positionen NEUTRAL-LOCK (neutral låseposition). Prøv at starte motoren: Motoren bør ikke starte. Gentag for det andet bevægelseshåndtag.
3. Sæt dig i sædet, aktiver parkeringsbremsen, flyt kontakten til regulering af skæreknivene (kraftudtag) til positionen OFF (fra), og flyt bevægelseshåndtagene til positionen NEUTRAL-LOCK (neutral låseposition). Start derefter motoren. Deaktiver parkeringsbremsen, indkobl kontakten til regulering af skæreknive (kraftudtag), og rejs dig derefter let fra sædet, mens motoren kører. Motoren bør nu slukke.
4. Sæt dig i sædet, aktiver parkeringsbremsen, flyt kontakten til regulering af skæreknivene (kraftudtag) til positionen OFF (fra), og flyt bevægelseshåndtagene til positionen NEUTRAL-LOCK (neutral låseposition). Start derefter motoren. Mens motoren kører, skal et af bevægelseshåndtagene centreres og flyttes (frem eller tilbage). Motoren bør nu slukke. Gentag fremgangsmåden for det andet bevægelseshåndtag.
5. Sæt dig i sædet, deaktiver parkeringsbremsen, flyt kontakten til regulering af skæreknivene (kraftudtag) til positionen OFF (fra), og flyt bevægelseshåndtagene til positionen NEUTRAL-LOCK (neutral låseposition). Prøv at starte motoren: Motoren bør ikke starte.

# Indstilling af sædet

Sædet kan flyttes frem og tilbage. Anbring sædet i den stilling, hvor du har den bedste kontrol over maskinen og sidder mest behageligt (Figur 10).

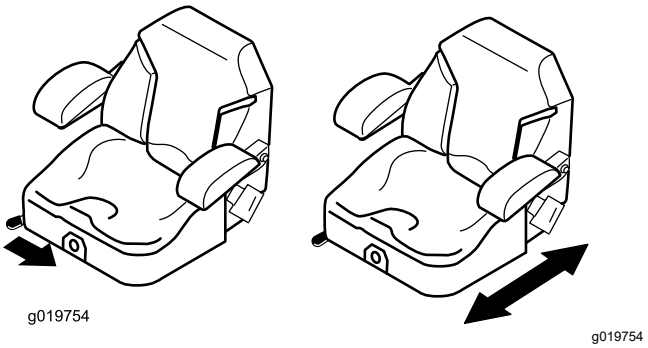


**Figur 10**

# Løsning af sædet

## Maskiner med MyRide™ ophængningssystem

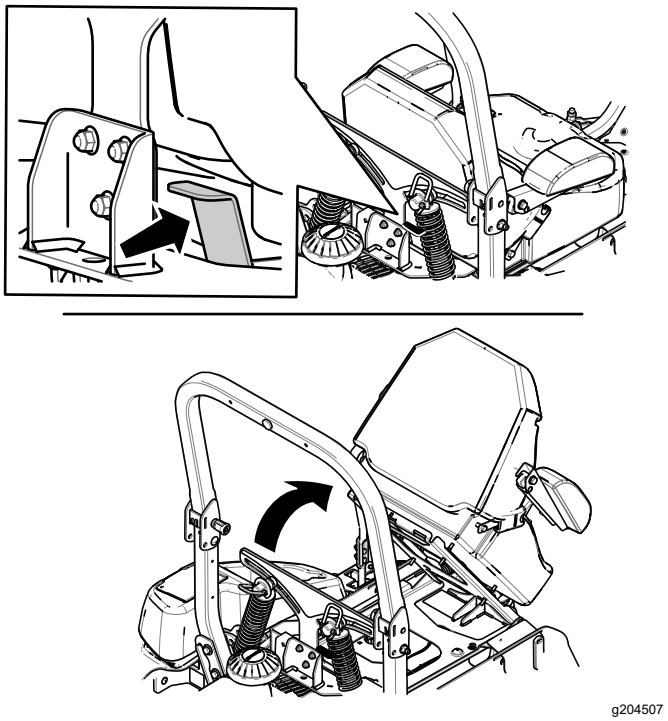


**Figur 11**

## Maskiner uden MyRide™ ophængningssystem

Skub sædelåsen fremad for at løsne sædet (Figur 12).

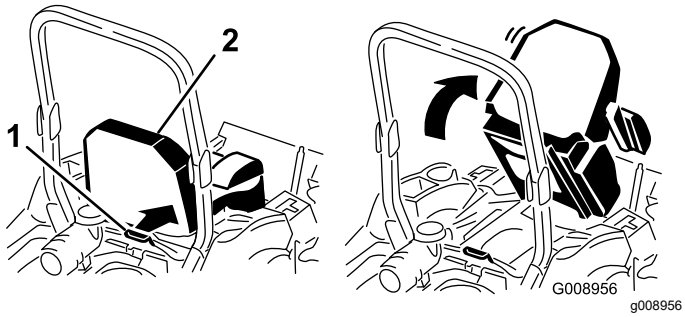


**Figur 12**

1. Sædelås
2. Sæde

# Ændring af sædeaffjedringen

## Kun maskiner uden MyRide™-ophængningssystemet

Sædet kan justeres for at give en jævn og behagelig kørsel. Indstil sædet til den position, hvor du sidder mest behageligt.

Drej på knappen foran på sædet for at opnå den mest behagelige position (Figur 13).

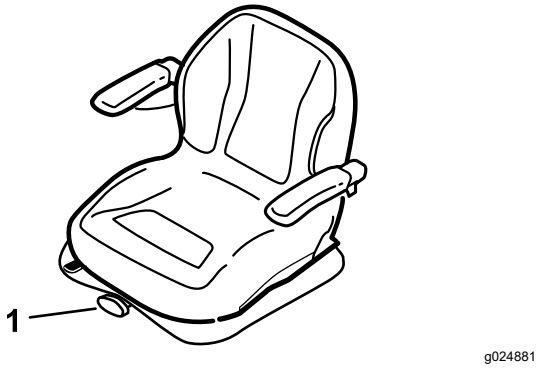


**Figur 13**

1. Sædeaffjedringsgreb

# Justering af de bageste støddæmpere

## Kun maskiner med MyRide™-ophængningssystem

MyRide™-ophængningssystemet kan justeres for at opnå en jævn og behagelig kørsel. Du kan justere de to bageste støddæmpere, så du hurtigt og nemt kan skifte affjedringssystemet. Indstil ophængningssystemet til den position, hvor det er mest behageligt.

Rillerne til de bageste støddæmpere har låsepositioner til reference. Du kan placere de bageste støddæmpere hvor som helst i rillen, blot ikke i låsepositionen. Den følgende illustration viser positionen for en blød eller fast kørsel og de forskellige låsepositioner (Figur 14).

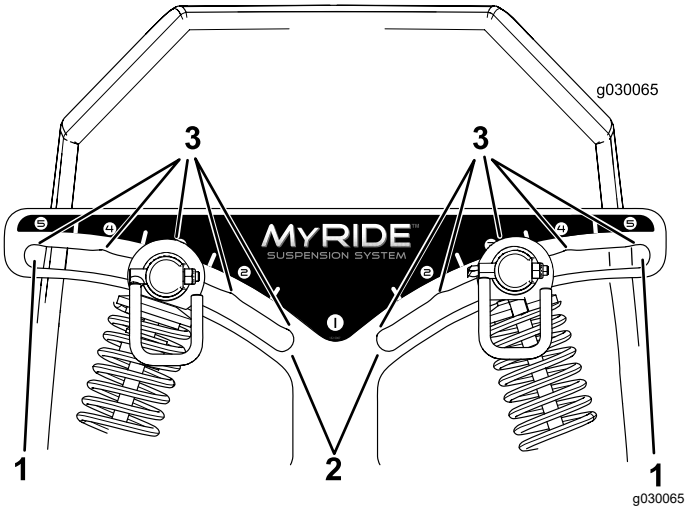


**Figur 14**

1. Mest faste position
2. Blødeste position
3. Låse i rillerne

**Bemærk:** Sørg for, at venstre og højre bageste støddæmpere altid er justeret til samme position.

Juster bageste støddæmpere (Figur 15).

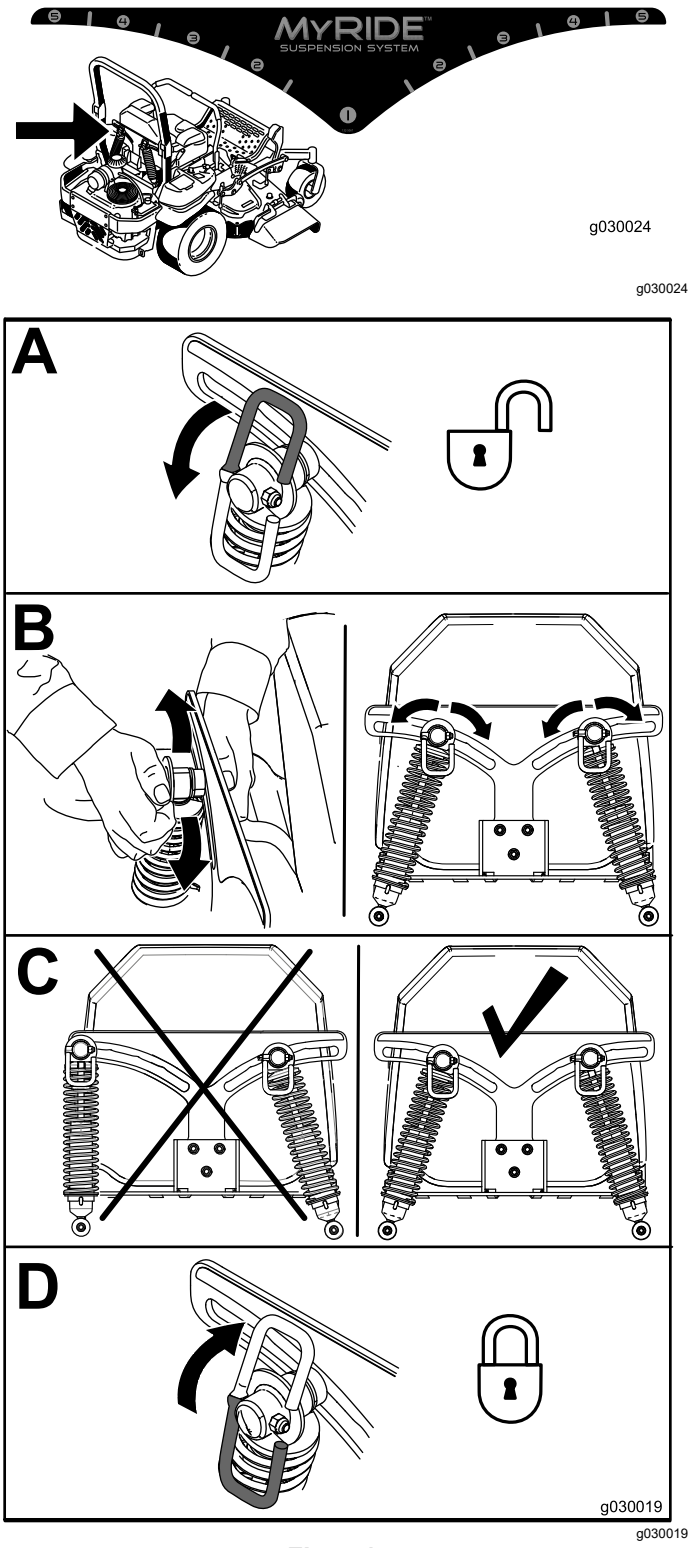


Figur 15

# Under betjening

## Sikkerhed under drift

### Generelt om sikkerhed

Operatøren skal bruge sin fulde opmærksomhed, når maskinen betjenes. **Giv dig ikke** i kast med aktiviteter, der afleder opmærksomheden, da dette kan medføre person- eller tingskade.

**⚠ ADVARSEL**

**Motordele, der er i drift, især lydpotten, bliver ekstremt varme. Der kan ske alvorlige forbrændinger ved berøring, og snavs, f.eks. blade, græs, kvas osv., kan antændes.**

- **Lad motorens dele, især lydpotten, køle ned før berøring.**
- **Fjern ophobet affald fra lydpotten og motorområdet.**

**⚠ ADVARSEL**

**Motorudstødningen indeholder kulilte, som er en lugtfri, dødbringende gift.**

**Lad ikke motoren køre indendørs eller i et lille, lukket område, hvor farlige kuliltedampe kan ophobe sig.**

- Ejeren/brugeren kan forhindre og er ansvarlig for ulykker eller personskader, som måtte ramme vedkommende selv, andre personer eller ejendom.
- Denne plæneklipper er designet til én operatør. Medtag ikke passagerer, og hold alle omkringstående væk fra maskinen under drift.
- Betjen ikke maskinen, hvis du er syg, træt eller påvirket af alkohol eller medicin.
- Anvend kun maskinen i dagslys eller i godt kunstigt lys.
- Lyn kan forårsage alvorlig personskade eller død. Hvis der observeres lyn eller høres torden i området, må maskinen ikke anvendes. Søg ly.
- Udvis ekstra forsigtighed under arbejde med tilbehør eller redskaber, såsom græssamlersystemer. Disse kan ændre maskinens stabilitet og forårsage mistet herredømme. Følg om nødvendigt anvisningerne for modvægte.
- Hold maskinen på afstand af huller, hjulspor, bump, sten og andre skjulte farer. Vær forsigtig, når du nærmer dig blinde hjørner, buske, træer, højt græs eller andre genstande, som kan skjule genstande eller blokere udsynet. Ujævnt terræn

kan få maskinen til at vælte eller få operatøren til at miste balancen eller fodfæstet.

- Sørg for, at alle drev er i frigear, samt at parkeringsbremsen er aktiveret, før du starter motoren. Brug sikkerhedsselerne med styrtbøjlen i den hævede og låste position.
- Start motoren forsigtigt i overensstemmelse med anvisningerne med fødderne langt væk fra skæreknivene.
- Betjen aldrig plæneklipperen med beskadigede værn, afskærmninger eller dæksler. Sørg altid for, at sikkerhedsværn, afskærmninger, kontakter og andre enheder er monterede og er i god driftsmæssig stand.
- Hold dig altid på afstand af udkaståbningen. Klip aldrig græs med udblæsningspladen oppe, fjernet eller ændret, medmindre der er et græssamlersystem eller kværnsæt monteret, som fungerer korrekt.
- Hold hænder og fødder væk fra bevægelige dele. Undgå om muligt at foretage justeringer, mens motoren kører.

**⚠ ADVARSEL**

**Hænder, fødder, hår, tøj eller smykker kan blive viklet ind i roterende dele. Kontakt med roterende dele kan medføre amputering eller alvorlige flænger.**

- **Betjen ikke maskinen, uden at afskærmninger, værn og sikkerhedsanordninger er monterede og fungerer korrekt.**
- **Hold hænder, fødder, hår, smykker eller tøj væk fra roterende dele.**

- Hæv aldrig skjoldet, mens skæreknivene kører rundt.
- Vær opmærksom på plæneklipperens udblæsningsbane, og ret udblæsningen væk fra andre. Undgå at udkaste materiale mod en mur eller forhindring, da materialet kan rikochettere tilbage mod operatøren. Stop skæreknivene, sænk farten, og vær forsigtig, når du kører over andre overflader end græs, og når du transporterer plæneklipperen til og fra det område, der skal klippes.
- Vær agtpågivende, sænk farten, og pas på under drejninger. Orienter dig bagud og til siden, før du skifter retning. Slå ikke græs i bakgear, medmindre det er absolut nødvendigt.
- Lav ikke om på motorens regulatorindstilling, og kør ikke motoren ved for høj hastighed.
- Parker maskinen på en plan flade. Sluk motoren, vent på, at alle bevægelige dele standser, og fjern tændrørskablet/-kablerne.
  - Før du efterser, rengør eller arbejder på plæneklipperen.
  - Når du har ramt et fremmedlegeme, eller hvis der opstår unormale rystelser (efterse plæneklipperen for skader, og reparer dem, før du starter og betjener plæneklipperen igen).
  - Før du fjerner tilstopninger.
  - Når du forlader plæneklipperen. Efterlad ikke en kørende maskine uden opsyn.
- Stop motoren. Vent, til alle bevægelige dele er standsede.
  - Før du fylder brændstof på.
  - Før græsfanget aflæsses.
  - Før du justerer højden.
- Der kan ske tragiske ulykker, hvis operatøren ikke er klar over børns tilstedeværelse. Børn bliver ofte tiltrukket af maskinen og klippeaktiviteten. Gå aldrig ud fra, at børn bliver på det sted, hvor du sidst så dem.
  - Hold børn væk fra klippeområdet, og lad dem være under en ansvarlig voksens årvågne opsyn, og ikke operatøren.
  - Vær årvågen, og sluk maskinen, hvis der kommer børn ind i området.
  - Før og inden du bakker eller skifter retning, skal du kigge bagud, nedad og fra side til side for at kontrollere, om der er børn til stede.
  - Lad aldrig børn betjene maskinen.
  - Undlad at transportere børn, også selvom skæreknivene er standsede. Børn kan falde af og komme alvorligt til skade eller forhindre sikker drift af maskinen. Børn, der tidligere har fået lov til at køre på maskinen, kan pludselig dukke op i arbejdsområdet for at køre med igen, og de kan blive kørt over af plæneklipperen.

## Sikkerhed på skråninger

- Skråninger er en væsentlig årsag til, at føreren mister herredømmet, eller at maskinen vælter. Sådanne ulykker kan medføre alvorlige personskader, i værste tilfælde med døden til følge. Operatøren er ansvarlig for sikker betjening på skråninger. Det kræver ekstra forsigtighed at betjene maskinen på alle former for skråninger. Før maskinen betjenes på en skråning, skal operatøren:
  - Gennemgå og forstå instruktionerne vedrørende skråninger i betjeningsvejledningen og på maskinen.
  - Brug en vinkelindikator til at fastslå områdets omtrentlige hældningsvinkel.

– Betjen aldrig maskinen på skråninger med en hældning på mere end 15 grader.

– Evaluer forholdene på stedet på den pågældende dag for at fastslå, om skråningen er sikker at betjene maskinen på. Brug sund fornuft og god dømmekraft, når du foretager denne evaluering. Ændringer i terrænet, såsom fugt, kan hurtigt påvirke maskinens funktion på en skråning.

- Identificer farer ved foden af skråningen. Betjen ikke maskinen i nærheden af bratte afsatser, grøfter, volde, vand og andre risikoområder. Maskinen kan pludselig vælte, hvis et hjul kører over kanten, eller hvis en kant skrider sammen. Hold sikker afstand (to gange maskinens bredde) mellem maskinen og enhver form for farekilde. Anvend en håndplæneklipper eller en græstrimmer til at klippe græsset i disse områder.

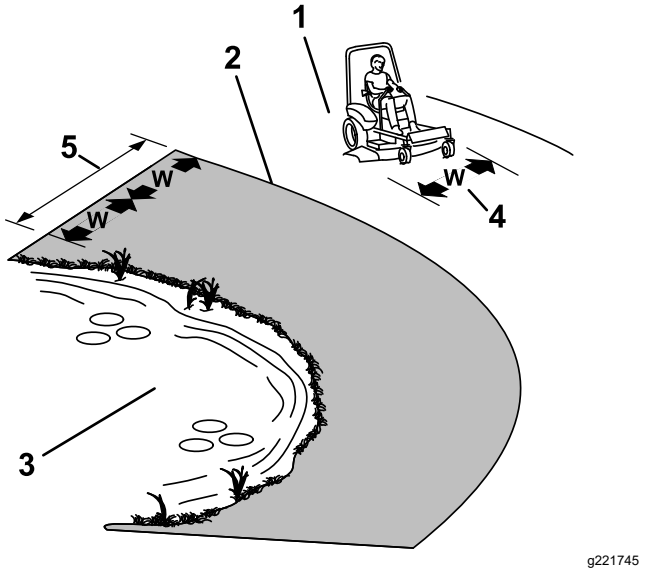


**Figur 16**

1. Sikker zone – Brug plæneklipperen her på skråninger, der hælder mindre end 15 grader
2. Farezone – Brug en håndplæneklipper og/eller en græstrimmer på skråninger, der hælder mere end 15 grader
3. Vand
4. W = maskinens bredde
5. Hold sikker afstand (to gange maskinens bredde) mellem maskinen og enhver form for farekilde.

---

- Undlad at starte, standse eller vende maskinen på skråninger. Undlad at foretage pludselige hastigheds- eller retningsskift. Drej langsomt og gradvist.
- Betjen ikke maskinen under forhold, hvor der er tvivl om traktion, styring eller stabilitet. Vær opmærksom på, at betjening af maskinen på vådt græs, på skråninger eller ned ad bakker kan medføre, at maskinen mister traktion. Mistet traktion til drivhjulene kan forårsage udskridning og mistet bremse- og styrekontrol. Maskinen kan glide, selvom drivhjulene er stoppet.
- Fjern eller afmærk forhindringer, f.eks. grøfter, huller, hjulspor, bump, sten eller andre skjulte farer. Højt græs kan skjule forhindringer. Ujævnt terræn kan få maskinen til at vælte.
- Udvis ekstra forsigtighed under arbejde med tilbehør eller redskaber, såsom græssamlersystemer. Disse kan ændre maskinens stabilitet og forårsage mistet herredømme. Følg anvisningerne for modvægte.
- Hvis det er muligt, skal skjoldet holdes sænket til jorden under betjening på skråninger. Hævning af skjoldet under betjening på skråninger kan gøre maskinen ustabil.

## Styrtbøjlesystem (ROPS) – Sikkerhed

Maskinen er udstyret med et styrtbøjlesystem (ROPS).

**⚠ ADVARSEL**

**Der er intet værn mod væltning, når styrtbøjlen er sænket. Hjul, der kører ud over kanter, grøfter, stejle skrænter eller vand, kan forårsage rulleulykker, som kan medføre alvorlige kvæstelser, død eller drukning.**

- **Styrtbøjlesystemet må ikke fjernes.**
- **Hold styrtbøjlen i den hævede låseposition, og brug sikkerhedsselen.**
- **Sænk kun styrtbøjlen, når det er absolut nødvendigt.**
- **Spænd ikke sikkerhedsselen, når styrtbøjlen er nede.**
- **Kør langsomt og forsigtigt.**
- **Hæv styrtbøjlen, lige så snart der er plads til, at den kan hæves.**

- Sørg for, at sikkerhedsselen kan åbnes hurtigt i nødstilfælde.
- Undersøg omhyggeligt, om du har frigang over hovedet (dvs. om der er fri for grene, døråbninger og elektriske ledninger), før du kører under nogen form for genstande, og undlad at komme i berøring med sådanne.
- I tilfælde af væltning skal enheden indleveres hos en autoriseret serviceforhandler med henblik på eftersyn af styrtbøjlen.
- Beskadigede styrtbøjlesystemer skal udskiftes. Foretag ikke reparation eller gennemsyn.
- Eventuelt tilbehør samt eventuelle ændringer eller redskaber, der tilføjes på styrtbøjlesystemet, skal godkendes af Toro.

# Indtag operatørpositionen.

Brug plæneklipperskjoldet som et trin til at komme ind til operatørens position (Figur 17).

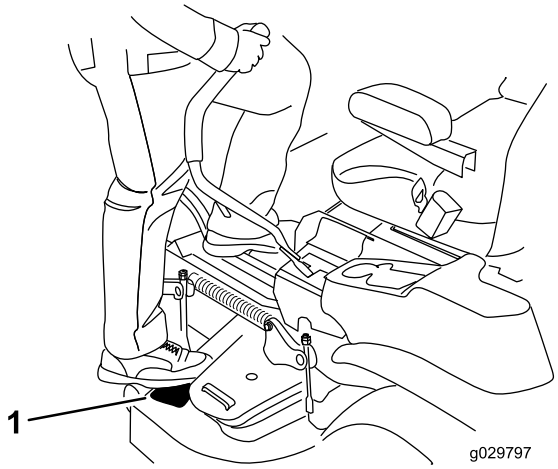


g029797

**Figur 17**

1. Træd her.

# Betjening af parkerings-bremsen

Aktiver altid parkeringsbremsen, når du standser maskinen eller efterlader den uden opsyn.

## Aktivering af parkeringsbremsen

Parker maskinen på en plan overflade.

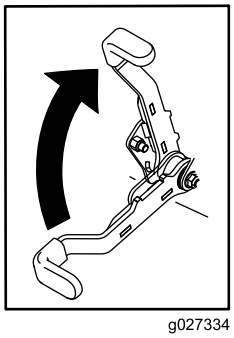


g027334

**Figur 18**

## Deaktivering af parkeringsbrem-sen

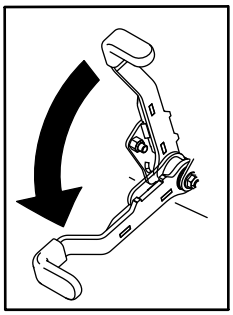


g027335

**Figur 19**

# Betjening af kontakten til regulering af skæreknivene (kraftudtag)

Kontakten til regulering af skæreknivene (kraftudtag) starter og stopper skæreknivene og eventuelle motordrevne redskaber.

## Indkobling af kontakten til regulering af skæreknive (kraftudtag)

**Bemærk:** Indkobling af kontakten til regulering af skæreknivene (kraftudtag) med gashåndtaget i "midtvejs" position eller mindre, forårsager overdrevent stort slid på drivremmene.

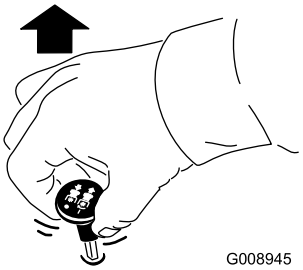


g008945

**Figur 20**

## Udkobling af kontakten til regulering af skæreknivene (kraftudtag)

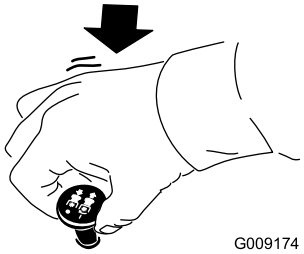


g009174

**Figur 21**

# Betjening af gashåndtaget

Du kan flytte gashåndtaget mellem positionen FAST (hurtig) og SLOW (langsom) (Figur 22).

Brug altid positionen FAST (hurtig), når du indkobler kraftudtaget.

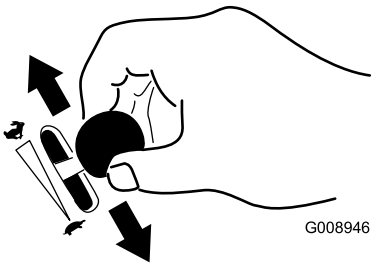


g008946

**Figur 22**

# Start af motoren

***Vigtigt:*** **Aktiver ikke starteren i mere end 5 sekunder ad gangen. Hvis motoren ikke starter, skal du vente 15 sekunder mellem forsøgene. Følges disse instruktioner ikke, kan startermotoren brænde sammen.**

**Bemærk:** Der skal muligvis flere forsøg til at starte motoren første gang efter påfyldning af brændstof i et tomt brændstofsystem.

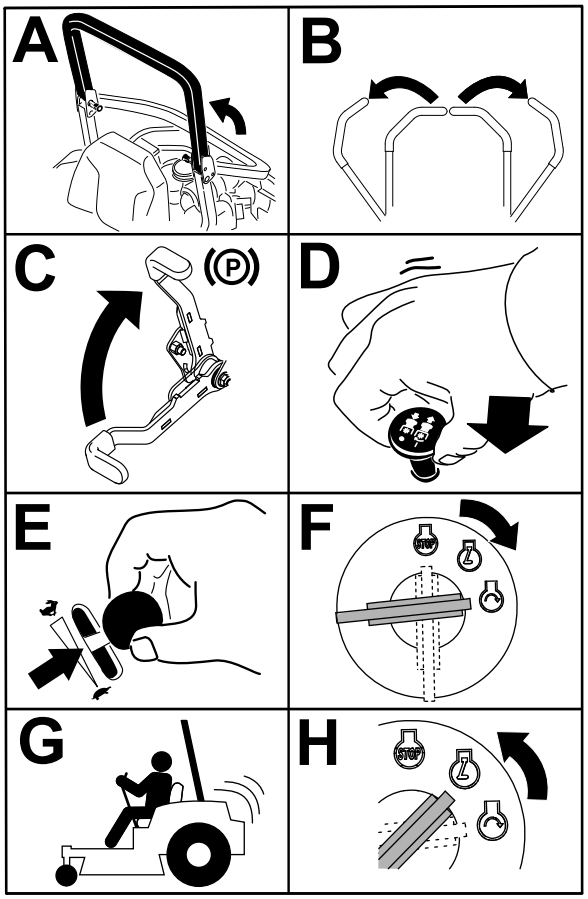


g032328

g032328

**Figur 23**

# Sluk af motoren

**⚠ FORSIGTIG**

**Børn eller andre omkringstående kan komme til skade, hvis de flytter eller forsøger at betjene maskinen, når operatøren ikke er til stede.**

**Fjern altid nøglen, og aktiver parkeringsbremsen, når du efterlader maskinen uden opsyn.**

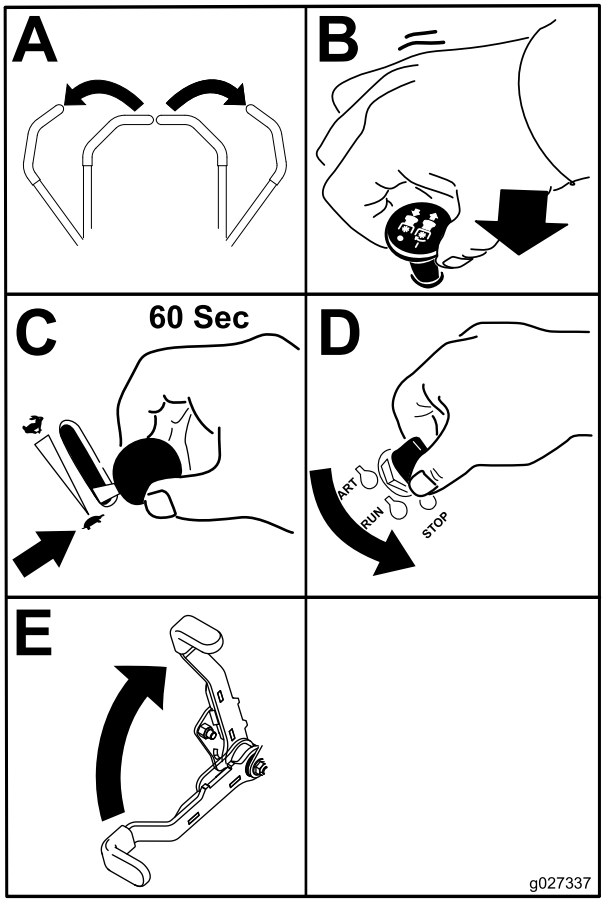


g027337

Figur 24

***Vigtigt:*** **Kontroller, at brændstofafbryderventilen er lukket, før maskinen transporteres eller opbevares, da der kan ske brændstoflækage. Aktiver parkeringsbremsen før transport. Sørg for at fjerne nøglen, da brændstofpumpen kan køre og dermed forårsage, at batteriet aflades.**

# Brug af bevægelseshåndtagene

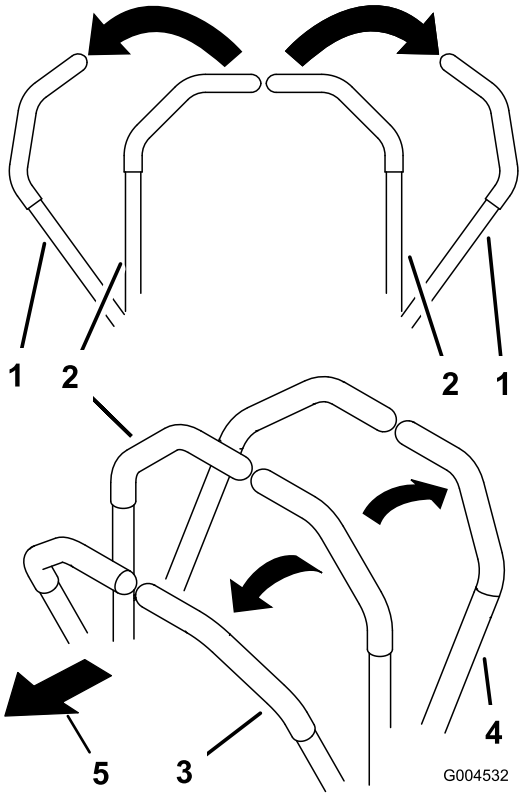


g004532

Figur 25

1. Bevægelseshåndtag – NEUTRAL LÅSEPOSITION
2. Midterste ulåste position
3. Fremad
4. Bagud
5. Maskinens forende

# Kørsel med maskinen

Drivhjulene drejer uafhængigt af hinanden og drives af hydraulikmotorer på hver aksel. Du kan dreje en side baglæns, mens du drejer den anden forlæns, hvilket får maskinen til at rotere i stedet for at dreje. Dette forbedrer maskinens manøvredygtighed væsentligt, men der kan gå et stykke tid, før du vænner dig til, hvordan den bevæger sig.

Gashåndtaget styrer motorens omdrejningstal målt i omdrejninger pr. minut. Indstil gashåndtaget til positionen HURTIG for at opnå den bedste ydelse. Kør altid med fuld kraft ved plæneklipning.

**⚠ ADVARSEL**

**Maskinen kan spinde meget hurtigt. Du kan miste kontrollen over maskinen og forårsage personskade eller beskadige maskinen.**

- **Udvis forsigtighed, når du drejer.**
- **Sæt farten ned, før du foretager skarpe sving.**

## Kørsel fremad

**Bemærk:** Motoren slukker, når du flytter traktionskontrolgrebene, mens parkeringsbremsen er aktiveret.

Stands maskinen ved at flytte bevægelseshåndtagene til positionen NEUTRAL.

1. Deaktiver parkeringsbremsen. Se Deaktivering af parkeringsbremsen (side 27).
2. Flyt håndtagene til den midterste, ulåste position.
3. Kør fremad ved langsomt at skubbe bevægelseshåndtagene fremad (Figur 26).

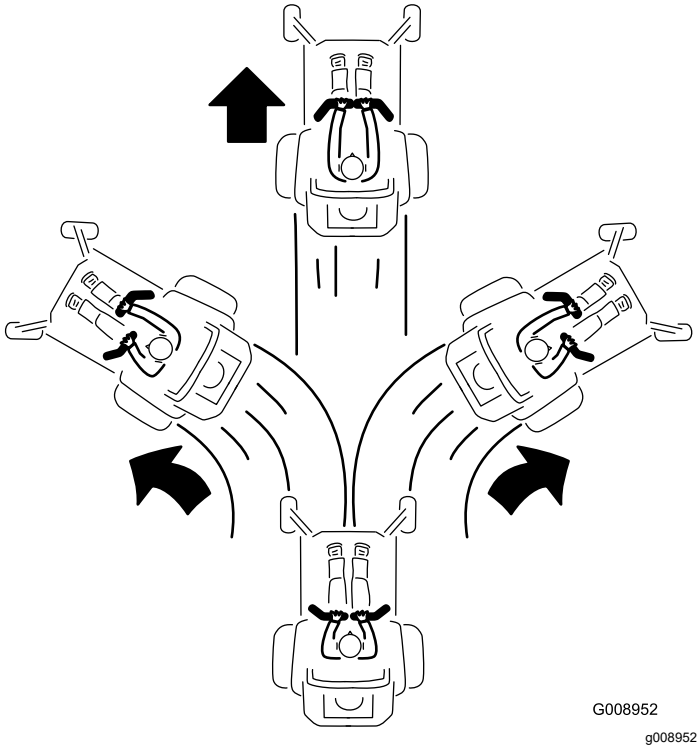


**Figur 26**

## Bakning

1. Flyt håndtagene til midterpositionen – ulåst position.
2. Bak ved langsomt at trække bevægelseshåndtagene bagud (Figur 27).

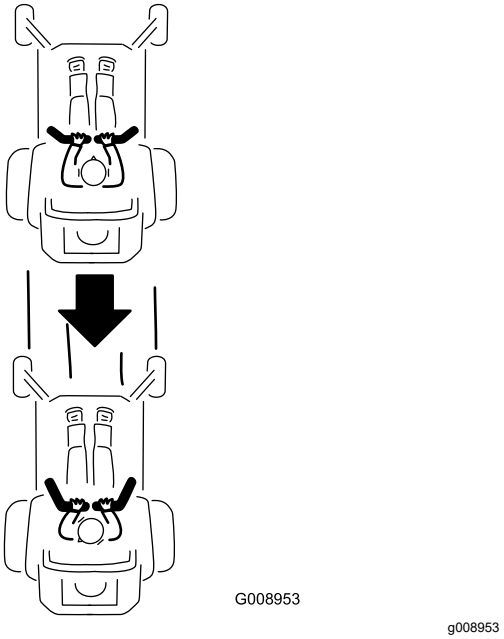


**Figur 27**

# Brug af sideudblæsning

## Kun maskiner med sideudkast

Plæneklipperen er udstyret med en hængslet græsdeflektor, der blæser det afklippede græs til siden og ned mod plænen.

**⚠ FARE**

**Hvis ikke der er monteret græsdeflektor, udblæsningsdæksel eller komplet græsopsamler, udsætter du dig selv og andre for kontakt med skæreknivene og udslyngede genstande. Kontakt med plæneklipperens roterende skærekniv(e) og udslyngede genstande vil medføre personskade eller død.**

- **Fjern aldrig græsdeflektoren fra plæneklipperskjoldet, da deflektoren leder materialerne ned mod plænen. Hvis græsdeflektoren beskadiges, skal den straks udskiftes.**
- **Placer aldrig hænder eller fødder under plæneklipperskjoldet.**
- **Forsøg aldrig at rense udblæsningsområdet eller skæreknivene, før du har sat kontakten til regulering af skæreknivene (kraftudtag) i positionen OFF (fra), drejet tændingskontakten til positionen OFF og taget nøglen ud af tændingskontakten.**
- **Sørg for, at græsdeflektoren er i sænket position.**

# Justering af klippehøjden

## Brug af transportlåsen

Transportlåsen har to positioner og bruges med pedalen til skjoldløft. Der er en LÅST position og en ULÅST position for plæneklipperskjoldets transportposition (Figur 28).

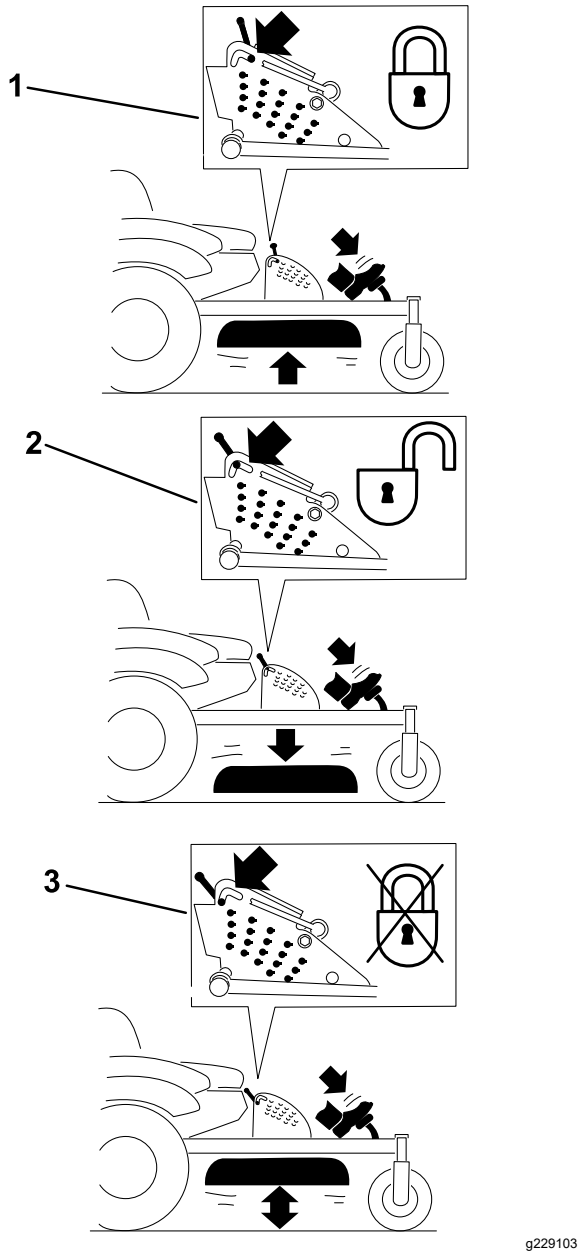


**Figur 28**

Transportlåsepositioner

1. Transportlåsegreb
2. Positionen LOCK (låst) – plæneklipperskjoldet låses i transportpositionen.
3. Positionen UNLOCK (ulåst) – plæneklipperskjoldet låses ikke i transportpositionen.

## Justering af klippehøjdesplit

Klippehøjden justeres fra 25 til 140 mm i trin a 6 mm ved at flytte gaffelbolten til forskellige hulplaceringer.

1. Flyt transportlåsen til låst position.
2. Træd på pedalen til skjoldløft med foden, og hæv plæneklipperskjoldet til transportpositionen

(også klippehøjdepositionen på 140 mm) som vist i Figur 29.

3. Du kan justere højden ved at rotere splitten 90 grader og fjerne splitten fra klippehøjdebeslaget (Figur 29).
4. Vælg et hul i klippehøjdebeslaget, som svarer til den ønskede klippehøjde, og sæt splitten i (Figur 29).
5. Skub til skjoldløftet, træk transportlåsen tilbage, og sænk plæneklipperskjoldet langsomt.

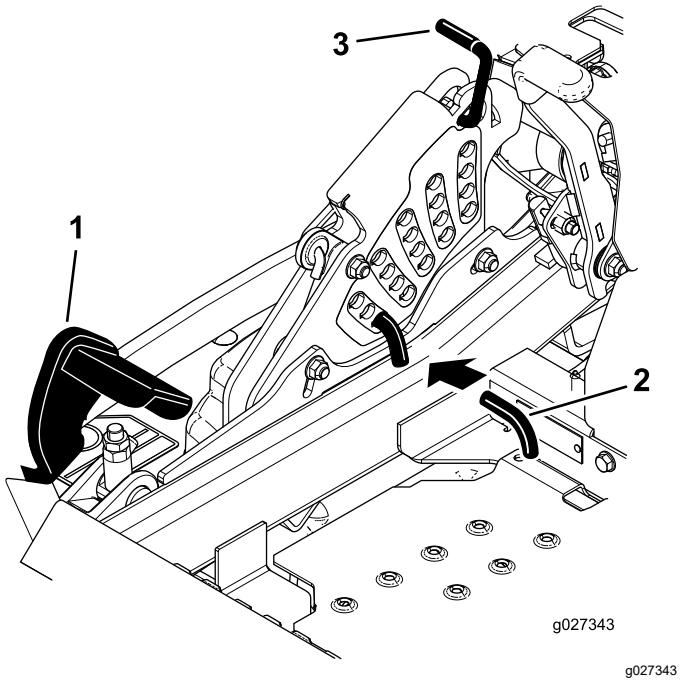


**Figur 29**

1. Pedal til skjoldløft
2. Klippehøjdesplit
3. Transportlås

# Justering af antiskalperingsruller

## Maskiner med sideudkast

Hver gang klippehøjden ændres, skal højden på antiskalperingsrullerne også justeres.

1. Parker maskinen på en plan overflade, udkobl kontakten til regulering af skæreknivene, og aktiver parkeringsbremsen.
2. Sluk for motoren, tag nøglen ud, og vent, til alle bevægelige dele er standset, før du forlader betjeningspositionen.
3. Juster antiskalperingsrullerne som vist i Figur 30, Figur 31 og Figur 32.

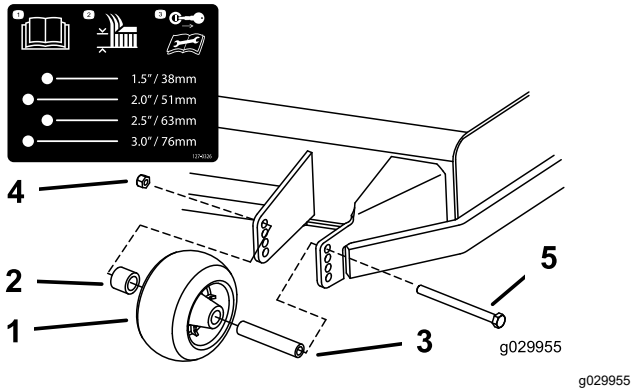


**Figur 30**

1. Antiskalperingsrulle
2. Afstandsbøsning
3. Bøsning
4. Flangemøtrik
5. Bolt

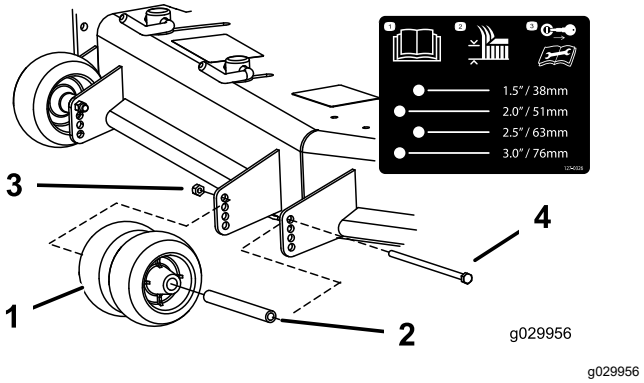


**Figur 31**

1. Antiskalperingsrulle
2. Bøsning
3. Flangemøtrik
4. Bolt

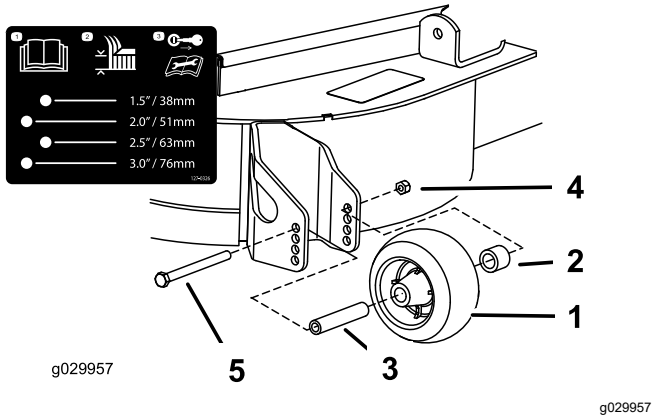


**Figur 32**

1. Antiskalperingsrulle
2. Afstandsbøsning
3. Bøsning
4. Flangemøtrik
5. Bolt

## Maskiner med bagudkast

Hver gang klippehøjden ændres, anbefales det at justere antiskalperingsrullernes højde.

1. Parker maskinen på en plan overflade, udkobl kontakten til regulering af skæreknivene, og aktiver parkeringsbremsen.
2. Sluk for motoren, tag nøglen ud, og vent, til alle bevægelige dele er standset, før du forlader betjeningspositionen.
3. Juster antiskalperingsrullerne som vist i Figur 33 og Figur 34.

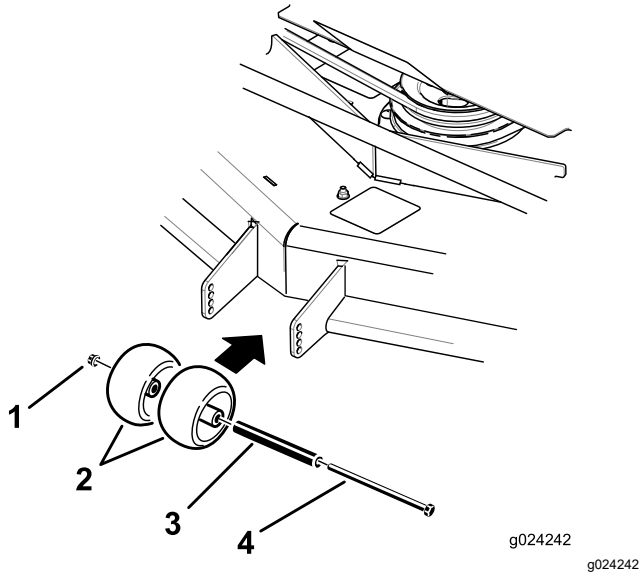


**Figur 33**

1. Flangemøtrik
2. Antiskalperingsrulle
3. Bøsning
4. Bolt

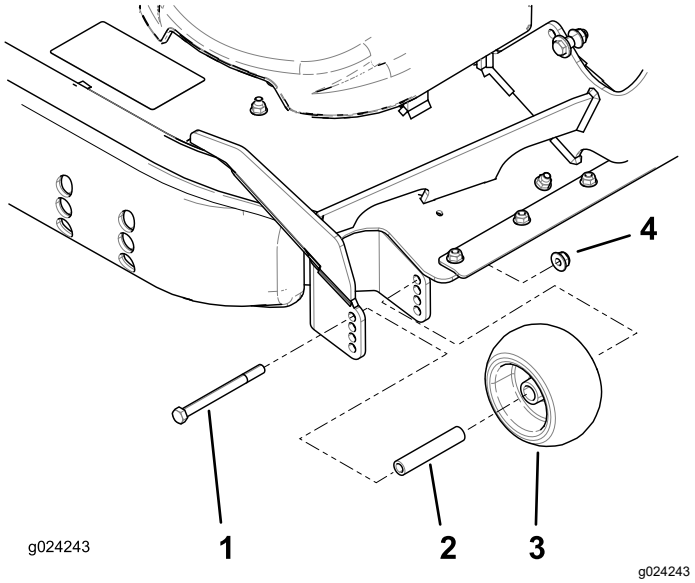


**Figur 34**

1. Bolt
2. Bøsning
3. Antiskalperingsrulle
4. Flangemøtrik

# Justering af gliderne

## Til maskiner med bagudkast

Monter gliderne i den nederste position, når du anvender klippehøjder på over 64 mm, og i den øverste position, når du anvender klippehøjder på under 64 mm.

**Bemærk:** Når gliderne bliver slidt, kan du flytte dem over på den modsatte side af plæneklipperen ved at dreje dem rundt. Herved kan du bruge gliderne længere, før du er nødt til at udskifte dem.

1. Parker maskinen på en plan overflade, udkobl kontakten til regulering af skæreknivene, og aktiver parkeringsbremsen.
2. Sluk for motoren, tag nøglen ud, og vent, til alle bevægelige dele er standset, før du forlader betjeningspositionen.
3. Afmonter bræddeboltene og møtrikkerne på hver glider (Figur 35).

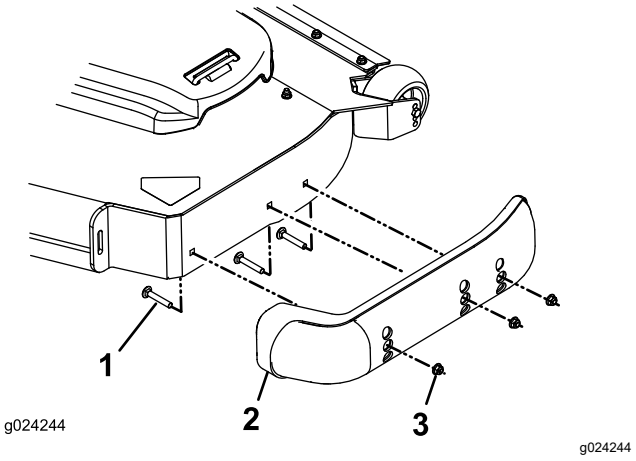


**Figur 35**

1. Bræddebolt
2. Glider
3. Møtrik

4. Flyt hver glider til den ønskede position, og spænd dem fast med bræddeboltene og møtrikkerne.

   **Bemærk:** Brug kun den øverste eller midterste række huller til justering af gliderne. Den nederste række huller bruges, når glideren flyttes over på den anden side af plæneklipperskjoldet, og når dette sker, bliver denne række huller den øverste række på den anden side af plæneklipperen.

5. For at undgå at gliderne beskadiges, skal bræddeboltene og møtrikkerne tilspændes med et moment på 12,4-14,7 Nm.

# Justering af udblæsnings-skærmgrebet

## Til maskiner med sideudkast

Denne procedure gælder kun maskiner med udblæsningsskærmgreb. Visse modeller har møtrikker og bolte i stedet for udblæsningsskærmgrebet, som du kan justere på samme måde.

Plæneklipperens udblæsning kan justeres til forskellige typer klippeforhold. Placer grebet og skærmen, så den bedste klippekvalitet opnås.

1. Parker maskinen på en plan overflade, udkobl kontakten til regulering af skæreknivene, og aktiver parkeringsbremsen.
2. Sluk for motoren, tag nøglen ud, og vent, til alle bevægelige dele er standset, før du forlader betjeningspositionen.
3. Løsn grebet.
4. Skub grebet til den ønskede position.
5. Stram grebet.

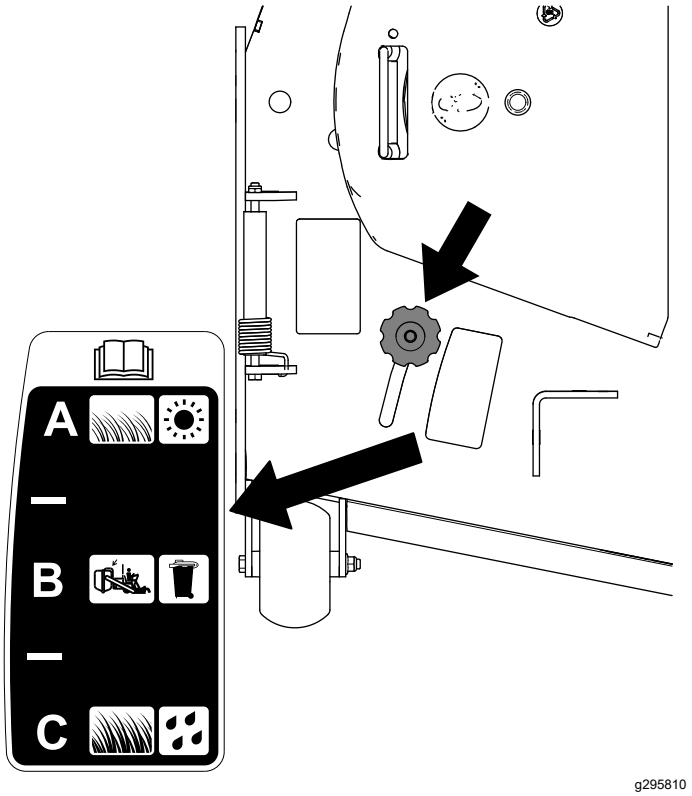


**Figur 36**

# Placering af udblæsnings-skærmen

## Til maskiner med sideudkast

Nedenstående tal er alene tænkt som anbefalinger. Justeringerne vil variere i henhold til græstype, fugtindhold og græssets højde.

**Bemærk:** Hvis motoreffekten falder, og plæneklipperens hastighed er den samme, skal skærmen åbnes.

## Punkt A

Dette er den bageste position. Den anbefalede anvendelse af denne position er som følger:

- Klipning af kort, tyndtvoksende græs
- Klipning under tørre forhold
- Til mindre afklippede græsstykker.
- Blæser det afklippede græs længere væk fra plæneklipperen

## Position B

Benyt denne position ved opsamling i pose. Placer den altid ud for blæserens åbning.

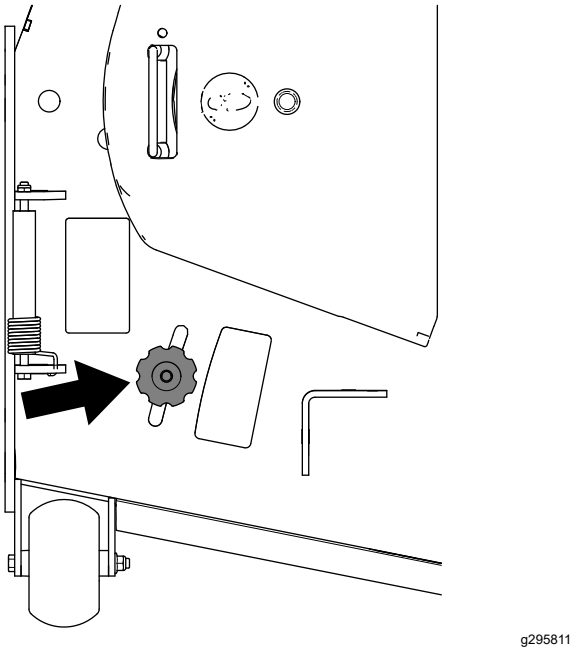


**Figur 37**

## Position C

Dette er den forreste position. Den anbefalede anvendelse af denne position er som følger:

- Klipning af højt, tæt græs
- Klipning under våde forhold
- Sænker motorens strømforbrug
- Giver mulighed for øget hastighed ved tunge forhold

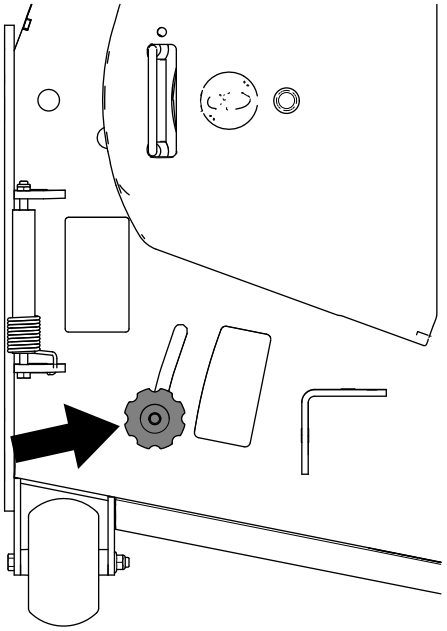


**Figur 38**

# Tip vedrørende betjening

## Brug af hurtigindstilling af gashåndtaget

For at opnå den bedste græsslåning og maksimal luftcirkulation skal motoren betjenes ved indstillingen HURTIG. Luft er nødvendigt for at kunne klippe græsset ordentligt, og derfor skal du ikke indstille klippehøjden for lavt eller lade plæneklipperskjoldet være helt omgivet af uklippet græs. Forsøg altid at holde 1 side af plæneklipperskjoldet fri for uklippet græs, så den nødvendige luft kan trækkes ind i plæneklipperskjoldet.

## Klipning af en græsplæne for første gang

Klip ikke græsset helt så kort som normalt, så du kan sikre dig, at plæneklipperskjoldets klippehøjde ikke fjerner græsset helt i ujævnt terræn. Den tidligere anvendte klippehøjde er dog tit den bedste. Når du klipper græs, der er længere end 15 cm, kan det være en fordel at klippe græsset to gange for at sikre en acceptabel klippekvalitet.

## Klip af en tredjedel af græsstråets længde

Du opnår det bedste resultat ved kun at klippe en tredjedel af græsstråets længde. Det anbefales ikke at klippe mere end dette, medmindre græsbevoksningen er spredt, eller det er sent på efteråret, hvor græsset ikke længere vokser så hurtigt.

## Skift klipperetning

Skift mellem klipperetningen for at sikre, at græsset fortsætter med at vokse lodret. Dette medvirker også til at sprede det afklippede græs, hvilket øger nedbrydningen og gødningseffekten.

## Slå græs med de korrekte intervaller

Græs vokser med forskellig hastighed på forskellige tider af året. Hvis du vil bevare den samme klippehøjde, skal græsset slås oftere i det tidlige forår. Når græssets væksthastighed falder midt på sommeren, skal du ikke slå græsset så tit. Hvis du ikke har mulighed for at slå græs over en længere periode, skal du først slå det med en høj klippehøjde og derefter igen to dage senere med en lavere højdeindstilling.

## Brug af en langsommere klippehastighed

Klipningskvaliteten kan forbedres ved at køre langsommere under visse forhold.

## Undgå at klippe græsset for kort

Når du klipper en ujævn plæne, skal du hæve klippehøjden for at undgå at skalpere plænen.

## Standsning af maskinen

Hvis fremdriften af maskinen standses, mens græsslåningen er i gang, kan du risikere, at der falder en klump afklippet græs ned på plænen. Dette kan undgås ved at flytte maskinen hen til et tidligere klippet område, mens knivene er aktiveret, eller du kan deaktivere plæneklipperskjoldet, mens du kører fremad.

## Hold undersiden af plæneklipper-skjoldet ren

Fjern afklippet græs og snavs fra undersiden af plæneklipperskjoldet efter hver anvendelse. Hvis græs og snavs ophober sig i plæneklipperskjoldet, bliver kvaliteten af græsslåningen utilfredsstillende med tiden.

## Vedligeholdelse af kniven(e)

Hold skærekniven(e) skarp(e) gennem hele græsslåningssæsonen, da en skarp skærekniv skærer græsset rent af uden at rive det over eller få det til at flosse. Hvis græsset rives over eller flosser, bliver spidserne brune, hvilket hæmmer væksten og øger risikoen for sygdom. Kontroller skæreknivene for skarphed hver gang efter brug samt for slid og beskadigelse. Fil eventuelle hakker ned, og slib skæreknivene, hvis det er nødvendigt. Hvis en skærekniv er beskadiget eller slidt, skal den udskiftes med det samme med en original Toro-kniv.

# *Efter betjening*

# Sikkerhed efter drift

## Generelt om sikkerhed

- Parker maskinen på en plan overflade, udkobl drevene, aktiver parkeringsbremsen, stop motoren, tag nøglen ud, eller frakobl tændrørskablet. Vent, til al bevægelse standser, og lad maskinen køle af inden justering, rengøring, reparation eller opbevaring. Lad aldrig personer, som ikke er uddannede dertil, udføre service på maskinen.
- Rengør maskinen som anført i afsnittet Vedligeholdelse. Hold motoren og motorområdet fri for ophobet græs, blade, store mængder fedt eller olie og andet snavs, der kan hobe sig op i disse områder. Disse materialer kan blive brændbare og medføre brand.
- Kontroller hyppigt for slidte eller forringede komponenter, der kan udgøre en fare. Spænd løse bolte og møtrikker.

# Brug af brændstofafbryder-ventilen

Brændstofafbryderventilen er placeret under sædet. Ryk sædet frem for at få adgang til den.

Luk brændstofafbryderventilen ved transport, vedligeholdelse og opbevaring.

Kontroller, at brændstofafbryderventilen er åben, når motoren startes.

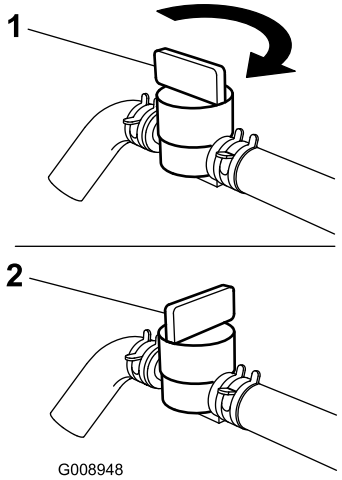


g008948

**Figur 39**

1. Positionen ON (tændt)
2. Positionen OFF (slukket)

# Brug af drivhjulets udløsningsventiler

**⚠ ADVARSEL**

**Hænderne kan blive viklet ind i de roterende drivkomponenter under motorskjoldet, hvilket kan medføre alvorlig personskade.**

**Sluk motoren, fjern nøglen, og afvent, at alle bevægelige dele standser, før drivhjulets udløsningsventiler berøres.**

**⚠ ADVARSEL**

**Motoren og de hydrauliske drivenheder kan blive meget varme. Berøring af en varm motor eller hydrauliske drivenheder kan medføre alvorlige forbrændinger.**

**Lad motoren og de hydrauliske drivenheder køle helt ned, før du berører drivhjulets udløsningsventiler.**

Drivhjulets udløsningsventiler er placeret bag hver hydraulisk drivenhed, under sædet.

**Bemærk:** Sørg for, at udløsningsventilerne er i helt vandret i position, når maskinen er i brug, da det hydrauliske system ellers kan tage alvorligt skade.

1. Parker maskinen på en plan overflade, udkobl kontakten til regulering af skæreknivene, og aktiver parkeringsbremsen.

2. Sluk for motoren, tag nøglen ud, og vent, til alle bevægelige dele er standset, før du forlader betjeningspositionen.
3. Drej udløsningsventilernes greb lodret for at skubbe maskinen (Figur 40).

   **Bemærk:** Derved får hydraulikvæsken mulighed for at løbe uden om pumpen, hvilket gør hjulene i stand til at dreje.
4. Deaktiver parkeringsbremsen, inden maskinen skubbes.

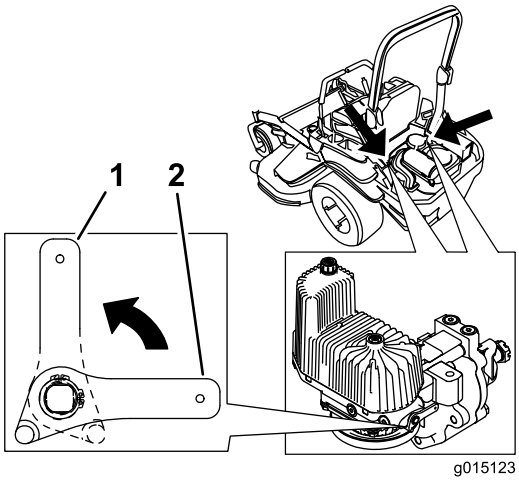


g015123

**Figur 40**

1. Lodret for at skubbe maskinen
2. Vandret for at køre maskinen

5. Drej udløsningsventilernes greb vandret for at køre maskinen (Figur 40).

# Transport af maskinen

Brug en robust anhænger eller lastbil til at transportere maskinen. Brug en rampe med fuld bredde. Kontroller, at anhængeren eller lastbilen er udstyret med alle de nødvendige bremser, lys og de nødvendige skilte i henhold til lovgivningen. Læs alle sikkerhedsoplysninger omhyggeligt. Disse oplysninger kan hjælpe dig eller omkringstående personer med at undgå at komme til skade. Følg de lokale forskrifter vedr. krav til anhænger og bindepunkter.

**⚠ ADVARSEL**

**Kørsel på gader og veje uden blinklys, lygter, refleksmarkeringer eller et skilt om langsomtgående køretøj kan føre til ulykker og forårsage personskade.**

**Kør ikke maskinen på offentlige gader og veje.**

## Valg af anhænger

**⚠ ADVARSEL**

**Pålæsning af en maskine på en anhænger eller lastbil øger risikoen for at vippe og kan forårsage alvorlig personskade eller død (Figur 41).**

- **Brug kun en rampe med fuld bredde. Brug ikke individuelle ramper til hver side af maskinen.**
- **Overskrid ikke en vinkel på 15 grader mellem rampen og jorden eller mellem rampen og anhænger eller lastbil.**
- **Sørg for, at rampen er mindst fire gange så lang som anhængerens højde eller lastbilens ladhøjde og ned til jorden. Dette sikrer, at rampens vinkel ikke overstiger 15 grader på plan grund.**

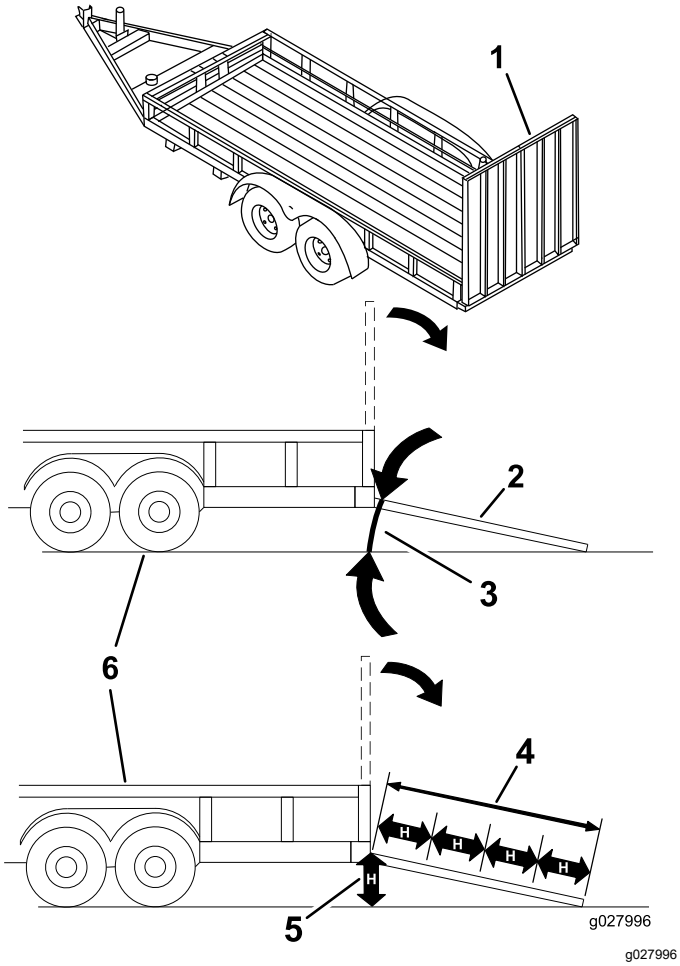


Figur 41

1. Rampe i fuld bredde i stuvet position.
2. Sidevisning af rampe i fuld bredde i læsseposition.
3. Maks. 15 grader
4. Rampen er mindst 4 gange så lang som anhængerens højde eller lastbilens ladhøjde ned til jorden
5. H = anhængerens højde eller lastbilens ladhøjde ned til jorden
6. Anhænger

## Læsning af maskinen

**⚠ ADVARSEL**

**Pålæsning af en maskine på en anhænger eller lastbil øger risikoen for at vippe og kan forårsage alvorlig personskade eller død.**

- **Vær ekstra forsigtig, når maskinen køres på en rampe.**
- **Bak maskinen op ad rampen, og kør den fremad ned ad rampen.**
- **Undgå pludselig acceleration eller deceleration når maskinen køres op på en rampe. Dette kan forårsage, at man mister kontrollen eller øge risikoen for at vælte.**

1. Hvis du bruger en anhænger, skal du fastgøre den til trækkøretøjet og sætte sikkerhedskæderne på.
2. Tilslut om nødvendigt anhængerens bremser og lygter.
3. Sænk rampen, og sørg for, at vinklen mellem rampen og jorden ikke overstiger 15 grader (Figur 41).
4. Bak maskinen op ad rampen (Figur 42).

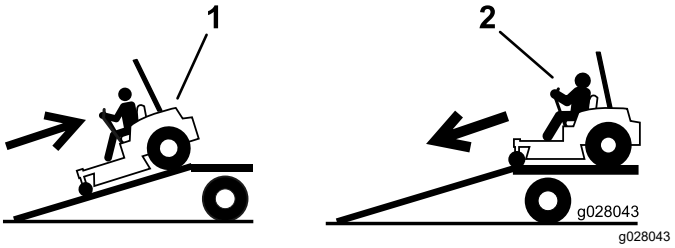


Figur 42

1. Bak maskinen op ad rampen.
2. Kør maskinen fremad ned ad rampen.

5. Sluk for motoren, tag nøglen ud, og aktiver parkeringsbremsen.
6. Fastgør maskinen i nærheden af de forreste styrehjul og den bageste kofanger med remme, kæder, kabler eller reb (Figur 43). Der henvises til de lokale regler for bindepunkter.

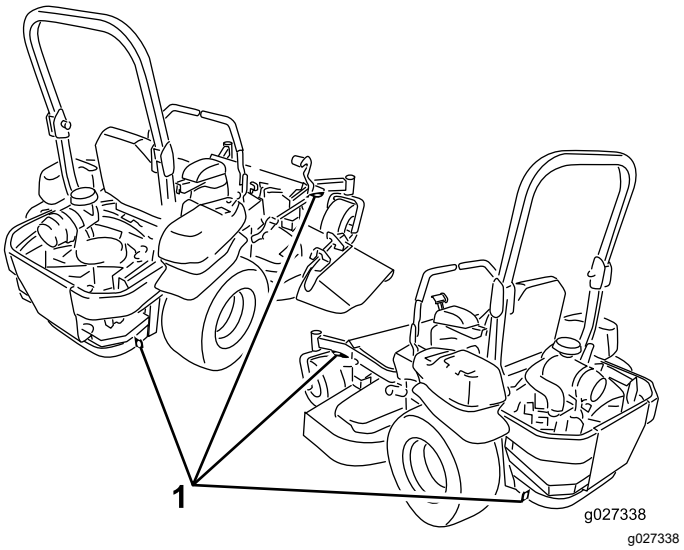


Figur 43

1. Bindepunkter

## Aflæsning af maskinen

1. Sænk rampen, og sørg for, at vinklen mellem rampen og jorden ikke overstiger 15 grader (Figur 41).
2. Kør maskinen fremad ned ad rampen (Figur 42).

# Vedligeholdelse

## Sikkerhed ved vedligeholdelse

**⚠ ADVARSEL**

**Mens der udføres vedligeholdelse eller justeringer, kunne nogen starte motoren. Utilsigtet start af motoren kan forårsage alvorlig skade på dig eller andre personer i nærheden.**

**Fjern nøglen fra tændingslåsen, aktiver parkeringsbremsen, og tag tændrørskablet/-erne af tændrøret/-ene, før du udfører vedligeholdelsesarbejde. Skub også tændrørskablet/-erne til side, så de(t) ikke utilsigtet kommer i kontakt med tændrøret/-ene.**

**⚠ ADVARSEL**

**Motoren kan blive meget varm. Berøring af en varm motor kan medføre alvorlige forbrændinger.**

**Lad motoren køle helt af, inden der udføres service eller reparationer i motorområdet.**

- Parker maskinen på en plan overflade, udkobl drevene, aktiver parkeringsbremsen, stop motoren, tag nøglen ud, eller frakobl tændrørskablet. Vent, til al bevægelse standser, og lad maskinen køle af inden justering, rengøring, eller reparation. Lad aldrig personer, som ikke er uddannede dertil, udføre service på maskinen.
- Frakobl batteriet, eller fjern tændrørskablet, før der foretages nogen form for reparation. Frakobl minuspolen først og pluspolen sidst. Tilslut pluspolen først og minuspolen sidst.
- Hold alle maskinens værn, afskærmninger og alle sikkerhedsanordninger på plads og i sikker driftsmæssig stand. Kontroller hyppigt for slidte eller forringede komponenter, og udskift dem med producentens anbefalede dele, når det er nødvendigt.

**⚠ ADVARSEL**

**Afmontering eller ændring af originalt udstyr, dele og/eller tilbehør kan ændre maskinens garanti, styring og sikkerhed. Uautoriserede ændringer af originalt udstyr eller manglende brug af originale Toro-dele kan føre til alvorlig personskade eller død. Uautoriserede ændringer af maskinen, motoren, brændstof- eller udluftningssystemet kan være i modstrid med gældende sikkerhedsstandarder som: ANSI, OSHA og NFPA og/eller myndighedernes gældende love, f.eks. EPA og CARB.**

**⚠ ADVARSEL**

**Hydraulikvæske, der slipper ud under tryk, kan trænge ind i huden og dermed forårsage personskader. Væske, der ved et uheld er blevet sprøjtet ind i huden, skal fjernes kirurgisk inden for få timer af en læge, der kender til denne type skade, da det ellers kan medføre koldbrand.**

- **Sørg for, at alle hydraulikvæskeslanger og -rør, hvis maskinen er udstyret hermed, er i god stand, og at alle hydrauliske forbindelser og fittings slutter tæt, før der sættes tryk på det hydrauliske system.**
- **Hold krop og hænder væk fra små lækagehuller samt dyser, der sprøjter hydraulikvæske ud under højt tryk.**
- **Brug pap eller papir – ikke hænderne! – til at finde frem til eventuelle hydrauliklækager.**
- **Tag hele trykket af hydrauliksystemet på en sikker måde ved at sætte bevægelseshåndtagene i neutral position og slukke for motoren, inden der udføres arbejde på hydrauliksystemet.**

**⚠ ADVARSEL**

**Brændstofsystemets komponenter er under højt tryk. Brug af forkerte komponenter kan medføre systemsvigt, benzinlækage og måske endda eksplosion.**

**Anvend kun brændstofslanger og brændstoffiltre, der er godkendt til højtrykssystemer.**

- Vær forsigtig, når du efterser skæreknivene. Pak skærekniven(e) ind, eller bær handsker, og vær forsigtig når du servicerer den/dem. Udskift kun beskadigede skæreknive. De må aldrig rettes ud eller svejses.
- Brug donkrafte til at understøtte maskinen og/eller komponenter efter behov.

**⚠ FORSIGTIG**

**Det kan være farligt at hæve plæneklipperens skjold udelukkende ved hjælp af mekaniske eller hydrauliske donkrafte i forbindelse med servicering eller vedligeholdelse. Mekanisk eller hydraulisk donkraft er måske ikke tilstrækkelig støtte og kan svigte, så enheden falder og forårsager skader.**

**Stol ikke udelukkende på mekaniske eller hydrauliske donkrafte til støtte. Anvend tilstrækkeligt med donkrafte eller lignende støtte.**

- Tag forsigtigt trykket af komponenter, hvori der er oplagret energi.
- Hold hænder og fødder væk fra bevægelige dele. Undgå om muligt at foretage justeringer, mens motoren kører. Hvis vedligeholdelses- eller justeringsproceduren kræver, at motoren kører, og komponenterne bevæger sig, skal du være yderst forsigtig.

**⚠ ADVARSEL**

**Kontakt med bevægelige dele eller varme overflader kan forårsage personskader.**

**Hold fingre, hænder og tøj væk fra roterende komponenter og varme overflader.**

- Kontroller alle bolte hyppigt for at opretholde korrekt tilspænding.

# Skema over anbefalet vedligeholdelse

| Vedligeholdelsesintervaller | Vedligeholdelsesprocedure |
|---|---|
| Efter de første 100 timer | • Kontroller hjullåsemøtrikkernes tilspænding.<br>• Kontroller tilspændingen af hjulnavets møtrik med udskæring.<br>• Justering af parkeringsbremsen. |
| Efter de første 250 timer | • Udskift hydraulikfiltrene og hydraulikvæsken. |
| Hver anvendelse eller dagligt | • Kontrollér sikkerhedslåsesystemet.<br>• Kontroller motoroliestanden.<br>• Kontroller sikkerhedsselen.<br>• Kontroller styrtbøjlegrebene.<br>• Rengør motorskærmen og oliekøleren.<br>• Kontroller og rengør hydraulikenhedens afskærmninger.<br>• Eftersyn af skæreknivene.<br>• Rengør plæneklipperskjoldet.<br>• Rengør ophængningssystemet. |
| For hver 50 timer | • Kontroller gnistskærmen (hvis der er en monteret).<br>• Kontrol af dæktrykket<br>• Kontroller remmene for revner og slitage.<br>• Kontroller hydraulikvæskestanden. |
| For hver 100 timer | • Smør drejeleddene på plæneklipperens skjoldløft.<br>• Skift motorolien (oftere under støvede eller snavsede forhold).<br>• Udskift eller rengør tændrøret, og juster gabet.<br>• Kontroller og rengør motorkøleribber og -afskærmninger. |
| For hver 200 timer | • Skift af motoroliefilteret (oftere under støvede eller snavsede forhold). |
| For hver 250 timer | • Udskift primærluftfilteret (oftere under støvede eller snavsede forhold).<br>• Kontroller sikkerhedsluftfilteret (oftere under støvede eller snavsede forhold).<br>• Efter den første udskiftning: Udskift hydrauliksystemets filtre og væske, når du bruger Mobil 1 15W50-væske. (Udskift hyppigere under snavsede eller støvede forhold) |

| Vedligeholdelsesintervaller | Vedligeholdelsesprocedure |
|---|---|
| For hver 400 timer | • Smør styrehjulenes drejeled (oftere under støvede eller snavsede forhold). |
| For hver 500 timer | • Udskift sikkerhedsluftfilteret (oftere under støvede eller snavsede forhold).<br>• Udskiftning af brændstoffilteret (Oftere i støvede, snavsede omgivelser).<br>• Kontroller hjullåsemøtrikkernes tilspænding.<br>• Kontroller tilspændingen af hjulnavets møtrik med udskæring.<br>• Juster styrehjulets tapleje.<br>• Juster parkeringsbremsen.<br>• Efter den første udskiftning: Udskift hydrauliksystemets filtre og væske, når du bruger Toro® HYPR-OIL™ 500-væske. (Udskift hyppigere under snavsede eller støvede forhold) |
| En gang om måneden | • Kontroller batteriopladningen. |
| Årlig | • Smør pumperemmens styrearm.<br>• Fyld styrehjulslejerne med fedt (oftere under støvede eller snavsede forhold).<br>• Smøring af styrehjulnavene. |
| Årlig eller før opbevaring | • Maling af beskadigede overflader.<br>• Kontroller alle ovennævnte vedligeholdelsesprocedurer før opbevaring. |

***Vigtigt:*** **Se betjeningsvejledningen til motoren for at få yderligere oplysninger om procedurer for vedligeholdelse.**

**⚠ FORSIGTIG**

**Hvis du lader nøglen sidde i kontakten, kan andre personer utilsigtet komme til at starte motoren og forårsage alvorlig personskade på dig eller andre omkringstående.**

**Sluk motoren, og tag nøglen ud af tændingen, før du foretager vedligeholdelse.**

# *Tiltag forud for vedligeholdelse*

## Brug af Z Stand™

Zstanden hæver maskinens forende, så du kan rengøre plæneklipperen og tage knivene af.

**⚠ ADVARSEL**

**Maskinen kan falde ned på en person og forårsage alvorlig personskade eller dødsfald.**

- **Vær meget forsigtig, når du betjener maskinen på Z Stand.**
- **Brug kun Z Stand til rengøring af plæneklipperen og fjernelse af skæreknivene.**
- **Lad ikke maskinen stå på Z Stand i længere tid.**
- **Sluk altid for motoren, aktiver parkeringsbremsen, og tag nøglen ud af tændingen, inden du foretager vedligeholdelse af plæneklipperen.**

## Kørsel op på Z Standen

***Vigtigt:*** **Brug Z Standen på en plan flade.**

1. Hæv plæneklipperskjoldet til transportpositionen.
2. Fjern beslagpinden (Figur 44).

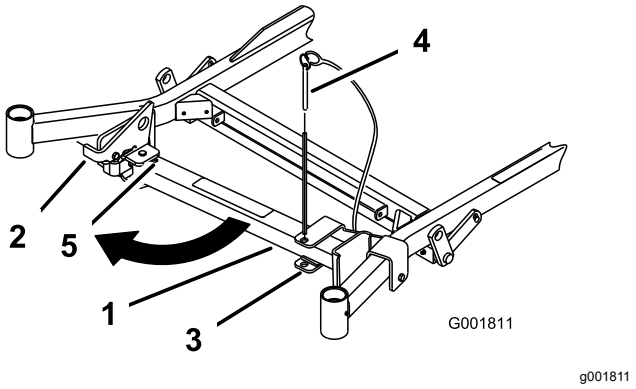


**Figur 44**

1. Z Stand
2. Beslagspind
3. Beslag
4. Nederst i rillen
5. Lås

3. Hæv låsen.

4. Sving standens fod ud fortil, og skub den mod maskinen, ind nederst i rillen (Figur 44 og Figur 45).

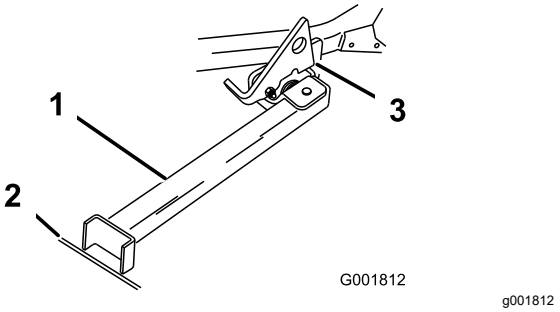


**Figur 45**

1. Z Stand (placeret i rille)
2. Revne i fortov eller plænen
3. Klinke hviler på drejetap

5. Placer standens fod på jorden, og lad låsen hvile på drejetappen (Figur 45).
6. Start motoren, og giv den halv gas.

   **Bemærk:** Det bedste resultat opnås, hvis standens fod placeres i en revne i fortovet eller i plænen (Figur 45).
7. Kør maskinen op på standen. Stands, når låsen falder over tappen i låst position (Figur 45).
8. Aktiver parkeringsbremsen, sluk for motoren, og tag nøglen ud.
9. Spær eller bloker kørselshjulene.

**⚠ ADVARSEL**

**Det er ikke sikkert, at parkeringsbremsen kan holde maskinen, der er parkeret på Z Stand, hvilket kan forårsage personskade eller beskadigelse af ejendom.**

**Parker aldrig på Z Stand, medmindre hjulene er spærrede eller blokerede.**

10. Udfør vedligeholdelsesarbejdet.

## Kørsel ned af Z Stand

1. Fjern spærring eller blokke.
2. Løft klinken til ulåst position (Figur 46).

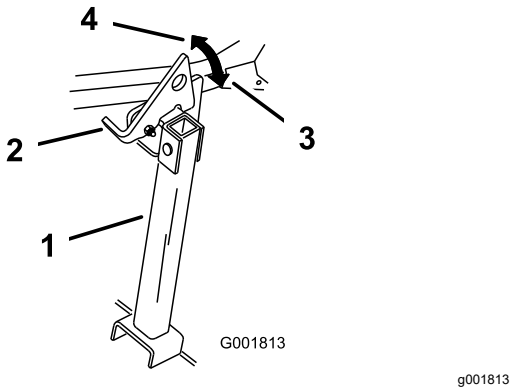


**Figur 46**

1. Z Stand
2. Lås
3. Låst position
4. Ulåst position

3. Start motoren, og giv den halv gas. Deaktiver parkeringsbremsen.
4. Kør langsomt baglæns ned af standen.
5. Sæt den tilbage til hvileposition (Figur 44).

# Frigivelse af plæneklipper-skjoldets gardin

Løsn gardinets nederste bolt for at udløse plæneklipperskjoldets gardin og få adgang til den øverste del af plæneklipperskjoldet (Figur 47). Når du har udført vedligeholdelsen, skal du montere gardinet og tilspænde bolten.

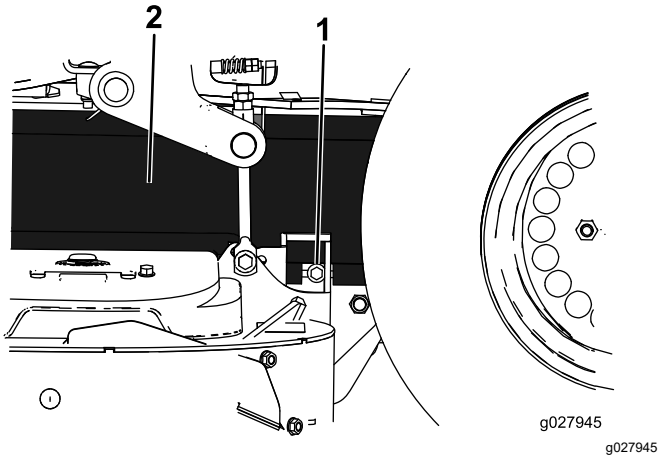


**Figur 47**

1. Bolt
2. Gardin

# Afmontering af plademetalafskærmningen

Løsn de 2 forreste bolte, og afmonter plademetalafskærmningen for at få adgang til plæneklipperremmene og -spindlerne (Figur 48). Monter plademetalafskærmningen, og spænd boltene efter udførsel af vedligeholdelse.

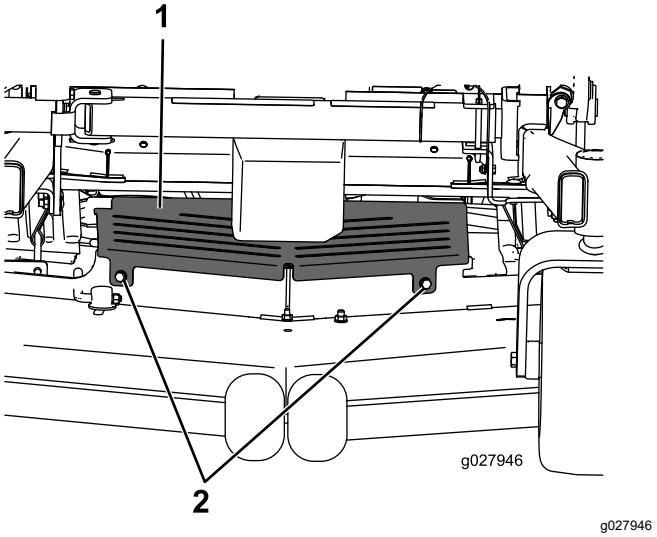


**Figur 48**

1. Plademetalafskærmning 2. Bolt

# *Smøring*

## Smøring af maskinen

Smør maskinen hyppigere under støvede eller snavsede forhold.

**Fedttype:** Litiumfedt nr. 2 eller molybdænbaseret fedt

1. Parker maskinen på en plan overflade, udkobl kontakten til regulering af skæreknivene, og aktiver parkeringsbremsen.
2. Sluk for motoren, tag nøglen ud, og vent, til alle bevægelige dele er standset, før du forlader betjeningspositionen.
3. Rengør smøreniplerne med en klud.

   **Bemærk:** Skrab eventuel maling af forsiden på fittingen/-erne.
4. Slut en smørepistol til niplen.
5. Pump fedt ind i delene, indtil der begynder at løbe fedt ud af lejerne.
6. Tør overskydende smørefedt op.

## Smøring af drejeleddene på plæneklipperens skjoldløft

**Eftersynsinterval:** For hver 100 timer

Brug let olie eller smøringsspray til at smøre skjoldløftets drejeled.

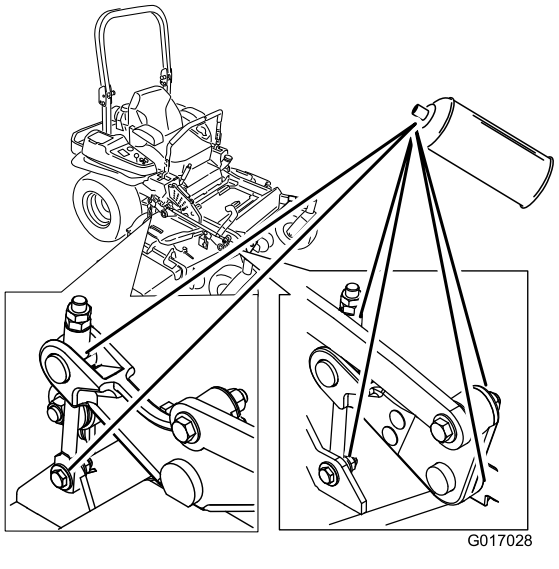


**Figur 49**

# Smøring af plæneklipper-skjoldet

**Eftersynsinterval:** Årlig—Smør pumperemmens styrearm.

1. Parker maskinen på en plan overflade, udkobl kontakten til regulering af skæreknivene, og aktiver parkeringsbremsen.
2. Sluk for motoren, tag nøglen ud, og vent, til alle bevægelige dele er standset, før du forlader betjeningspositionen.
3. Smør drejeleddet på plæneklipperskjoldets styreremskive, indtil der kommer fedt ud af bunden (Figur 50 eller Figur 51).

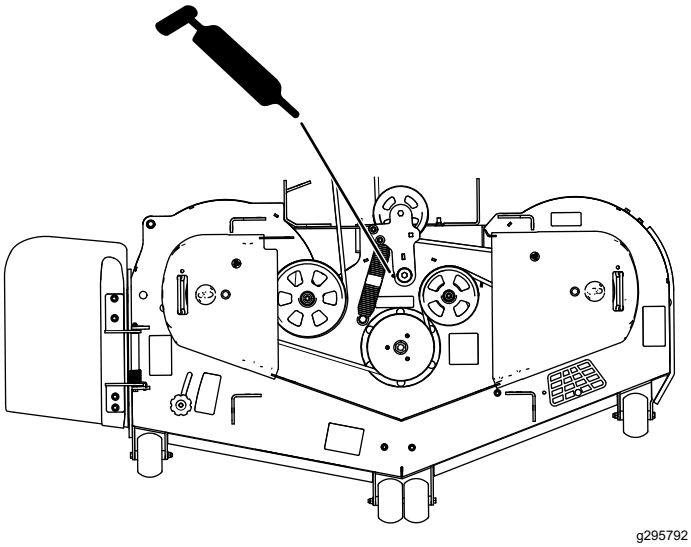


**Figur 50**
Maskine med sideudkast vist

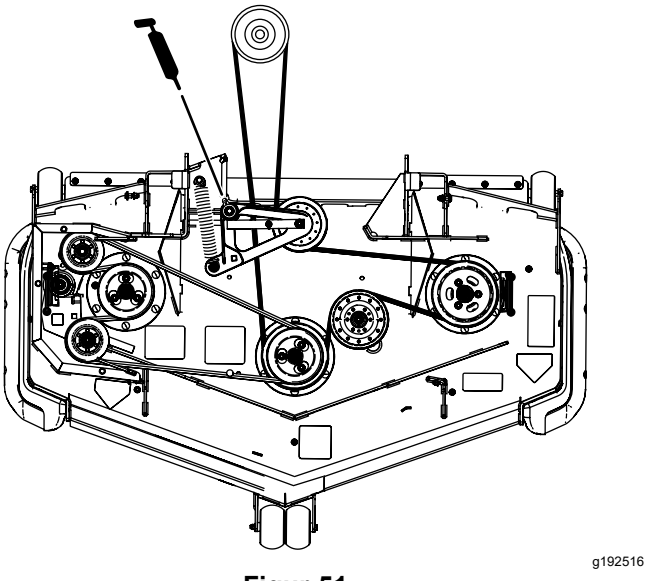


**Figur 51**
Maskine med bagudkast vist

4. Smør drivremmens styrearme (Figur 52).

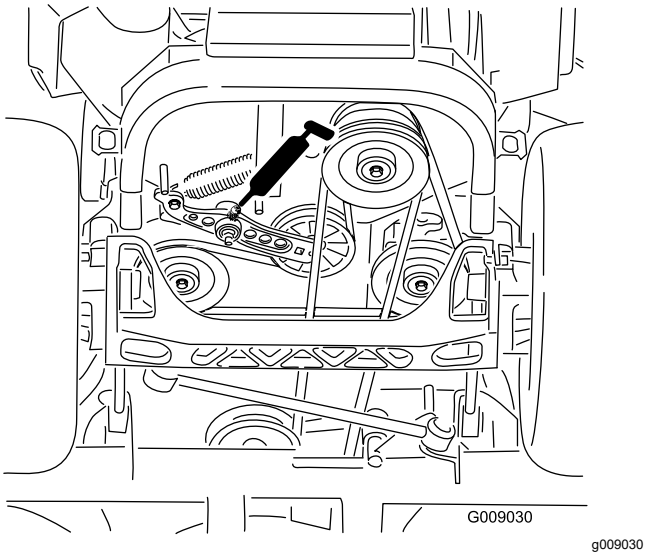


**Figur 52**

5. Smør skjoldremmens styrearme (kun maskiner med bagudkast) som vist i Figur 53.

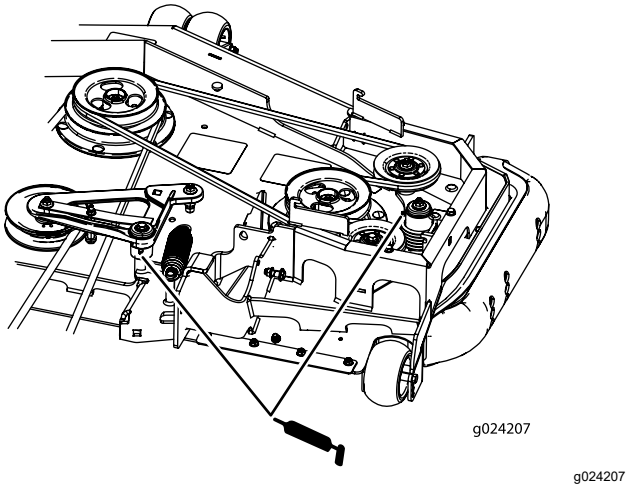


**Figur 53**
Kun maskiner med bagudkast

6. Fjern støvhætten, og juster styrehjulenes drejeled.

   **Bemærk:** Lad støvhætten være taget af, indtil smøringen er fuldført.

7. Fjern den sekskantede prop.
8. Skru en fedtfitting ind i hullet.
9. Pump fedt ind i fittingen, indtil det begynder at løbe ud omkring det øverste leje.
10. Fjern fedtfittingen fra hullet.
11. Monter den sekskantede prop og støvhætte (Figur 54).

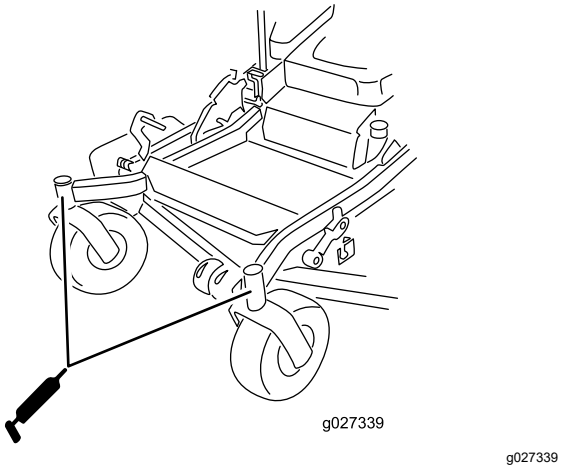


**Figur 54**

12. Smør styrehjulslejerne (Figur 54).

# Smøring af styrehjulenes drejeled

**Eftersynsinterval:** For hver 400 timer/Årlig (alt efter hvad der indtræffer først) (oftere under støvede eller snavsede forhold).

Årlig—Fyld styrehjulslejerne med fedt (oftere under støvede eller snavsede forhold).

1. Parker maskinen på en plan overflade, udkobl kontakten til regulering af skæreknivene, og aktiver parkeringsbremsen.
2. Sluk for motoren, tag nøglen ud, og vent, til alle bevægelige dele er standset, før du forlader betjeningspositionen.
3. Fjern støvhætten, juster styrehjulenes drejeled, og lad støvhætten være taget af, indtil smøringen er fuldført. Se Smøring af plæneklipperskjoldet (side 44).
4. Fjern den sekskantede prop.
5. Skru en fedtfitting ind i hullet.
6. Pump fedt ind i fittingen, indtil det begynder at løbe ud omkring det øverste leje.
7. Fjern fedtfittingen fra hullet. Monter den sekskantede prop og hætte.

# Smøring af styrehjulnavene

**Eftersynsinterval:** Årlig

1. Parker maskinen på en plan overflade, udkobl kontakten til regulering af skæreknivene, og aktiver parkeringsbremsen.
2. Sluk for motoren, tag nøglen ud, og vent, til alle bevægelige dele er standset, før du forlader betjeningspositionen.
3. Hæv plæneklipperen med henblik på vedligeholdelse.
4. Afmonter styrehjulet fra styrehjulsgaflerne
5. Fjern pakningsafskærmningerne fra hjulnavet.

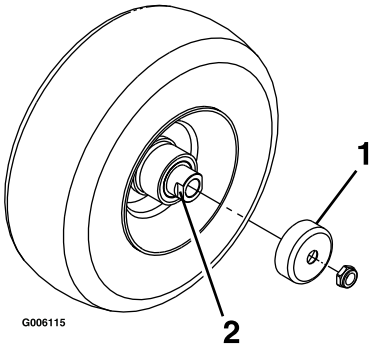


**Figur 55**

1. Pakningsafskærmning
2. Afstandsmøtrik med nøgleflader

6. Fjern en afstandsbøsning fra akselenheden i styrehjulet.

   **Bemærk:** Der er påført gevindlåseklæbemiddel for at låse afstandsmøtrikkerne til akslen.
7. Fjern akslen (mens den anden afstandsmøtrik stadig er monteret på den) fra hjulsamlingen.
8. Lirk pakningerne ud, efterse lejerne for slid eller beskadigelse, og udskift dem efter behov.
9. Pak lejerne med universalfedt.
10. Sæt ét leje og én ny pakning i hjulet.
11. Hvis begge afstandsmøtrikker mangler fra akselsamlingen, skal der påføres gevindlåsemasse på en af afstandsmøtrikkerne, som skrues på akslen med nøglefladerne udad.

    **Bemærk:** Skru ikke afstandsmøtrikken hele vejen ned på akslen. Efterlad et mellemrum på cirka 3 mm fra afstandsmøtrikkens udvendige overflade til enden af akslen inde i møtrikken.
12. Sæt den samlede møtrik og aksel i hjulet på siden med den ny pakning og lejet.
13. Med den åbne side af hjulet opad fyldes det indvendige område af hjulet rundt om akslen med universalfedt.
14. Sæt det andet leje og den ny pakning i hjulet.

15. Påfør gevindlåsemasse på den anden afstandsmøtrik, og skru den på akslen med nøglefladerne udad.
16. Tilspænd møtrikken med et moment på 8–9 Nm, løsn møtrikken, og tilspænd den derefter til 2–3 Nm.

    **Bemærk:** Sørg for, at akslen ikke rager ud over møtrikkerne.
17. Sæt pakningsafskærmningerne over hjulnavet, og sæt hjulet i styrehjulsgaflen.
18. Sæt styrehjulsbolten på, og spænd møtrikken helt.

***Vigtigt:*** **Efterse lejejusteringen ofte for at forhindre skader på pakninger og lejer. Drej styrehjulsdækket. Dækket må ikke dreje frit (i mere end 1-2 omgange) eller have sidelæns spil. Hvis hjulet drejer frit, skal afstandsmøtrikkens tilspændingsmoment justeres, indtil der opstår en anelse modstand. Påfør endnu et lag gevindlåseklæbemiddel.**

# *Motorvedligeholdelse*

## Motorsikkerhed

- Sluk motoren, før du kontrollerer oliestanden eller hælder olie i krumtaphuset.
- Hold dine hænder og fødder, dit ansigt og tøj samt andre kropsdele væk fra lydpotten og andre varme overflader.

## Eftersyn af luftfilteret

**Eftersynsinterval:** For hver 250 timer—Udskift primærluftfilteret (oftere under støvede eller snavsede forhold).

For hver 250 timer—Kontroller sikkerhedsluftfilteret (oftere under støvede eller snavsede forhold).

For hver 500 timer—Udskift sikkerhedsluftfilteret (oftere under støvede eller snavsede forhold).

**Bemærk:** Udfør service på luftfilteret hyppigere, hvis maskinen anvendes under meget støvede eller sandede forhold.

### Afmontering af filtrene

1. Parker maskinen på en plan flade, udkobl kontakten til regulering af skæreknivene (kraftudtag), og aktiver parkeringsbremsen.
2. Sluk for motoren, tag nøglen ud, og vent, til alle bevægelige dele er standset, før du forlader betjeningspositionen.
3. Åbn låsene på luftfilteret, og træk luftfilterdækslet af luftfilterhuset (Figur 56).

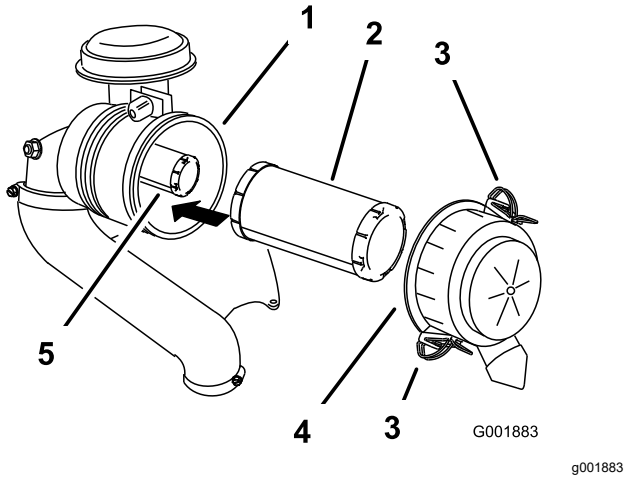


**Figur 56**

1. Luftfilterhus
2. Primærfilter
3. Lås
4. Luftfilterdæksel
5. Sikkerhedsfilter

4. Rens luftfilterdækslet indvendigt med trykluft.
5. Skub forsigtigt primærfilteret ud af luftfilterhuset (Figur 56).

   **Bemærk:** Undgå at ramme husets side med filteret.
6. Fjern kun sikkerhedsfilteret med henblik på udskiftning.

### Eftersyn af filterene

1. Efterse sikkerhedsfilteret. Hvis det er snavset, skal både sikkerheds- og primærfilteret.

   ***Vigtigt:*** **Forsøg ikke at rense sikkerhedsfilteret. Hvis sikkerhedsfilteret er beskidt, er primærfilteret beskadiget.**
2. Efterse primærfilteret for skader ved at kigge ind i filteret, mens du lyser med skarpt lys på filterets udvendige side. Hvis primærfilteret er beskidt, bøjet eller beskadiget, skal det udskiftes.

**Bemærk:** Huller i filteret ses som lyse pletter. Rengør ikke primærfilteret.

## Montering af filtrene

***Vigtigt:*** **For at undgå motorskade skal begge luftfiltre og dækslet altid være monteret, når motoren betjenes.**

1. Hvis du installerer nye filtre, skal du kontrollere hvert filter for beskadigelse opstået under forsendelsen.

   **Bemærk:** Benyt ikke et beskadiget filter.

2. Hvis du skal udskifte det indre filter, skal du forsigtigt skyde det ind i filterhuset (Figur 56).
3. Skub forsigtigt primærfilteret over sikkerhedsfilteret (Figur 56).

   **Bemærk:** Sørg for, at primærfilteret er helt på plads ved at skubbe på filterets yderste kant, mens det installeres.

   ***Vigtigt:*** **Tryk ikke på den bløde del i midten af filteret.**

4. Monter luftfilterdækslet, og fastgør låsene (Figur 56).

# Serviceeftersyn af motorolien

**Eftersynsinterval:** Hver anvendelse eller dagligt

For hver 100 timer (oftere under støvede eller snavsede forhold).

For hver 200 timer—Skift af motoroliefilteret (oftere under støvede eller snavsede forhold).

## Motoroliespecifikationer

**Olietype:** Selvrensende olie (API-service SF, SG, SH, SJ eller SL)

**Krumtaphusindhold:**

- Model 72902TE, 72919TE og 72969TE: 2,0 l med filterskift, 1,8 l uden filterskift
- Model 72925TE og 72942TE: 2,3 l med filterskift, 2,1 l uden filterskift

**Viskositet:** Se nedenstående tabel.

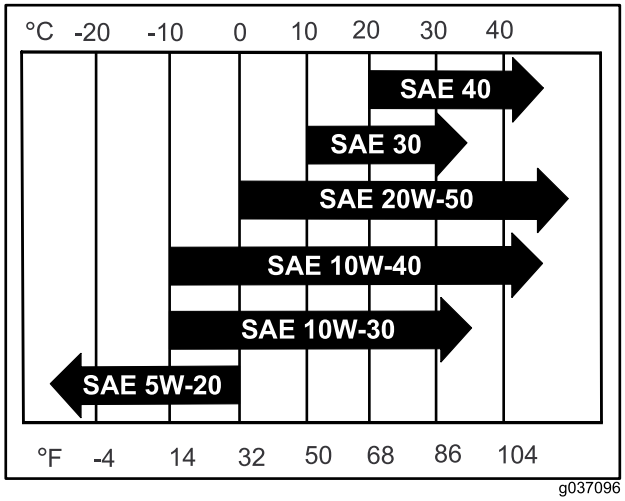


g037096

**Figur 57**

## Kontrol af motoroliestanden

**Bemærk:** Kontroller olien, mens motoren er kold.

***Vigtigt:*** **Hvis du fylder for meget eller for lidt olie på motorens krumtaphus og starter motoren, risikerer du, at motoren beskadiges.**

1. Parker maskinen på en plan flade, udkobl kontakten til regulering af skæreknivene (kraftudtag), og aktiver parkeringsbremsen.
2. Sluk for motoren, tag nøglen ud, og vent, til alle bevægelige dele er standset, før du forlader betjeningspositionen.

   **Bemærk:** Sørg for, at motoren er afkølet, så olien har haft tid til at løbe ned i sumpen.

3. Rengør området omkring oliepåfyldningsdækslet og målepinden, før målepinden tages ud, for at undgå, at der kommer snavs, græs osv. i motoren (Figur 58).

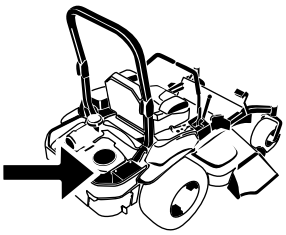

G008804
g008804

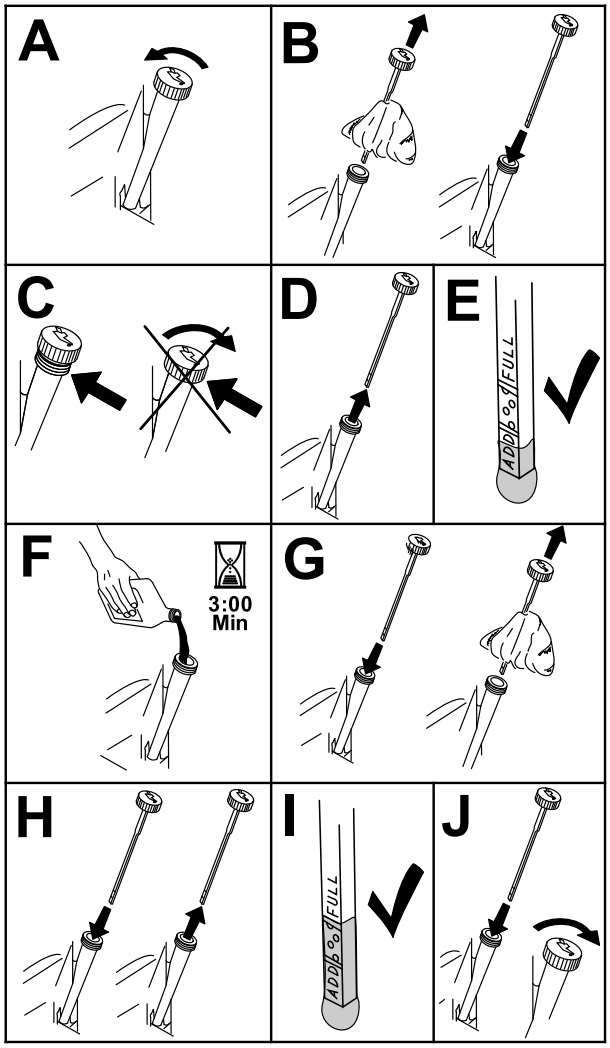


g194611

**Figur 58**

## Skift af motorolien

**Bemærk:** Bortskaf den brugte olie på et genbrugsanlæg.

1. Start motoren, og lad den køre i fem minutter.

   **Bemærk:** På denne måde opvarmes olien, så den bliver lettere at aftappe.

2. Parker maskinen, så dræningssiden er lidt lavere end den modsatte side. På denne måde sikres det, at al olien aftappes.
3. Udkobl kontakten til regulering af skæreknivene (kraftudtag), og aktiver parkeringsbremsen.
4. Sluk for motoren, tag nøglen ud, og vent, til alle bevægelige dele er standset, før du forlader betjeningspositionen.
5. Dræn olien fra motoren (Figur 59).

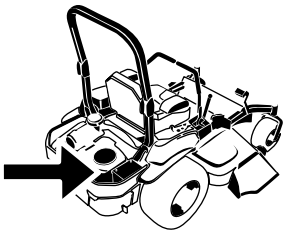

G008804
g008804

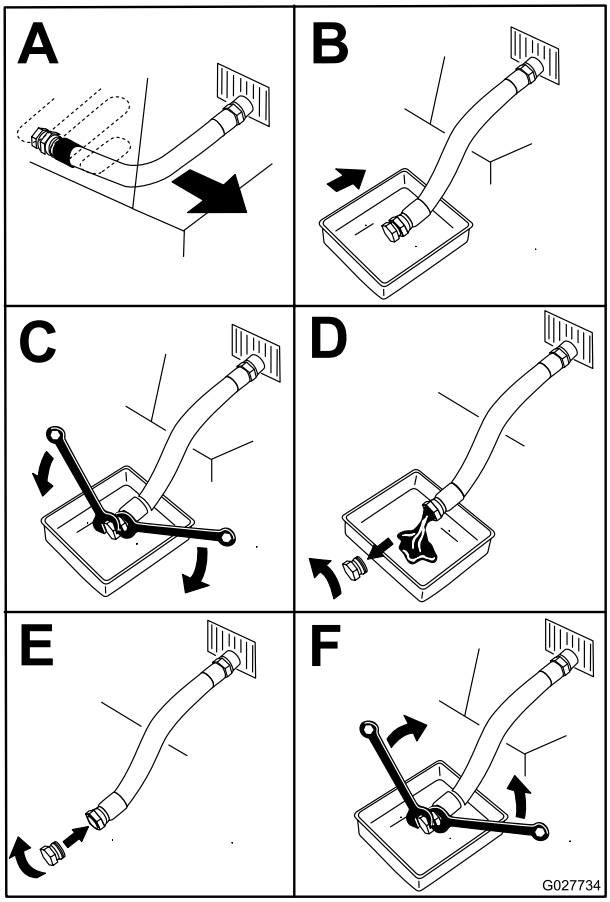


g027734

**Figur 59**

6. Hæld langsomt ca. 80 % af den angivne olie i påfyldningsrøret, og tilsæt langsomt ekstra olie, så oliestanden når op til mærket Full (fuld) (Figur 60).

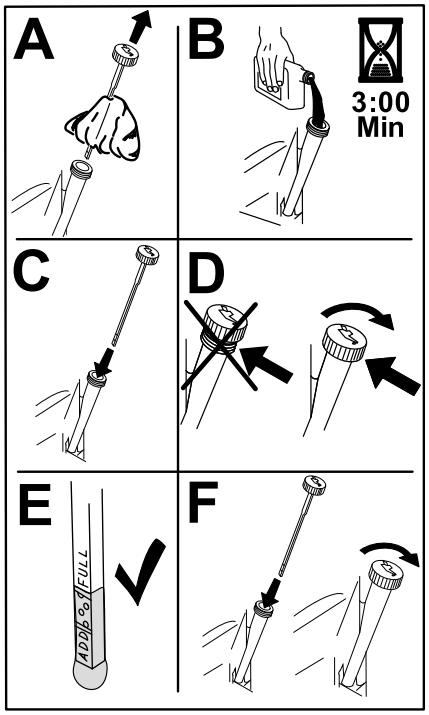


g235264

**Figur 60**

7. Start motoren, og kør til et plant område.
8. Kontroller oliestanden igen.

## Skift af motoroliefilteret

1. Dræn olien fra motoren. Se Skift af motorolien (side 48).
2. Skift motoroliefilteret (Figur 61).

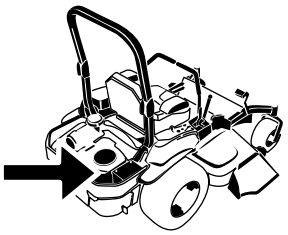

G008804

g008804

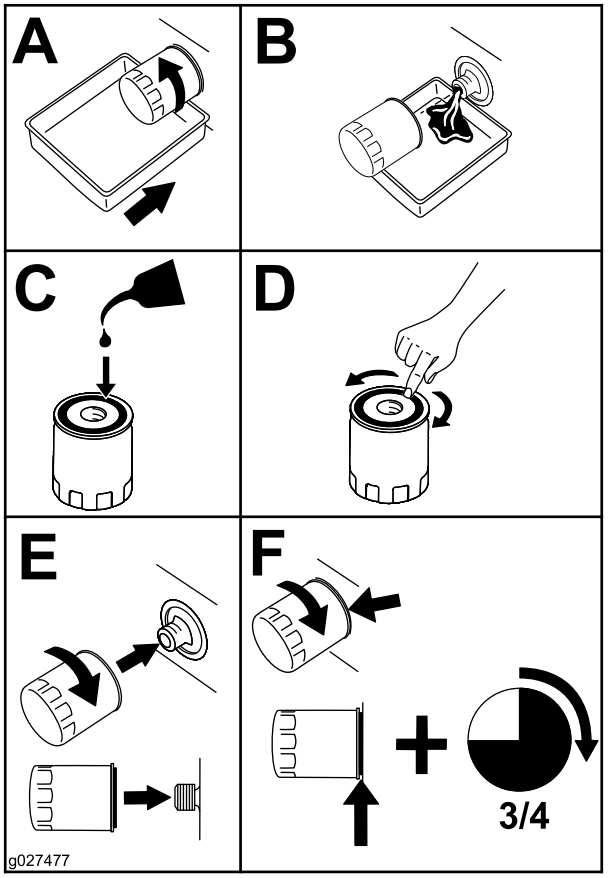


g027477

**Figur 61**

**Bemærk:** Sørg for, at oliefilterpakningen berører motoren, og drej derefter oliefilteret en ekstra ¾ omgang.

3. Fyld krumtaphuset med den korrekte nye type olie. Se anvisning under Motoroliespecifikationer (side 47).

# Serviceeftersyn af tændrøret/tændrørene

**Eftersynsinterval:** For hver 100 timer

Sørg for, at gnistgabet mellem midter- og sideelektroden er korrekt, før tændrøret monteres. Brug en tændrørsnøgle til at afmontere og montere tændrøret og en søgelære til at kontrollere og justere gnistgabet. Monter om nødvendigt et nyt tændrør.

**Tændrørstype:** NGK® BPR4ES eller tilsvarende

**Gnistgab:** 0,75 mm

## Afmontering af tændrøret/-ene

1. Parker maskinen på en plan flade, udkobl kontakten til regulering af skæreknivene (kraftudtag), og aktiver parkeringsbremsen.
2. Sluk for motoren, tag nøglen ud, og vent, til alle bevægelige dele er standset, før du forlader betjeningspositionen.
3. Rengør området omkring bunden af tændrøret for at forhindre, at der slipper snavs og materiale ind i motoren.
4. Find og fjern tændrøret/-ene som vist i Figur 62.

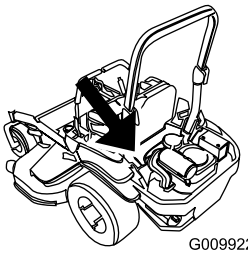


g009922

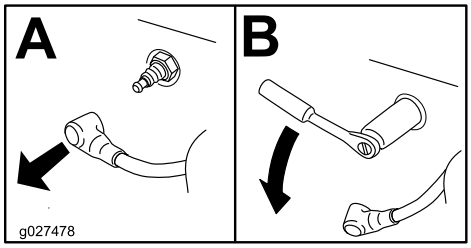


g027478

**Figur 62**

## Kontrol af tændrøret/-ene

***Vigtigt:*** **Rengør ikke tændrøret/tændrørene. Udskift altid tændrøret/tændrørene, når det/de har: en sort belægning, slidte elektroder, oliefilm eller revner.**

Hvis der kan ses en lys brun eller grå farve på isolatoren, fungerer motoren korrekt. En sort belægning på isoleringen betyder normalt, at luftfilteret er snavset.

Indstil gnistgabet til 0,76 mm.

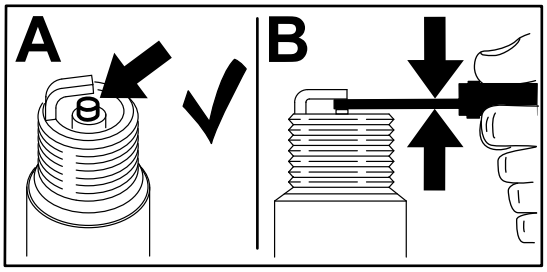


g206628

**Figur 63**

## Montering af tændrøret/tændrø-rene

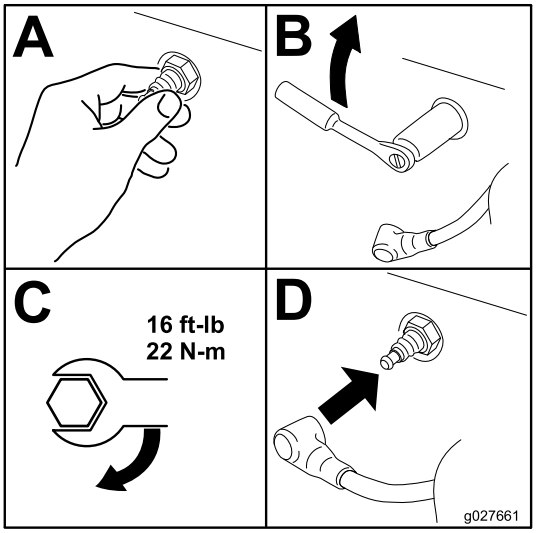


g027661

**Figur 64**

# Kontrol af gnistskærmen

## Til maskiner med gnistskærm

**Eftersynsinterval:** For hver 50 timer

**⚠ ADVARSEL**

**Varme komponenter i udstødningssystemet kan antænde brændstofdampe – også efter motoren slukkes. Varme partikler, der udstødes under motordriften, kan antænde brandfarlige materialer, hvilket kan forårsage personskade eller tingskade.**

**Påfyld ikke og kør ikke motoren, hvis gnistskærmen ikke er monteret.**

1. Parker maskinen på en plan overflade, udkobl kraftudtaget, og aktiver parkeringsbremsen.
2. Sluk for motoren, tag nøglen ud, og vent, til alle bevægelige dele er standset, før du forlader betjeningspositionen.

3. Vent på, at lydpotten er kølet ned.
4. Hvis der konstateres brud på gitteret eller svejsningerne, skal gnistskærmen udskiftes.
5. Hvis gitteret er tilstoppet, skal gnistskærmen fjernes, løse partikler skal rystes ud af gnistskærmen, og gitteret skal rengøres med en stålbørste (læg om nødvendigt gitteret i blød i et opløsningsmiddel).
6. Monter gnistskærmen på udstødningsåbningen.

# *Vedligeholdelse af brændstofsystem*

**⚠ FARE**

**Under visse forhold er brændstof meget brandfarligt og yderst eksplosivt. En brand eller eksplosion forårsaget af brændstof kan give dig eller andre forbrændinger samt medføre tingsskade.**

**Se Brændstofsikkerhed (side 18) for at få en samlet liste over brændstofrelaterede forholdsregler.**

## Udskiftning af brændstoffiltrene

**Eftersynsinterval:** For hver 500 timer/Årlig (alt efter hvad der indtræffer først) (Oftere i støvede, snavsede omgivelser).

***Vigtigt:*** **Monter brændstofslangerne, og fastgør dem med plastikbånd på samme måde, som de oprindeligt var monteret fra fabrikken, så brændstofslangen holdes væk fra komponenter, der kan forårsage brændstofslangeskader.**

1. Parker maskinen på en plan flade, udkobl kontakten til regulering af skæreknivene (kraftudtag), og aktiver parkeringsbremsen.
2. Sluk for motoren, tag nøglen ud, og vent, til alle bevægelige dele er standset, før du forlader betjeningspositionen.
3. Lad maskinen køle af.
4. Luk brændstofafbryderventilen.
5. Udskift brændstoffilteret (Figur 65).

   **Bemærk:** Kontroller, at mærkerne på filteret følger brændstoffets strømningsretning.

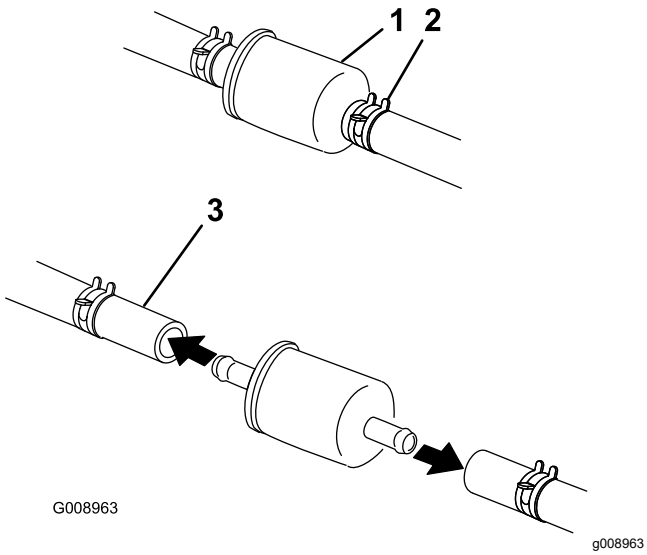


**Figur 65**

1. Brændstoffilter
2. Slangeklemme
3. Brændstofrør

6. Åbn brændstofafbryderventilen.

# Serviceeftersyn af brændstoftanken

Forsøg ikke at tømme brændstoftanken. Sørg for, at en autoriseret serviceforhandler tømmer brændstoftanken og efterser komponenterne i brændstofsystemet.

# *Vedligeholdelse af elektrisk system*

## Elektrisk system – Sikkerhed

- Frakobl batteriet, før maskinen repareres. Frakobl minuspolen først og pluspolen sidst. Tilslut pluspolen først og minuspolen sidst.
- Oplad batterier på et åbent sted med god ventilation, væk fra gnister og åben ild. Træk stikket til opladeren ud af stikkontakten, før du slutter den til eller kobler den fra batteriet. Brug beskyttelsesdragt og isoleret værktøj.

## Serviceeftersyn af batteriet

**Eftersynsinterval:** En gang om måneden

### Afmontering af batteriet

**⚠ ADVARSEL**

**Batteripoler eller metalværktøj kan kortslutte mod maskinens metaldele og forårsage gnister. Gnister kan få batterigasserne til at eksplodere og medføre personskade.**

- **Når batteriet skal fjernes eller monteres, må batteriets poler ikke berøre nogen metaldele på maskinen.**
- **Metalværktøj må ikke kortslutte mellem batteripolerne og maskinens metaldele.**

**⚠ ADVARSEL**

**Ukorrekt afmontering af kablerne fra batteriet kan danne gnister og beskadige maskinen og kablerne. Gnister kan få batterigasserne til at eksplodere og medføre personskade.**

- **Frakobl altid batteriets (sorte) minuskabel, før du frakobler det røde pluskabel.**
- **Tilslut altid batteriets røde pluskabel, før du tilslutter det sorte minuskabel.**

1. Parker maskinen på en plan flade, udkobl kontakten til regulering af skæreknivene (kraftudtag), og aktiver parkeringsbremsen.
2. Sluk for motoren, tag nøglen ud, og vent, til alle bevægelige dele er standset, før du forlader betjeningspositionen.
3. Afmonter batteriet som vist i Figur 66.

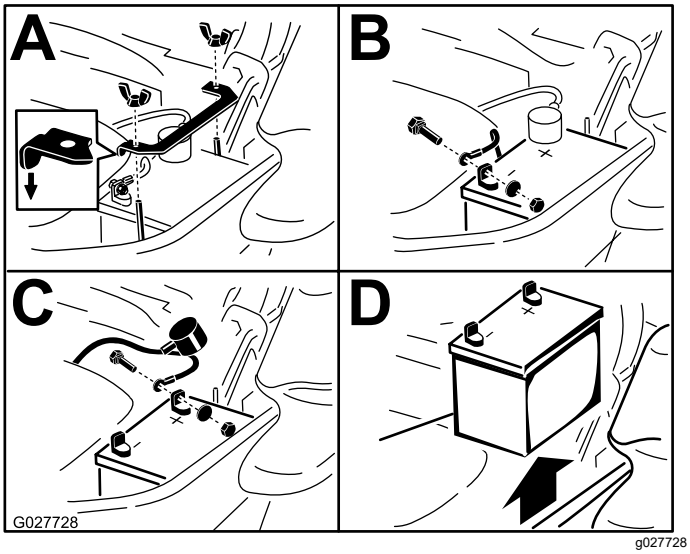


Figur 66

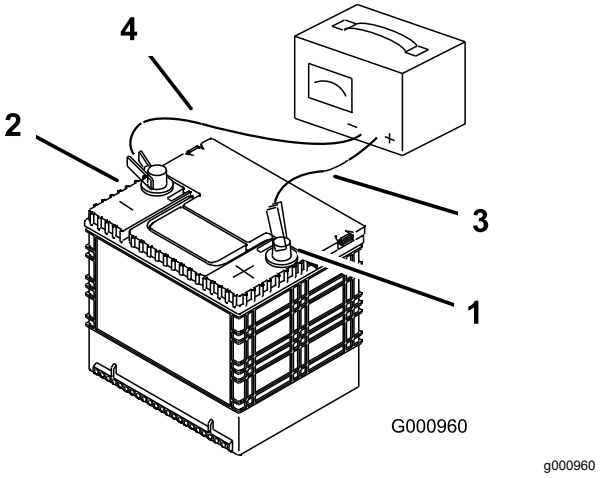


Figur 67

1. Batteriets pluspol
2. Batteriets minuspol
3. Rødt (+) opladningskabel
4. Sort (–) opladningskabel

## Opladning af batteriet

**⚠ ADVARSEL**

**Opladning af batteriet producerer gasser, der kan eksplodere.**

**Der må aldrig ryges i nærheden af batteriet, og gnister og åben ild skal holdes væk fra batteriet.**

***Vigtigt:*** **Batteriet skal altid være fuldt opladet (en vægtfylde på 1,265). Dette er særlig vigtigt for at forhindre, at batteriet bliver beskadiget, når temperaturen er under 0 °C.**

1. Fjern batteriet fra chassiset. Se Afmontering af batteriet (side 52).
2. Oplad batteriet i 10 til 15 minutter ved 25 til 30 A eller 30 minutter ved 10 A.

   **Bemærk:** Batteriet må ikke overoplades.
3. Når batteriet er fuldt opladet, skal du tage opladeren ud af stikkontakten og dernæst koble opladningskablerne fra batteriets poler (Figur 67).
4. Monter batteriet i maskinen, og tilslut batterikablerne. Se Montering af batteriet (side 53).

   **Bemærk:** Kør ikke maskinen med batteriet frakoblet – der kan opstå elektriske skader.

## Montering af batteriet

**Bemærk:** Placer batteriet i bakken, så polerne vender væk fra hydrauliktanken (Figur 68).

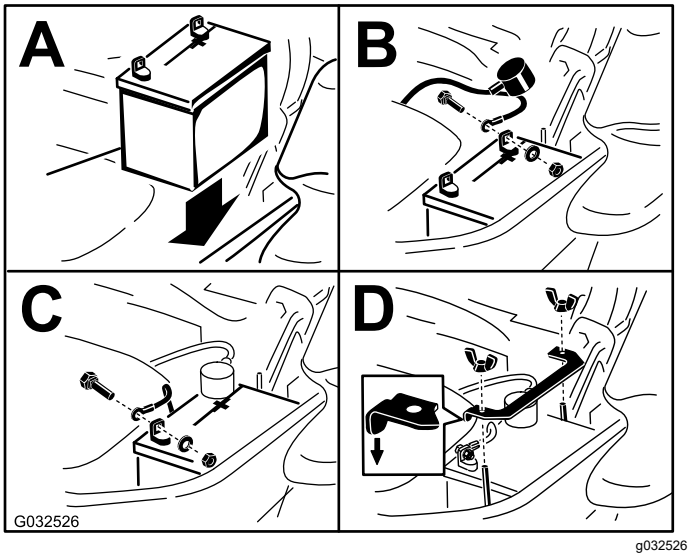


Figur 68

# Serviceeftersyn af sikringerne

Det elektriske system er beskyttet af sikringer. Det kræver ingen vedligeholdelse, men hvis en sikring springer, skal du dog kontrollere komponenten og kredsløbet for fejl eller kortslutning.

Sikringerne er placeret på konsollen til højre for sædet (Figur 69).

1. En sikring udskiftes ved at trække den ud og fjerne den.

2. Isæt en ny sikring (Figur 69).

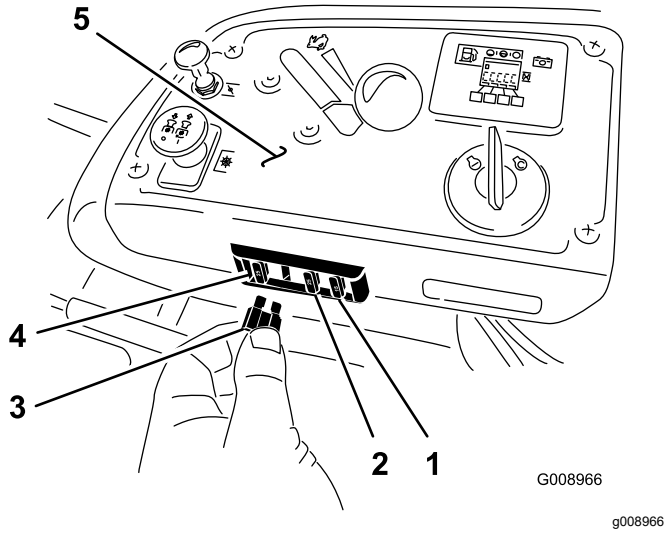


**Figur 69**

1. Ekstraudstyr (15 A)
2. Opladning (25 A)
3. Kraftudtag (10 A)
4. Hovedsikring (25 A)
5. Konsol

# *Vedligeholdelse af drivsystem*

## Kontrol af sikkerhedsselen

**Eftersynsinterval:** Hver anvendelse eller dagligt

Efterse sikkerhedsselen for slid og flænger, og kontroller, at oprulleren og spændet fungerer korrekt. Udskift sikkerhedsselen, hvis den er beskadiget.

## Kontrol af styrtbøjlegrebene

**Eftersynsinterval:** Hver anvendelse eller dagligt

**⚠ ADVARSEL**

**Undgå personskade eller død pga. væltning: Hold styrtbøjlen i den fuldt hævede, låste position, og brug sikkerhedsselen.**

**Sørg for, at sædet er fastgjort til maskinen.**

- Kontroller, at både monteringsboltene/-møtrikkerne og grebene er i god driftsmæssig stand.
- Sørg for, at grebene er fuldt tilkoblet styrtbøjlen i den hævede position.

  **Bemærk:** Den øvre bøjle på styrtbøjlen skal muligvis skubbes fremad eller trækkes bagud for at få begge greb helt i (Figur 70 og Figur 71).

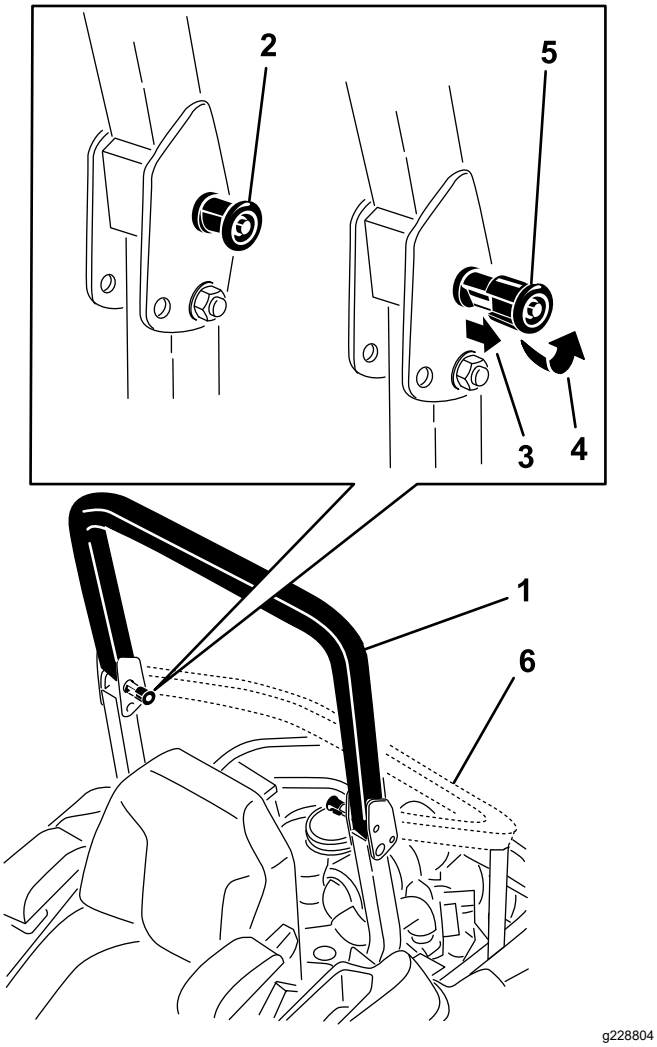


**Figur 70**

1. Styrtbøjlen i oprejst position
2. Styrtbøjlegrebet i låst position
3. Træk styrtbøjlegrebet ud, og roter det 90 grader.
4. Drej styrtbøjlegrebet 90 grader.
5. Styrtbøjlegrebet i løsnet position
6. Styrtbøjlen i foldet position

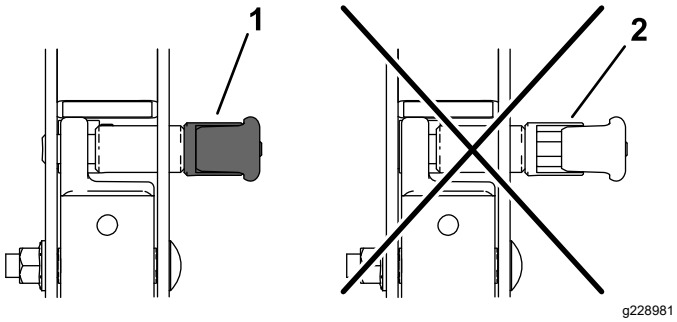


**Figur 71**

1. Indkoblet
2. Delvis indkoblet – må ikke betjenes med styrtbøjlen i denne position.

# Justering af sporingen

1. Udkobl kontakten til regulering af skæreknivene (kraftudtag).
2. Kør til et åbent, plant område, og flyt bevægelseshåndtagene til positionen NEUTRAL-LOCK (neutral låseposition).
3. Placer gashåndtaget midtvejs mellem positionen FAST (hurtig) og SLOW (langsom).
4. Flyt begge bevægelseshåndtag hele vejen frem, indtil de begge rammer stoppene i T-rillen.
5. Kontroller, hvilken vej maskinen sporer.
6. Aktiver parkeringsbremsen, sluk for motoren, og tag nøglen ud.
7. Juster stoppladerne efter behov.
   - Hvis maskinen sporer mod højre, skal boltene løsnes, og den venstre stopplade på venstre T-rille justeres bagud, indtil maskinen sporer lige (Figur 72).
   - Hvis maskinen sporer mod venstre, skal boltene løsnes, og den højre stopplade på højre T-rille justeres bagud, indtil maskinen sporer lige (Figur 72).
8. Stram stoppladen (Figur 72).

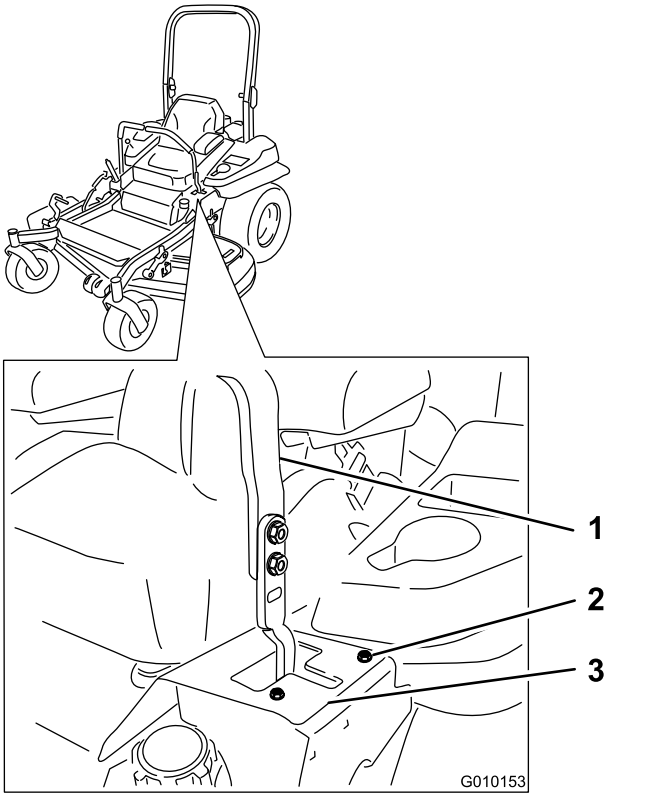


**Figur 72**

Venstre bevægelseshåndtag vist

1. Håndtag
2. Bolt
3. Stopplade

# Kontrol af dæktrykket

**Eftersynsinterval:** For hver 50 timer/En gang om måneden (alt efter hvad der indtræffer først)

Oprethold et lufttryk i bagdækkene på 0,9 bar. Ujævnt dæktryk kan forårsage ujævn klipning. Dæktrykket skal kontrolleres, når dækkene er kolde. På denne måde fås den mest præcise trykmåling.

**Bemærk:** Fordækkene er halvpneumatiske dæk, som ikke kræver vedligeholdelse af dæktrykket.

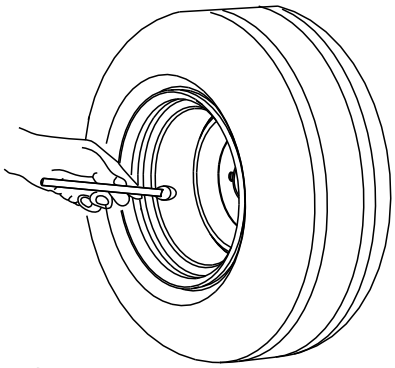


g001055

**Figur 73**

# Kontrol af hjullåsemøtrik-kerne

Kontroller og tilspænd hjullåsemøtrikkerne med et moment på 122 til 129 Nm.

# Kontrol af hjulnavets møtrik med udskæring

**Eftersynsinterval:** Efter de første 100 timer

For hver 500 timer

Kontroller og sørg for, at møtrikken med udskæring er spændt til 286 til 352 Nm.

**Bemærk:** Brug ikke anti-seize-middel på hjulnavet.

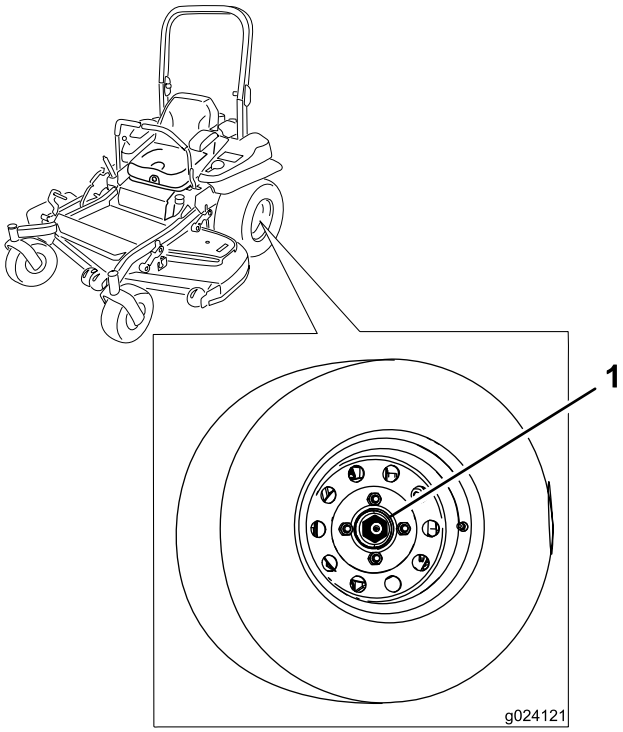


g024121

**Figur 74**

1. Møtrik med udskæring

# Justering af styrehjulets tapleje

**Eftersynsinterval:** For hver 500 timer/Årlig (alt efter hvad der indtræffer først)

1. Parker maskinen på en plan flade, udkobl kontakten til regulering af skæreknivene (kraftudtag), og aktiver parkeringsbremsen.
2. Sluk for motoren, tag nøglen ud, og vent, til alle bevægelige dele er standset, før du forlader betjeningspositionen.
3. Fjern støvhætten fra styrehjulet, og spænd låsemøtrikken (Figur 75).
4. Spænd låsemøtrikken, indtil fjederskiverne er flade, og skru derefter ¼ omgang ud for at indstille forspændingen på lejerne korrekt (Figur 75).

***Vigtigt:*** **Sørg for, at fjederskiverne monteres korrekt som vist i Figur 75.**

5. Monter støvhætten (Figur 75).

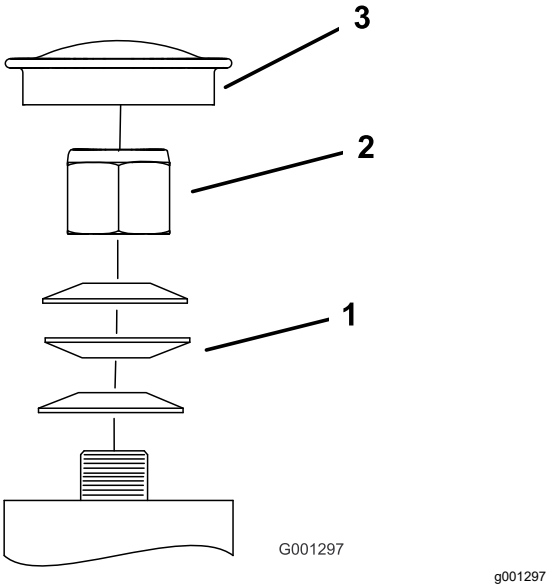


**Figur 75**

1. Fjederskiver
2. Låsemøtrik
3. Støvhætte

# Afmontering af koblingsafstandsstykket

Nogle modeller fra senere år er konstrueret med koblinger, der indeholder et bremseafstandsstykke. Når koblingsbremsen er blevet slidt i en grad, så koblingen ikke længere altid griber fat, kan afstandsstykket fjernes med henblik på at forlænge koblingens levetid.

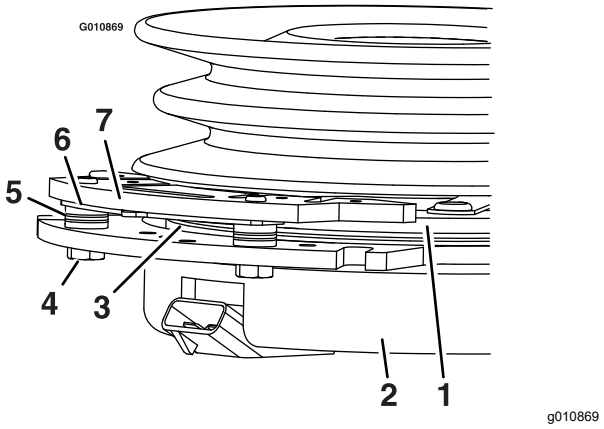


**Figur 76**

1. Armatur
2. Kappe
3. Rotor
4. Bremsemonteringsbolt
5. Bremseafstandsbøsning
6. Gabafstandsstykke
7. Bremsestang

1. Parker maskinen på en plan flade, udkobl kontakten til regulering af skæreknivene (kraftudtag), og aktiver parkeringsbremsen.
2. Sluk for motoren, tag nøglen ud, og vent, til alle bevægelige dele er standset, før du forlader betjeningspositionen.
3. Brug en luftkompressor til at blæse snavs ud under bremsestangen og omkring bremseafstandsbøsningerne (Figur 77).

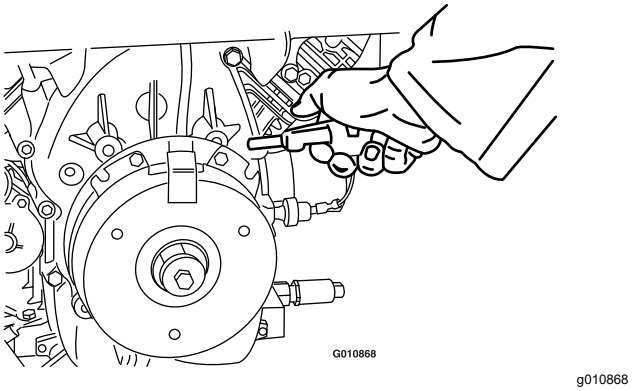


**Figur 77**

4. Kontroller ledningsnettets, stikkenes og klemmernes tilstand.

   **Bemærk:** Rengør eller udskift efter behov.
5. Kontroller, at der er 12 V ved koblingsstikket, når kontakten til regulering af skæreknivene (kraftudtag) er indkoblet.
6. Mål gabet mellem rotoren og armaturet. Hvis gabet er større end 1 mm, skal følgende trin udføres:
   A. Løsn begge bremsemonteringsbolte en halv til en hel omgang som vist i Figur 78.

      **Bemærk:** Fjern ikke bremsestangen fra kappen/armaturet. Bremsestangen er blevet slidt, så den passer til armaturet og skal fortsat passe, efter at afstandsstykket fjernes for at sikre korrekt bremsemoment.

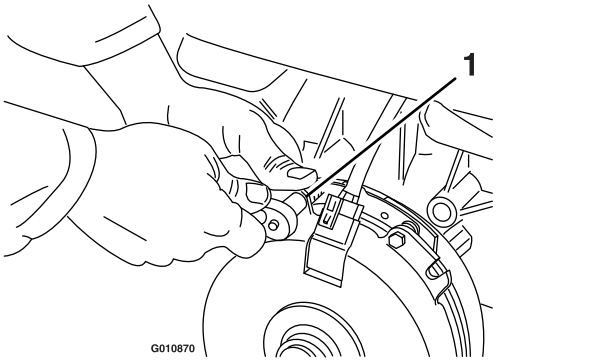


**Figur 78**

1. Bremsemonteringsbolt

B. Brug en spidstang eller hånden til at holde tappen og fjerne afstandsstykket (Figur 79).

**Bemærk:** Kasser ikke afstandsstykket, før koblingen fungerer korrekt.

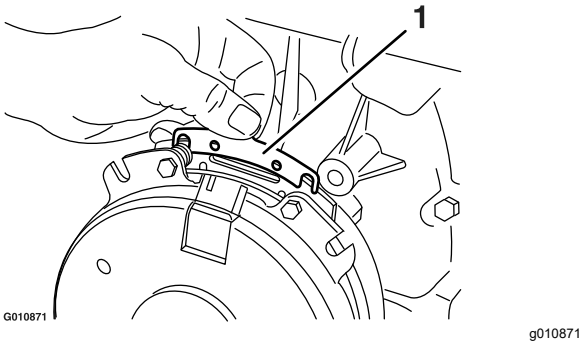


**Figur 79**

1. Afstandsstykke

C. Brug trykluft til at blæse snavs ud under bremsestangen og omkring bremseafstandsklodserne.

D. Tilspænd hver bolt (M6 x 1) med et moment på 12,3 til 13,7 Nm.

E. Brug en søgelære på 0,25 mm til at kontrollere, at der er et gab mellem rotor- og armaturoverfladen på begge sider af bremsestangen som vist i Figur 80 og Figur 81.

**Bemærk:** På grund af den måde, som rotor- og armaturoverfladerne slides på (rundinger og udhulninger), er det nogle gange svært at måle gabet nøjagtigt.

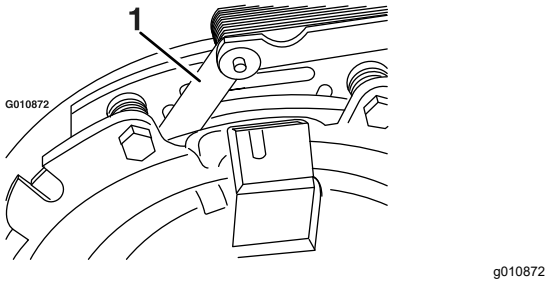


**Figur 80**

1. Søgelære

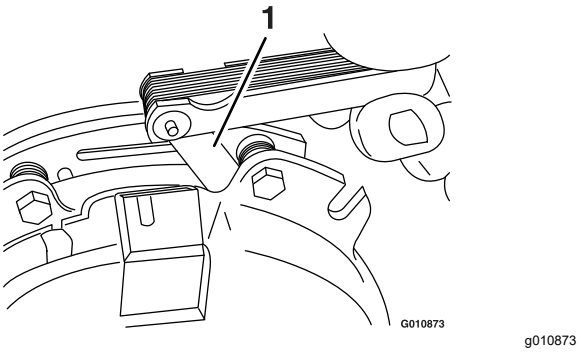


**Figur 81**

1. Søgelære

- Hvis gabet er mindre end 0,25 mm, skal afstandsstykket monteres.
- Gå til sikkerhedskontrolanvisningerne i trin F, hvis gabet er, som det skal være.

F. Udfør følgende sikkerhedskontrol:

i. Tag plads i sædet, og start motoren.

ii. Kontroller, at skæreknivene ikke indkobles med kontakten til regulering af skæreknivene (kraftudtag) er i positionen OFF (fra), og koblingen er udkoblet.

Hvis koblingen ikke udkobler, skal afstandsstykket monteres igen.

iii. Indkobl og udkobl kontakten til regulering af skæreknivene (kraftudtag) ti gange i træk for at sikre, at koblingen fungerer korrekt.

# *Vedligeholdelse af kølesystem*

## Rengøring af motorskærmen og motoroliekøleren

**Eftersynsinterval:** Hver anvendelse eller dagligt

Fjern ophobet græs, snavs eller andet affald fra oliekøleren og motorskærmen (Figur 82).

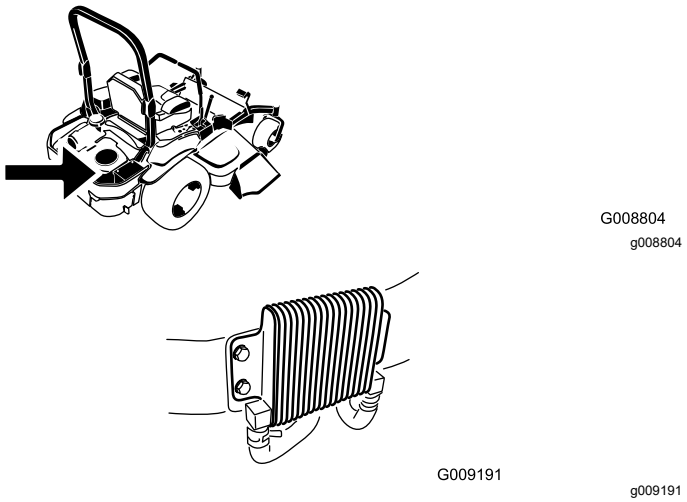


**Figur 82**

Fjern ophobet græs, snavs eller andet affald fra motorskærmen. Dette sikrer tilstrækkelig køling og korrekt motorhastighed, hvilket mindsker risikoen for overophedning og mekanisk beskadigelse af motoren (Figur 79).

## Rengøring af motorkølerib-ber og -afskærmninger

**Eftersynsinterval:** For hver 100 timer/Årlig (alt efter hvad der indtræffer først)

1. Parker maskinen på en plan flade, udkobl kontakten til regulering af skæreknivene (kraftudtag), og aktiver parkeringsbremsen.
2. Sluk for motoren, tag nøglen ud, og vent, til alle bevægelige dele er standset, før du forlader betjeningspositionen.
3. Fjern luftindtagsskærmen, tilbageslagsstarteren og ventilatorhuset (Figur 83).
4. Fjern snavs og græs fra motordelene.
5. Monter luftindtagsskærmen, tilbageslagsstarteren og ventilatorhuset (Figur 83).

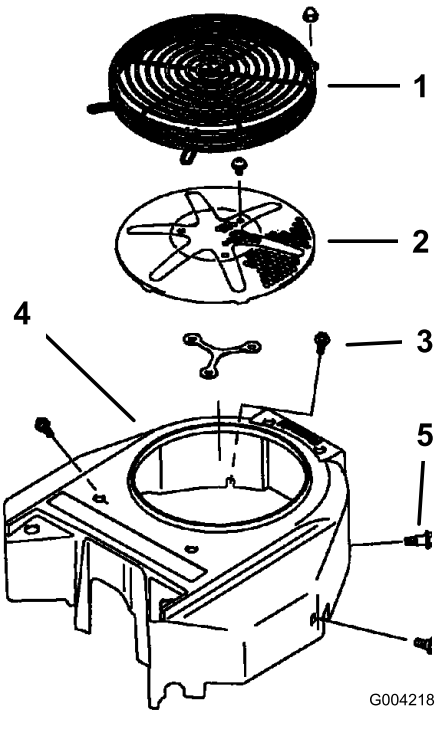


**Figur 83**

1. Motorafskærmning
2. Motorens luftindtagsskærm
3. Bolt
4. Ventilatorhus
5. Skrue

# Kontrol og rengøring af hydraulikenhedens afskærmninger

**Eftersynsinterval:** Hver anvendelse eller dagligt

1. Parker maskinen på en plan flade, udkobl kontakten til regulering af skæreknivene (kraftudtag), og aktiver parkeringsbremsen.
2. Sluk for motoren, tag nøglen ud, og vent, til alle bevægelige dele er standset, før du forlader betjeningspositionen.
3. Ryk sædet frem.
4. Fjern snavs og græs fra hydraulikenhedens afskærmninger (Figur 84).
5. Indstil sædet.

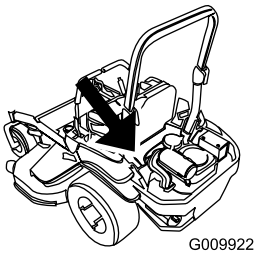


g009922

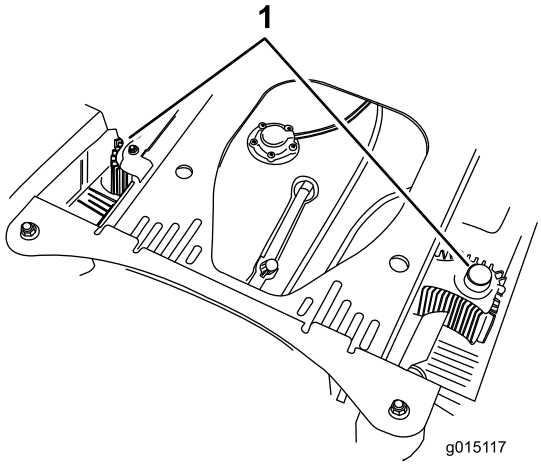


g015117

**Figur 84**

1. Hydraulikenhedens afskærmninger

# *Vedligeholdelse af bremser*

## Justering af parkerings-bremsen

**Eftersynsinterval:** Efter de første 100 timer
For hver 500 timer

Kontroller, at parkeringsbremsen er justeret korrekt. Denne procedure skal følges efter de første 100 timer, eller når en bremsekomponent er blevet fjernet eller udskiftet.

1. Parker maskinen på en plan overflade, udkobl kontakten til regulering af skæreknivene, og aktiver parkeringsbremsen.
2. Sluk for motoren, tag nøglen ud, og vent, til alle bevægelige dele er standset, før du forlader betjeningspositionen.
3. Løft maskinens bagende, og understøt maskinen med donkrafte.
4. Tag bagdækkene af maskinen.
5. Fjern eventuelt snavs fra bremseområdet.
6. Frigør drivhjulene. Se Brug af drivhjulets udløsningsventiler (side 36).
7. Deaktiver parkeringsbremsen.
8. Fjern gaffelbolten fra den bageste forbindelsessamling og kaliber (Figur 85).

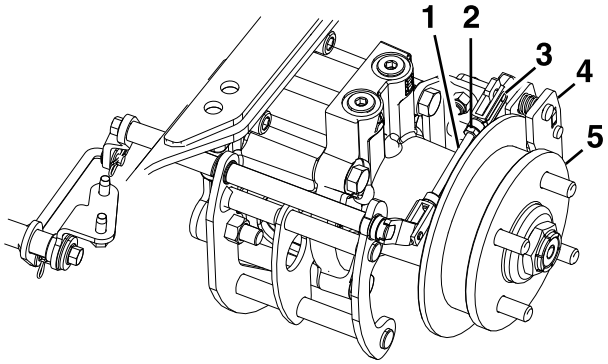


g297209

**Figur 85**

1. Bageste forbindelsessamling
2. Kontramøtrik
3. Gaffelbolt
4. Kaliber
5. Hjulnav

9. Løsn kontramøtrikken på den bageste forbindelsessamling.
10. Skub kalibergrebet fremad med håndkraft, indtil bremseklodsen kommer i berøring med navrotoren.

11. Juster den bageste forbindelsessamling, indtil gaffelbolten kan sættes ind hullet i kalibergrebet.

    **Bemærk:** Hvis du vil forlænge forbindelsessamlingen, skal du dreje gaffelbolten 1 omgang udad.

12. Stram kontramøtrikken på den bageste forbindelsessamling (Figur 85).
13. Sørg for, at hjulnavet bevæger sig frit mellem kaliberbremseklodserne.
14. Gentag trin 8 til 13 for højre side.
15. Drej drivhjulets udløsningshåndtag hen til betjeningspositionen. Se Brug af drivhjulets udløsningsventiler (side 36).
16. Monter bagdækkene, og spænd hjulmøtrikkerne med et moment på 129 Nm.
17. Fjern støttebukkene.

# *Vedligeholdelse af remme*

## Eftersyn af remmene

**Eftersynsinterval:** For hver 50 timer

Udskift remmen, hvis den er slidt. Tegnene på en slidt rem omfatter en hvinende lyd, når remmen roterer, glidende skæreknive under plæneklipning og flossede kanter, brændemærker og revner på remmen.

## Udskiftning af plæneklipperremmen på plæneklipperskjolde med sideudkast

1. Parker maskinen på en plan flade, udkobl kontakten til regulering af skæreknivene (kraftudtag), og aktiver parkeringsbremsen.
2. Sluk for motoren, tag nøglen ud, og vent, til alle bevægelige dele er standset, før du forlader betjeningspositionen.
3. Sænk plæneklipperen til en klippehøjde på 76 mm.
4. Løsn den nederste bolt, der fastholder plæneklipperskjoldets gardin på plæneklipperskjoldet. Se Frigivelse af plæneklipperskjoldets gardin (side 42).
5. Afmonter plademetalafskærmningen. Se Afmontering af plademetalafskærmningen (side 43).
6. Fjern remskærmene (Figur 86).

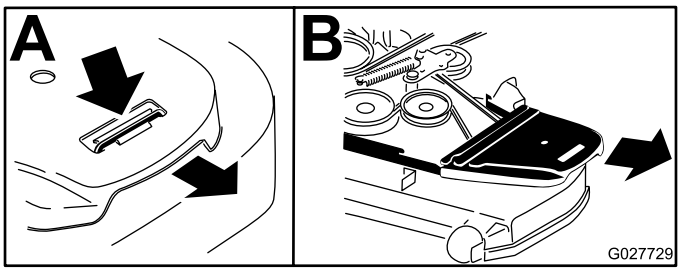


g027729

**Figur 86**

1. Skub tappen ned.
2. Fjern remskærmen.

7. Brug en skralde i det firkantede hul i styrearmen for at fjerne spændingen på styrefjederen (Figur 87).
8. Fjern remmen fra plæneklipperskjoldets remskiver.

9. Fjern remstyret på den fjederbelastede styrearm (Figur 87).
10. Fjern den eksisterende rem.
11. Før den nye rem rundt om plæneklipperens remskiver og koblingsremskiven under motoren (Figur 87).

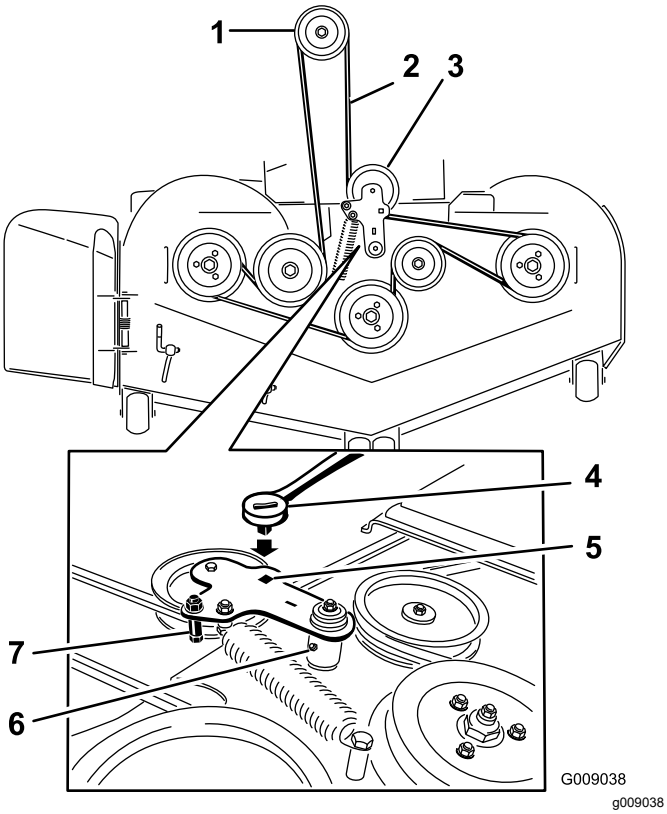


**Figur 87**

1. Koblingsremskive
2. Plæneklipperrem
3. Fjederbelastet styreremskive
4. Skralde
5. Firkantet hul i styrearmen til skralden
6. Fedtfitting til styrerem
7. Remstyr

12. Monter remstyret på styrearmen (Figur 87).
13. Monter styrefjederen ved at bruge skralden i det firkantede hul (Figur 87).

    **Bemærk:** Sørg for at fjederenderne er placeret i forankringsrillerne.
14. Monter remskærmene (Figur 88).

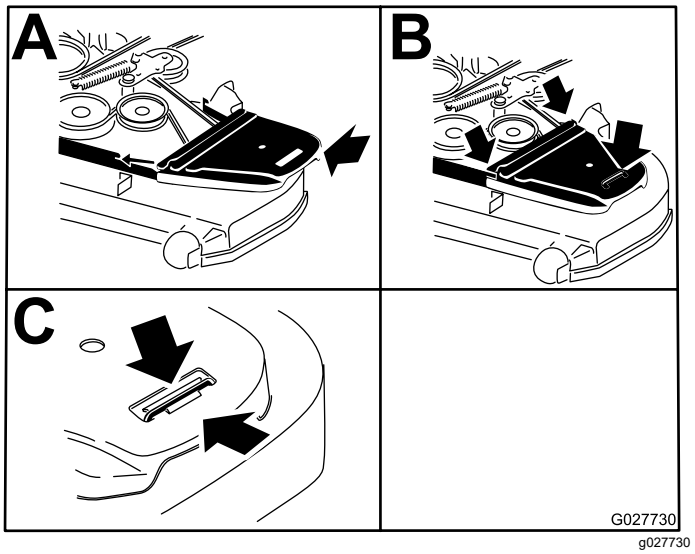


**Figur 88**

1. Sæt remskærmen på plads.
2. Skub remskærmen ind under sideskinnerne.
3. Sørg for, at tappen er under metalholderen.

15. Monter plademetalafskærmningen. Se Afmontering af plademetalafskærmningen (side 43).
16. Stram bolten på plæneklipperskjoldets gardin. Se Frigivelse af plæneklipperskjoldets gardin (side 42).

# Udskiftning af plæneklipperremmen på plæneklipperskjolde med bagudkast

## Udskiftning af den modsat roterende rem

1. Parker maskinen på en plan flade, udkobl kontakten til regulering af skæreknivene (kraftudtag), og aktiver parkeringsbremsen.
2. Sluk for motoren, tag nøglen ud, og vent, til alle bevægelige dele er standset, før du forlader betjeningspositionen.
3. Sænk plæneklipperen til en klippehøjde på 76 mm.
4. Hæv vognbunden for at få adgang til den midterste remskive.
5. Fjern remskærmen af plastik (Figur 90).
6. Fjern de tre bolte, der holder remskærmen af metal på plads, og fjern remskærmen af metal.

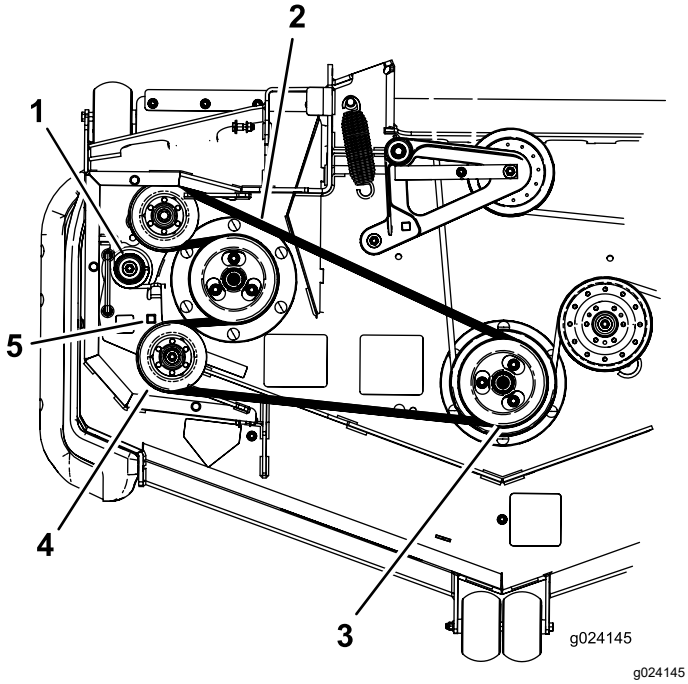


Figur 89

1. Styrefjeder
2. Modsat roterende rem
3. Dobbelt remskive
4. Styreremskive
5. Firkantet hul i styrearmen til skralden

7. Brug en skralde i det firkantede hul i styrearmen for at fjerne spændingen på styrefjederen (Figur 89).
8. Fjern remmen fra plæneklipperskjoldets remskive (Figur 89).
9. Fjern remmen fra de øvrige remskiver (Figur 89).
10. Før den nye rem rundt om plæneklipperens remskiver.
11. Brug skralden i det firkantede hul til at fjerne spændingen på fjederen, og før den nye rem rundt om styreremskiven (Figur 89).

## Udskiftning af plæneklipperremmen

1. Parker maskinen på en plan flade, udkobl kontakten til regulering af skæreknivene (kraftudtag), og aktiver parkeringsbremsen.
2. Sluk for motoren, tag nøglen ud, og vent, til alle bevægelige dele er standset, før du forlader betjeningspositionen.
3. Sænk plæneklipperen til en klippehøjde på 76 mm.
4. Fjern remskærmene (Figur 90).

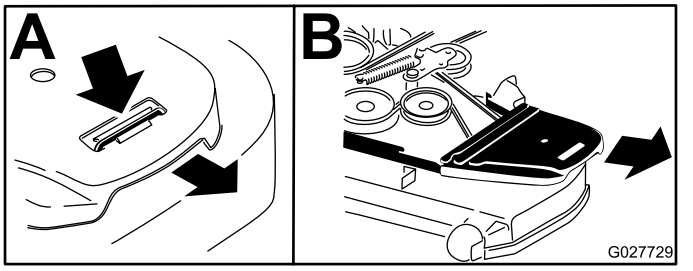


Figur 90

5. Fjern den modsat roterende rem; se Udskiftning af den modsat roterende rem (side 62).
6. Brug en skralde i det firkantede hul i styrearmen for at fjerne spændingen på styrefjederen (Figur 91).
7. Fjern remmen fra plæneklipperskjoldets remskiver og koblingsremskiven.
8. Før den nye rem rundt om plæneklipperens remskiver og koblingsremskiven under motoren (Figur 91).

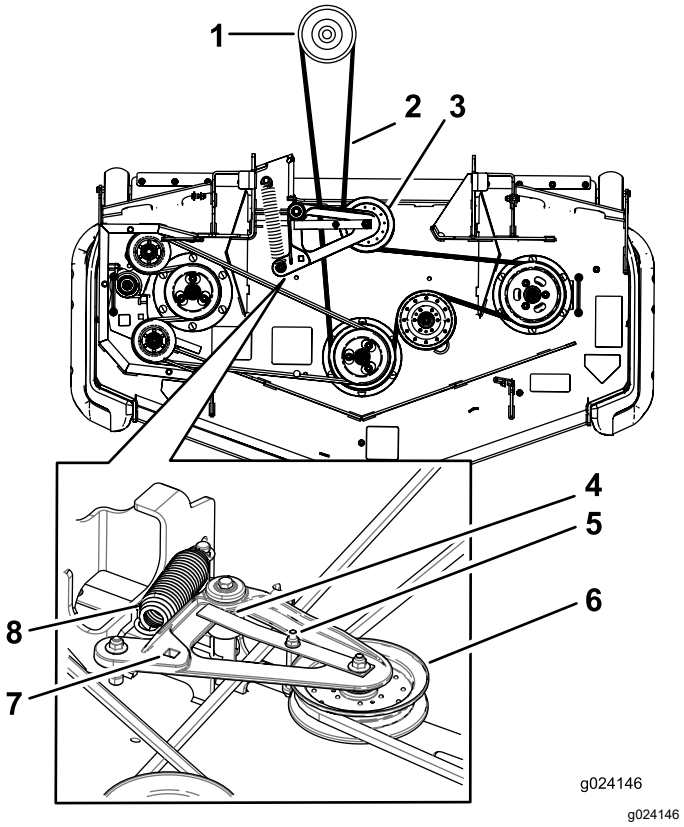


Figur 91

1. Koblingsremskive
2. Plæneklipperrem
3. Fjederbelastet styreremskive
4. Sørg for, at tappen på remstyret slår mod drejenavet.
5. Remstyr
6. Fjederbelastet styreremskive
7. Firkantet hul i styrearmen til skralden
8. Fjeder

9. Rotér og sørg for, at tappen på remstyret slår mod drejenavet (Figur 91).
10. Brug skralden i det firkantede hul til at montere remmen rundt om den fjederbelastede styreremskive (Figur 91). Anbring fjederenderne i forankringsrillerne.
11. Monter remskærmene (Figur 92).

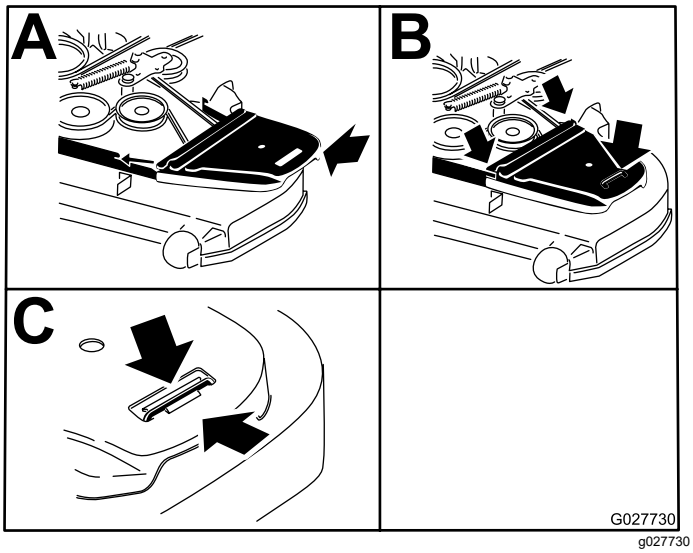


**Figur 92**

# Udskiftning af den hydrauliske pumpedrivrem

1. Parker maskinen på en plan flade, udkobl kontakten til regulering af skæreknivene (kraftudtag), og aktiver parkeringsbremsen.
2. Sluk for motoren, tag nøglen ud, og vent, til alle bevægelige dele er standset, før du forlader betjeningspositionen.
3. Fjern plæneklipperremmen. Se Udskiftning af plæneklipperremmen på plæneklipperskjolde med sideudkast (side 61) eller Udskiftning af plæneklipperremmen på plæneklipperskjolde med bagudkast (side 62).
4. Løft maskinen, og understøt den med donkrafte (Figur 93).

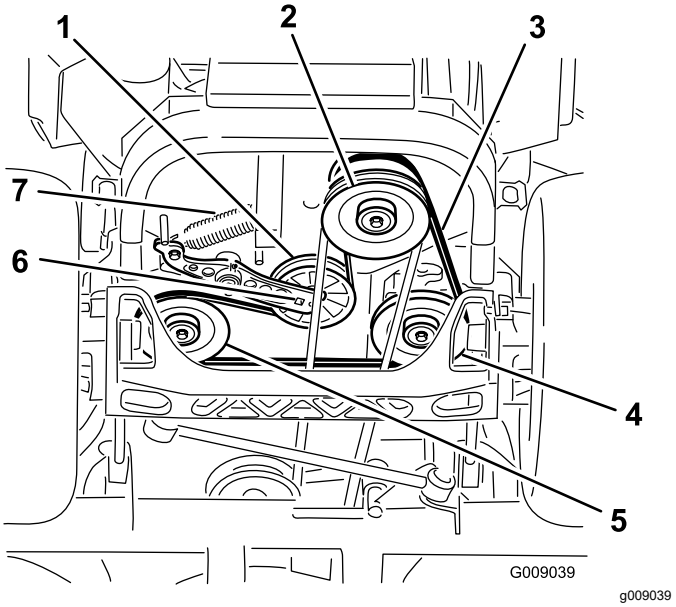


**Figur 93**

1. Styreremskive
2. Koblingsremskive
3. Pumpedrivrem
4. Hydraulikpumpens højre remskive
5. Hydraulikpumpens venstre remskive
6. Firkantet hul i styrearmen
7. Styrefjeder

5. Brug en skralde i det firkantede hul i styrearmen for at fjerne styrefjederen (Figur 93).
6. Tag styrefjederen af stellet (Figur 93).
7. Tag remmen af hydraulikenhedens drivremskiver og motorremskiven.
8. Monter den nye rem omkring motorremskiven og de to drivremskiver.
9. Brug en skralde i det firkantede hul i styrearmen for at montere styrefjederen på stellet (Figur 93).
10. Monter plæneklipperremmen. Se Udskiftning af plæneklipperremmen på plæneklipperskjolde med sideudkast (side 61) eller Udskiftning af plæneklipperremmen på plæneklipperskjolde med bagudkast (side 62).

# Vedligeholdelse af betjeningsanordningssystem

## Justering af styrehåndtagenes position

Bevægelseshåndtagene har to højdeindstillinger, høj og lav. Tag boltene ud for at justere højden for operatøren.

1. Parker maskinen på en plan flade, udkobl kontakten til regulering af skæreknivene (kraftudtag), og aktiver parkeringsbremsen.
2. Sluk for motoren, tag nøglen ud, og vent, til alle bevægelige dele er standset, før du forlader betjeningspositionen.
3. Løsn boltene og de flangemøtrikker, der er monteret i håndtagene (Figur 94).
4. Juster håndtagenes position på langs ved at sætte håndtagene sammen i NEUTRAL position, skubbe til dem, indtil de er placeret korrekt, og stramme boltene (Figur 95).

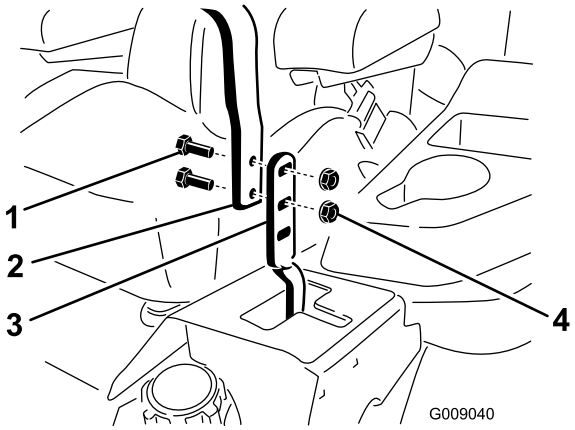


g009040

**Figur 94**

1. Bolt (2)
2. Håndtag
3. Bevægelseshåndtag
4. Møtrik (2)

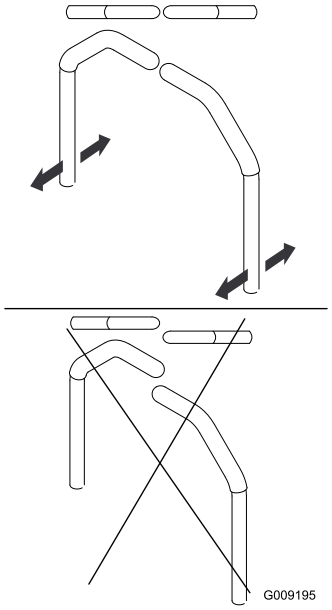


g009195

**Figur 95**

5. Se Justering af bevægelseskontrollens drejeled til neutral låseposition (side 67), hvis håndtagenes ender slår imod hinanden.
6. Gentag proceduren for at justere bevægelseshåndtagene.

## Justering af bevægelseshåndtagenes forbindelse

Bevægelseshåndtagenes pumpeforbindelse er placeret på hver side af maskinen under sædet. Der kan foretages finjusteringer ved at dreje endemøtrikken med en ½" topnøgle, så maskinen ikke bevæger sig i neutral position. Justeringer må kun foretages for neutral position.

**⚠ ADVARSEL**

**Motoren skal køre, og drivhjulene skal dreje, så du kan udføre justeringerne. Kontakt med bevægelige dele eller varme overflader kan forårsage personskader.**

**Hold fingre, hænder og tøj væk fra roterende komponenter og varme overflader.**

1. Parker maskinen på en plan overflade, udkobl kontakten til regulering af skæreknivene (kraftudtag), flyt bevægelseshåndtagene til den NEUTRALE LÅSEPOSITION, og aktiver parkeringsbremsen.
2. Sluk for motoren, tag nøglen ud, og vent, til alle bevægelige dele er standset, før du forlader betjeningspositionen.

3. Træd pedalen til skjoldløftet ned, fjern klippehøjdesplitten, og sænk plæneklipperskjoldet ned på jorden
4. Hæv bagenden af maskinen, og støt den på donkrafte (eller lignende støtte), så den er højt nok oppe til, at drivhjulene kan dreje frit.
5. Tag den elektriske forbindelse ud af sædesikkerhedskontakten, der er placeret under den nederste sædehynde.

   **Bemærk:** Kontakten er en del af sædeenheden.
6. Monter **midlertidigt** en kortslutningsledning mellem klemmerne i hovedledningsnetstikket.
7. Start motoren, sæt den til fuld gas, og deaktiver parkeringsbremsen.

   **Bemærk:** Før motoren startes, skal det sikres, at parkeringsbremsen er aktiveret, og at bevægelseshåndtagene er ude. Du behøver ikke at sidde i sædet.
8. Lad maskinen køre i mindst 5 minutter med drivhåndtagene placeret i positionen til fuld fart frem for at bringe hydraulikvæsken op på driftstemperatur.

   **Bemærk:** Bevægelseshåndtagene skal være i neutral, når du foretager justeringer.
9. Flyt bevægelseshåndtagene til NEUTRAL position.
10. Juster pumpekontrolstangens længder ved at dreje dobbeltmøtrikkerne på stangen i den relevante retning, indtil hjulene kryber en smule i bakgear (Figur 96).

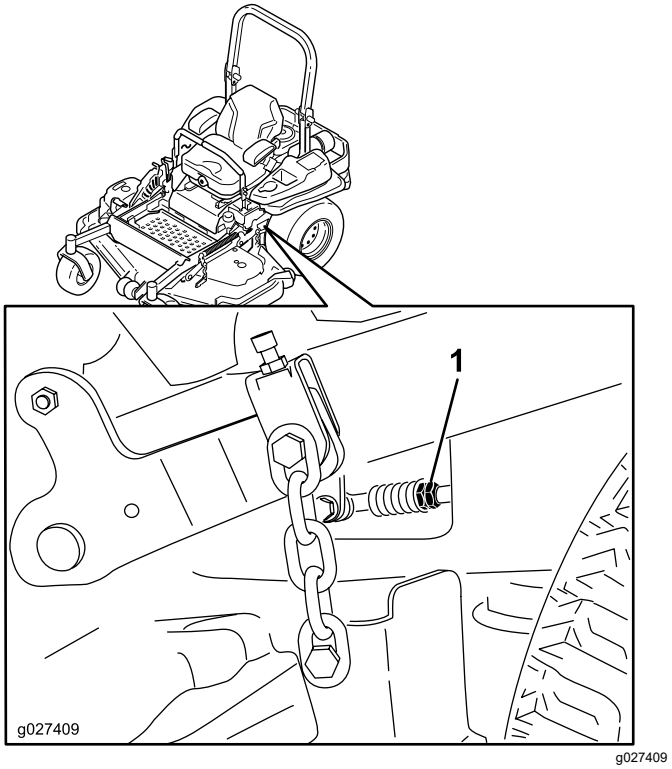


**Figur 96**

1. Dobbeltmøtrikker

11. Flyt bevægelseshåndtagene til positionen for BAGLÆNS kørsel, mens der påføres et let tryk på håndtaget, så omstyringsindikatorfjedrene kan bringe håndtagene tilbage til neutral position.

    **Bemærk:** Hjulene bør holde op med at dreje eller krybe en smule i bakgear.
12. Sluk maskinen.
13. Fjern kortslutningsledningen fra ledningsnettet, og sæt stikket i sædekontakten.
14. Fjern støttebukkene
15. Hæv plæneklipperskjoldet, og monter klippehøjdesplitten.
16. Kontroller og sørg for, at maskinen ikke går i neutral, når parkeringsbremsen er deaktiveret.

# Justering af bevægelses-kontrollens støddæmper

Du kan justere den øverste dæmpermonteringsbolt på støddæmperen for at opnå den ønskede modstand i bevægelseshåndtagene. Se Figur 97 for at få oplysninger om justeringsmuligheder.

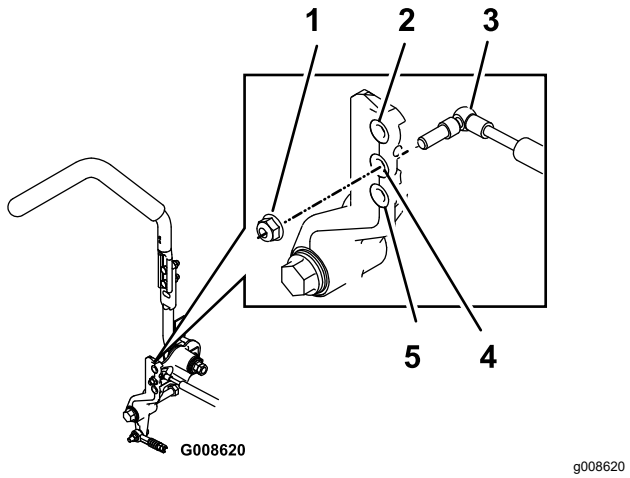


**Figur 97**

Højre bevægelseshåndtag vist

1. Tilspænd låsemøtrikken med et moment på 23 Nm. Bolten skal stikke ud i enden af låsemøtrikken, når den er spændt.
2. Størst modstand (størst fasthed)
3. Støddæmper
4. Middelstor modstand (middelstor fasthed)
5. Mindst modstand (mindst fasthed)

# Justering af bevægelses-kontrollens drejeled til neutral låseposition

Du kan justere flangemøtrikken for at opnå den ønskede modstand i bevægelseshåndtagene, når de flyttes til positionen NEUTRAL-LOCK (neutral låseposition). Se Figur 98 for at få oplysninger om justeringsmulighederne.

1. Løsn kontramøtrikken.
2. Stram eller løsn flangemøtrikken til den ønskede fasthed.
   - Stram flangemøtrikken for at få mere modstand.
   - Løsn flangemøtrikken for at få mindre modstand.
3. Stram kontramøtrikken.

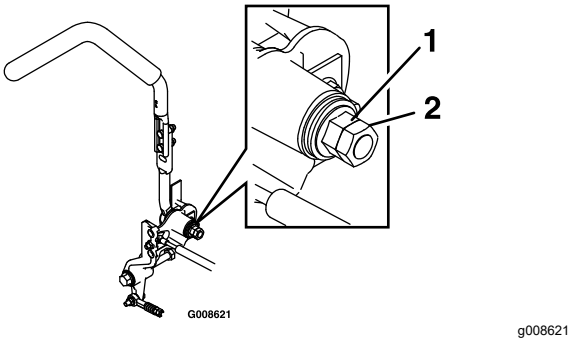


**Figur 98**

1. Flangemøtrik
2. Kontramøtrik

# Vedligeholdelse af hydrauliksystem

## Hydrauliksystem – Sikkerhed

- Søg straks lægehjælp, hvis der sprøjtes væske ind under huden. Væske sprøjtet ind under huden skal fjernes kirurgisk inden for nogle få timer af en læge.
- Sørg for, at alle slanger og rør til hydraulikvæske er i god stand, og at alle hydrauliske forbindelser og fittings slutter tæt, før der sættes tryk på det hydrauliske system.
- Hold din krop og hænder væk fra splithulslækager eller dyser, der sprøjter højtrykshydraulikvæske ud.
- Brug pap eller papir til at finde eventuelle hydrauliklækager.
- Tag hele trykket af det hydrauliske system, før der udføres arbejde på det.

## Hydraulikvæskespecifikationer

**Hydraulikvæsketype:** Toro® HYPR-OIL™ 500-hydraulikolie eller Mobil® 1 15W-50.

***Vigtigt:*** **Anvend den angivne væske. Hvis der bruges en anden olie, kan det beskadige hydrauliksystemet.**

**Det enkelte hydrauliksystems væskekapacitet:** 1,5 l pr. side med filterskift

## Kontrol af hydraulikvæsken

**Eftersynsinterval:** For hver 50 timer—Kontroller hydraulikvæskestanden.

1. Parker maskinen på en plan flade, udkobl kontakten til regulering af skæreknivene (kraftudtag), og aktiver parkeringsbremsen.
2. Sluk for motoren, tag nøglen ud, og vent, til alle bevægelige dele er standset, før du forlader betjeningspositionen.
3. Lad motoren og hydrauliksystemet køle af i 10 minutter.

   **Bemærk:** Oliestanden på målepinden er ikke korrekt, hvis olien kontrolleres, mens maskinen er varm.

4. Ryk sædet frem.
5. Rengør området omkring målepindene i hydrauliksystembeholderne (Figur 99).
6. Tag én målepind ud af hydraulikbeholderen (Figur 99).
7. Tør målepinden af, og skru målepinden ind i beholderen.
8. Tag målepinden ud, og se på enden (Figur 99).

   ***Vigtigt:*** **Fyld ikke for meget væske på hydraulikenhederne, da dette kan medføre beskadigelse. Lad ikke maskinen køre, hvis væskestanden er under påfyldningsmærket.**

9. Hvis væskestanden er ved påfyldningsmærket, skal der langsomt påfyldes nok væske ned i hydraulikbeholderen til, at standen hæves til linjen for fuld eller **H**.
10. Sæt målepinden i.
11. Gentag proceduren for den modsatte målepind.

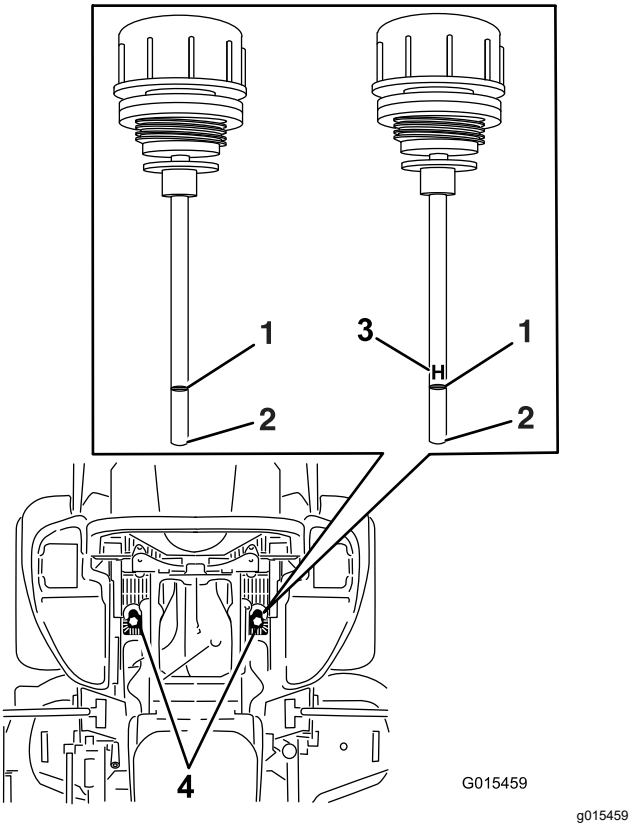


**Figur 99**

Begge målepinde bruges i maskinen

1. Fuld
2. Fyld på
3. **H** – betyder høj oliestand
4. Placering af målepindene under sædet

# Udskiftning af hydraulikvæsken og -filtrene

**Eftersynsinterval:** Efter de første 250 timer—Udskift hydraulikfiltrene og hydraulikvæsken.

For hver 250 timer—Efter den første udskiftning: Udskift hydrauliksystemets filtre og væske, når du bruger Mobil 1 15W50-væske. (Udskift hyppigere under snavsede eller støvede forhold)

For hver 500 timer—Efter den første udskiftning: Udskift hydrauliksystemets filtre og væske, når du bruger Toro® HYPR-OIL™ 500-væske. (Udskift hyppigere under snavsede eller støvede forhold)

Filtrene skal fjernes, før hydraulikvæsken udskiftes. Udskift begge samtidigt. Se væskespecifikationerne under Hydraulikvæskespecifikationer (side 68).

1. Parker maskinen på en plan overflade, udkobl kontakten til regulering af skæreknivene, og aktiver parkeringsbremsen.
2. Sluk for motoren, tag nøglen ud, og vent, til alle bevægelige dele er standset, før du forlader betjeningspositionen.
3. Løft maskinen, og understøt den med donkrafte (Figur 100).

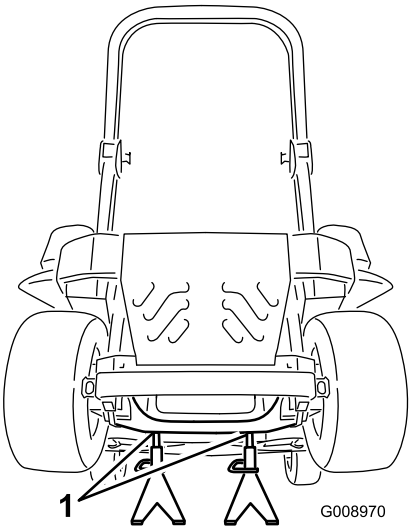


g008970

**Figur 100**

1. Donkrafte

4. Fjern både plæneklipperremmen og pumpens drivrem. Se Udskiftning af plæneklipperremmen (side 63) og Udskiftning af den hydrauliske pumpedrivrem (side 64).

**Bemærk:** Dette forhindrer, at der kommer væske på remmene.

5. Stil et aftapningskar under filteret, fjern det gamle filter, og tør overfladen ren (Figur 101).

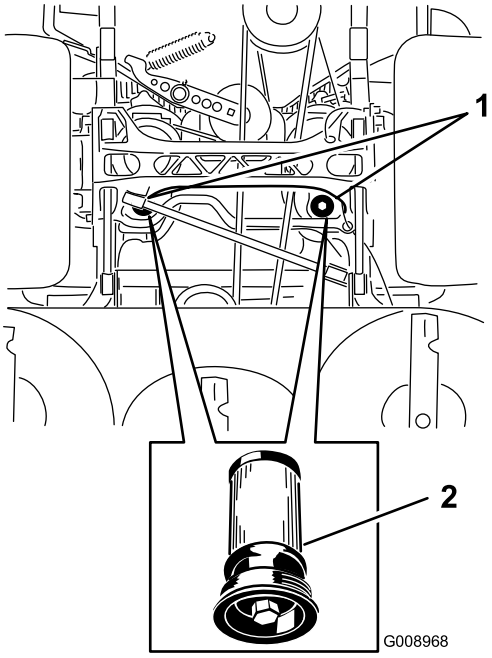


g008968

**Figur 101**

Maskinen set fra nedefra

1. Filterplaceringer
2. Hydraulikfilter

6. Påfør et tyndt lag hydraulikvæske på gummipakningen på det nye filter (Figur 101).
7. Monter det nye hydraulikfilter.
8. Monter pumpedrivremmen og plæneklipperremmen.
9. Fjern donkraftene, og sænk maskinen (Figur 100).
10. Fyld væske på hydraulikbeholderen, og kontroller, om der er lækager.
11. Tør eventuel spildt væske op.
12. Start motoren, og lad den køre i ca. to minutter for at lukke luft ud af systemet.
13. Sluk motoren, og kontroller, om der er lækager.
14. Kontroller væskestanden, mens væsken er kold.
15. Fyld om nødvendigt mere væske på hydraulikbeholderen.

**Bemærk:** Fyld ikke for meget på.

# Vedligeholdelse af plæneklipperskjoldet

## Skæreknivssikkerhed

En slidt eller beskadiget skærekniv kan gå itu, og et stykke af den kan blive kastet mod dig eller omkringstående, hvilket kan forårsage alvorlige eller livsfarlige kvæstelser. Forsøg på at reparere en beskadiget skærekniv kan medføre annullering af produktets sikkerhedscertificering.

- Efterse jævnligt skæreknivene for slid og skader.
- Vær forsigtig, når du efterser knivene. Pak skæreknivene ind, eller bær handsker, og vær forsigtig når du efterser skæreknivene. Du må kun udskifte eller slibe skæreknivene. De må aldrig rettes ud eller svejses.
- På maskiner med mange skæreknive skal du være meget forsigtig, da én skæreknivs rotation kan få andre skæreknive til at rotere.

## Serviceeftersyn af skæreknivene

For at sikre en god klippekvalitet skal skæreknivene holdes skarpe. Det kan være praktisk at have en eller flere ekstra skæreknive ved hånden i forbindelse med slibning og udskiftning.

### Før besigtigelse eller eftersyn af skæreknivene

1. Parker maskinen på en plan flade, udkobl kontakten til regulering af skæreknivene (kraftudtag), og aktiver parkeringsbremsen.
2. Sluk motoren, fjern nøglen, og tag tændrørskablerne fra tændrørene.

### Eftersyn af skæreknivene

**Eftersynsinterval:** Hver anvendelse eller dagligt

1. Efterse skærekanterne (Figur 102).
2. Hvis kanterne ikke er skarpe, eller hvis de har hakker, skal skæreknivene afmonteres og slibes. Se Slibning af skæreknivene (side 72).
3. Efterse skæreknivene, især det buede område.
4. Hvis skæreknivene er beskadiget eller slidt, eller hvis der er antydning af en revne i dette område, skal der straks monteres nye skæreknive (Figur 102).

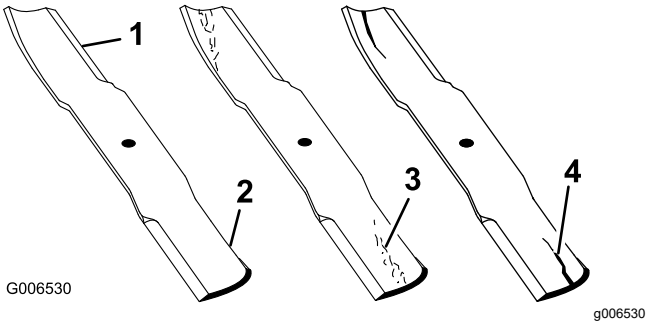


**Figur 102**

1. Skærekant
2. Buet område
3. Antydning af slitage/revne
4. Revne

### Kontrol for bøjede skæreknive

**Bemærk:** Maskinen skal stå på en plan overflade, når følgende procedure udføres.

1. Hæv plæneklipperskjoldet til den højeste klippehøjde.
2. Bær tykt polstrede handsker eller anden tilstrækkelig håndbeskyttelse, drej langsomt skærekniven til en position, der gør det muligt for dig at måle afstanden mellem skærekanten og den plane flade, som maskinen befinder sig på (Figur 103).

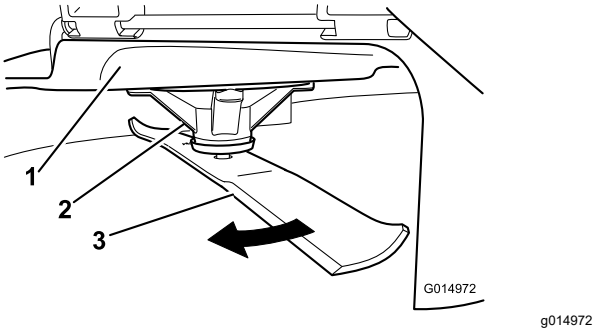


**Figur 103**

1. Klippeskjold
2. Spindelhus
3. Skærekniv

3. Mål fra spidsen af skærekniven til den plane overflade (Figur 104).

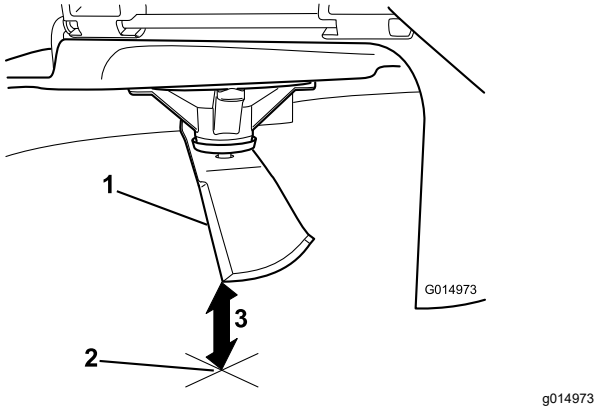


**Figur 104**

1. Skærekniv (i måleposition)
2. Plan overflade
3. Målt afstand mellem skærekniven og overfladen (A)

4. Drej samme skærekniv 180 grader, så den modsatte skærekant nu befinder sig i samme position (Figur 105).

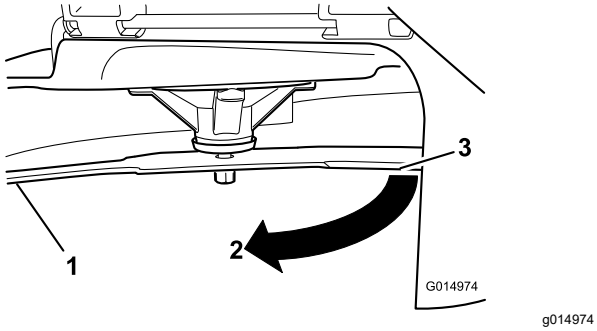


**Figur 105**

1. Skærekniv (tidligere målte side)
2. Måleposition (tidligere anvendt)
3. Modsatte side af skærekniven, som flyttes til målepositionen

5. Mål fra spidsen af skærekniven til den plane overflade (Figur 106).

   **Bemærk:** Forskellen bør ikke være større end 3 mm.

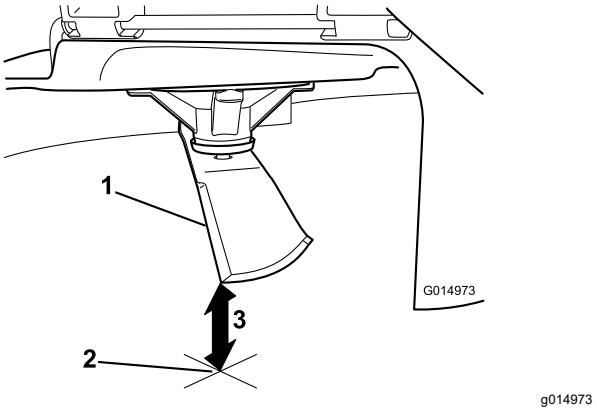


**Figur 106**

1. Modsatte skærekant (i måleposition)
2. Plan overflade
3. Anden målte afstand mellem skærekniven og overfladen (B)

   A. Hvis forskellen mellem A og B er større end 3 mm, udskiftes skærekniven med en ny skærekniv. Se Afmontering af skæreknivene (side 71) og Montering af skæreknivene (side 72).

   **Bemærk:** Hvis en bøjet skærekniv udskiftes med en ny skærekniv, og forskellen stadig er over 3 mm, er knivspindlen muligvis bøjet. Kontakt en autoriseret serviceforhandler med henblik på eftersyn.

   B. Hvis forskellen er inden for det tilladte, skal du gå videre til næste skærekniv.

6. Gentag proceduren på hver skærekniv.

## Afmontering af skæreknivene

Udskift skæreknivene, hvis de rammer et solidt objekt, eller hvis skærekniven er ude af balance eller bøjet.

1. Anbring en skruenøgle på spindelakslens flade, eller hold skæreknivens ende med en klud eller en tyk polstret handske.
2. Fjern skæreknivsbolten, bøsningen og skærekniven fra spindelakslen (Figur 107).

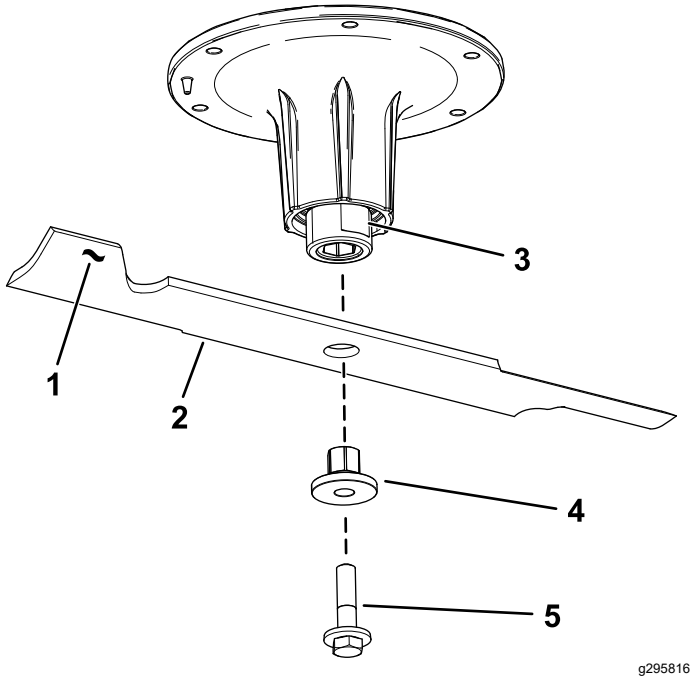


**Figur 107**

1. Knivens sejl
2. Skærekniv
3. Spindelakslens flade
4. Bøsning
5. Skæreknivsbolt

## Slibning af skæreknivene

1. Anvend en fil til at slibe begge ender af skærekniven (Figur 108).

   **Bemærk:** Bevar den oprindelige vinkel.

   **Bemærk:** Skærekniven bevarer balancen, hvis der fjernes den samme mængde materiale på begge skærekanter.

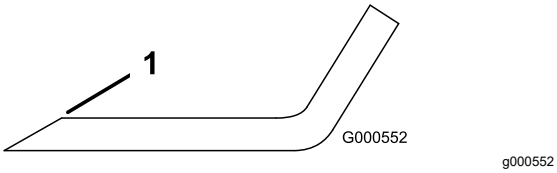


**Figur 108**

1. Slib i den oprindelige vinkel.

2. Kontroller knivens balance ved at placere den på en afbalanceringsenhed (Figur 109).

   **Bemærk:** Hvis skærekniven forbliver i en vandret position, er kniven afbalanceret og kan benyttes.

   **Bemærk:** Hvis kniven ikke er afbalanceret, skal der slibes lidt mere metal af sejlområdet (Figur 108).

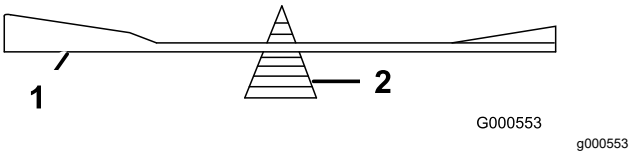


**Figur 109**

1. Skærekniv
2. Afbalanceringsenhed

3. Gentag denne procedure, indtil skærekniven er afbalanceret.

## Montering af skæreknivene

1. Monter bøsningen gennem skærekniven med bøsningsflangen på skæreknivens underside (græsside) (Figur 110).

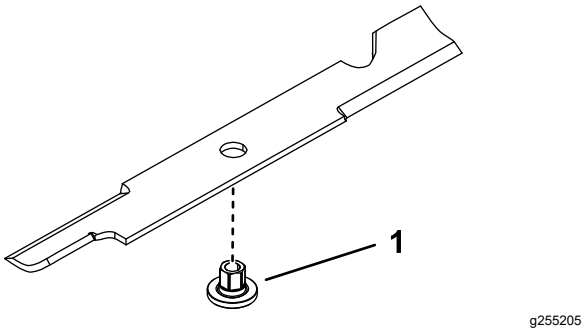


**Figur 110**

1. Bøsning

2. Monter bøsningen og skærekniven på spindelakslen (Figur 111).

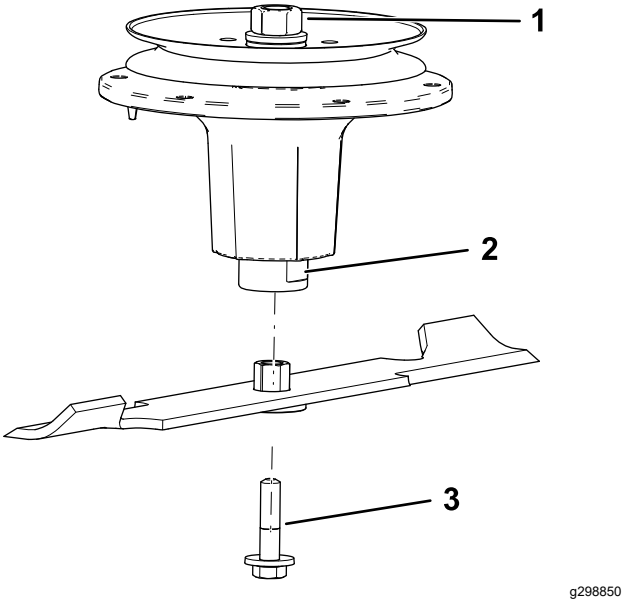


**Figur 111**

1. Øverste spindelmøtrik
2. Spindelakslens flade
3. Skæreknivsbolt

3. Påfør kobberbaseret smøremiddel eller smørefedt på gevindene på skæreknivsbolten efter behov for at forhindre, at den sidder fast. Monter skæreknivsbolten fingerstramt.
4. Anbring en skruenøgle på spindelakslens flade, og tilspænd skæreknivsbolten til et moment på 75 til 81 Nm.

# Nivellering af plæneklipperskjoldet

1. Parker maskinen på en plan flade, udkobl kontakten til regulering af skæreknivene (kraftudtag), og aktiver parkeringsbremsen.
2. Sluk for motoren, tag nøglen ud, og vent, til alle bevægelige dele er standset, før du forlader betjeningspositionen.
3. Kontroller dæktrykket på drivdækkene. Se Kontrol af dæktrykket (side 56).
4. Placer transportlåsen i låst position.
5. Skub pedalen til skjoldløft hele vejen frem, hvorefter skjoldet låses i transportpositionen på 14 cm (Figur 112).

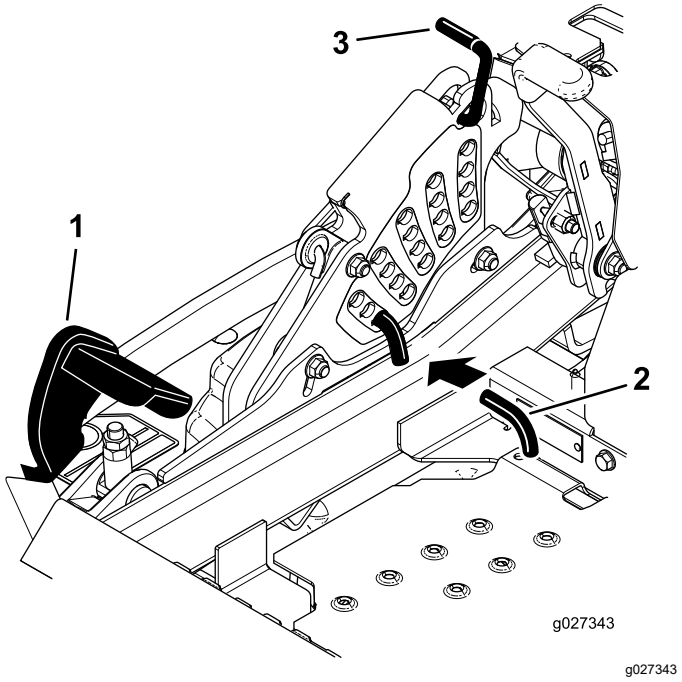


**Figur 112**

1. Pedal til skjoldløft
2. Klippehøjdepind
3. Transportlås

6. Sæt højdejusteringssplitten i klippehøjdeplaceringen på 7,6 cm.
7. Åbn transportlåsen, og lad skjoldet blive sænket til klippehøjde.
8. Hæv udblæsningsslisken.
9. Mål fra den plane overflade til skæreknivens forreste spids (position A) på begge sider af skjoldet som vist i (Figur 113).

   **Bemærk:** Afstanden skal være 7,6 cm.

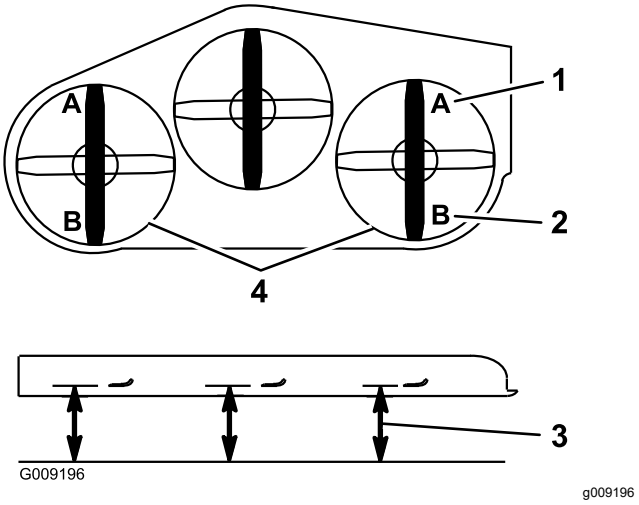


**Figur 113**

1. 7,6 cm ved position A er korrekt
2. 8,3 cm ved position B er korrekt
3. Mål her fra skæreknivspids til den hårde overflade
4. Mål ved position A og B på begge sider

10. Finindstil justermøtrikken på forreste skjoldløfteenhed ved at dreje den (Figur 114).

    **Bemærk:** Drej justermøtrikken med uret for at øge højden, og drej den mod uret for at mindske højden.

    **Bemærk:** Hvis de forreste skjoldforbindelser ikke har tilstrækkelig justering til at opnå korrekt klippehøjde, kan du bruge enkeltpunktsjusteringen for at opnå yderligere justering.

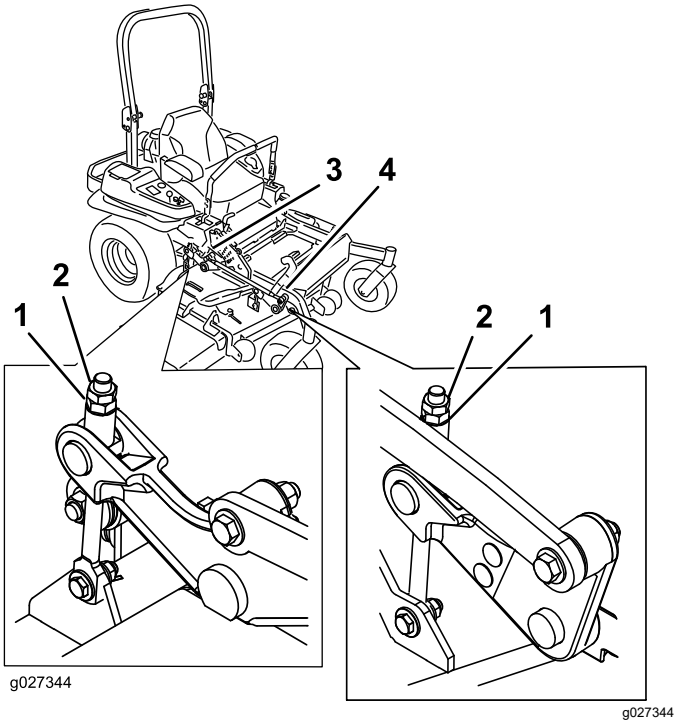


**Figur 114**

1. Justermøtrik
2. Kontramøtrik
3. Justering af bageste skjold
4. Justering af forreste skjold

11. Løsn de 2 bolte nederst på klippehøjdepladen (Figur 115) for at justere enkeltpunktssystemet.

    **Bemærk:** På maskiner med bagudkast er plæneklipperskjoldet fra fabrikkens side fastgjort i de bageste huller. Se Figur 116. Hvis det er nødvendigt, skal du bruge de forreste huller til yderligere justering af plæneklipperskjoldets nivellering.

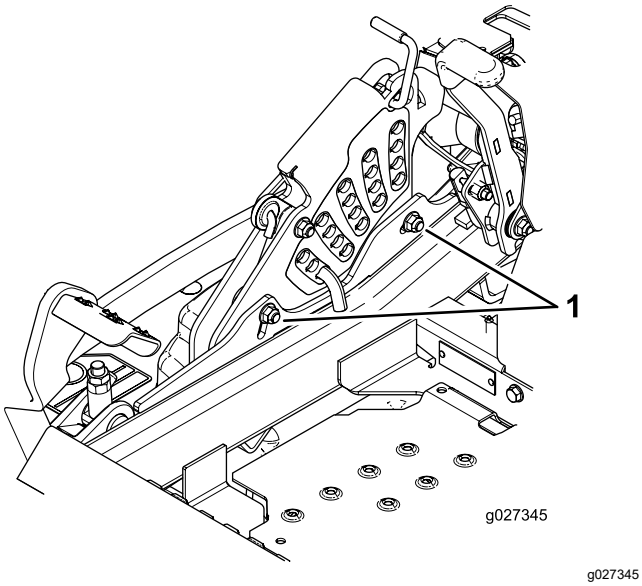


**Figur 115**

1. Bolte nederst på klippehøjdepladen

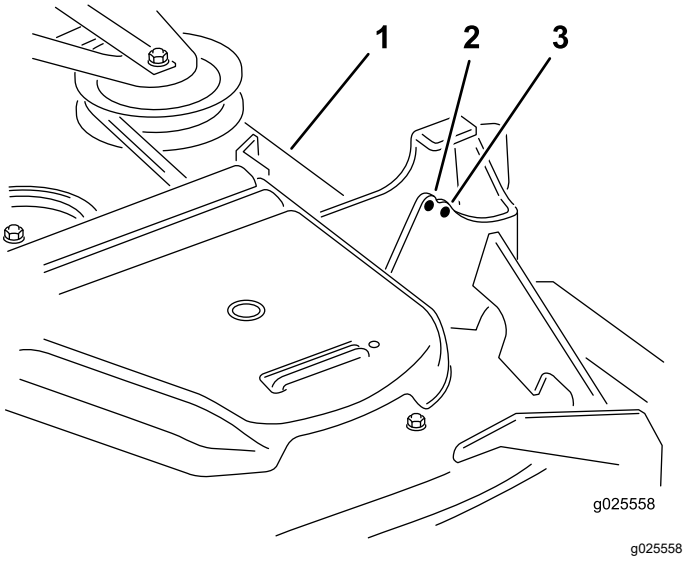


**Figur 116**

Kun maskiner med bagudkast

1. Plæneklipperskjold
2. Forreste hul
3. Bageste hul

12. Hvis skjoldet er for lavt, skal bolten til enkeltpunktsjusteringen drejes med uret, så den strammes. Hvis skjoldet er for højt, skal bolten til enkeltpunktsjusteringen drejes mod uret, så den løsnes (Figur 117).

    **Bemærk:** Løsn eller stram bolten til enkeltpunktsjusteringen så meget, at klippehøjdepladens monteringsbolte kan flyttes mindst ⅓ af længden af den tilgængelige vandring i deres riller. Dette genetablerer en del op- og nedjustering på hver af de fire skjoldforbindelser.

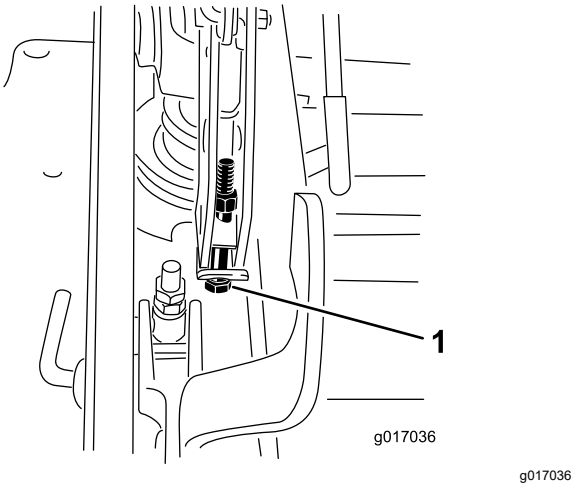


**Figur 117**

1. Bolt til enkeltpunktsjustering

13. Stram de to bolte nederst på klippehøjdepladen (Figur 115).

**Bemærk:** I de fleste tilfælde skal den bageste skæreknivspids indstilles 6,4 mm højere end den forreste.

14. Tilspænd de to bolte med et moment på 37 til 45 Nm.
15. Mål fra den plane overflade til skæreknivens bageste spids på begge sider af skjoldet (position B) som vist i Figur 113.

    **Bemærk:** Afstanden skal være 8,3 cm.
16. Finjuster justeringsskruen ved at dreje den til en højde på 8,3 mm (Figur 114).

    Drej justermøtrikken med uret for at øge højden, og drej den mod uret for at mindske højden.
17. Mål, indtil alle fire sider har den korrekte højde.
18. Tilspænd alle møtrikkerne på skjoldløftearm-senhederne.
19. Sænk udblæsningsslisken.

# Afmontering af plæneklipperskjoldet

Lås de fjederbelastede skjoldarme, før der foretages servicering af plæneklipperskjoldet, eller før det fjernes.

**⚠ ADVARSEL**

**Skjoldløftearmsenhederne har oplagret energi. Hvis skjoldet fjernes, uden at den oplagrede energi frigøres, kan det resultere i alvorlig personskade eller død.**

**Forsøg ikke at tage skjoldet af det forreste stel uden at frigøre den oplagrede energi.**

1. Parker maskinen på en plan flade, udkobl kontakten til regulering af skæreknivene (kraftudtag), og aktiver parkeringsbremsen.
2. Sluk for motoren, tag nøglen ud, og vent, til alle bevægelige dele er standset, før du forlader betjeningspositionen.
3. Sæt højdejusteringssplitten i klippehøjdeplace-ringen på 7,6 cm.

   **Bemærk:** Dette låser skjoldløftearmene i den laveste position, når skjoldet fjernes, så den oplagrede energi i skjoldfjederen frigøres.
4. Fjern remskærmene.
5. Løft vognbunden op, og sæt en skralde i det firkantede hul i skjoldstyrearmen. (Figur 118 eller Figur 119).
6. Drej skjoldstyrearmen med uret, løft op i tappen på remstyret (kun maskiner med bagudkast), og fjern plæneklipperremmen (Figur 118 eller Figur 119).

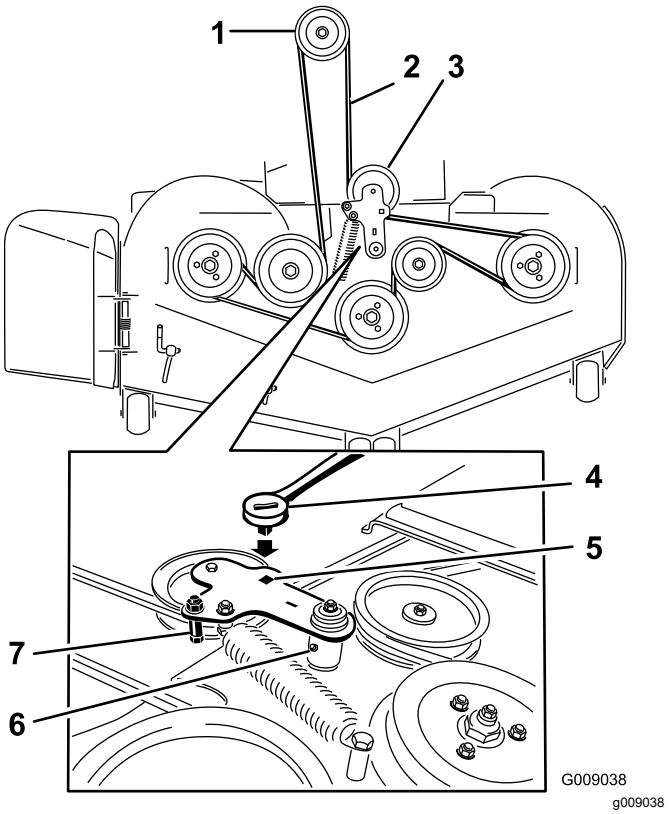


**Figur 118**

Maskiner med sideudkast

1. Koblingsremskive
2. Plæneklipperrem
3. Fjederbelastet styreremskive
4. Skralde
5. Firkantet hul i styrearmen til skralden
6. Fedtfitting til styrerem
7. Remstyr

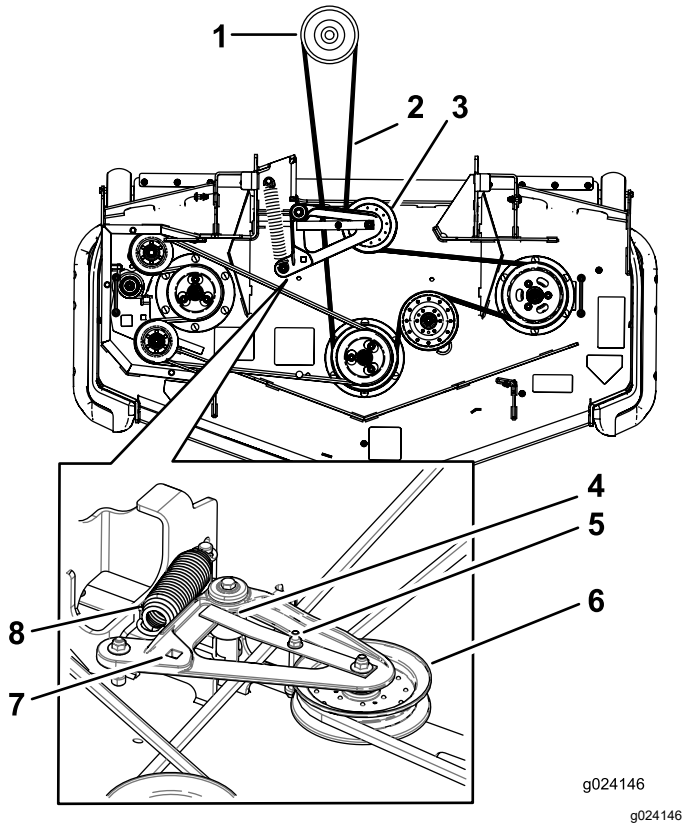


**Figur 119**

Maskiner med bagudkast

1. Koblingsremskive
2. Plæneklipperrem
3. Fjederbelastet styreremskive
4. Sørg for, at tappen på remstyret slår mod drejenavet.
5. Remstyr
6. Fjederbelastet styreremskive
7. Firkantet hul i styrearmen til skralden
8. Fjeder

7. Fjern monteringsboltene/-møtrikkerne på begge sider af skjoldet som vist i Figur 120, og læg dem til side.

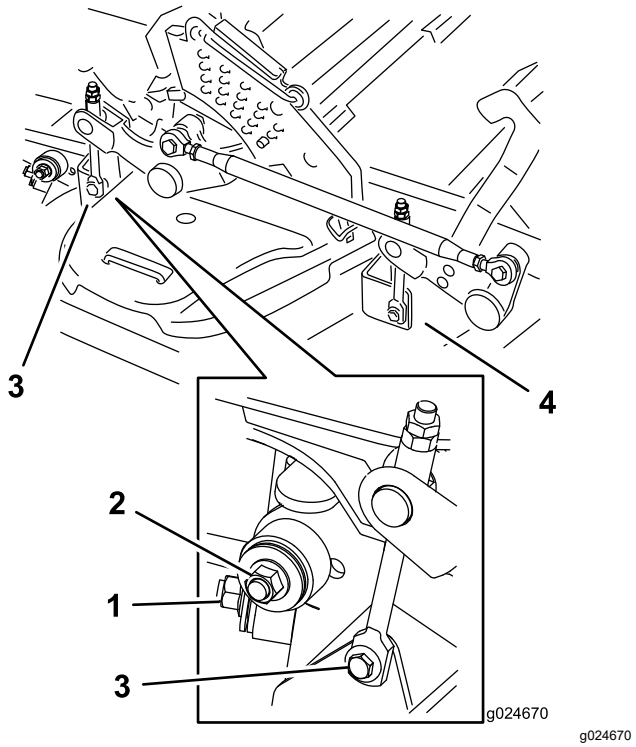


**Figur 120**

1. Højre stabilisator
2. Skjoldafstivning (højre side vist)
3. Fjern ansatsbolten og møtrikken.
4. Fjern ansatsbolten og møtrikken.

8. Hæv skjoldafstivningerne, og fastgør dem i den hævede position.
9. Skub skjoldet ud til højre side af maskinen.

# Udskiftning af græsdeflektoren

## Kun maskiner med sideudkast

**⚠ ADVARSEL**

**En utildækket udblæsningsåbning kan resultere i, at maskinen udkaster genstande mod dig eller omkringstående, hvilket kan medføre alvorlig personskade. Der kan også opstå kontakt med skærekniven.**

**Betjen aldrig maskinen uden at have monteret en kværnafskærmning, en udblæsningsdeflektor eller et græssamlersystem.**

1. Fjern låsemøtrikken, bolten, fjederen og afstandsbøsningen, som fastholder græsdeflektoren til akselbeslagene (Figur 121).

2. Fjern den beskadigede eller slidte græsdeflektor (Figur 121).

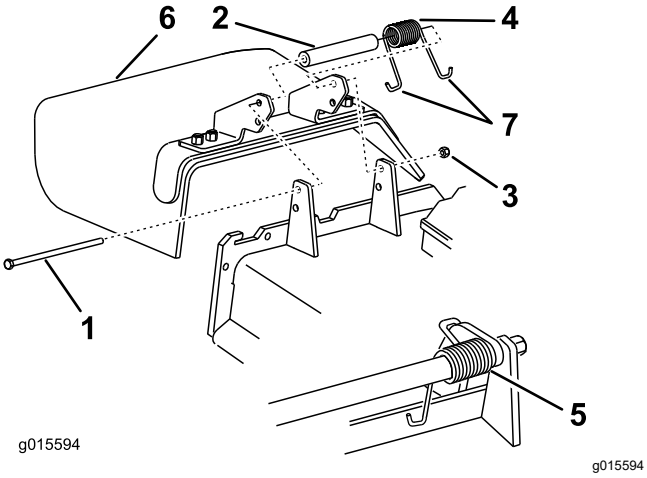


**Figur 121**

1. Bolt
2. Afstandsbøsning
3. Låsemøtrik
4. Fjeder
5. Fjeder monteret
6. Græsdeflektor
7. Fjederens **J**-formede ende

3. Placer afstandsbøsningen og fjederen på græsdeflektoren.
4. Placer fjederens J-formede ende bag skjoldets kant.

   **Bemærk:** Sørg for, at fjederens ene J-formede ende sidder bag skjoldets kant, før bolten monteres som vist i Figur 121.
5. Monter bolten og møtrikken.
6. Placer fjederens J-formede ende omkring græsdeflektoren (Figur 121).

   ***Vigtigt:*** **Græsdeflektoren skal kunne dreje. Løft deflektoren op, så den kan åbnes helt, og sørg for, at den drejer, så den kan sænkes helt ned.**

# *Rengøring*

## Rengøring under plæneklipperskjoldet

**Eftersynsinterval:** Hver anvendelse eller dagligt

1. Parker maskinen på en plan flade, udkobl kontakten til regulering af skæreknivene (kraftudtag), og aktiver parkeringsbremsen.
2. Sluk for motoren, tag nøglen ud, og vent, til alle bevægelige dele er standset, før du forlader betjeningspositionen.
3. Hæv plæneklipperskjoldet til positionen TRANSPORT.

## Rensning af ophængnings-systemet

### Kun maskiner med MyRide™-ophængningssystem

**Eftersynsinterval:** Hver anvendelse eller dagligt

Brug trykluft til at rengøre ophængningssystemet.

**Bemærk:** Rengør ikke støddæmperne med vand under tryk (Figur 122).

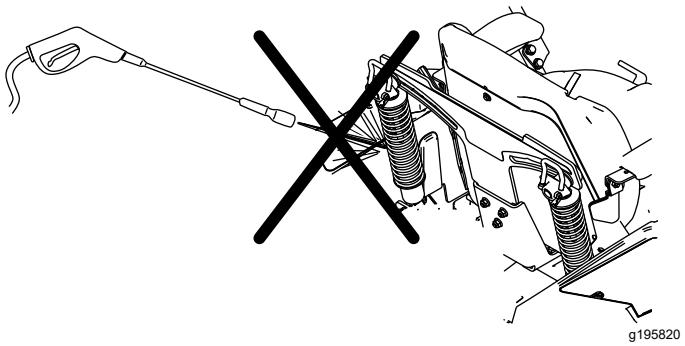


**Figur 122**

## Bortskaffelse af affald

Motorolie, batterier, hydraulikvæske og motorkølervæske forurener miljøet. Bortskaf dem i henhold til den lokale gældende lovgivning.

# Opbevaring

## Sikkerhed i forbindelse med opbevaring

- Sluk for motoren, tag nøglen ud, vent, til alle bevægelige dele er standset, og lad motoren køle af, inden den stilles til opbevaring.
- Opbevar ikke maskinen eller brændstof i nærheden af åben ild, og tøm ikke brændstoftanken indendørs.
- Tag nøglen ud, og opbevar den et sikkert sted, der er utilgængeligt for børn.

## Rengøring og opbevaring

1. Udkobl kontakten til regulering af skæreknivene (kraftudtag), og aktiver parkeringsbremsen.
2. Sluk for motoren, tag nøglen ud, og vent, til alle bevægelige dele er standset, før du forlader betjeningspositionen.
3. Fjern afklippet græs og snavs fra alle maskinens ydre dele, særligt motoren og det hydrauliske system. Fjern snavs og avner fra motorens køleribber og blæserhuset.

   ***Vigtigt:*** **Du kan vaske maskinen med et mildt rengøringsmiddel og vand. Udsæt ikke maskinen for højtryksrensning. Undgå overdreven brug af vand, særligt i nærheden af kontrolpanelet, motoren og hydraulikpumperne.**
4. Kontroller parkeringsbremsefunktionen. Se Betjening af parkeringsbremsen (side 27).
5. Udfør serviceeftersyn af luftfilteret. Se Eftersyn af luftfilteret (side 46).
6. Smør maskinen. Se Smøring (side 43).
7. Skift krumtaphusolien. Se Serviceeftersyn af motorolien (side 47).
8. Kontroller dæktrykket. Se Kontrol af dæktrykket (side 56).
9. Skift hydraulikfiltrene. Se Udskiftning af hydraulikvæsken og -filtrene (side 69).
10. Oplad batteriet. Se Opladning af batteriet (side 53).
11. Skrab enhver større ophobning af græs og snavs af plæneklipperens underside, og vask derefter plæneklipperen med en haveslange.

    **Bemærk:** Kør maskinen med kontakten til regulering af skæreknivene (kraftudtag) indkoblet og motoren ved høj tomgangshastighed i 2 til 5 minutter efter vask.
12. Kontroller skæreknivenes tilstand. Se Serviceeftersyn af skæreknivene (side 70).
13. Klargør maskinen til opbevaring, hvis den ikke skal bruges i mere end 30 dage. Klargør maskinen til opbevaring på følgende måde.

    A. Tilsæt en petroleumsbaseret stabilisator til brændstoffet i tanken. Følg blandingsvejledningen fra stabilisatorfabrikanten. Anvend ikke alkoholbaseret stabilisator (ethanol eller metanol).

    **Bemærk:** Brændstofstabilisator er mest effektivt, når det blandes med frisk brændstof og altid anvendes.

    B. Lad motoren køre i 5 minutter for at fordele brændstoffet i brændstofsystemet.

    C. Sluk for motoren, lad den køle af, og dræn brændstoftanken.

    D. Start motoren igen, og lad den køre, indtil den stopper.

    E. Brændstof skal bortskaffes på forsvarlig vis. Genbrug olien i overensstemmelse med gældende retningslinjer.

    ***Vigtigt:*** **Opbevar ikke brændstof med stabilisator længere tid end anbefalet af brændstofstabilisatorens producent.**
14. Fjern gløderøret/-ene, og besigtig deres tilstand. Se Serviceeftersyn af tændrøret/tændrørene (side 49). Når tændrøret/-ene er afmonteret fra motoren, hældes der 30 ml (to spiseskefulde) motorolie ned i tændrørshullet. Brug den elektriske starter til at tørne motoren for at fordele olien i cylinderen. Monter tændrøret/-ene. Sæt ikke kablet på tændrøret/tændrørene.
15. Kontroller og stram alle bolte, møtrikker og skruer. Reparer eller udskift alle beskadigede dele.
16. Mal alle ridsede eller blotlagte metaloverflader. Maling kan købes hos en autoriseret serviceforhandler.
17. Opbevar maskinen i en ren, tør garage eller på et passende sted. Tag nøglen ud af tændingskontakten, og opbevar den utilgængeligt for børn og andre uautoriserede brugere. Tildæk maskinen for at beskytte den og holde den ren.

# Fejlfinding

| Problem | Mulig årsag | Afhjælpning |
|---|---|---|
| Starteren tørner ikke. | 1. Kontakten til regulering af skæreknive er indkoblet.<br>2. Parkeringsbremsen er deaktiveret.<br>3. Bevægelseshåndtagene er ikke placeret i den NEUTRALE LÅSEPOSITION.<br>4. Du sidder ikke i førersædet.<br>5. Batteriet er fladt.<br>6. De elektriske forbindelser er rustne eller løse.<br>7. Der er sprunget en sikring.<br>8. Et relæ eller en kontakt er beskadiget. | 1. Deaktiver kontakten til regulering af skæreknive.<br>2. Aktiver parkeringsbremsen.<br>3. Flyt bevægelseshåndtagene udad til positionen NEUTRAL-LOCK (neutral låseposition).<br>4. Tag plads i førersædet.<br>5. Oplad batteriet.<br>6. Kontroller, om de elektriske tilslutninger har forbindelse.<br>7. Udskift sikringen.<br>8. Kontakt en autoriseret serviceforhandler. |
| Motoren starter ikke, er svær at starte eller sætter ud. | 1. Brændstoftanken er tom.<br>2. Brændstofafbryderventilen er lukket.<br>3. Oliestanden i krumtaphuset er lav.<br>4. Gashåndtaget er ikke i den korrekte position.<br>5. Der er snavs i brændstoffilteret.<br>6. Der er snavs, vand eller gammelt brændstof i brændstofsystemet.<br>7. Luftfilteret er snavset.<br>8. Sædekontakten fungerer ikke korrekt.<br>9. De elektriske forbindelser er korroderede, løse eller defekte.<br>10. Relæet eller kontakten er slidt eller defekt.<br>11. Tændrøret er snavset eller har det forkerte gab.<br>12. Tændrørskablet er ikke tilsluttet. | 1. Fyld brændstoftanken op.<br>2. Åbn brændstofafbryderventilen.<br>3. Fyld olie på krumtaphuset.<br>4. Sørg for, at gashåndtaget er placeret midt mellem positionerne SLOW (langsom) og FAST (hurtig).<br>5. Udskift brændstoffilteret.<br>6. Kontakt en autoriseret serviceforhandler.<br>7. Rens eller udskift luftfilterindsatsen.<br>8. Kontroller sædekontaktlampen. Udskift sædet om nødvendigt.<br>9. Kontroller, om de elektriske tilslutninger har forbindelse. Rengør tilslutningsklemmerne omhyggeligt med et rengøringsmiddel til elektriske kontakter, påfør dielektrisk fedt og foretag de korrekte tilslutninger.<br>10. Kontakt en autoriseret serviceforhandler.<br>11. Juster eller udskift tændrøret.<br>12. Kontroller tændrørskablets tilslutning. |
| Motoren mister kraft. | 1. Motorbelastningen er for stor.<br>2. Luftfilteret er snavset.<br>3. Oliestanden i krumtaphuset er lav.<br>4. Køleribberne og luftkanalerne over motoren er tilstoppede.<br>5. Udluftningshullet i brændstof-tankdækslet er tilstoppet.<br>6. Der er snavs i brændstoffilteret.<br>7. Der er snavs, vand eller gammelt brændstof i brændstofsystemet. | 1. Sænk kørehastigheden.<br>2. Rens luftfilterindsatsen.<br>3. Fyld olie på krumtaphuset.<br>4. Fjern snavs og lignende fra køleribberne og luftkanalerne.<br>5. Rens, eller udskift brændstof-tankdækslet.<br>6. Udskift brændstoffilteret.<br>7. Kontakt en autoriseret serviceforhandler. |
| Motoren overopheder. | 1. Motorbelastningen er for stor.<br>2. Oliestanden i krumtaphuset er lav.<br>3. Køleribberne og luftkanalerne under motorens blæserhus er tilstoppede.<br>4. Luftfilteret er snavset.<br>5. Der er snavs, vand eller gammelt brændstof i brændstofsystemet. | 1. Sænk kørehastigheden.<br>2. Fyld olie på krumtaphuset.<br>3. Fjern snavs og lignende fra køleribberne og luftkanalerne.<br>4. Rens eller udskift luftfilterindsatsen.<br>5. Kontakt en autoriseret forhandler. |

| Problem | Mulig årsag | Afhjælpning |
|---|---|---|
| Maskinen trækker til venstre eller højre (med bevægelseshåndtagene helt fremad). | 1. Sporingen skal justeres<br>2. Dæktrykket i drivdækkene er ikke korrekt. | 1. Juster sporingen.<br>2. Juster dæktrykket på drivdækkene. |
| Maskinen kører ikke. | 1. Omløbsventilerne lukker ikke tæt.<br>2. Pumperemmen er slidt, løs eller sprunget.<br>3. Pumperemmen er hoppet af en remskive.<br>4. Styrefjederen er gået itu eller mangler.<br>5. Hydraulikvæskestanden er lav eller for varm. | 1. Stram omløbsventilerne.<br>2. Udskift remmen.<br>3. Udskift remmen.<br>4. Sæt fjederen på igen.<br>5. Fyld hydraulikvæske på beholderne, eller lad væsken køle af. |
| Maskinen vibrerer unormalt. | 1. Skærekniven(e) er bøjede eller ude af balance.<br>2. Skæreknivenes monteringsbolt er løs.<br>3. Motorens monteringsbolte er løse.<br>4. Der er en løs motorremskive, styreremskive, eller en af skæreknivenes remskiver er løs.<br>5. Motorremskiven er beskadiget.<br>6. Skæreknivspindlen er bøjet.<br>7. Motorophænget sidder løst eller er slidt. | 1. Monter en eller flere nye skæreknive.<br>2. Tilspænd skæreknivenes monteringsbolt.<br>3. Tilspænd motorens monteringsbolte.<br>4. Tilspænd den løse remskive.<br>5. Kontakt en autoriseret serviceforhandler.<br>6. Kontakt en autoriseret forhandler.<br>7. Kontakt en autoriseret serviceforhandler. |
| Klippehøjden er ujævn. | 1. Skærekniven/-knivene er ikke skarp(e).<br>2. Skærekniven/-knivene er bøjet/-ede.<br>3. Plæneklipperen er ikke nivelleret.<br>4. En antiskalperingsrulle (hvis relevant) er ikke indstillet korrekt.<br>5. Undersiden af plæneklipperskjoldet er snavset.<br>6. Dæktrykket er ikke korrekt.<br>7. En knivspindel er bøjet. | 1. Slib kniven/knivene.<br>2. Monter en eller flere nye skæreknive<br>3. Niveller plæneklipperen på tværs og på langs.<br>4. Juster antiskalperingshjulets højde.<br>5. Rengør undersiden af plæneklipperskjoldet.<br>6. Tilpas dæktrykket.<br>7. Kontakt en autoriseret forhandler. |
| Knivene roterer ikke. | 1. Plæneklipperskjoldets rem er beskadiget, slidt, løst eller itu.<br>2. Plæneklipperskjoldets rem er hoppet af remskiven.<br>3. Pumpens drivrem er slidt, løs eller sprunget.<br>4. Styrefjederen er gået itu eller mangler. | 1. Monter en ny plæneklipperskjoldrem.<br>2. Monter plæneklipperremmen på skjoldets remskive, og kontroller, at styreremskiven, styrearmen og fjederen er placeret korrekt og fungerer.<br>3. Kontroller remspændingen, eller monter en ny rem.<br>4. Sæt fjederen på igen. |

| Problem | Mulig årsag | Afhjælpning |
|---|---|---|
| Koblingen indkobler ikke. | 1. Sprunget sikring. | 1. Udskift sikringen. Kontroller spolemodstanden, batteriopladningen, opladningssystemet og ledningsforbindelserne, og udskift komponenter om nødvendigt. |
| | 2. Lav spændingsforsyning ved koblingen. | 2. Kontroller spolemodstanden, batterio-pladningen, opladningssystemet og ledningsforbindelserne, og udskift dele om nødvendigt. |
| | 3. Fjederen er beskadiget. | 3. Udskift koblingen. |
| | 4. Der er utilstrækkelig strømforsyning. | 4. Reparer eller udskift koblingens ledning eller elektriske system. Rengør tilslutningskontakterne. |
| | 5. Rotor/armatur-gnistgabet er for stort. | 5. Fjern afstandsstykket, eller udskift koblingen. |

# Diagrammer

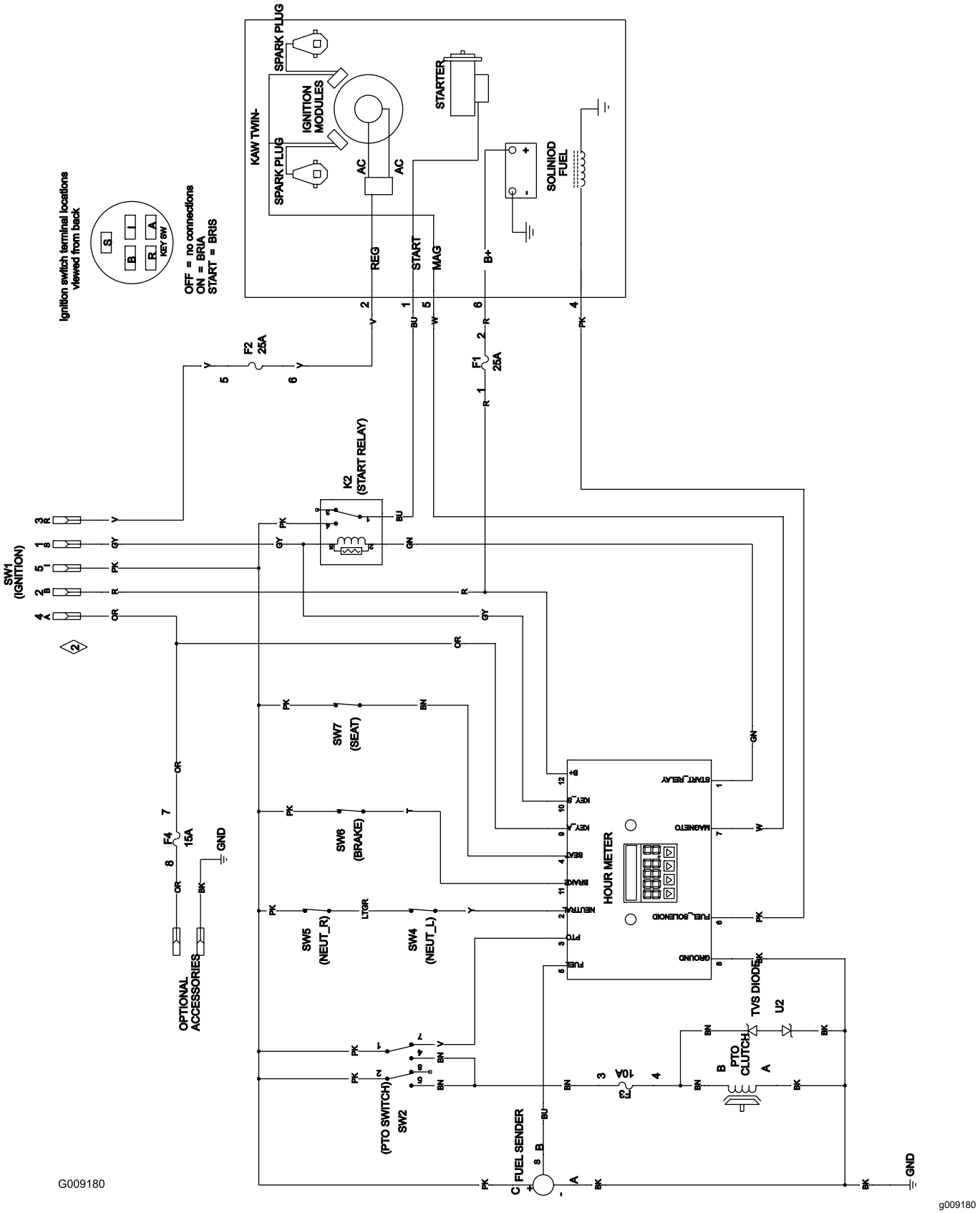


**Ledningsdiagram (Rev. A)**

# Bemærkninger:

TORO®

Count on it.