Form No. 3439-669 Rev A

TORO®

Count on it.

Käyttöopas

46 ja 53 cm:n 11- ja 14-lehtiset EdgeSeries-leikkuuyksiköt

Greensmaster® Flex™/eFlex® 1820/2120-ajoyksiköt

Mallinro: 04289—Sarjanro: 403460001 tai suurempi
Mallinro: 04290—Sarjanro: 403460001 tai suurempi
Mallinro: 04291—Sarjanro: 403460001 tai suurempi
Mallinro: 04292—Sarjanro: 403460001 tai suurempi

Rekisteröi tuotteesi osoitteessa www.Toro.com.
Käännös alkuperäisestä tekstistä (FI)

CE

3439-669 A

Tämä tuote on asiaankuuluvien eurooppalaisten direktiivien mukainen. Lisätietoja on tämän julkaisun lopussa olevassa liittämisvakuutuksessa.

Johdanto

Tämä leikkuuyksikkö on tarkoitettu nurmen leikkaamiseen golfkenttien viheriöillä ja pienillä väylillä. Tuotteen käyttäminen muuhun kuin sen aiottuun käyttötarkoitukseen voi olla vaarallista käyttäjälle ja sivullisille.

Lue nämä tiedot huolellisesti, jotta oppisit käyttämään ja huoltamaan laitetta asianmukaisesti sekä välttämään tapaturmia ja tuotevaurioita. Olet itse vastuussa tuotteen asianmukaisesta ja turvallisesta käytöstä.

Käy osoitteessa www.Toro.com, jos tarvitset tuoteturvallisuuteen ja käyttökoulutukseen liittyviä materiaaleja, tietoja lisävarusteista tai lähimmästä jälleenmyyjästä tai haluat rekisteröidä tuotteesi.

Aina kun tarvitset huoltoa, alkuperäisiä Toro-varaosia tai lisätietoja, ota yhteys valtuutettuun huoltoliikkeeseen tai Toron asiakaspalveluun. Ota tällöin tuotteen malli- ja sarjanumerot valmiiksi esiin. Kuva 1 näyttää laitteen malli ja sarjanumeron sijainnin. Kirjoita numerot annettuun tilaan.

Tärkeää: **Skannaamalla sarjanumerokilvessä (jos varusteena) olevan QR-koodin mobiililaitteella saat tuotetietoja sekä takuu- ja varaosatietoja.**

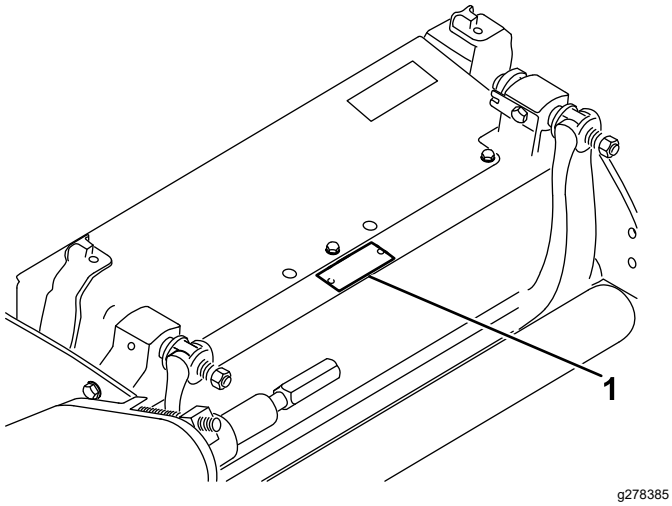

Kuva 1

1. Malli- ja sarjanumeron sijainti

Mallinro: _____

Sarjanro: _____

Tässä käyttöoppaassa esiintyvä varoitusmerkintä (Kuva 2) ilmaisee vaaratilannetta, josta saattaa olla seurauksena vakava tapaturma tai jopa kuolema, jos suositellut varotoimenpiteet laiminlyödään.



Kuva 2

Varoitusmerkintä

Tässä käyttöoppaassa käytetään kahta termiä tietojen korostamiseksi. **Tärkeää** kiinnittää huomiota mekaanisiin erikoistietoihin ja **Huomautus** korostaa erityishuomion ansaitsevia yleistietoja.

Sisältö

Turvaohjeet 3
- Yleinen turvallisuus 3
- Leikkuuyksikön turvallisuus 3
- Terien turvallinen käyttö 3
- Turva- ja ohjetarrat 4

Käyttöönotto 5
- Rullan asennus 5
- Leikkuuyksikön valmistelu eFlex-koneessa käyttöä varten 5
- Työntömutterin asennus (vain CE) 6
- Leikkuuyksikön säätö 6

Laitteen yleiskatsaus 7
- Tekniset tiedot 7
- Lisätarvikkeet/lisävarusteet 7

Käyttö 7

Kunnossapito 8
- Leikkuuyksikön tukeminen 8
- Kiinteän terän ja kelan kosketuksen säätö 8
- Kiinteän terän hionta 9
- Takarullan korkeuden säätö 11
- Leikkuukorkeuden säätö 11
- Leikkuuasetuksen säätö 12
- Leikkuutangon säätö 13
- Runkopalkin / kiinteän terän huolto 14
- Kelan läppäys 16

© 2019—The Toro® Company
8111 Lyndale Avenue South
Bloomington, MN 55420

Toron WWW-sivusto osoitteessa www.Toro.com.
Painettu Yhdysvalloissa
Kaikki oikeudet pidätetään

Turvaohjeet

Tämä kone on suunniteltu EN ISO 5395: -standardin ja ANSI B71.4-2017 -määrityksen mukaisesti.

Yleinen turvallisuus

Tämä tuote voi katkaista jalan tai käden. Noudata aina kaikkia turvallisuusohjeita, jotta vakavilta loukkaantumisilta vältytään.

- Ennen kuin käynnistät koneen, varmista, että olet lukenut tämän *käyttöoppaan* ja ymmärtänyt sen sisällön.
- Koneen käyttö vaatii käyttäjän täyden huomion. Jos käyttäjän huomio keskittyy muualle, saattaa seurata henkilö- tai omaisuusvahinko.
- Älä laita käsiä tai jalkoja koneen liikkuvien osien lähelle.
- Älä käytä konetta ilman paikallaan olevia ja asianmukaisesti toimivia suojuksia ja muita suojalaitteita.
- Älä mene heittoaukkojen eteen.
- Älä päästä sivullisia ja lapsia käyttöalueelle. Älä anna lasten käyttää konetta.
- Ennen käyttäjän paikalta poistumista:
  - Pysäköi kone tasaiselle alustalle.
  - Laske leikkuuyksikkö/-yksiköt.
  - Vapauta käytöt.
  - Kytke seisontajarru (jos on).
  - Sammuta moottori ja irrota virta-avain (jos on).
  - Odota, että kaikki liikkuvat osat ovat pysähtyneet.

Laitteen asiaton käyttö tai huolto voi aiheuttaa tapaturman. Vähennä loukkaantumisriskiä noudattamalla näitä turvallisuusohjeita ja huomioimalla aina varoitusmerkki ⚠, joka tarkoittaa varoitusta, vaaraa tai hengenvaaraa – henkilöturvallisuusohjeet. Ohjeiden laiminlyönti saattaa johtaa henkilövahinkoon tai kuolemaan.

Leikkuuyksikön turvallisuus

- Leikkuuyksikkö on kokonainen kone vasta sitten, kun se on asennettu ajoyksikköön. Lue ajoyksikön *käyttöoppaasta* huolellisesti kaikki koneen turvallista käyttöä koskevat ohjeet.
- Jos kone osuu esteeseen tai tärisee epätavallisesti, pysäytä kone, irrota virta-avain (jos on) ja odota, että kaikki liike on pysähtynyt, ennen kuin tarkastat lisälaitteen. Suorita tarvittavat korjaukset ennen koneen käytön jatkamista.
- Pidä kaikki osat hyvässä kunnossa ja kaikkien laitteiden kiinnitykset tiukalla. Vaihda kaikki kuluneet tai vaurioituneet tarrat.
- Käytä vain Toron hyväksymiä lisävarusteita, lisälaitteita ja varaosia.

Terien turvallinen käyttö

Kulunut tai vaurioitunut terä voi rikkoutua ja terän pala voi sinkoutua käyttäjään tai ohikulkijaan päin, mikä voi aiheuttaa vakavan henkilövahingon tai kuoleman.

- Terä on tarkistettava säännöllisesti kulumisen ja vaurioiden varalta.
- Ole varovainen, kun tarkastat teriä. Kiedo terien ympärille esimerkiksi kangas tai käytä käsineitä ja noudata varovaisuutta teriä huoltaessasi. Terät saa ainoastaan vaihtaa tai teroittaa. Niitä ei saa suoristaa eikä hitsata.
- Ole varovainen käsitellessäsi moniteräisiä koneita, sillä yhden terän kääntäminen saattaa kääntää myös muita teriä.

Turva- ja ohjetarrat

Turva- ja ohjetarrat on sijoitettu hyvin näkyville paikoille mahdollisten vaara-alueiden lähettyville. Korvaa vioittuneet tai kadonneet tarrat uusilla.

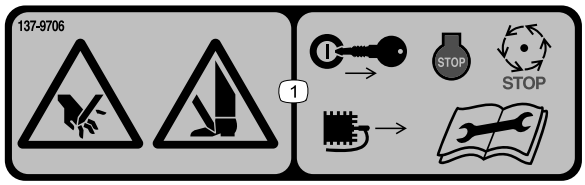

decal137-9706

137-9706

1. Käsien ja jalkojen loukkaantumisvaara: sammuta moottori, irrota virta-avain, odota, kunnes kaikki liikkuvat osat ovat pysähtyneet, irrota sytytystulppa ja lue *käyttöopas* ennen huoltotoimenpiteitä.

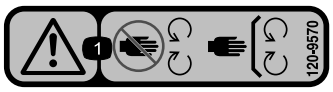

decal120-9570

120-9570

1. Vaara: pysy etäällä liikkuvista osista. Pidä kaikki suojukset ja suojalevyt paikoillaan.

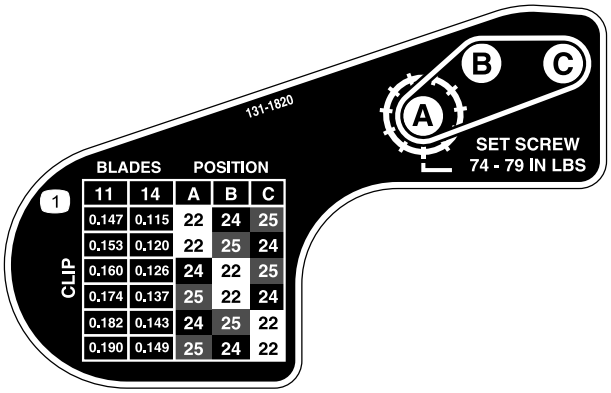

decal131-1820

131-1820

1. Leikkuuyksikön leikkuuasetusten kaavio

Käyttöönotto

Ohjeet, oppaat ja muut osat

Kuvaus	Määrä	Käyttökohde
Käyttöopas	1	Lue tämä ennen leikkuuyksikön asennusta ja käyttöä.

Rullan asennus

Leikkuuyksikkö toimitetaan ilman eturullaa. Hanki rulla valtuutetulta Toro-jälleenmyyjältä ja asenna se leikkuuyksikköön seuraavalla tavalla:

1. Irrota aurapultti, aluslaatta ja laippalukkomutteri, joilla yksi leikkuukorkeusvarsista on kiinni leikkuuyksikön sivulevyssä (Kuva 3).

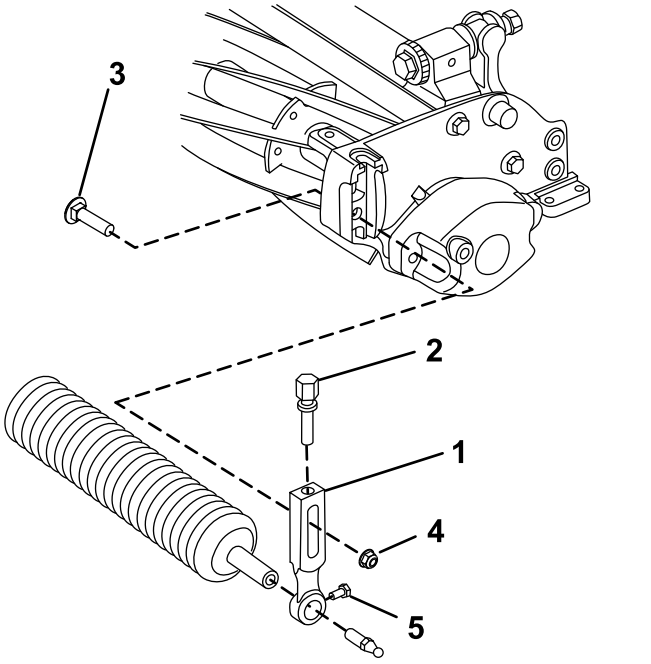

Kuva 3

1. Leikkuukorkeusvarsi
2. Säätöruuvi
3. Aurapultti
4. Laippalukkomutteri
5. Rullan kiinnitysruuvi

2. Löysää rullan kiinnitysruuveja leikkuukorkeusvarsissa.
3. Liu'uta rulla-akseli leikkuuyksikön vastakkaisessa päässä olevaan leikkuukorkeusvarteen.
4. Liu'uta leikkuukorkeusvarsi rulla-akselille.
5. Kiinnitä rulla löysästi leikkuuyksikköön aiemmin irrotetulla leikkuukorkeusvarrella ja kiinnittimillä.
6. Keskitä rulla leikkuukorkeusvarsien väliin.
7. Kiristä rullan kiinnitysruuvit.
8. Säädä haluttuun leikkuukorkeuteen ja kiristä leikkuukorkeusvarren kiinnittimet.

Leikkuuyksikön valmistelu eFlex-koneessa käyttöä varten

Kohdelevyn asennus

Jos leikkuuyksikköä käytetään eFlex-ajoyksikössä, on mukana toimitettu kohdelevy asennettava ja koneen anturit säädettävä *eFlex-ajoyksikön käyttöoppaassa* kuvatulla tavalla. Jos leikkuuyksikköä käytetään bensiinikäyttöisissä koneissa, kohdelevyä ei tarvita. Jos leikkuuyksikköä käytetään sekä bensiinikäyttöisissä yksiköissä että eFlex-koneissa, kohdelevyn voi asentaa käyttökohteesta riippumatta.

1. Irrota keskimmäinen ruohosuojuksen pultti (Kuva 4).
2. Asenna kohdelevy leikkuuyksikön päälle aiemmin irrotetulla pultilla (Kuva 4).

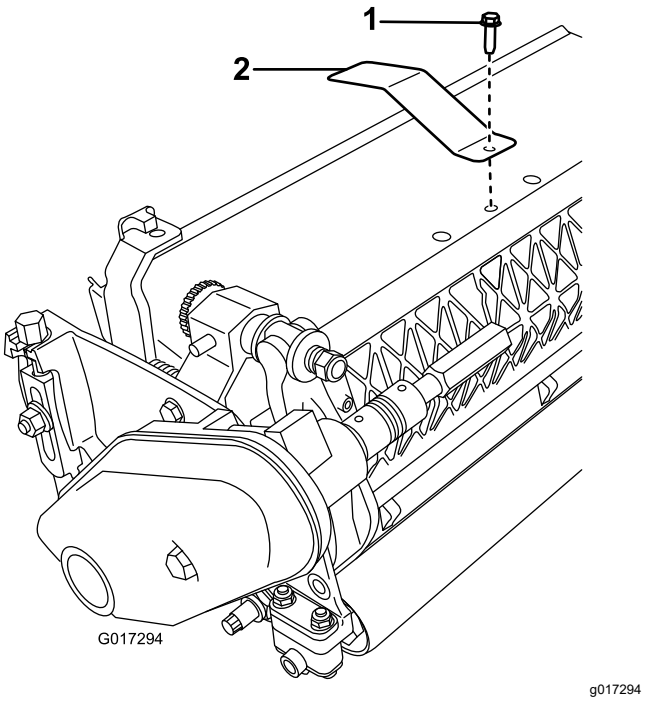

Kuva 4

1. Keskimmäinen ruohosuojuksen pultti
2. Kohdelevy

Painotangon asennus

1. Suurenna alempaa reikää leikkuuyksikön oikealla puolella 9 mm:n poranterällä (Kuva 5).

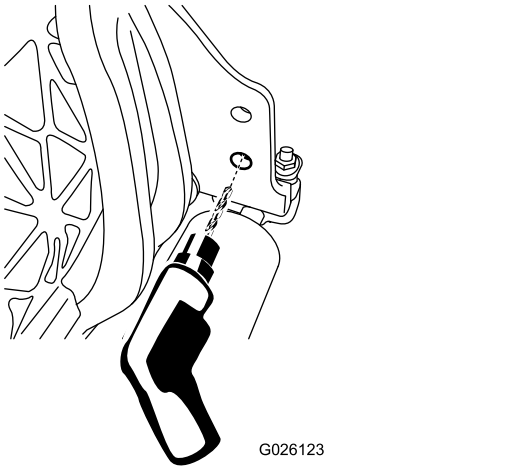

Kuva 5

2. Voitele painotangon O-rengas.
3. Aseta painotangon O-renkaan puoleinen pää aikaisemmin porattuun reikään.
4. Kiinnitä painotangon kierteinen pää runkoon laippakantapultilla (Kuva 6).

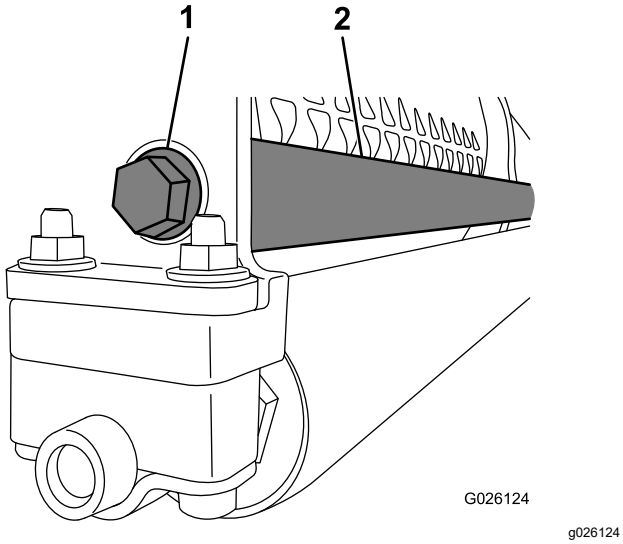

Kuva 6

1. Laippakantapultti
2. Painotanko

Työntömutterin asennus (vain CE)

1. Avaa hihnasuojusta kiinnittävä laippakantapultti ja irrota hihnasuojus.
2. Liu'uta työntömutteri hihnasuojuksen tulpan päälle (Kuva 7).

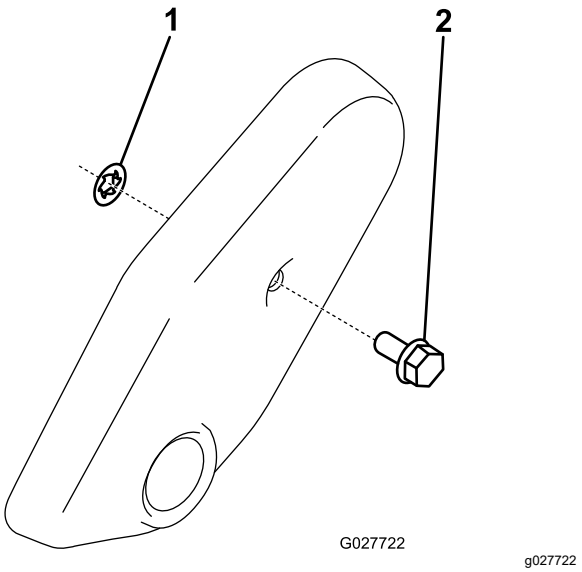

Kuva 7

1. Työntömutteri
2. Hihnasuojuksen tulppa

3. Asenna hihnasuojus.

Leikkuuyksikön säätö

1. Tue leikkuuyksikkö. Katso kohta Leikkuuyksikön tukeminen (sivu 8).
2. Säädä kiinteä terä kelaan. Katso kohta Kiinteän terän ja kelan kosketuksen säätö (sivu 8).
3. Säädä takarullan korkeus. Katso kohta Takarullan korkeuden säätö (sivu 11).
4. Säädä leikkuukorkeus. Katso kohta Leikkuukorkeuden säätö (sivu 11).
5. Säädä leikkuutanko. Katso kohta Leikkuutangon säätö (sivu 13).
6. Säädä ja valmistele leikkuuyksikkö ajoyksikön *käyttöoppaan* ohjeiden mukaan.

Laitteen yleiskatsaus

Tekniset tiedot

Ajoneuvot	Nämä leikkuuyksiköt voidaan asentaa vastaavankokoisiin Flex- ja eFlex-ajoyksiköihin.
Leikkuuleveys	Flex/eFlex 1820: 46 cm, Flex/eFlex 2120: 53 cm
Leikkuukorkeus	Säädä eturullaa kahdella pystyruuvilla ja kiinnitä säätö kahdella ruuvilla ja mutterilla.
Leikkuukorkeusalue	Tavallinen leikkuukorkeusalue pukilla on 1,6–12,7 mm. Kun laitteeseen on asennettu suuren leikkuukorkeuden välineet, leikkuukorkeusalue pukilla on 7–25 mm. Tehokas leikkuukorkeus voi vaihdella nurmen olosuhteiden, kiinteän terän tyypin, rullien ja asennettujen lisälaitteiden mukaan.
Kelalaakerit	Järjestelmässä on kaksi ruostumattomasta teräksestä valmistettua tiivistettyä, syväuraista kuulalaakeria.
Rullat	Eturulla on halkaisijaltaan 6,3 cm, ja asiakas voi valita lukuisista kokoonpanoista. Takarulla on halkaisijaltaan 5,1 cm:n alumiininen täysrulla.
Kiinteä terä	Tässä koneessa on vakiona kiinteä EdgeMax-mikroleikkuuterä. Lisävarusteena on saatavana kiinteitä teriä, joissa on erilaisia kokoonpanoja. Kiinteä terä on kiinnitetty työstettyyn valurautaiseen runkopalkkiin 13 ruuvilla (2120) tai 11 ruuvilla (1820).
Kiinteän terän säätö	Järjestelmässä on kaksi säätöruuvia kelaan. Säätönupin hampaat vastaavat kiinteän terän 0,018 mm:n liikettä kussakin osoitetussa asennossa.
Ruohosuojus	Säädettävällä leikkuutangolla varustettu kiinteä suojus parantaa leikkuujätteiden poistumista kelasta märissä olosuhteissa.
Vastapaino	Voimansiirtoa vastapäätä asennettu valurautapaino tasapainottaa leikkuuyksikköä.
2120:n nettopaino (ilman eturullaa)	11 lehteä: 32,2 kg, 14 lehteä: 33,5 kg
1820:n nettopaino (ilman eturullaa)	11 lehteä: 30,8 kg, 14 lehteä: 32,2 kg

Lisätarvikkeet/lisävarusteet

Koneeseen on saatavana valikoima Toron hyväksymiä lisälaitteita ja -varusteita, joiden avulla voidaan parantaa ja laajentaa sen ominaisuuksia. Ota yhteys valtuutettuun huoltoliikkeeseen tai valtuutettuun Toro-jälleenmyyjään tai siirry osoitteeseen www.Toro.com, jossa on luettelo hyväksytyistä lisälaitteista ja -varusteista.

Käytä vain aitoja Toro-varaosia ja -lisävarusteita, jotta kone toimisi parhaalla mahdollisella tavalla ja sen turvasertifiointi pysyisi voimassa. Muiden valmistajien varaosat ja lisävarusteet voivat osoittautua vaarallisiksi, ja niiden käyttö voi johtaa tuotteen takuun raukeamiseen.

Käyttö

Yksityiskohtaiset käyttöohjeet ovat ajoyksikön *käyttöoppaassa*. Säädä kiinteä terä joka päivä ennen leikkuuyksikön käyttöä. Katso kohta Kiinteän terän ja kelan kosketuksen säätö (sivu 8). Testaa leikkuulaatu leikkaamalla testikaista ennen leikkuuyksikön käyttöä viheriöillä. Näin varmistetaan asianmukainen leikkaus.

Kunnossapito

Huomaa: Koneen vasen ja oikea puoli määritellään normaalista käyttöasennosta käsin.

Leikkuuyksikön tukeminen

Jos leikkuuyksikköä on kallistettava kiinteän terän / kelan esiin saamiseksi, nosta leikkuuyksikön takaosa siten, että runkopalkin säätöruuvien takaosan mutterit eivät nojaa työpintaan (Kuva 8).

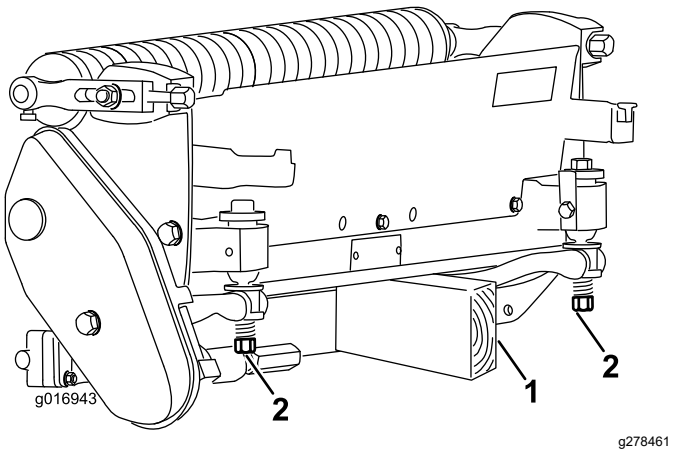

Kuva 8

1. Tuki (ei sisälly)
2. Kiinteän terän säätöruuvin mutteri (2)

Kiinteän terän ja kelan kosketuksen säätö

Kiinteän terän päivittäinen säätö

Ennen ruohonleikkuuta (päivittäin tai tarvittaessa) on tarkistettava, että jokaisen leikkuuyksikön kiinteän terän ja kelan kosketus on oikea. **Suorita tämä tarkistus, vaikka leikkuujäljen laatu on hyväksyttävä.**

1. Laske leikkuuyksiköt kovalle alustalle.
2. Sammuta kone seuraavasti:
   - Bensiiniyksiköt: sammuta moottori ja irrota sytytystulpan johto.
   - Sähköyksiköt: katkaise koneesta virta ja irrota akun kytkentä (T-liitin).
3. Pyöritä kelaa varovaisesti vastakkaiseen suuntaan ja kuuntele samalla, koskettaako kela kiinteään terään.
   - Jos kosketusta ei ole, käännä runkopalkin säätöruuveja myötäpäivään (Kuva 9) yksi pykälä kerrallaan, kunnes lievä kosketus tuntuu ja kuuluu.

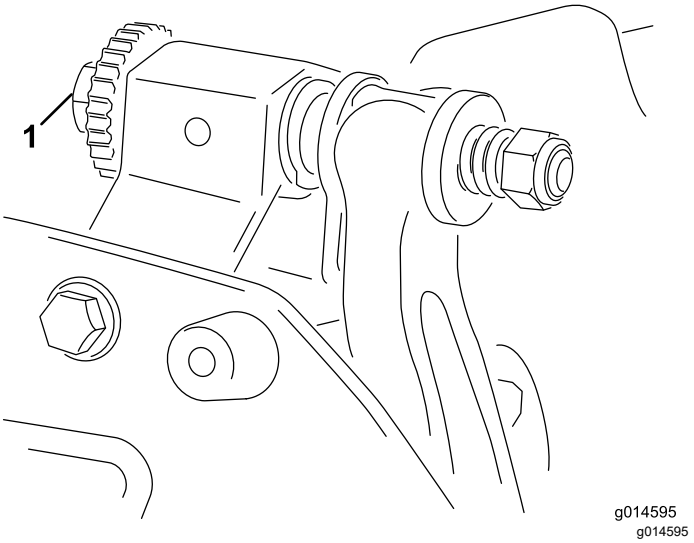

Kuva 9

1. Runkopalkin säätöruuvi

Huomaa: Kelan on leikattava paperiarkki, kun paperi syötetään kiinteään terään oikeassa kulmassa molemmista päistä ja kelan keskeltä.

Huomaa: Runkopalkin säätöruuvien hampaat vastaavat kiinteän terän 0,018 mm:n liikettä kussakin osoitetussa asennossa.

- Jos kosketus / kelan vastus on voimakas, voidaan joko läpätä, hioa kiinteän terän etureuna tai hioa leikkuuyksikkö uudelleen, kunnes saadaan tarkassa leikkuussa tarvittavat terävät särmät (katso *Toron opas Sharpening Reel and Rotary Mowers*, lomakenro 09168SL).

Tärkeää: **Suosittelemme jatkuvaa kevyttä kosketusta. Jos kevyttä kosketusta ei säilytetä, kiinteän terän / kelan särmät eivät teroitu riittävästi, ja leikkuusärmät tylsistyvät jonkin ajan kuluttua. Jos kosketus on jatkuvasti liian voimakas, kiinteä terä / kela kuluvat nopeammin ja epätasaisesti, jolloin leikkuulaatu saattaa heikentyä.**

Huomaa: eFlex-leikkuuyksiköissä kelan ja kiinteän terän kosketus vaikuttaa huomattavasti energiankulutukseen. Erittäin kevyt kosketus takaa optimaalisen leikkuutuloksen ja akun keston.

Huomaa: Kun kelaterät käyvät jatkuvasti kiinteää terää vasten, leikkuusärmän etupinnalle muodostuu jäystettä kiinteän terän koko pituudelle. Leikkuujälkeä voi parantaa poistamalla ajoittain jäysteet etureunasta viilaamalla.

Pitkään jatkuneen käytön jälkeen kiinteän terän molempiin päihin muodostuu harjanne. Pyöristä tai hio nämä pykälät samalle tasolle kiinteän terän leikkuusärmän kanssa, jotta laite toimisi tasaisesti.

Kiinteän terän säätö hionnan, läppäyksen tai purkamisen jälkeen

Noudata näitä ohjeita hionnan, läppäyksen tai kelan purkamisen jälkeen. Tämä ei ole päivittäinen säätö.

Huomaa: eFlex-leikkuuyksiköissä kelan ja kiinteän terän kosketus vaikuttaa huomattavasti energiankulutukseen. Erittäin kevyt kosketus takaa optimaalisen leikkuutuloksen ja akun keston.

1. Aseta leikkuuyksikkö tasaiselle työskentelyalustalle.
2. Tuo kiinteä terä ja kela esiin kallistamalla leikkuuyksikköä.

   Huomaa: Varmista, että runkopalkin säätöruuvien takaosan mutterit eivät ole työpintaa vasten (Kuva 8).
3. Käännä kelaa siten, että yksi teristä ylittää kiinteän terän särmän ensimmäisen ja toisen kiinteän terän ruuvin kannan välissä leikkuuyksikön oikealla puolella.
4. Merkitse terä kohdassa, jossa se ylittää kiinteän terän särmän.

   Huomaa: Tämän tekeminen helpottaa myöhempiä säätöjä.
5. Aseta 0,05 mm:n (0,002 tuuman) välilevy merkityn terän ja kiinteän terän särmän väliin kohdassa, joka on merkitty vaiheessa 4.
6. Käännä runkopalkin oikeanpuoleista säätöruuvia, kunnes tunnet kevyen paineen välilevyssä, kun liikutat sitä sivulta toiselle (Kuva 9). Irrota välilevy.
7. Siirry leikkuuyksikön vasemmalle puolelle ja käännä kelaa hitaasti siten, että lähin terä ylittää kiinteän terän särmän ensimmäisen ja toisen ruuvin kannan välistä.
8. Toista vaiheet 4–6 leikkuuyksikön vasemmalla puolella ja runkopalkin vasemmanpuoleiselle säätöruuville.
9. Toista vaiheet 5 ja 6, kunnes tunnet kontaktikohdissa kevyen vastuksen sekä leikkuuyksikön oikealla että vasemmalla puolella.
10. Luo kelan ja kiinteän terän välille kevyt kosketus kääntämällä kumpaakin runkopalkin säätöruuvia myötäpäivään kolme pykälää.

    Huomaa: Yksi runkopalkin säätöruuvin pykälä liikuttaa kiinteää terää 0,018 mm. **Älä kuitenkaan kiristä säätöruuveja liikaa.**

    Säätöruuvin myötäpäivään kääntäminen siirtää kiinteän terän reunaa lähemmäksi kelaa. Säätöruuvin vastapäivään kääntäminen siirtää kiinteän terän reunaa kauemmaksi kelasta.
11. Testaa leikkuutulos asettamalla pitkä liuska leikkuutuloksen testauspaperia kelan ja kiinteän terän väliin kohtisuoraan kelan ja kiinteän terän suhteen (Kuva 10). Leikkaa paperi kiertämällä kelaa hitaasti eteenpäin.

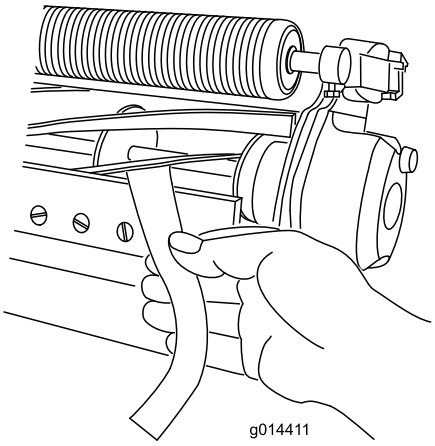

g014411

Kuva 10

Huomaa: Jos kosketus / kelan vastus on voimakas, on ehkä läpättävä tai hiottava kela ja kiinteä terä, kunnes saadaan tarkassa leikkuussa tarvittavat terävät särmät.

Kiinteän terän hionta

Kelan takatahkoaminen

Uudessa kelassa on 0,76–1,27 mm:n kierreleveys ja 30 asteen takatahkous.

Kun kierreleveys on suurempi kuin 3 mm, on tehtävä seuraavat toimenpiteet:

1. Tee kaikkiin kelan lehtiin 30 asteen takatahkous, kunnes kierreleveys on 0,76–1,27 mm (Kuva 11).

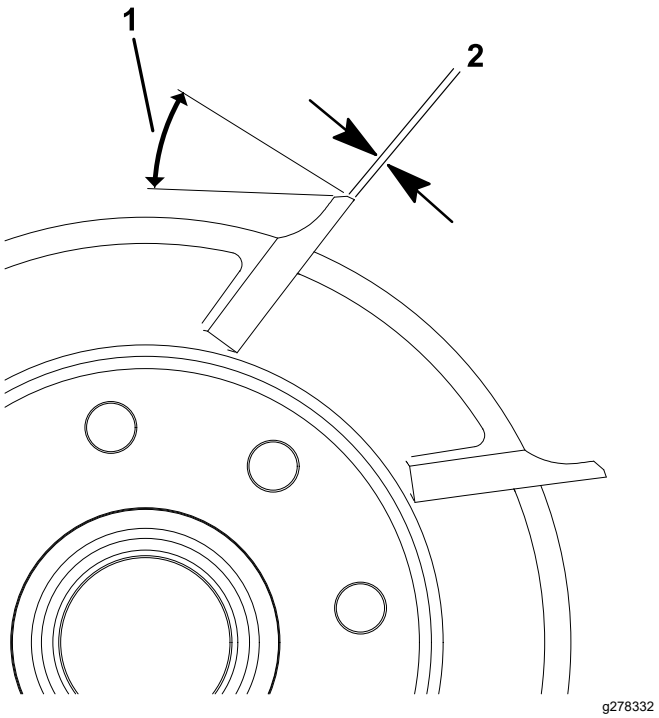

Kuva 11

1. 30 astetta
2. 1,3 mm

2. Hio kelaa, kunnes sen jättö on <0,025 mm.

   Huomaa: Tämä kasvattaa hieman kierreleveyttä.

Huomaa: Kelan ja kiinteän terän leikkuureunan pysymistä terävänä voi pidentää tarkistamalla kelan ja/tai kiinteän terän hionnan jälkeen kelan ja kiinteän terän kosketuksen uudelleen kuuden viheriön leikkaamisen jälkeen. Tämä poistaa mahdolliset jäysteet, jotka voivat aiheuttaa virheellisen kelan ja kiinteän terän välyksen ja siten nopeuttaa kulumista.

Yläosan hiontakulman tarkistus

Kiinteän terän hiontakulma on erittäin tärkeä.

Hiontalaitteen kulma on tarkistettava kulman osoittimella ja kulman osoittimen kiinnittimellä ja mahdollinen epätarkkuus on korjattava.

1. Aseta kulman osoitin kiinteän terän alaosaan kuvan mukaisesti (Kuva 12).

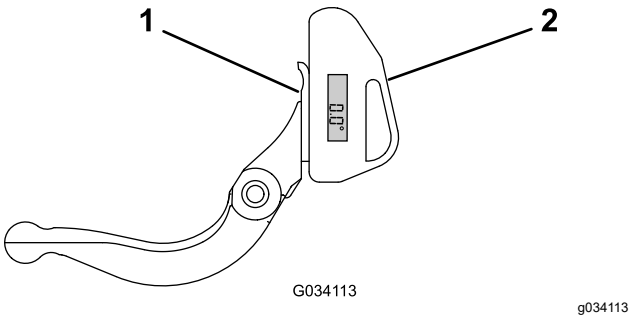

Kuva 12

1. Kiinteä terä (pystysuunnassa)
2. Kulman osoitin

2. Paina kulman osoittimen Alt Zero -painiketta.
3. Aseta kulman osoittimen kiinnitin kiinteän terän reunaan siten, että magneetin reuna kiinnittyy kiinteän terän reunaan (Kuva 13).

   Huomaa: Digitaalinäytön tulee näkyä samalta puolelta tämän vaiheen aikana kuin vaiheessa 1.

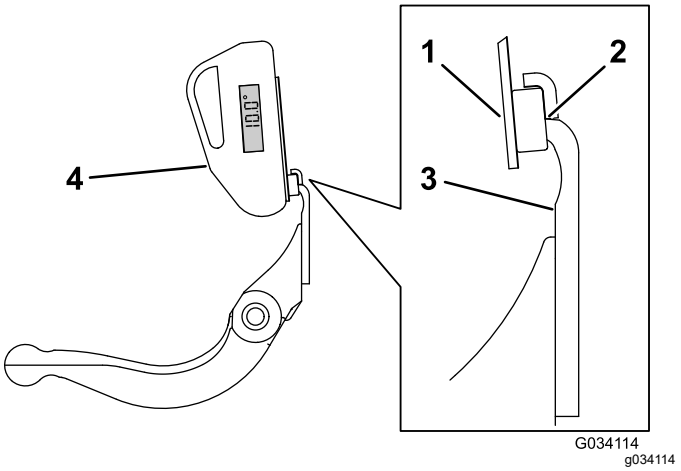

Kuva 13

1. Kulman osoittimen kiinnitin
2. Magneetin reuna kiinnittyneenä kiinteän terän reunaan
3. Kiinteä terä
4. Kulman osoitin

4. Aseta kulman osoitin kiinnittimeen kuvan mukaisesti (Kuva 13).

   Huomaa: Tämä on hiontalaitteen kulma, joka saa poiketa enintään kaksi astetta suositellusta yläosan hiontakulmasta.

Kelan hiomistiedot

Kelan läpimitta (uusi)	128,5 mm
Huoltoraja – kelan läpimitta	114,3 mm
Kelan akselin läpimitta (OD)	34,9 mm
Terän takakulma	25–35°
Terän kierreleveys	0,76–1,27 mm

Terän kierreleveyden alue	0,8–1,2 mm
Huoltoraja – kelan läpimitan kaventuma	0,25 mm

Takarullan korkeuden säätö

Säädä takarullan kannattimet (Kuva 14 tai Kuva 15) ylempään tai alempaan asentoon halutun leikkuukorkeuden mukaan:

- Aseta välikappale sivulevyn kiinnityslaipan yläpuolelle (tehdasasetus), kun leikkuukorkeusasetus on 1,5–6 mm, kuvan mukaisesti (Kuva 14).

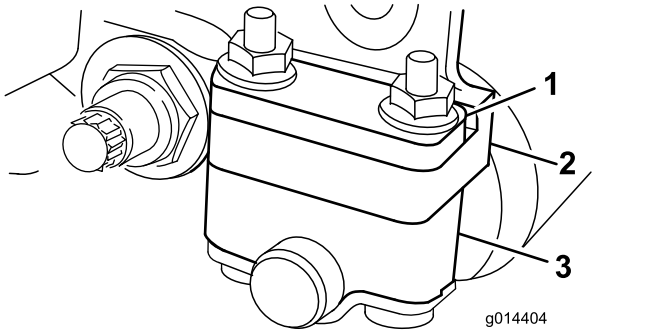

g014404

Kuva 14

1. Välikappale
2. Sivulevyn kiinnityslaippa
3. Rullan kannatin

- Aseta välikappale sivulevyn kiinnityslaipan alapuolelle, kun leikkuukorkeusasetus on 3–25 mm kuvan mukaisesti (Kuva 15).

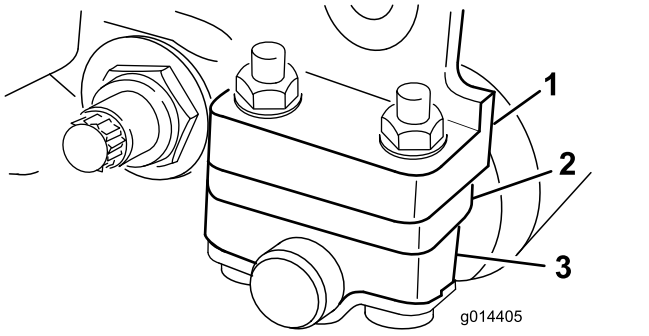

g014405

Kuva 15

1. Sivulevyn kiinnityslaippa
2. Välikappale
3. Rullan kannatin

1. Nosta leikkuuyksikön takaosa ja aseta kiinteän terän alle puukappale.
2. Irrota kaksi mutteria, joilla rullan kannattimet ja välikappaleet on kiinnitetty sivulevyn kiinnityslaippoihin.
3. Laske rulla ja ruuvit sivulevyn kiinnityslaipoista ja välikappaleista.
4. Aseta välikappaleet tarpeen mukaan rullan kannattimien ylä- tai alapuolella oleviin ruuveihin (Kuva 14 tai Kuva 15).
5. Kiinnitä rullan kannatin ja välikappaleet kiinnityslaippojen alapuolelle aiemmin irrotetuilla muttereilla.
6. Varmista, että kiinteän terän kosketus kelaan on säädetty oikein. Kallista ruohonleikkuria, jotta etu- ja takarullat ja kiinteä terä tulisivat näkyviin.

   Huomaa: Takarullan kohdistus kelaan määräytyy kokoonpanon osien työstötoleranssien mukaan, ja kohdistusta ei tarvitse tehdä. Vähäisiä säätöjä voidaan tehdä asettamalla leikkuuyksikkö tasaiselle alustalle ja löysäämällä sivulevyn kiinnityspultteja (Kuva 16). Säädä ja kiristä pultit lopuksi.

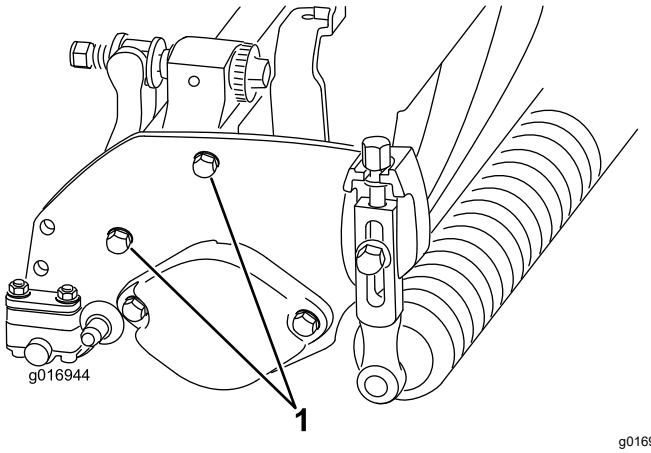

g016944

Kuva 16

1. Sivulevyn kiinnityspultit

Tärkeää: **Jos leikkuuyksikköä on kallistettava kiinteän terän tai kelan esiin saamiseksi, tue leikkuuyksikön takaosa siten, että runkopalkin säätöruuvien mutterit eivät nojaa työpintaan (Kuva 8).**

Leikkuukorkeuden säätö

Leikkuuyksikössä on kiinteä Edgemax-mikroleikkuuterä ja normaali runkopalkki vakiovarusteina. Tehokas leikkuukorkeus riippuu aikaisemmista leikkurimäärityksistä ja nurmen olosuhteista (eli rullatyypistä, kiinteän terän sijainnista keskilinjaan nähden, nurmen pehmeydestä tai kiinteydestä ja vuodenajasta). Aseta aloitusleikkuukorkeus 0,25–0,38 mm edellistä viheriöleikkuriasetusta korkeammalle ja säädä olosuhteiden mukaan.

Huomaa: Jos leikkuukorkeus on yli 13 mm, asenna suuren leikkuukorkeuden välineet.

Valitse halutulle leikkuukorkeudelle sopivin kiinteä terä seuraavan taulukon avulla.

Leikkuukorkeudelle suositeltu kiinteä terä		
Kiinteä terä	**Osanro**	**Leikkuukorkeus**
Edgemax-mikroleikkuu (vakio)	115-1880(2100) 117-1530 (1800)	1,5–4,7 mm
Edgemax Tournament (lisävaruste)	115-1881(2100) 117-1532 (1800)	3,1–12,7 mm
Mikroleikkuu (lisävaruste)	93-4262(2100) 98-7261 (1800)	1,5–4,7 mm
Tournament (lisävaruste)	93-4263(2100) 98-7260 (1800)	3,1–12,7 mm
Pitkä mikroleikkuu (lisävaruste)	108-4303(2100) 110-2300 (1800)	1,5–4,7 mm
Pitkä Tournament (lisävaruste)	108-4302(2100)	3,1–12,7 mm
Matalaleikkuu (lisävaruste)	93-4264(2100) 110-2301 (1800)	4,7–25,4 mm

1. Löysää lukkomuttereita, jotka kiinnittävät leikkuukorkeusvarret leikkuuyksikön sivulevyihin (Kuva 17).

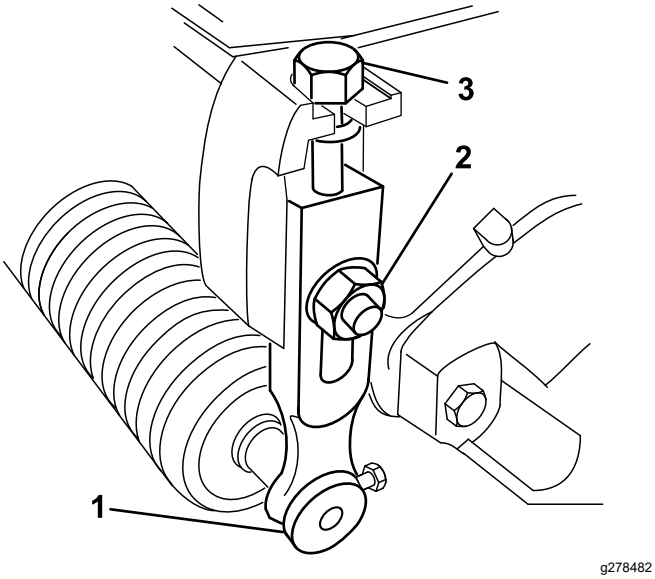

Kuva 17

1. Leikkuukorkeusvarsi
2. Laippalukkomutteri
3. Säätöruuvi

2. Löysää mittapalkin mutteria ja aseta säätöruuvi haluamaasi leikkuukorkeuteen (Kuva 18).

   Huomaa: Ruuvin kannan alareunan ja palkin pään etäisyys on leikkuukorkeus.

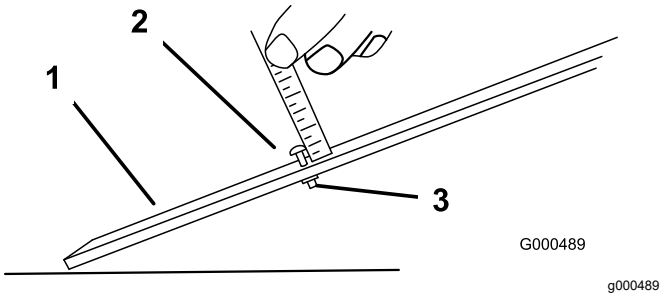

Kuva 18

1. Mittapalkki
2. Korkeudensäätöruuvi
3. Mutteri

3. Kiinnitä ruuvin kanta kiinteän terän leikkuureunaan ja aseta palkin takapää takarullalle (Kuva 19).

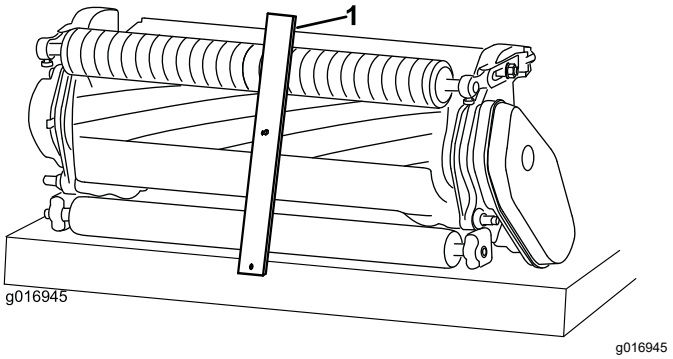

Kuva 19

1. Mittapalkki

4. Pyöritä säätöruuvia, kunnes rulla koskettaa mittapalkin etuosaa.
5. Säädä rullan molempia päitä, kunnes koko rulla on yhdensuuntainen kiinteän terän kanssa.

   Tärkeää: **Kun asetus on oikein, etu- ja takarullat koskettavat mittapalkkia ja ruuvi on tiiviisti kiinteää terää vasten. Näin varmistetaan, että leikkuukorkeus on sama kiinteän terän kummassakin päässä.**
6. Lukitse säätö kiristämällä muttereita sen verran, että aluslaatassa ei ole välystä.

Leikkuuasetuksen säätö

Leikkuuyksikössä on kuusi leikkuuasetusta, jotka voi säätää nurmiolosuhteiden mukaan. Aloita säätämällä leikkuuasetus ensin leikkuukorkeuden mukaan. Tämän jälkeen leikkuuyksikköä on testattava ja leikkuuasetusta säädettävä halutun leikkuujäljen mukaan.

1. Sammuta kone seuraavasti:

- Bensiiniyksiköt: sammuta moottori ja irrota sytytystulpan johto.
- Sähköyksiköt: katkaise koneesta virta ja irrota akun kytkentä (T-liitin).

2. Avaa hihnasuojusta kiinnittävä laippakantapultti ja irrota hihnasuojus, jotta hihna tulee näkyviin (Kuva 20).

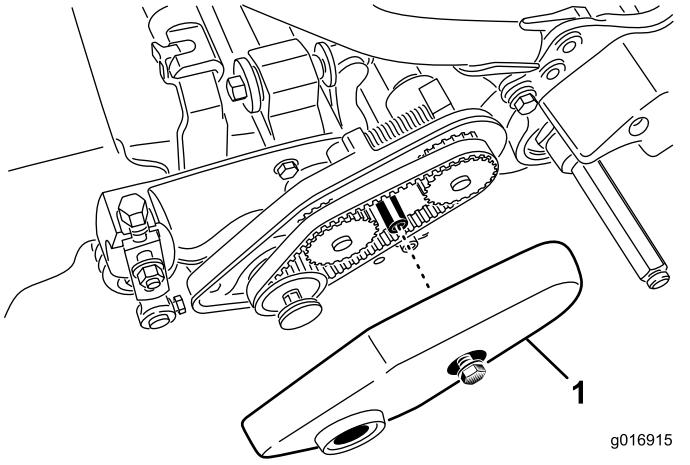

g016915

Kuva 20

1. Hihnasuojus

3. Löysää laakeripesän mutteria (Kuva 21).

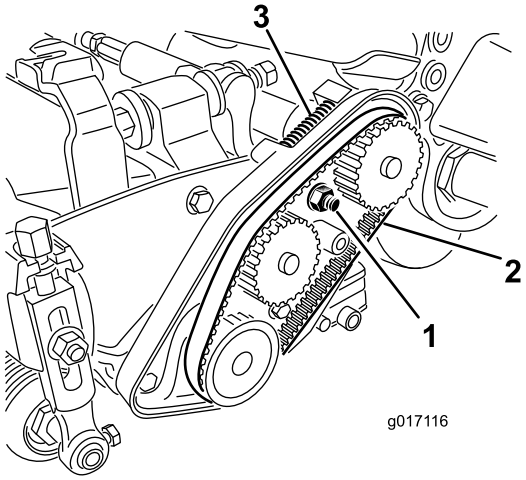

g017116

Kuva 21

1. Laakeripesän mutteri
2. Kelan käyttöhihna
3. Painejousi

4. Kierrä laakeripesää 16 mm:n (⅝ tuuman) kiintoavaimella ja varmista, että se pyörii esteettä.
5. Irrota hihna (Kuva 21).
6. Määritä haluttu leikkuuasetus ja siirrettävät hihnapyörät tarran taulukon (Kuva 22) avulla.

Huomaa: Hihnapyörät on numeroitu (22, 24 ja 25). Siirrä hihnapyörät taulukossa osoitettuihin sijainteihin leikkuuasetuksen mukaan.

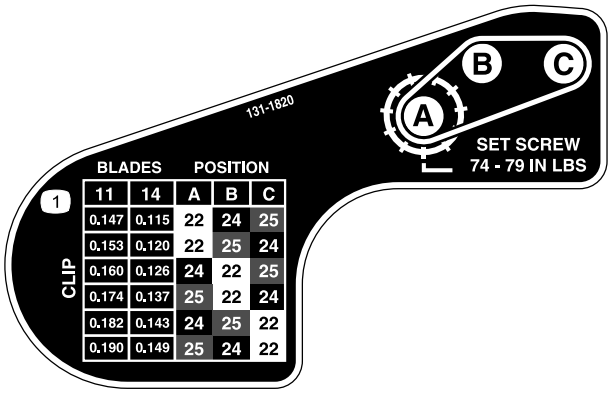

Kuva 22

7. Löysää siirrettävien hihnapyörien kahta säätöruuvia kuusioavaimella.
8. Irrota hihnapyörät.
9. Asenna hihnapyörät uuteen asetukseen tarran mukaan (Kuva 22).

   Huomaa: Varmista, että hihapyörien säätöruuvit ovat kohdakkain kiilan ja akselin tasaisen alueen kanssa.
10. Kiristä säätöruuvit momenttiin 8,3–8,9 N·m.
11. Asenna hihna.
12. Varmista, että painejousi kiristää hihnaa (Kuva 21).
13. Kiristä laakeripesän mutteri.
14. Asenna hihnasuojus.

Leikkuutangon säätö

Säädä leikkuutanko seuraavasti, jotta leikkuujätteet poistuvat siististi kelan alueelta:

Huomaa: Tankoa voidaan säätää vastaamaan nurmen olosuhteissa tapahtuvia muutoksia. Tanko on säädettävä lähemmäs kelaa, kun nurmi on erittäin kuivaa. Toisaalta tanko on säädettävä kauemmas kelasta, kun nurmi on märkää. Tangon on oltava yhdensuuntainen kelan kanssa, jotta lopputulos olisi paras mahdollinen. Säädä se, kun kela on teroitettu hiomalla.

1. Löysää ruuveja, jotka kiinnittää ylätangon leikkuuyksikköön (Kuva 23).

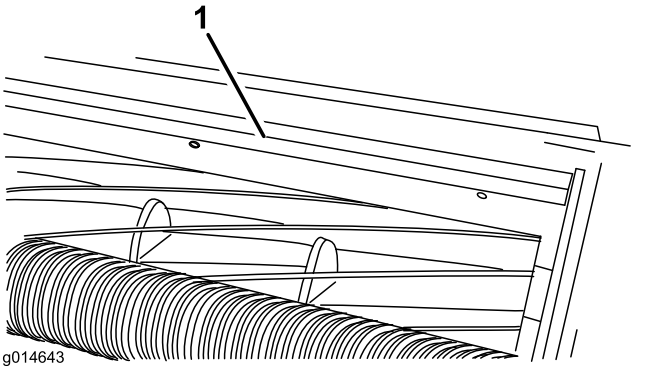

Kuva 23

1. Leikkuutanko

2. Aseta 1,5 mm:n rakotulkki kelan yläosan ja tangon väliin ja kiristä ruuvit.

   Tärkeää: **Varmista, että tangon ja kelan etäisyys pysyy samana koko kelan pituudelta.**

Runkopalkin / kiinteän terän huolto

Vain asianmukaisesti koulutettu mekaanikko saa huoltaa runkopalkin ja kiinteän terän, jotta kela, runkopalkki tai kiinteä terä eivät vaurioidu. Huollata leikkuuyksikkö valtuutetulla Toro-jälleenmyyjällä. Kattavat ohjeet, erikoistyökalut ja kaaviot kiinteän terän huoltoon ovat ajoyksikön *huolto-oppaassa*. Jos runkopalkki täytyy irrottaa tai koota itse, katso alla olevat ohjeet ja tekniset tiedot kiinteän terän huoltoon.

Tärkeää: **Noudata *huolto-oppaan* kiinteän terän huoltomenettelyä sitä huollettaessa. Jos kiinteää terää ei asenneta ja hiota oikein, kela, runkopalkki tai kiinteä terä saattavat vaurioitua.**

Runkopalkin irrotus

1. Käännä runkopalkin säätöruuvia vastapäivään, jotta kiinteä terä siirtyy etäämmälle kelasta (Kuva 24).

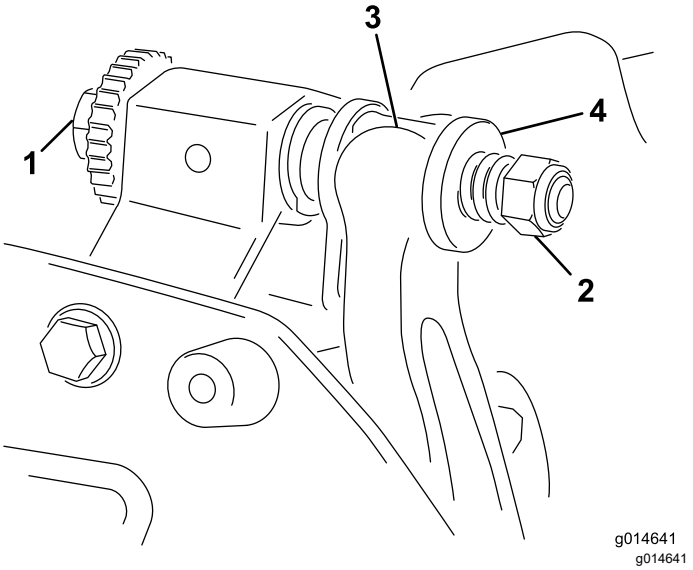

Kuva 24

1. Runkopalkin säätöruuvi
2. Jousen kiristysmutteri
3. Runkopalkki
4. Aluslaatta

2. Löysää jousen kiristysmutteria, kunnes aluslaatta ei ole enää painunut runkopalkkia vasten (Kuva 24).

3. Löysää runkopalkin pultin lukkomutteria koneen molemmilta puolilta (Kuva 25).

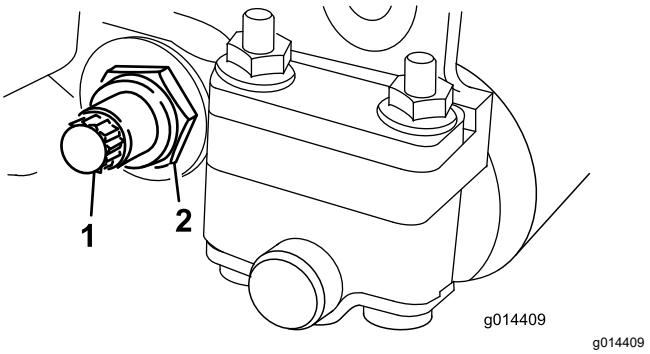

Kuva 25

1. Runkopalkin pultti
2. Lukkomutteri

4. Irrota jokainen runkopalkin pultti, jolloin runkopalkki voidaan vetää alas, ja irrota se koneen pultista (Kuva 25).

   Ota talteen kaksi nailonista ja kaksi stanssattua teräsaluslaattaa runkopalkin kummastakin päästä (Kuva 26).

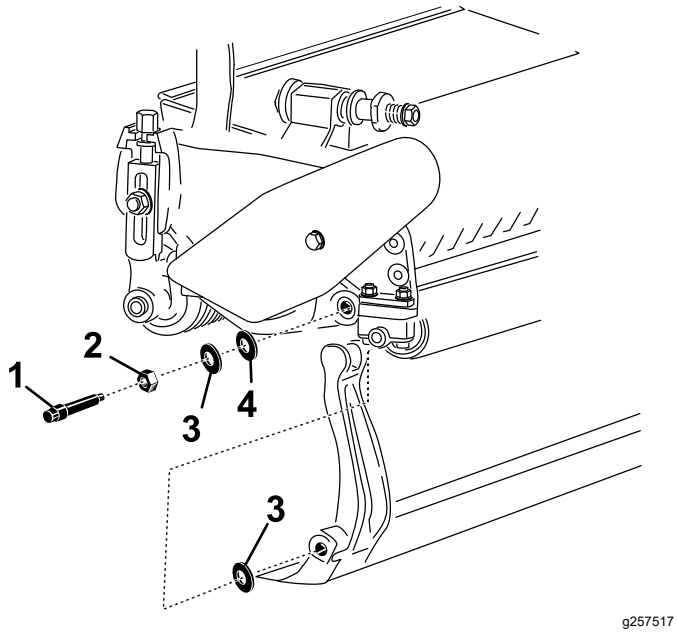

Kuva 26

1. Runkopalkin pultti
2. Mutteri
3. Teräksinen aluslaatta
4. Nailoninen aluslaatta

Runkopalkin kokoaminen

1. Asenna runkopalkki kohdistaen asennuskorvakkeet aluslaatan ja runkopalkin säätimen väliin.
2. Kiinnitä runkopalkki molempiin sivulevyihin runkopalkin pulteilla (pulteissa mutterit) ja neljällä aluslaatalla (kahdeksan yhteensä).
3. Aseta nailoninen aluslaatta sivulevyn keskiön kummallekin puolelle. Aseta teräksinen aluslaatta jokaisen nailonaluslaatan ulkopuolelle (Kuva 26).
4. Kiristä runkopalkin pultit momenttiin 27–36 N·m. Kiristä lukkomuttereita käsin, kunnes ulkopuolen teräksinen aluslaatta lakkaa pyörimästä ja päittäisvälys on saatu pois. Sisäpuolella olevissa aluslaatoissa saa olla rako.

   Tärkeää: **Älä kiristä lukkomuttereita liikaa, sillä muuten sivulevyt voivat taipua.**
5. Kiristä jousen kiristysmutteria, kunnes jousi on painunut kokoon, ja löysää sitten mutteria puoli kierrosta (Kuva 27).

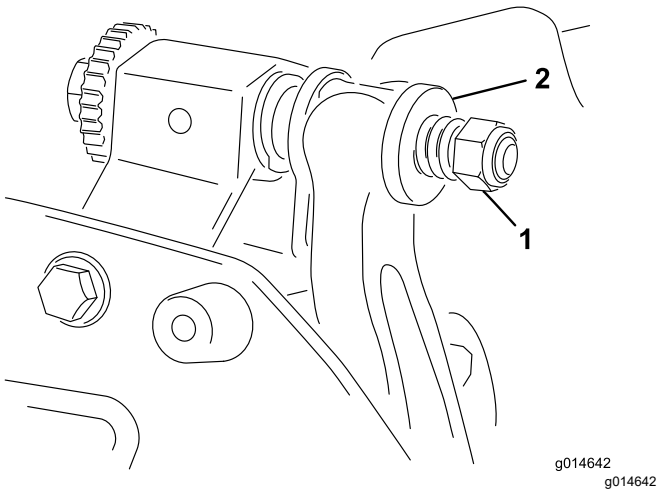

Kuva 27

1. Jousen kiristysmutteri
2. Jousi

Kiinteän terän asennus

1. Poista ruoste, karsta ja korroosio runkopalkin pinnasta ja levitä ohut kerros öljyä runkopalkin pinnalle.
2. Puhdista ruuvikierteet.
3. Levitä ruuveihin lukkiintumisen estoainetta ja asenna kiinteä terä runkopalkkiin.

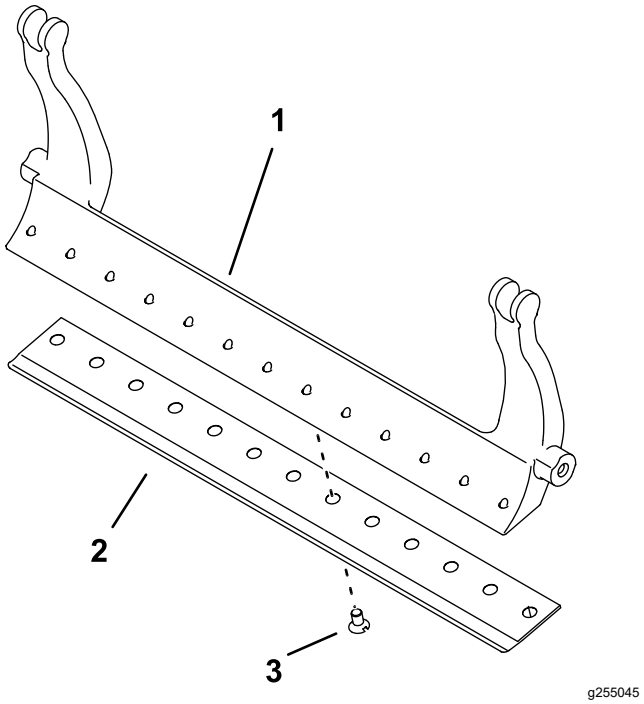

Kuva 28

1. Runkopalkki
2. Kiinteä terä
3. Ruuvi

4. Kiristä kaksi ulompaa ruuvia momenttiin 1 N·m.
5. Aloita kiinteän terän keskeltä ja kiristä ruuvit momenttiin 23–28 N·m.

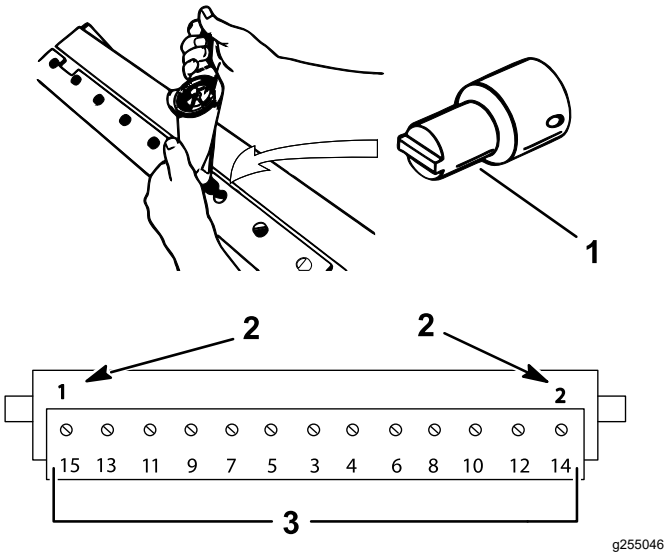

Kuva 29

1. Kiinteän terän ruuvaustyökalu
2. Asenna ja kiristä nämä ensin momenttiin 1 N·m.
3. Kiristä momenttiin 23–28 N·m.

6. Hio kiinteä terä.

Kiinteän terän tiedot

Kiinteän terän hiomistiedot

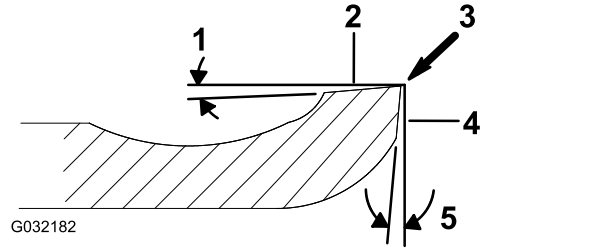

Kuva 30

1. Takakulma
2. Yläpuoli
3. Poista jäyste
4. Etupuoli
5. Etukulma

Vakiomallisen kiinteän terän takakulma	3°minimi
Jatketun kiinteän terän takakulma	7°minimi
Etukulman alue	13–17°

Kelan läppäys

⚠ HENGENVAARA

Kelan tai muiden liikkuvien osien koskettaminen saattaa johtaa loukkaantumiseen.

Pidä sormet, kädet ja vaatteet etäällä keloista ja muista liikkuvista osista.

- **Pysy etäällä kelasta läppäyksen aikana.**
- **Älä koskaan käytä läppäykseen lyhytvartista pensseliä. Kahvakokoonpanon osia saa ottamalla yhteyden valtuutettuun Toro-jälleenmyyjään.**

Keloja voidaan läpätä joko jättämällä leikkuuyksikkö ajoyksikköön tai irrottamalla se ajoyksiköstä. Jos leikkuuyksikkö jätetään kiinni ajoyksikköön, pääkäytön ja leikkuuyksikön käyttölaitteen välinen kuusioliitin on siirrettävä irtikytkettyyn asentoon, jotta kelan jarru ei kuluisi liikaa.

1. Sijoita kone puhtaalle, tasaiselle alustalle.
2. Sammuta kone seuraavasti:
   - Bensiiniyksiköt: sammuta moottori ja irrota sytytystulpan johto.
   - Sähköyksiköt: katkaise koneesta virta ja irrota akun kytkentä (T-liitin).
3. Kytke seisontajarru.
4. Kytke läppäyskone leikkuuyksikköön liittämällä 1/2 tuuman kuusiokolo kelan hihnapyörän ulostuloakseliin leikkuuyksikön vasemmalla puolella.

   Huomaa: Lisäohjeita läppäyksestä ja siihen liittyvistä menettelyistä on *Toro Sharpening Reel & Rotary Mowers -oppaassa* (lomakenro 80-300PT).

   Huomaa: Saat paremman leikkuusärmän, jos pyyhkäiset kiinteän terän etusivua viilalla läppäyksen jälkeen. Tämä poistaa mahdolliset jäysteet ja särmät, joita on saattanut muodostua leikkuusärmään. Erittäin kevyt viilakosketus voi olla tarpeen yläreunassa, jotta jäyste saadaan kokonaan pois leikkuusärmästä.

   Huomaa: Jos leikkuuyksikkö jätettiin kiinni koneeseen läppäyksen ajaksi, kytke koneen akseli takaisin leikkuuyksikköön.

Huomautuksia:

Liittämisvakuutus

The Toro Company, 8111 Lyndale Ave. South, Bloomington, MN, USA vakuuttaa, että asianmukaisissa vaatimustenmukaisuusvakuutuksissa ilmoitettujen Toro-mallien mukana toimitettujen ohjeiden mukaisesti asennettuina seuraavat yksiköt täyttävät esitettyjen direktiivien vaatimukset.

Mallinro:	Sarjanro:	Tuotteen kuvaus	Laskun kuvaus	Yleinen kuvaus	Direktiivi
04289	403460001 tai suurempi	46 cm:n 11-lehtinen leikkuuyksikkö, Greensmaster Flex/eFlex 1820 -ajoyksikkö	FLEX 11 BLADE 18 INCH CUTTING UNIT	Ruohonleikkuri	2006/42/EY
04290	403460001 tai suurempi	53 cm:n 11-lehtinen leikkuuyksikkö, Greensmaster Flex/eFlex 2120 -ajoyksikkö	FLEX 11 BLADE 21 INCH DPA CUTTING UNIT	Ruohonleikkuri	2006/42/EY
04291	403460001 tai suurempi	46 cm:n 14-lehtinen leikkuuyksikkö, Greensmaster Flex/eFlex 1820 -ajoyksikkö	FLEX 14 BLADE 18 INCH CUTTING UNIT	Ruohonleikkuri	2006/42/EY
04292	403460001 tai suurempi	53 cm:n 14-lehtinen leikkuuyksikkö, Greensmaster Flex/eFlex 2120 -ajoyksikkö	FLEX 14 BLADE 21 INCH CUTTING UNIT	Ruohonleikkuri	2006/42/EY

Asiaankuuluvat tekniset asiakirjat on laadittu direktiivin 2006/42/EY liitteessä VII olevan B osan vaatimusten mukaisesti.

Yhtiö sitoutuu ilmoittamaan kansallisten viranomaisten pyynnöstä näitä puolivalmisteita koskevat olennaiset tiedot. Tiedot ilmoitetaan elektronisesti.

Laitteita ei saa käyttää, ennen kuin ne on liitetty hyväksyttyihin Toro-malleihin laitteita koskevien vaatimustenmukaisuusvakuutusten ja kaikkien ohjeiden mukaisesti. Tällöin laitteiden voidaan vakuuttaa noudattavan kaikkia asiaankuuluvia direktiivejä.

Sertifioitu:



John Heckel

8111 Lyndale Ave. South
Bloomington, MN 55420, USA
Joulukuu 11, 2018

Valtuutettu edustaja:

Marcel Dutrieux
Manager European Product Integrity
Toro Europe NV
Nijverheidsstraat 5
2260 Oevel
Belgium

Euroopan talousalueen / Yhdistyneen kuningaskunnan tietosuojailmoitus

Miten Toro käyttää henkilötietoja

Toro Company (”Toro”) huolehtii asiakkaiden tietosuojasta. Kun asiakas ostaa Toro-tuotteita, Toro saattaa kerätä tiettyjä henkilötietoja asiakkaasta joko suoraan asiakkaalta tai paikalliselta Toro-yritykseltä tai -jälleenmyyjältä. Toro käyttää näitä tietoja sopimusvelvoitteidensa täyttämiseen, esimerkiksi takuun rekisteröintiin, takuuvaatimusten käsittelyyn tai yhteydenottoihin mahdollisissa tuotteiden takaisinvedoissa, sekä oikeutettuihin liiketoimintatarkoituksiin, esimerkiksi asiakastyytyväisyysmittauksiin, tuoteparannuksiin tai asiakasta mahdollisesti kiinnostavien tuotetietojen lähettämiseen. Toro voi jakaa asiakkaan tietoja tytär- ja sisaryhtiöilleen, jälleenmyyjilleen ja muille liiketoimintakumppaneilleen näiden toimien yhteydessä. Voimme luovuttaa henkilötietoja myös lakisääteisten vaatimusten mukaisesti sekä liiketoiminnan myynnin, oston tai fuusion yhteydessä. Emme koskaan myy asiakkaiden henkilötietoja muille yrityksille markkinointitarkoituksiin.

Henkilötietojen säilytys

Toro säilyttää asiakkaiden henkilötietoja niin kauan kuin niitä tarvitaan edellä mainittuihin tarkoituksiin sekä lakisääteisten vaatimusten mukaisesti. Lisätietoja sovellettavista säilytysajoista saa lähettämällä sähköpostia osoitteeseen legal@toro.com.

Toron tietosuojavakuutus

Asiakkaiden henkilötietoja voidaan käsitellä Yhdysvalloissa tai muussa maassa, jossa tietosuojalainsäädäntö on alemmalla tasolla kuin asiakkaan asuinmaassa. Kun siirrämme asiakkaan tietoja hänen asuinmaansa ulkopuolelle, varmistamme lainsäädännön vaatimilla toimenpiteillä, että käytössä on asianmukaiset tietojen suojauskäytännöt ja että tietoja käsitellään turvallisesti.

Tietoihin pääsy ja niiden korjaaminen

Asiakkaalla voi olla oikeus korjata tai tarkastella henkilötietojaan tai vastustaa tai rajoittaa tietojensa käsittelyä. Tämä on mahdollista lähettämällä sähköpostia osoitteeseen legal@toro.com. Jos Toron suorittama henkilötietojen käsittely huolettaa, pyydämme ottamaan meihin suoraan yhteyttä. Eurooppalaisilla asiakkailla on oikeus tehdä valitus asiaankuuluvalle tietosuojaviranomaiselle.

Toron takuu

Kahden vuoden tai 1 500 tunnin rajoitettu takuu

Ehdot ja takuunalaiset tuotteet

The Toro Company ja sen sisaryhtiö Toro Warranty Company antavat yhteisen sopimuksensa mukaisesti tälle Toron kaupalliselle tuotteelle (”tuote”) kahden vuoden tai 1 500 käyttötunnin* (sen mukaan, kumpi saavutetaan ensin) materiaali- ja valmistusvirhetakuun. Tämä takuu koskee kaikkia tuotteita ilmastajia lukuun ottamatta (katso näiden tuotteiden erillinen takuulauselma). Jos takuuehdot täyttyvät, korjaamme tuotteen veloituksetta. Tähän sisältyy vianmääritys, työ, osat ja kuljetus. Tämä takuu alkaa sinä päivämääränä, jolloin tuote toimitetaan alkuperäiselle ostajalle.
* Koskee tuotteita, joissa on tuntilaskuri.

Takuuhuollon ohjeet

Ostajan vastuulla on ilmoittaa heti tuotteen maahantuojalle tai valtuutetulle jälleenmyyjälle, jolta tuote on ostettu, jos hän uskoo tuotteessa olevan takuunalaisen vian. Maahantuojien ja jälleenmyyjien yhteystiedot sekä tiedot takuuseen liittyvistä oikeuksista ja vastuista ovat saatavana osoitteesta:

Toro Commercial Products Service Department
Toro Warranty Company
8111 Lyndale Avenue South
Bloomington, MN 55420-1196

+1 952 888 8801 tai +1 800 952 2740
Sähköpostiosoite: commercial.warranty@toro.com

Omistajan vastuut

Tuotteen omistajan vastuulla on huolehtia *käyttöoppaassa* esitetyistä huolloista ja säädöistä. Tämä takuu ei kata korjauksia tuotevioille, jotka aiheutuvat vaadittavien huoltojen ja säätöjen laiminlyönnistä.

Takuun ulkopuoliset kohteet ja viat

Kaikki takuuaikana ilmenevät tuoteviat ja häiriöt eivät ole valmistus- tai materiaalivirheitä. Tämä takuu ei kata seuraavia:

- Tuoteviat, jotka aiheutuvat muiden kuin Toron varaosien käytöstä tai ylimääräisten tai muutettujen ei-Toro-lisävarusteiden ja tuotteiden asennuksesta ja käytöstä.
- Tuoteviat, jotka johtuvat suositeltujen huoltojen ja/tai säätöjen laiminlyönnistä.
- Tuoteviat, jotka johtuvat tuotteen liian rajusta, huolimattomasta tai piittaamattomasta käytöstä.
- Käytössä kuluneet osat, jotka eivät ole viallisia. Tuotteen normaalissa käytössä kuluvia osia ovat esimerkiksi jarrupalat ja -päällysteet, kytkimen päällysteet, terät, kelat, rullat ja laakerit (suljetut tai rasvattavat), kiinteät terät, sytytystulpat, kääntöpyörät ja laakerit, renkaat, suodattimet, hihnat ja tietyt ruiskuttimen osat, kuten kalvot, suuttimet ja sulkuventtiilit.
- Viat, jotka aiheutuvat ulkopuolisista tekijöistä, kuten säästä, varastointikäytännöistä, likaantumisesta tai hyväksymättömien polttoaineiden, jäähdytysnesteiden, voiteluaineiden, lisäaineiden, lannoitteiden, veden tai kemikaalien käytöstä.
- Soveltuvista vaatimuksista poikkeavien polttoaineiden (esim. bensiinin, dieselin tai biodieselin) laatuun tai toimintaan liittyvät ongelmat.
- Normaali melu, tärinä, kuluminen ja haurastuminen. Normaali kuluminen kattaa esimerkiksi istuinten vaurioitumisen kulumisen tai hankaamisen seurauksena, maalipintojen kulumisen sekä naarmuuntuneet tarrat tai ikkunat.

Osat

Huoltoaikataulun mukaisesti vaihdettavat osat kuuluvat takuun piiriin niiden määritettyyn vaihtoajankohtaan asti. Tämän takuun mukaisesti vaihdetuille osille annetaan takuu alkuperäisen tuotetakuun ajaksi, ja ne siirtyvät Toron omistukseen. Toro tekee lopullisen päätöksen siitä, korjataanko osa tai kokoonpano vai vaihdetaanko se. Toro voi käyttää takuukorjauksiin kunnostettuja osia.

Syväpurkaus- ja litium-ioniakun takuu

Syväpurkaus- ja litium-ioniakun käyttöikänsä aikana tuottama kokonaiskilowattituntimäärä on rajallinen. Tapa, jolla akkua käytetään, ladataan ja huolletaan, voi joko pidentää tai lyhentää akun kokonaiskäyttöikää. Kun laitteen akkuja käytetään, niiden mahdollistama työmäärä latauskertojen välillä vähenee hitaasti, kunnes akut ovat kuluneet loppuun. Normaalissa käytössä loppuun kuluneiden akkujen vaihto on tuotteen omistajan vastuulla. Huomautus: (vain litium-ioniakku): Suhteellisesti kahden vuoden jälkeen. Lisätietoja on akun takuussa.

Omistaja tekee huollot omalla kustannuksellaan

Moottorin viritys, voitelu, puhdistus ja kiillotus, suodattimien ja jäähdytysnesteen vaihto sekä suositeltujen huoltojen suorittaminen ovat esimerkkejä normaaleista huoltotoimista, jotka Toro-tuotteen omistajan on tehtävä omalla kustannuksellaan.

Yleiset ehdot

Tämä takuu oikeuttaa ainoastaan valtuutetun Toro-maahantuojan tai jälleenmyyjän tekemään korjaukseen.

Toro Company ja Toro Warranty Company eivät ole vastuussa epäsuorista, satunnaisista tai välillisistä vahingoista, jotka liittyvät tämän takuun kattamiin Toro-tuotteisiin. Tällaisia vahinkoja voivat olla esimerkiksi korvaavan tuotteen tai huollon hankkimiseen liittyvät kustannukset kohtuullisten vikajaksojen aikana tai kustannukset, jotka aiheutuvat siitä, että tuote ei ole käytettävissä takuuhuollon aikana. Alla esitetty päästötakuu, jos se on sovellettavissa, on ainoa nimenomainen takuu. Kaikki hiljaiset takuut tuotteen sopivuudesta kauppatavaraksi tai tiettyyn tarkoitukseen ovat voimassa vain tämän nimenomaisen takuun ajan.

Joissakin osavaltioissa ei sallita satunnaisten tai välillisten vahinkojen poissulkemista tai hiljaisen takuun kestoon liittyviä rajoituksia, joten yllä mainitut poikkeukset ja rajoitukset eivät välttämättä koske kaikkia ostajia. Tämä takuu antaa ostajalle tiettyjä laillisia oikeuksia. Ostajalla voi olla myös muita oikeuksia, jotka vaihtelevat osavaltioittain.

Päästötakuuta koskeva huomautus

Tuotteen päästöjen rajoitusjärjestelmä saattaa kuulua erillisen takuun piiriin Yhdysvaltojen Environmental Protection Agencyn EPA:n ja/tai California Air Resources Boardin CARB:n vaatimusten mukaisesti. Yllä mainitut tuntirajoitukset eivät koske päästöjen rajoitusjärjestelmän takuuta. Lisätietoja on tuotteen mukana toimitetussa tai moottorin valmistajan oppaisiin sisältyvässä moottorin päästöjärjestelmän takuulauselmassa (Engine Emission Control Warranty Statement).

Muut maat kuin Yhdysvallat ja Kanada

Asiakkaat, jotka ovat ostaneet Yhdysvalloista tai Kanadasta maahantuotuja Toro-tuotteita, saavat maansa, maakuntansa tai osavaltionsa mukaiset takuuehdot Toro-jälleenmyyjältä. Jos olet jostakin syystä tyytymätön jälleenmyyjän palveluun tai jos tämä ei pysty toimittamaan takuuehtoja, ota yhteys valtuutettuun Toro-huoltoliikkeeseen.