Form No. 3324-670

48 cm Recycler®

Walk Power plenklipper

Modell nr. 20826–200000001 og over
Modell nr. 20827–200000001 og over

Operatørens håndbok

CE

Norsk (N)

Innhold

	Side
Innledning	2
Sikkerhet	3
Generell sikkerhet ved bruk av plenklipperen.	3
Lydtrykk	5
Lydeffekt	5
Vibrasjon	5
Symboler	6
Montering	8
Oppakking av plenklipperen	8
Montering av håndtaket	8
Montering av startsnoren	9
Justering av håndtakets høyde	9
Hvordan batteriet monteres	9
Hvordan gressposen settes sammen	9
Før start	10
Fylling av olje i veivhusetl	10
Fylling av bensin på tanken	11
Bruk	13
Kontroller	13
Start av motor	13
Stopp av motor	14
Bruk av selvdriften	14
Justering av klippehøyden	14
Bruk av gressposen	15
Hvordan resirkuleringspluggen settes i	16
Utslipp bak	16
Tips for bruk	16
Vedlikehold	18
Anbefalt vedlikeholdsplan	18
Kontroll av oljenivået i motoren	19
Skifte av motorolje	19
Rengjøring av plenklipperhusets underside	20
Service av luftfilteret	21
Vedlikehold av kniv	22
Smøring av selvdriftsmekanismen	23
Justering av selvdriftskabelen	23
Rengjøring under remdekslet	24
Service av tennpluggen	24
Rengjøring av kjølesystemet	24
Rengjøring av resirkuleringspluggen og utslippstunnellen	24
Tømming av bensintanken	25
Hvordan batteriet lades opp	25
Kassering av batteriet	25
Skifte av sikring	25
Feilsøking	26
Lagring/oppbevaring	27
Klargjøring av drivstoffsystemet	27
Klargjøring av motoren	27
Generell informasjon	27
Sammenfolding av håndtaket	27
Når plenklipperen tas frem etter lagringsperioden	28

Innledning

Takk for at du valgte å kjøpe et Toro produkt. Vi vil at du skal bli godt fornøyd med ditt nye innkjøp.

Les denne håndboken nøye slik at du lærer den riktige måten å bruke og vedlikeholde produktet på. Informasjonen i denne håndboken vil hjelpe deg og andre til å unngå å bli skadet og at produktet blir skadet. Selv om Toro konstruerer og produserer sikre produkter, har du selv ansvaret for at produktet brukes på en forsvarlig og riktig måte.

Ha alltid produktets modell- og serienummer for hånd når du henvender deg til et autorisert forhandlerverksted eller fabrikken med spørsmål om service, originale Toro-deler eller hvis du ønsker annen informasjon. Figur 1 viser hvor merket med modellnummer og serienummer er plassert på produktet

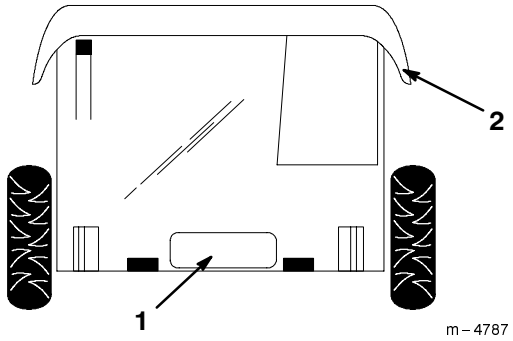

Figur 1

1. Merke med modellnummer og serienummer.
2. Bakdør

Noter produktets modellnummer og serienummer her:

Modellnummer: _____

Serienummer: _____

©1999 The Toro Company
All Rights Reserved

Printed in USA

Denne håndboken identifiserer farerisikoer og inneholder spesielle sikkerhetsadvarsler som kan hjelpe deg eller andre til å unngå å bli skadet, og i verste fall forulykke. Ordene FARE, ADVARSEL og FORSIKTIG er brukt til å identifisere farlighetsgraden.

FARE varsler om en ytterst farlig situasjon som vil forårsake alvorlige skader eller en dødsulykke hvis man ikke følger de anbefalte sikkerhetstiltakene.

ADVARSEL varsler om en fare som kan forårsake alvorlige skader eller en dødsulykke hvis man ikke følger de anbefalte sikkerhetstiltakene.

FORSIKTIG varsler om en fare som kan forårsake mindre alvorlige skader hvis man ikke følger de anbefalte sikkerhetstiltakene.

Det er brukt to ord til for å henvise til informasjon. **Viktig** gjør oppmerksom på spesiell mekanisk informasjon og **Obs.** henviser til generell informasjon som er verdt å huske.

Sikkerhet

Toro designet denne plenklipperen for klipping og resirkulering av gress, eller for å samle opp klippet gress når gressposen er montert. Bruk av plenklipperen til andre formål enn disse kan være farlig både for operatøren og andre som befinner seg i nærheten.

Det er meget viktig at du selv og alle andre som skal bruke plenklipperen leser og forstår innholdet i denne håndboken før motoren startes for første gang, for å oppnå maksimal sikkerhet, prestasjonen og kjennskap til produktet. Vær spesielt oppmerksom på sikkerhets-varselsymbolet ⚠ som betyr FARE, ADVARSEL ELLER FORSIKTIG - "personlige sikkerhets-instruksjoner". Les disse instruksjonene slk at du forstår dem, fordi de er meget viktige for sikkerheten. Hvis ikke disse instruksjonene blir fulgt, kan resultatet bli at det skjer en ulykke.

Generell sikkerhet ved bruk av plenklipperen.

Instruksjonene som følger er tatt fra ANSI/OPEI standard B71.1—1998 og ISO standard 5395:1990(E). Informasjon eller terminologi som gjelder spesielt for Toro plenklippere er gitt i parentes

Denne klipperen kan amputere hender og føtter og kan slenge gjenstander gjennom luften. Hvis man ikke tar hensyn til sikkerhetsinstruksjonene som er gitt nedenunder, kan det skje en ulykke der noen blir alvorlig skadet eller drept.

Opplæring

- Les instruksjonene nøye. Gjør deg kjent med kontrollene og lær deg hvordan plenklipperen skal brukes før du starter den.
- Se produsentens anvisninger for riktig bruk og installasjon av tilbehøret. Bruk kun tilbehør som er godkjent av produsenten.
- La aldri barn eller folk som ikke har lest denne bruksanvisningen få lov til å bruke plenklipperen. Det kan være fastsatt en aldersgrense for bruk av slikt utstyr på enkelte steder.
- Hold alle personer unna området der plenklipperen skal brukes, spesielt små barn og husdyr. Stans plenklipperen hvis noen kommer inn på området.

Det kan skje en tragisk ulykke hvis operatøren ikke er oppmerksom på at det er barn i nærheten. Barn er ofte interessert i plenklippere og klipping. Du må **aldri** stole på at barn vil holde seg i ro der du sist så dem.

- Hold barn borte fra området som skal klippes og sørg for at en ansvarlig voksen holder øye med dem.
- Vær på vakt og slå av plenklipperen straks barn kommer inn på området.
- Vær ekstra påpasselig når du nærmer deg hjørner uten oversikt, busker, trær eller andre ting som sperrer for utsynet.
- Husk at operatøren eller brukeren har ansvaret hvis andre personer eller deres eiendom utsettes for ulykker eller farer.

Forberedelse

- Bruk alltid godt fottøy og langbukser når du klipper gresset.
- Klipp aldri gresset i bare føtter eller åpne sandaler.
- Ha alltid på deg vernebriller med beskyttelse rundt sidene når du bruker plenklipperen.
- Foreta en grundig undersøkelse av området der plenklipperen skal brukes og fjern steiner, pinner, ståltråd, bein og andre ting som ligger i veien.
- **Advarsel: Bensin er meget brannfarlig.** Ta følgende forholdsregler:
  - Bensin må oppbevares på godkjente kanner.
  - Bensin må kun fylles utendørs. Ikke røyk mens du holder på med bensin.
  - Fyll bensin før motoren startes. Ta aldri lokket av bensintanken eller fyll på bensin mens motoren går eller mens den er varm.

- Hvis bensin er blitt sølt, må du ikke forsøke å starte motoren. Flytt plenklipperen vekk fra området og unngå alt som kan antenne helt til all bensingass er forsvunnet.
- Skru lokkene godt fast på bensintanken og bensinkannen.
- Hvis bensintanken må tømmes, skal dette gjøres utendørs.

- Defekte eksospotter må skiftes ut.
- Se alltid over plenklipperen før bruk for å se om det er slitasje eller skader på knivene, knivboltene eller klippeenheten. Slitte eller skadde kniver og bolter må skiftes ut i sett for å opprettholde balansen.
- Hvis plenklipperen er av typen som har flere kniver, er det viktig å være oppmerksom på at når den ene knivene roteres, kan de andre begynne å rotere også

Bruk

- Motoren må ikke brukes på et innelukket sted der giftig kullos kan samle seg.
- Klipperen må bare brukes i dagslys eller der det er god kunstig belysning.
- Sørg alltid for å ha godt fotfeste i skråninger.
- Gå. Ikke løp.
- Hold godt i håndtaket.
- Rotasjonsplenklippere med hjul: klipp på tvers av skråninger, aldri oppover og nedover.
- Vær meget forsiktig når du skifter retning i skråninger.
- Plenklipperen må aldri brukes i veldig bratte skråninger.
- Vær meget forsiktig når du går bakover eller trekker plenklipperen mot deg.
- Se hele tiden bakover og ned for å sjekke om det er små barn tilstede før og mens du går bakover.
- Stopp kniven/knivene hvis plenklipperen må løftes opp på grunn av at den skal transporteres over andre flater enn gress, eller når den skal fraktes til og fra området som skal klippes.
- Plenklipperen må aldri brukes hvis skyddene er skadde eller mangler, eller uten at sikkerhetsanordningene er montert, slik som for eksempel avlederen og/eller gressoppsamleren.
- Motorens regulatorinnstilling må ikke forandres på, og motoren må ikke ruse.
- Koble ut alle kniv- og drivkoblinger før motoren startes.
- Start motoren eller slå på motoren forsiktig slik som beskrevet i bruksanvisningen mens du står med føttene godt unna kniven/knivene.
- Løft aldri plenklipperen opp mens motoren startes eller slås på, bortsett fra når det er helt nødvendig å løfte den litt opp for å starte. I dette tilfellet må plenklipperen ikke løftes opp mer enn helt nødvendig, og da kun i den enden som er lengst borte fra operatøren.
- Stå aldri foran utslippssjakten mens du starter motoren.
- Hold hender og føtter borte fra roterende deler. Hold deg unna utslippet til enhver tid.
- Løft aldri opp plenklipperen eller bær den mens motoren er i gang.
- Stopp motoren og ta av tennpluggkabelen
  - før du fjerner blokkeringer eller rensker utløpssjakten;
  - før du sjekker, rengjør eller utfører arbeid på klipperen;
  - etter at plenklipperen har støtt mot en gjenstand. Undersøk om klipperen ble skadet og utfør nødvendige reparasjoner før den startes og brukes igjen;
  - hvis klipperen begynner å vibrere sterkt. (undersøk øyeblikkelig).
- Stopp motoren
  - hver gang du forlater klipperen;
  - før du fyller bensin.
- Sett ned gassen når motoren skal stanses og, hvis motoren har en bensinkran, skal bensintilførselen skrus av når klippingen er ferdig.
- Stopp kniven/knivene når du krysser grusganger, fortau eller veier.
- Stans motoren og vent til knivene stopper helt før du tar av gressoppsamleren.
- Du må aldri bruke plenklipperen hvis du er påvirket av alkohol, narkotika eller medisiner.
- Hvis plenklipperen begynner å vibrere sterkt, må motoren stoppes øyeblikkelig og undersøkes for å finne årsaken. Vibrasjon er som regel et tegn på at det har oppstått et problem.

Skråninger er en hovedfaktor i ulykker der folk sklir og faller og blir alvorlig skadet. Hvis du ikke føler deg helt trygg i en skråning, la være å klippe den.

- Se opp for hull, hjulspor eller forhøyninger. Høyt gress kan skjule ujevnheter.

- **Du må aldri** klippe i nærheten av voller, grøfter eller demninger. Operatøren kan miste fotfestet eller balansen.
- **Du må ikke** klippe vått gress. Du kan miste fotfestet.

Vedlikehold og lagring/oppbevaring

- Sørg til enhver tid for at alle muttere, bolter (spesielt knivens monteringsbolter) og skruer er stramme for å sikre at utstyret er trygt å bruke.
- Utstyr som inneholder bensin må aldri oppbevares inne i en bygning der bensingass kan antennes av en åpen flamme eller gnister.
- La motoren bli kald før den settes på et innelukket sted.
- Reduser brannfaren ved å holde motoren, eksospotten, batterirommet og stedet der bensinen oppbevares, fritt for gress, løv eller for mye smørefett.
- Sjekk gressoppsamleren ofte for å se etter skader eller slitasje.
- Skift alltid ut deler med skader eller slitasje for sikkerhetens skyld.
- Vær meget forsiktig når du behandler bensin: bensingass er eksplosiv.
- Sikkehetsanordningene må aldri tukles med. De må sjekkes regelmessig for å se om de fungerer som de skal.
- Hold plenklipperen fri for gress, løv og annet rusk. Tørk opp olje eller bensin som blir sølt.
- Stopp plenklipperen og undersøk den hvis du har kjørt på en gjenstand. Foreta evt. nødvendige reparasjoner før du starter klipperen igjen.
- Du må aldri forsøke å justere hjulhøyden mens motoren er i gang.
- Strømmen må alltid kobles fra elektriske plenklippere (strømnettet) før de rengjøres, repareres eller justeres.
- Gressoppsamlerens deler er utsatt for slitasje og skader som kan eksponere bevegelige deler eller forårsake at gjenstander kan bli slengt gjennom luften. Sjekk disse delene ofte og skift dem ut med deler som er anbefalt av produsenten når det er nødvendig.
- Knivene er skarpe og kan skjære deg. Pakk inn kniven/knivene eller bruk hansker, og vær ekstra forsiktig under arbeidet.
- Motorens regulatorinnstilling må ikke forandres på, og motoren må ikke ruse.
- Bruk kun originale Toro reservedeler og tilbehør for å sikre at plenklipperen forblir trygg å bruke og for å sikre den beste prestasjonen **Bruk aldri "alternative" deler og tilbehør da dette kan gå utover maskinens sikkerhet.**

Lydtrykk

Denne plenklipperen har et kontinuerlig A-veid lydtrykk på 84 dB(A) ved operatørens øre, basert på måling av identiske maskiner i henhold til ANSI B71.5-1984 prosedyrene.

Lydeffekt

Denne plenklipperen har en lydeffekt på 95 dB(A)/1 pW, basert på måling av identiske maskiner i henhold til Direktiv 84/538/EEC og tilføyelser.

Vibrasjon

Denne maskinen har et maksimalt hånd-arm vibrasjons-nivå på 5,5 m/s^2, basert på måling av identiske maskiner i henhold til ISO 5349 prosedyrene.

Symboler

Sikkerhetsvarseltrekant – symbolet i trekanten varsler om fare



Sikkerhetsvarselsymbol



Les operatørens håndbok



Se i verkstedhåndboken for riktige servicemetoder



Hold trygg avstand fra maskinen

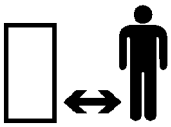

Hold trygg avstand fra maskinen

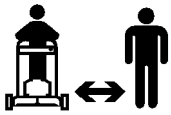

Gjenstander kan slenges gjennom luften — Hele kroppen er utsatt

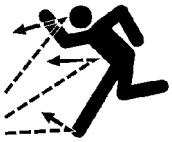

Gjenstander kan slenges gjennom luften– Sidemontert rotasjons-plenklipper. Avleders-kyddet må sitte på plass

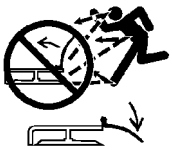

Stopp motoren før du forlater operatørens arbeidsstilling



Sikkerhetsskyddene må ikke åpnes mens motoren går

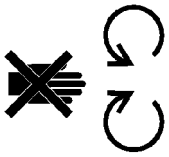

En kniv som roterer kan amputere tær eller fingre. Hold deg unna plen-klipperkniven så lenge motoren er i gang



Bruk knivstiveren når plenklipperen er utstyrt med resirkulerings-pluggen for å unngå at kniven streiker under resirkuleringen

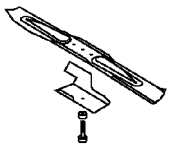

Kraftoverføring

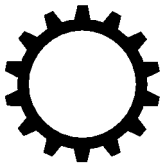

Olje



På/kjør



Innkoblet

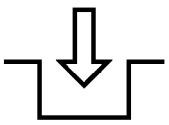

Utkoblet

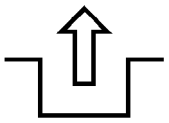

Batteriets oppladning

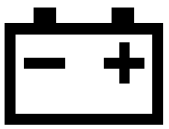

Timeteller/antall driftstimer	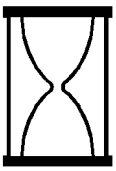	**Drivstoff**	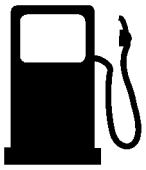
Hurtig		**Fri**	
Sakte		**Førstegir**	
Ned/opp		**Andregir**	
Smøringspunkt		**Tredje gir**	
Start av motor	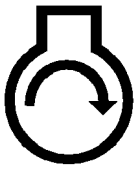	**Klippeelement – basissymbol**	
Stopp av motor		**Klippeelement – høydejustering**	
Choke	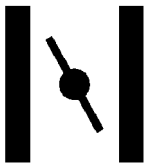	**Vri om nøkkelen i tenningen**	
Primer (starthjelp)	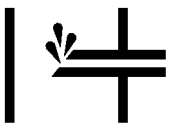	**Beveg kontrollen**	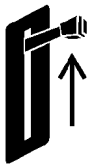
Trykk inn primeren tre ganger	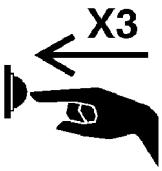	**Dra i snoren**	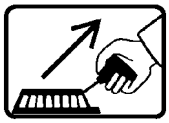

Kast batterier i henhold til forskriftene



Hjul



Sett nøkkelen i tenningen



Hjultrekk

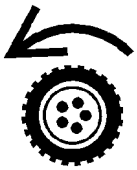

Montering

Obs: Finn ut hva som er høyre og venstre på plenklipperen ved å stå i normal arbeidsstilling.

Oppakking av plenklipperen

1. Ta fyllmaterialet ut av kartongen.
2. Ta gressposen ut av kartongen og legg den til side for senere bruk.
3. Ta plenklipperen forsiktig ut av kartongen.

ADVARSEL

FARERISIKO
- **Hvis håndtaket foldes sammen eller ut på feil måte, kan en eller flere av kablene klemmes fast, strekkes eller skades.**

DET SOM KAN SKJE
- **En kabel som er klemt fast, strukket eller skadet kan forårsake en svikt i funksjonen som gjør at plenklipperen ikke er trygg å bruke.**

HVORDAN FAREN UNNGÅS
- **Kablene må ikke klemmes fast, strekkes eller skades.**
- **Kablene må behandles varsomt når håndtaket foldes sammen eller ut.**
- **Plenklipperen må ikke brukes hvis en eller flere av kablene er klemt fast, strukket eller skadet. Henvend deg til ditt autoriserte forhandlerverksted.**

4. Legg det øvre håndtaket på bakken bak plenklipperen slik at merket på håndtaket vender opp.

Montering av håndtaket

ADVARSEL

FARERISIKO
- **Hvis håndtaket foldes sammen eller ut på feil måte, kan en eller flere av kablene klemmes fast, strekkes eller skades.**

DET SOM KAN SKJE
- **En kabel som er klemt fast, strukket eller skadet kan forårsake en svikt i funksjonen som gjør at plenklipperen ikke er trygg å bruke.**

HVORDAN FAREN UNNGÅS
- **Kablene må ikke klemmes fast, strekkes eller skades.**
- **Kablene må behandles varsomt når håndtaket foldes sammen eller ut.**
- **Plenklipperen må ikke brukes hvis en eller flere av kablene er klemt fast, strukket eller skadet. Henvend deg til ditt autoriserte forhandlerverksted.**

1. Løsne håndtakets høydejusteringsknotter og drei det nedre håndtaket mot plenklipperens bakside helt til det setter seg i en av høydeinnstillingene slik som vist i Figur 2 på side 9. Innstilling av høyden står forklart under *Justering av håndtakets høyde* på side 9.
2. Ta knottene og boltene med ovalt hode ut av øvre håndtaksdel.
3. Monter øvre håndtaksdel på nedre håndtaksdel ved hjelp av boltene med ovalt hode og knottene, slik som vist i Figur 2. **Knottene i håndtaket skal trekkes godt til.**

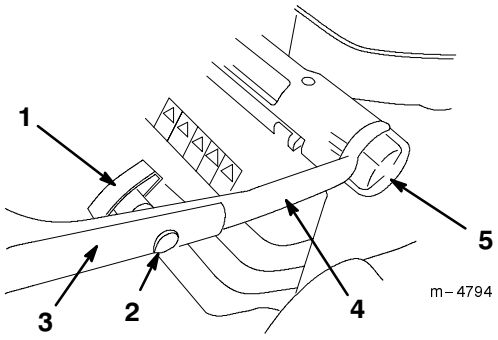

Figur 2

1. Knott i håndtaket (2)
2. Bolt med ovalt hode (2)
3. Øvre håndtaksdel
4. Nedre håndtaksdel
5. Knott for justering av håndtakets høyde (2)

Montering av startsnoren

Trekk startsnoren gjennom snorføreren på håndtaket (Fig. 3).

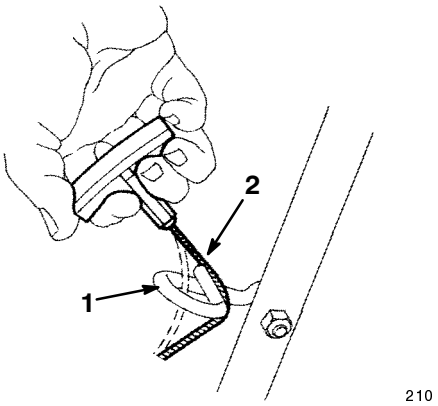

Figur 3

1. Snorfører
2. Startsnor

Justering av håndtakets høyde

Håndtaket har tre høydeinnstillinger: høy, medium, og lav (Fig. 2). Velg høyden som passer best for deg.

1. Løsne håndtakets høydejusteringsknotter.

2. Sett håndtaket i ønsket høyde.

3. Trekk til justeringsknottene.

Hvordan batteriet monteres

Gjelder kun modellene med elektrisk start

1. Lad opp batteriet. Se *Hvordan batteriet lades opp* på side 25.

2. Rett opp pinnene i batterikassen med hullene i nedre håndtak og senk pinnene ned i hullene slik at batterikassen smetter på plass (Fig. 4).

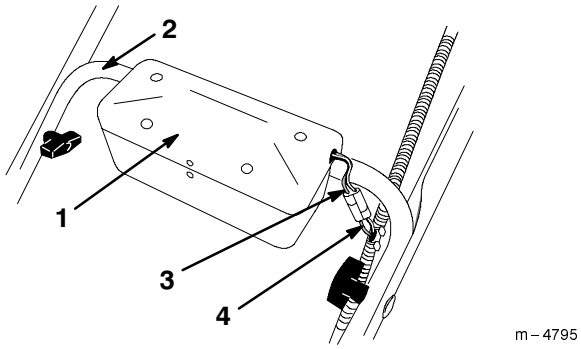

Figur 4

1. Batterikasse
2. Nedre håndtak
3. Ledning fra batteriet
4. Ledning fra kabelstokken

3. Ledningen fra batteriet kobles til ledningen fra den elektriske kabelstokken i det bølgete røret (Fig. 4).

Hvordan gressposen settes sammen

1. Sett rammen i gressposen slik som vist i Figur 5.

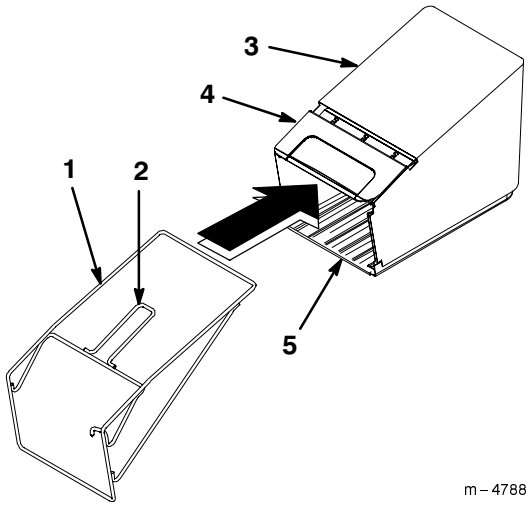

Figur 5

1. Gressposeramme
2. Posens håndtak
3. Gresspose
4. Posens lokk
5. Posens bunn

Obs: Pass på at håndtaket sitter på yttersiden av posen.

2. Posens lokk plasseres på toppen av rammen, slik som vist i Figur 5.

3. Listen øverst på rammen klemmes ned i de tre låseanordningene på posens lokk, slik som vist i Figur 6.

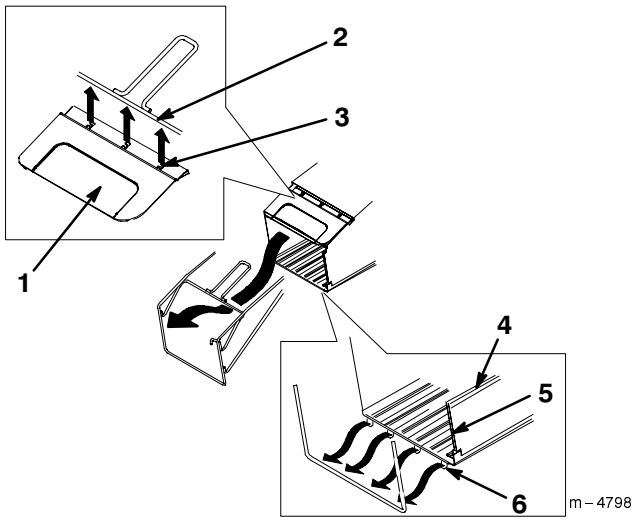

Figur 6

1. Posens lokk
2. List øverst på rammen
3. Låseanordning på posens lokk (3)
4. Toppspor (2)
5. Sidespor (2)
6. Låseanordning i posens bunn (4)

4. De to sidesporene og to toppsporene i gressposen settes på poserammen slik som vist i Figur 6.

Obs: Sporene settes i poserammen ved å begynne i den ene enden av sporet og presse det på rammen.

5. Den nederste listen i rammen presses på de fire låseanordningene i posens bunn, slik som vist i Figur 6.

Obs: Pass på at sidene i posens bunn er på **innersiden** av poserammen, slik som vist i Figur 7.

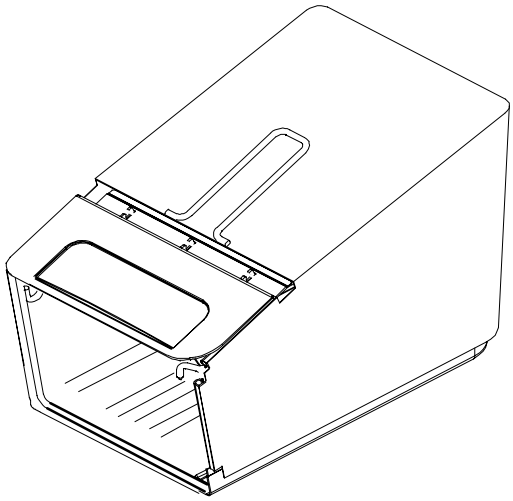

Figur 7

Før start

Fylling av olje i veivhusetl

Veivhuset har en kapasitet på 0,65 liter (22 oz.) olje. Bruk kun en rensende olje av god kvalitet slik som SAE 30 eller 10W30, som er godkjent av ”the American Petroleum Institute” (API) med “service classification” — SF, SG, SH, eller SJ.

Sjekk at oljenivået er mellom *Add* (påfyll) og *Full* merkene på peilestaven (Fig. 8).

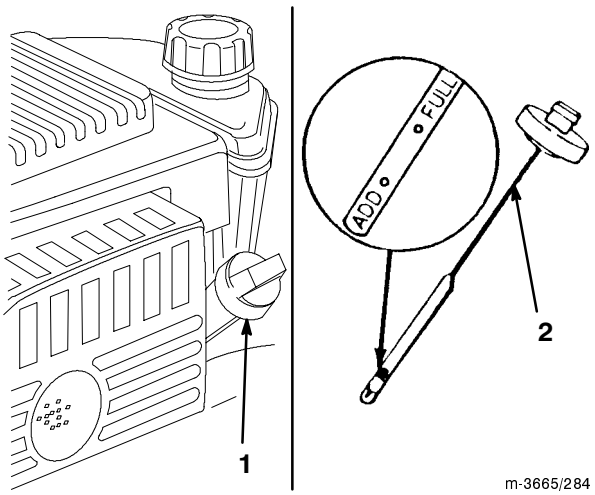

Figur 8

1. Oljepåfyllingsrør
2. Peilestav

Påfylling av olje:

1. Sett plenklipperen på et flatt underlag.

2. Rengjør rundt peilestaven (Fig. 8).

3. Skru peilestavens lokk 1/4 omdreining mot urviseren og trekk ut staven.
4. Tørk av peilestaven med en ren fille.
5. Stikk peilestaven helt ned i påfyllingshalsen før du tar den ut.

Obs: Peilestaven må sitte helt inne for å få riktig avlesning av oljenivået.

6. Avles oljenivået på peilestaven (Fig. 8).
7. Hvis staven viser at oljenivået er under *Add* (påfyll) merket, skal du fylle påfyllingshalsen**sakte** opp med akkurat nok olje til at nivået kommer opp til *Full* merket på peilestaven.

VIKTIG: Motoren må ikke kjøres med for mye olje i veivhuset; den kan skades som resultat. Tøm ut overflødig olje slik at nivået på peilestaven viser *Full*.

8. Sett peilestaven ned i påfyllingshalsen og skru lokket 1/4 omdreining med urviseren.

Fylling av bensin på tanken

For å få best resultat skal det brukes ren, fersk blyfri bensin, inkludert *oksydert* eller *omformulert* bensin, med 87 oktan eller høyere. Kjøp kun tilstrekkelig med bensin til 30 dagers forbruk for å sikre at bensinen som brukes er fersk. Bruk av blyfri bensin resulterer i mindre avleiringer i forbrenningskammeret og lengre levetid for motoren. Du kan bruke blybensin hvis blyfri ikke er å få tak i.

VIKTIG: Bensinen må aldri blandes med olje.

VIKTIG: Bruk aldri metanol, bensin som inneholder metanol, gasohol som inneholder mer enn 10% etanol, høyoktan bensin eller parafin, da dette kan skade motorens drivstoffsystem.

VIKTIG: Bensin som har stått siden forrige sesong eller lenger må ikke brukes.

FARE

FARERISIKO
- **Bensin er meget brannfarlig og høyeksplosiv under visse forhold.**

DET SOM KAN SKJE
- **En brann eller eksplosjon som er forårsaket av bensin kan brenne deg eller andre i nærheten og også føre til skade på eiendom.**

HVORDAN FAREN UNNGÅS
- **Bruk en trakt og fyll bensintanken utendørs, på et åpent sted og når motoren er kald. Tørk opp all bensin som blir sølt.**
- **Ikke fyll tanken helt full. Fyll bensin på tanken helt til nivået er mellom 6 mm og 13 mm (1/4 og 1/2") nedenfor bunnen av påfyllingshalsen. Dette tomrommet i tanken gir bensinen plass til å utvide seg.**
- **Røyk aldri mens du holder på med bensin, og hold deg unna åpne flammer eller steder der en gnist kan antenne bensingassene.**
- **Bensin må oppbevares på godkjente kanner og utenfor barns rekkevidde.**
- **Kjøp aldri mer bensin enn til 30 dagers forbruk.**

FARE

FARERISIKO

- **Det kan, under visse forhold, dannes statisk elektrisitet under påfylling av bensin som kan antenne bensinen.**

DET SOM KAN SKJE

- **En brann eller eksplosjon som er forårsaket av bensin kan brenne deg eller andre i nærheten og også føre til skade på eiendom.**

HVORDAN FAREN UNNGÅS

- **Sett alltid bensinkanner på bakken med god avstand fra kjøretøyet før de fylles med bensin.**
- **Bensinkanner må aldri fylles inne i et kjøretøy eller på en lastebil eller tilhenger, fordi underlag som tepper eller plastbelegg kan isolere kannen og hemme utslippet av eventuell statisk elektrisitet.**
- **Bensindrevet utstyr må tas ut av lastebilen eller tilhengeren når dette lar seg gjøre, og fylles med bensin mens hjulene står på bakken.**
- **Hvis dette ikke lar seg gjøre, og maskinen må fylles med bensin mens den står på lastebilen eller tilhengeren, må man fylle bensin fra en bensinkanne istedenfor å fylle direkte fra bensinpumpen.**
- **Hvis det er helt nødvendig å fylle bensin direkte fra pumpen, må påfyllingstuten hele tiden være i kontakt med kanten på bensintanken eller kannens åpning helt til påfyllingen er fullført.**

Bruk et drivstoffstabilisering-/ kondisjonerings- middel regelmessig, både under drift og i lagringsperiodene. Et stabiliserings-/kondisjoneringsmiddel rengjør motoren under drift og hindrer at det dannes gummi-liknende avleiringer i motoren i lagringsperiodene.

VIKTIG: Ikke bruk andre tilsettingsmidler i bensinen enn et stabiliserings-/ kondisjoneringsmiddel. Ikke bruk drivstoffstabiliseringsmidler med alkoholbase, slik som etanol, metanol eller isopropanol.

1. Rengjør rundt lokket på bensintanken (Fig. 9).

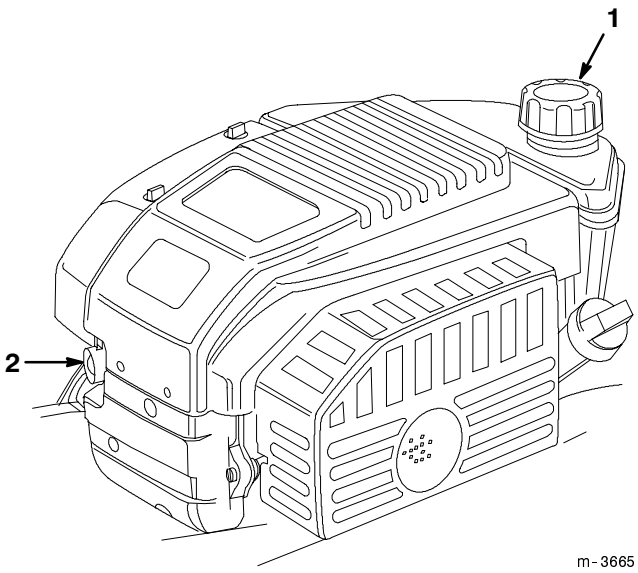

Figur 9

1. Lokket på bensintanken
2. Primer

2. Ta lokket av tanken

3. Fyll tanken med blyfri bensin til mellom 6 og 13 mm (1/4 og 1/2”) fra toppen av tanken. **Det må ikke være bensin i påfyllingshalsen.**

4. Sett lokket på bensintanken og tørk opp bensin som eventuelt ble sølt.

Bruk

Sjekk at selvdriftsmekanismen (gjelder kun modeller med selvdrift) og knivkontrollbøylen fungerer som de skal hver gang plenklipperen skal brukes. Både motoren og selv-driften skal stoppe straks du slipper knivkontroll- bøylen. Hvis de ikke gjør det, ta kontakt med ditt autoriserte forhandlerverksted.

Kontroller

Starthendelen og knivkontrollbøylen sitter på øvre håndtak slik som vist i Figur 10.

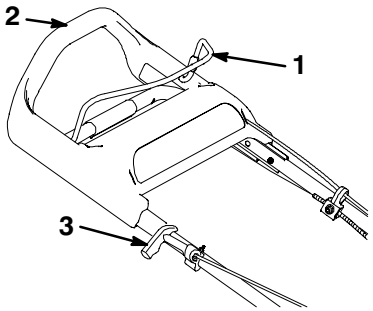

Figur 10

1. Knivkontrollbøyle
2. Øvre håndtak
3. Starthendel

Start av motor

1. Sett kabelen på tennpluggen (Fig. 11).

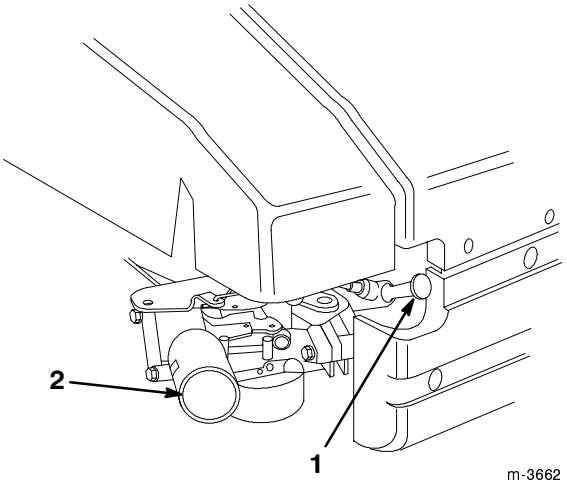

Figur 11

1. Tennpluggkabel
2. Primer

2. Trykk inn primeren tre ganger og vent to sekunder mellom hvert trykk (Fig. 11).

Obs: I temperaturer på 13°C (55°F) eller under, skal primeren trykkes inn fem ganger med to sekunders pause mellom hvert trykk.

Obs: Primeren skal ikke brukes til å starte en varm motor som bare stått stille en kort stund. Hvis det er kaldt ute, kan det imidlertid være nødvendig å bruke primeren igjen.

3. Hold knivkontrollbøylen mot det øvre håndtaket (Fig. 12).

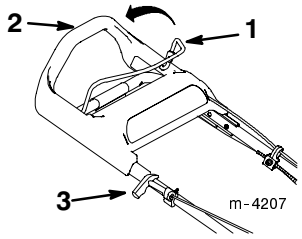

Figur 12

1. Knivkontrollbøyle
2. Øvre håndtak
3. Starthendel

4. Start av plenklipperen.

Manuell start:

A. Trekk lett i starthendelen helt til du kjenner at det er motstand, og trekk så hardt i den (Fig. 12).

B. La snoren vende sakte tilbake til hendelen

Nøkkelstart (gjelder kun elektriske modeller):

A. Sett nøkkelen i tenningen (Fig. 13).

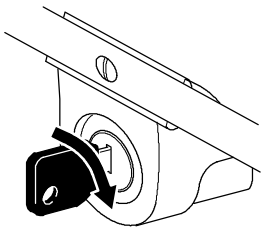

Figur 13

B. Vri nøkkelen mot høyre og slipp den straks motoren starter.

5. Når motoren har startet må den få varme seg opp i minst et minutt; lenger hvis det er kaldt ute.

Obs: Hvis du ikke har fått start på motoren etter tre forsøk, gjenta trinnene 2 til 4.

Stopp av motor

Slipp knivkontrollbøylen. Både motoren og kniven skal stoppe. Hvis de ikke stopper skikkelig, må du ta kontakt med ditt autoriserte forhandlerverksted.

Bruk av selvdriften

Selvdriften settes i gang ved at du går forover med hendene på øvre håndtak. Det øvre håndtaket vil gli mot plenklipperen og aktivisere selvdriften idet du beveger deg forover. Dess raskere du går, dess lengre vil håndtaket gli og dess raskere vil plenklipperen drives. (Fig. 14).

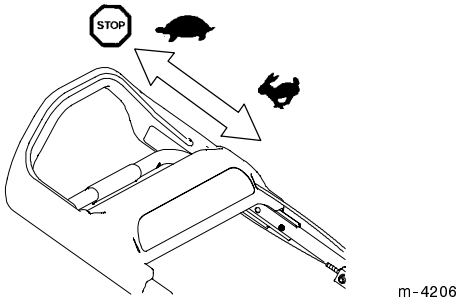

Figur 14

Obs: Plenklipperen drives med maksimal hastighet når det øvre håndtaket presses så langt forover som mulig,

Du behøver bare å gå saktere for å sette ned hastigheten; Selvdriften stoppes når du stopper. 14).

Obs: Hvis plenklipperen skal trekkes bakover etter at den har gått med selvdrift, og den ikke ruller fritt i denne retningen, skal du dytte den forover ca. et par centimeter uten å koble inn selvdriften og deretter trekke den bakover.

Justering av klippehøyden

SmartWheel hjulet har to klippeinnstillinger: *Glissent/Normalt* og *Frodig* — for å få den beste klippehøyden under alle forhold (Fig. 15). *Glissent/Normalt* innstillingene brukes for det meste i den varme sommersesongen. *Frodig* innstillingene brukes til å slå tykt, fuktig og frodig gress som vokser for det meste om våren.

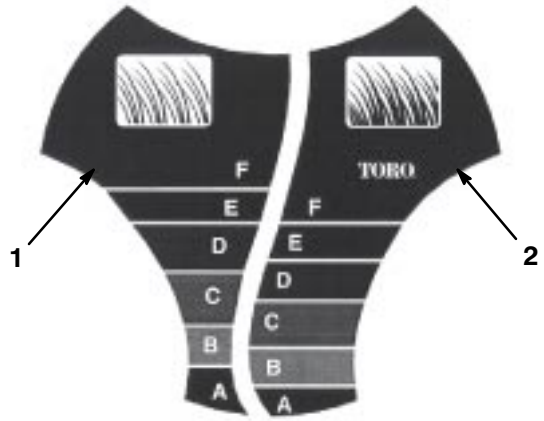

Figur 15

1. Innstillinger for glissent/normalt gress
2. Innstillinger for frodig gress

Toro anbefaler det følgende:

- Slå gresset med *D*, *E* eller *F* innstillingen eller hold høyden på gresset mellom 51 og 75 mm (2 til 3”).
- Slå aldri gresset med innstillinger under *C* bortsett fra hvis det er glissent eller hvis det er sent på høsten og det vokser sakte. Når du slår langt gress, skal du bruke en høyere klippehøyde og gå saktere. Gresset klippes deretter på nytt med en normal innstilling. Hvis du slår gress som er for langt kan det tette igjen plenklipperen og forårsake at motoren stanser.

Obs: *SmartWheel* beregner den riktige innstillingen slik at du aldri klipper mer enn en tredjedel av gresstrået.

1. Stopp motoren og vent til alle deler slutter å bevege seg.
2. Skyv plenklipperen over på gresset Stopp klipperen når *SmartWheel* bokstavene på et av bakhjulene peker rett opp (Fig. 15).
3. Bruk *SmartWheel* til å sammenligne gresstuppene med bokstavene på hjulet. Bokstaven på *SmartWheel* som matcher høyden på gresstuppene er den riktige klippehøyden.
4. Press den røde knappen og hold justeringshendelen for å flytte klippehøyden opp eller ned (Fig. 16).

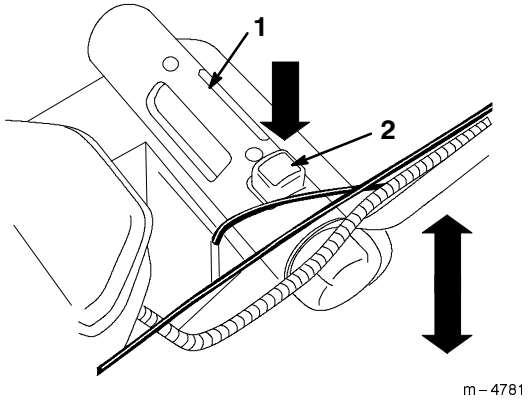

Figur 16

1. Justeringshendel for klippehøyde
2. Rød knapp

5. Hendelen løftes opp eller presses ned til ønsket klippehøyde.

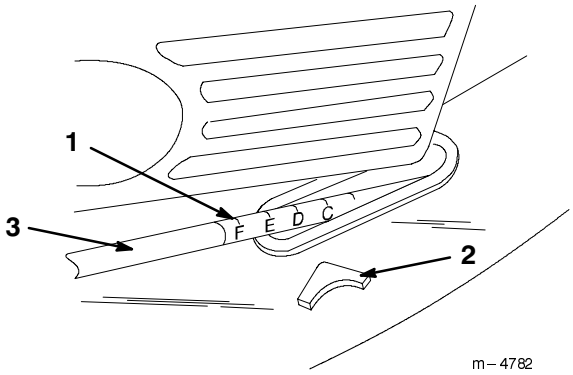

Figur 17

1. Innstilling for klippehøyde
2. Viser
3. Forbindelsesstang

Bruk av gressposen

Det kan av og til hende at du ønsker å bruke gressposen for å samle opp saftig gress eller løv.

Montering av gressposen

1. Stopp motoren og vent til alle deler slutter å bevege seg.

2. Åpne bakdøren (Fig. 1).

3. Hold den fjærbelastede bakdøren for å unngå at den lukker seg.

4. Ta ut resirkuleringspluggen.

5. Kroken i gressposens ramme hukes inn i slissen i klippeskjoldet og på poserammens festeanordninger slik som vist i Figur 18.

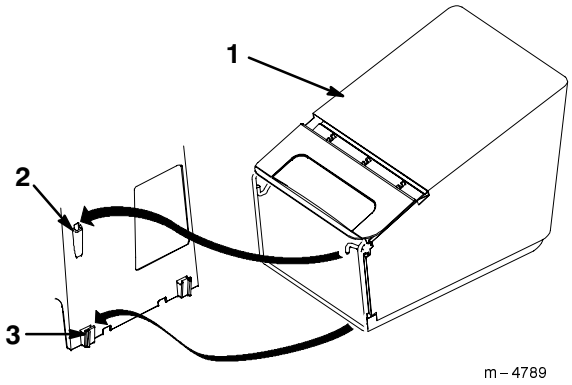

Figur 18

1. Gresspose
2. Slisse i klippeskjoldet
3. Poserammens festeanordning (2)

Obs: Pass på at poserammens bunn hviler på festeanordningene.

6. Slipp bakdøren.

Klipping med gressposen

FARE

FARERISIKO
- **En slitt gresspose kan føre til at småstein eller liknende kan kastes mot operatøren eller andre som oppholder seg i nærheten.**

DET SOM KAN SKJE
- **Gjenstander som slenges gjennom luften kan skade eller drepe både operatøren eller andre som befinner seg i nærheten.**

HVORDAN FAREN UNNGÅS
- **Sjekk gressposen ofte. Hvis den er skadet må den skiftes ut med en original Toro pose.**

Klipp gresset til posen er full.

VIKTIG: Posen må ikke overfylles.

Hvordan gressposen tas av

1. Stopp motoren og vent til alle deler slutter å bevege seg.

FARE

FARERISIKO
- **Gjenstander kan bli slengt gjennom luften hvis ikke bakdøren lukkes helt til.**

DET SOM KAN SKJE
- **Gjenstander som blir slengt gjennom luften kan forårsake alvorlige personskader eller noen kan bli drept.**

HVORDAN FAREN UNNGÅS
- **Hvis ikke bakdøren kan lukkes fordi gress tetter igjen utslippet, stopp motoren, vent til alle deler slutter å bevege seg og fjern gresset (med en pinne, bruk aldri hånden) slik at døren kan lukke seg helt igjen.**

2. Åpne bakdøren (Fig. 1).
3. Hold den fjærbelastede bakdøren slik at den ikke kan lukke seg mens du tar av gressposen.
4. Løft gressposen av poserammens festeanordninger og ut av slissen i klippeskjoldet, slik som vist i Figur 18.

Hvordan resirkuleringspluggen settes i

1. Stopp motoren og vent til alle deler slutter å bevege seg.
2. Åpne bakdøren (Fig. 1).
3. Hold den fjærbelastede bakdøren oppe for å unngå at den lukker seg.
4. Sett resirkuleringspluggen i åpningen slik som vist i Figur 19.

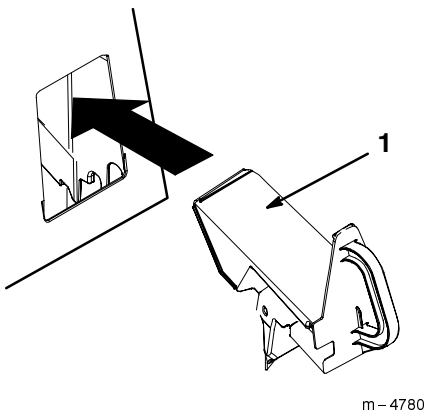

Figur 19

1. Resirkuleringsplugg

5. Slipp bakdøren.

Utslipp bak

Det kan hende at du av og til må klippe plenen uten gressposen eller resirkuleringspluggen når gresset er for langt til å samles opp.

Utslippet bak brukes ved å ta ut resirkuleringspluggen eller ta av gressposen (se *Hvordan gressposen tas av* på side 15), og lukk bakdøren.

FARE

FARERISIKO
- **Gjenstander kan bli slengt gjennom luften hvis ikke bakdøren lukkes helt til.**

DET SOM KAN SKJE
- **Gjenstander som blir slengt gjennom luften kan forårsake alvorlige personskader eller noen kan bli drept.**

HVORDAN FAREN UNNGÅS
- **Hvis ikke bakdøren kan lukkes fordi gress tetter igjen utslippet, stopp motoren, vent til alle deler slutter å bevege seg og fjern gresset (med en pinne, bruk aldri hånden) slik at døren kan lukke seg helt igjen.**

Tips for bruk

Generelle tips

- Les sikkerhetsinstruksjonene og les denne håndboken nøye for du bruker plenklipperen
- Rydd området for kjepper, steiner, ståltråd, greiner og andre ting som kniven kan støte mot eller virvle opp og kaste gjennom luften.
- Hold alle, og spesielt barn og dyr, unna området der plenklipperen skal brukes.
- Unngå å støte mot trær, murer, veikanter eller andre harde ting. Kjør aldri plenklipperen bevisst over noen slags gjenstander.
- Hvis plenklipperen støter på en gjenstand eller begynner å vibrere, må motoren stoppes øyeblikkelig. Ta kabelen av tennpluggen og undersøk om plenklipperen ble skadet.
- Hold **kniven skarp** under hele sesongen. Fil bort hakk i kniven av og til.
- Skift ut kniven med en original Toro-kniv når det er nødvendig.
- Plenklipperen må kun brukes til å klippe tørt gress eller løv. Vått gress har en tendens til å klumpe seg sammen på bakken og kan tette igjen plenklipperen eller forårsake at motoren stanser.

ADVARSEL

FARERISIKO
- **Vått gress eller løv kan forårsake at du mister fotfestet og kommer i kontakt med kniven.**

DET SOM KAN SKJE
- **Du kan bli alvorlig skadet hvis du kommer i kontakt med kniven.**

HVORDAN FAREN UNNGÅS
- **Bruk plenklipperen kun når det er tørt.**

- Fjern gressrester eller løv som har satt seg under klippeskjoldet hver gang du har brukt plenklipperen. Se *Rengjøring av plenklipperhusets underside* på side 20.
- Hold motoren i god stand.

ADVARSEL

FARERISIKO
- **Hvis plenklipperens motor kjøres med et høyere turtall enn det som ble innstilt på fabrikken, kan det gå ut over sikkerheten.**

DET SOM KAN SKJE
- **Plenklipperen kan slenge en del av kniven eller motoren mot operatøren eller andre som befinner seg i nærheten og derved forårsake alvorlige personskader eller at noen blir drept.**

HVORDAN FAREN UNNGÅS
- **Motorens turtall må ikke forandres på.**
- **Hvis du har mistanke om at motorturtallet er hurtigere enn normalt, må du ta kontakt med ditt autoriserte forhandlerverksted.**

- Rengjør luftfilteret regelmessig. Resirkulering virvler opp mer gress og støv som tetter igjen luftfilteret og reduserer motorprestasjonen.
- Resirkuleringen fungerer best når klippehøyden innstilles slik at plenklipperen ikke klipper mer enn en tredjedel av gresstrået eller max. 25 mm (1”). Hvis du forsøker å resirkulere mer, eller hvis gresset er meget frodig, vil resirkuleringen fungere dårlig. I slike situasjoner er det best å bruke utslippet bak eller gressoppsamleren. Etter noen få dager kan du sette resirkuleringspluggen i plenklipperen igjen og fortsette med resirkuleringen.

Klipping av gress

- I sommervarmen er det best å slå gress med klippehøyden innstilt på *D*, *E* eller *F* (52, 63, eller 75 mm). Bare en tredjedel av gresstrået skal klippes om gangen. Innstillingene under *D* (52 mm) må ikke brukes, bortsett fra når gresset er glissent eller sent på høsten når det vokser sakte.
- Hvis gresset som skal klippes er over 15 cm (6”) høyt, skal du bruke utslippet bak med den øverste høydeinnstillingen, og gå saktere enn vanlig; Klipp deretter en gang til med en lavere høydeinnstilling for å få penest mulig plen. Hvis gresset er for langt og løvet klumper seg sammen på plenen, kan plenklipperen tettes igjen slik at motoren stanser.
- Skift klipperetning. Dette vil hjelpe med å fordele det klipte gresset over hele plenen for å få jevn gjødsling.

Hvis du ikke er helt fornøyd med klipperesultatet, kan du forsøke det følgende:

- Bryn kniven.
- Gå saktere under klippingen.
- Øk høydeinnstillingen på plenklipperen.
- Slå gresset oftere.
- Overlapp skårgangene istedenfor å klippe en full skårgang hver gang.

Klipping av løv

- Sjekk at halvparten av plenen vises gjennom løvdekket etter at klippingen er ferdig. Det kan hende at du må gå over løvet en eller flere ganger til.
- La klipperen gå saktere hvis den ikke klipper løvet fint nok.
- Hvis du klipper mye eikeløv, kan du kalke plenen om våren for å redusere eikeløvets surhetsgrad.

Vedlikehold

Anbefalt vedlikeholdsplan

Del som skal vedlikeholdes	Servicearbeid	Hver bruk	5 timer	25 timer	50 timer	100 timer
Motorolje	Sjekk motoroljen før hver bruk.	X				
	Tøm og fyll motorens veivhus med fersk olje etter de fem første timers drift. Skift deretter oljen hver 50. driftstime eller en gang i året.				X	
Hus	Fjern gressbelegg og skitt.	X				
Fester	Undersøk kniven og alle motorfester. Sørg for at alt sitter stramt til enhver tid for å holde plenklipperen i god stand.		X			
Luftfilter	Rengjør forfilteret etter 25 driftstimer eller en gang i året. Rengjør papirkassetten etter 100 driftstimer eller en gang i året. Disse filtrene må rengjøres oftere hvis plenklipperen er utsatt for mye støv			X		
Kniv	Bryn eller skift ut kniven; må gjøres oftere hvis eggen blir fort sløv p.g.a. at plenklipperen brukes under vanskelige forhold eller der det er mye sand.				X	
Knivbrems	Sjekk stoppetiden hver 50. driftstime eller når sesongen begynner. Kniven må stoppe innen tre sekunder etter at bøylen er sluppet. Hvis den ikke gjør det, må du ta kontakt med ditt autoriserte forhandlerverksted for å få den reparert.				X	
Selvdriftsmekanismen (gjelder kun modellene med selvdrift)	Juster kabelen og smør monteringsanordningene på bakakselen.				X	
Drivstoffsystemet	Se etter lekkasjer og/eller slitasje på drivstoffslangen. Skift den ut hvis det er nødvendig.				X	
Remdeksel	Fjern gress og rusk som har satt seg under dekslet..				X	
Tennplugg	Undersøk og rengjør tennpluggen. Skift den ut hvis det er nødvendig.					X
Kjølesystemet	Fjern rusk fra motorens luftkjølefinner og starteren. Rengjør oftere under støvete forhold.					X

Del som skal vedlikeholdes	Servicearbeid	Hver bruk	5 timer	25 timer	50 timer	100 timer
Bensintank	Tøm bensintanken som anvist før visse reparasjoner eller før lagring/ oppbevaring.					
Batteri	Lad opp eller skift ut batteriet etter behov. Det må lades opp etter lang tids lagring/oppbevaring.					

VIS FORSIKTIGHET

FARERISIKO
- **Hvis du lar kabelen sitte på tennpluggen, kan andre starte motoren.**

DET SOM KAN SKJE
- **Hvis andre starter motoren ved et uhell kan både du selv og de som befinner seg i nærheten få alvorlige skader.**

HVORDAN FAREN UNNGÅS
- **Ta kabelen av tennpluggen før du utfører noe slags vedlikeholdsarbeid. Skyv kabelen til side slik at den ikke tilfeldigvis kan komme i kontakt med tennpluggen.**

Kontroll av oljenivået i motoren

Før plenklipperen brukes, må du sjekke at oljenivået er mellom *Add* (påfyll) og *Full* merkene slik som vist på peilestaven (Fig. 8). Hvis oljenivået er under *Add* (påfyll) merket, må du fylle på olje. Se *Fylling av olje i veivhuset* på side 10.

Skifte av motorolje

Skift olje etter de første fem timers drift, og deretter etter hver 50. driftstime eller en gang per sesong. Kjør motoren like før du skal skifte olje for å varme oljen. Varm olje renner lettere og tar med seg flere urenheter.

Obs: Skift olje etter hver 25 timers drift hvis plenklipperen arbeider tungt eller i høy temperatur.

Tømming av olje ovenfor klippeskjoldet

1. Ta av gressposen.

2. Ta kabelen av tennpluggen (Fig. 11).

3. Tøm bensinen ut av bensintanken. Se trinn 1 til 4 under *Tømming av bensintank* på side 25.

4. Ta peilestaven ut av oljepåfyllingsrøret og sett et drensfat ved plenklipperens **venstre** side.

5. Velt plenklipperen over på **venstre** side slik at oljen kan renne ned i drensfatet (Fig. 20).

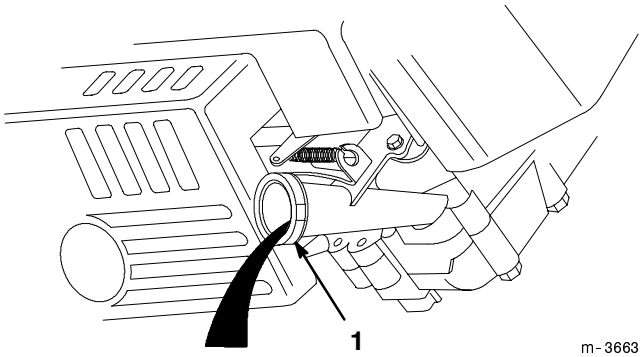

Figur 20

1. Oljepåfyllingsrør

6. Rett opp plenklipperen igjen.

7. Fyll veivhuset med fersk olje opp til *Full* merket på peilestaven. Se *Fylling av olje i veivhuset* på side 10.

8. Sett peilestaven på plass.

9. Tørk opp olje som evt. ble sølt.

10. Sett kabelen på tennpluggen.

11. Oljen må gjenvinnes i henhold til lokale forskrifter.

Tømming av olje nedenfor klippeskjoldet

Obs: Du trenger en 3/8-tommers skralle for å gjøre dette arbeidet.

ADVARSEL

FARERISIKO
- **Kniven er skarp.**

DET SOM KAN SKJE
- **Kontakt med en skarp kniv kan forårsake alvorlige skader.**

HVORDAN FAREN UNNGÅS
- **Bruk hansker eller tull en fille rundt de skarpe kantene på kniven.**

1. Ta kabelen av tennpluggen (Fig. 11).
2. Tøm bensinen ut av tanken; se trinn 1 til 4 under *Tømming av bensintank* på side 25.
3. Velt plenklipperen over på **venstre** side og støtt den slik at den ikke kan falle.
4. Sett et drensfat under plenklipperen.
5. Ta ut oljedrenspluggen, reis plenklipperen opp i arbeidsstilling og la oljen renne ned i drensfatet (Fig 21). Pass på at det ikke kommer olje på remmen.

VIKTIG: Det kan hende at du må bevege kniven for å komme til oljedrenspluggen. Beveg kniven så lite som mulig for å unngå startvansker senere.

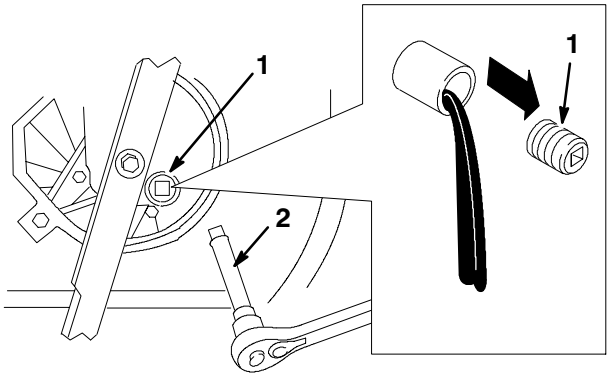

Figur 21

1. Oljedrensplugg
2. 3/8-tommers skralle

6. Velt plenklipperen over på venstre side og sett inn oljedrenspluggen.
7. Ta vekk oljedrensfatet og reis plenklipperen opp.
8. Fyll veivhuset med fersk olje opp til *Full* merket på peilestaven. Se *Fylling av olje i veivhuset* på side 10.
9. Sett peilestaven på plass.
10. Tørk opp olje som evt. ble sølt.
11. Sett kabelen på tennpluggen.
12. Oljen må gjenvinnes i henhold til lokale forskrifter.

Rengjøring av plenklipperhusets underside

Hold undersiden av plenklipperhuset rent. Vær spesielt påpasselig med å holde tilbakeslagsplatene rene (Fig. 22).

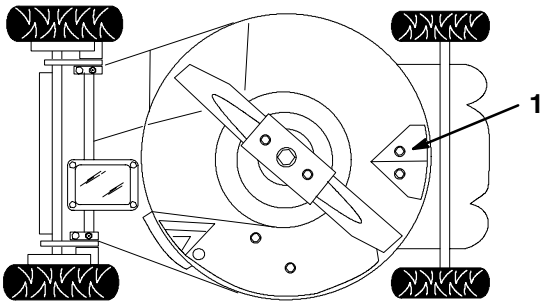

Figur 22

1. Tilbakeslagsplate

Vaskemetoden

1. Sett plenklipperen på et flatt underlag i nærheten av en hageslange.
2. Monter en hurtigkupling (kjøpes separat) i enden på hageslangen.
3. Løft opp bakdøren for å sette kuplingen på plenklipperens vaskenippel på resirkuleringspluggen (Fig. 23).

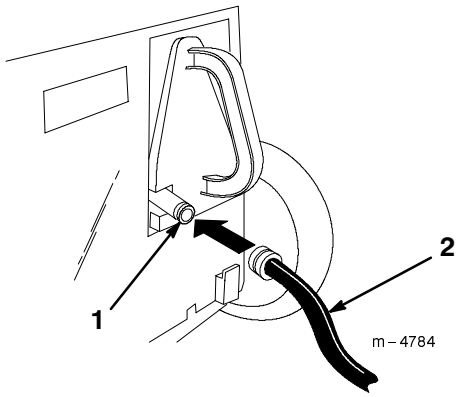

Figur 23

1. Vaskenippel
2. Slange

4. Skru vannet på full styrke.

5. Start motoren.
6. La plenklipperen gå i to minutter.
7. Stopp motoren og vent til alle deler slutter å bevege seg.
8. Skru av vannet.
9. Ta kuplingen av vaskenippelen.
10. Start plenklipperen og la den gå i et minutt for å tørke både den og komponentene.

Hvis det er et tykt belegg av gress på undersiden av klippeskjoldet, gjenta trinn 2 til 9 ovenfor og gjør det følgende:

1. La plenklipperen stå i bløt i 30 minutter.
2. Skru vannet på full styrke igjen.
3. La plenklipperen gå i to minutter til.
4. Stopp motoren og vent til alle deler slutter å bevege seg.

⚠ WARNING

FARERISIKO
- **Hvis vaskenippelen er ødelagt eller mangler, kan du selv eller andre bli utsatt for gjenstander som slenges gjennom luften eller kontakt med kniven.**

DET SOM KAN SKJE
- **Kontakt med gjenstander som blir slengt gjennom luften eller kontakt med kniven vil føre til at noen blir skadet eller drept.**

HVORDAN FAREN UNNGÅS
- **Hvis vaskenippelen er skadet eller mangler, må du straks montere en ny før plenklipperen brukes igjen.**
- **Tett igjen alle hull i plenklipperen med bolter og låsemuttere.**
- **Stikk aldri hender eller føtter under plenklipperen eller gjennom åpninger i plenklipperen.**

Skrapemetoden

Hvis vaskemetoden ikke gjorde undersiden av klippeskjoldet skikkelig rent, kan du velte plenklipperen over på siden og skrape den ren.

1. Ta kabelen av tennpluggen (Fig. 11).
2. Tøm bensinen ut av bensintanken. Se trinn 3 og 4 under *Tømming av bensintank* på side 25.
3. Ta av gressposen.
4. Velt plenklipperen over på **venstre** side (Fig. 22).
5. Bruk en skrape av tre eller plast til å fjerne skitt og gressrester. Unngå gjenstander med grove og skarpe kanter.

VIKTIG: Beveg kniven så lite som mulig for å unngå startvansker senere.

6. Reis plenklipperen opp igjen.
7. Fyll bensintanken.
8. Sett kabelen på tennpluggen

Service av luftfilteret

Luftfilterets forfilter må rengjøres en gang hver sesong eller etter 25 timers drift. Papirkassetten må rengjøres etter 100 timers drift eller en gang i sesongen. Papirkassetten må rengjøres oftere hvis plenklipperen brukes på steder med mye støv eller skitt. Luftfilterets deler må skiftes ut hvis de er veldig skitne.

1. Stopp motoren og vent til alle deler slutter å bevege seg.
2. Ta kabelen av tennpluggen (Fig. 11)
3. Fjern de to knottene som fester luftfilterdekslet på motoren (Fig. 24).

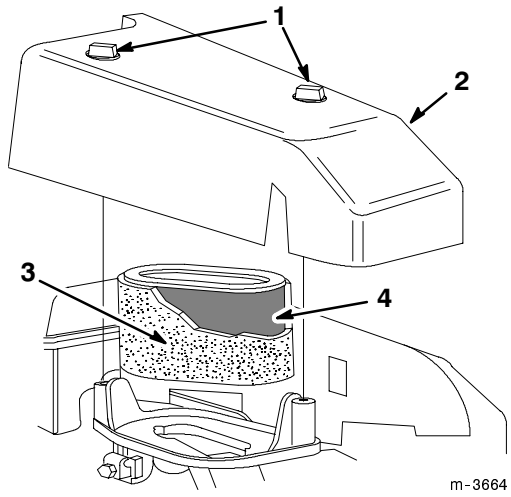

Figur 24

1. Knotter
2. Deksel
3. Skum-forfilter
4. Papirkassett

4. Løft dekslet av og rengjør det grundig.
5. Ta forfilteret forsiktig ut. Vask det forsiktig i varmt vann med flytende såpe hvis det er skittent. Skyll forfilteret i rent vann og la det tørke helt før det brukes igjen.
6. Se på papirkassetten. Hvis den er skitten, kan den rengjøres ved å banke den **varsomt** mot et flatt underlag. Hvis papirkassetten er veldig skitten, må den skiftes ut

VIKTIG: Verken forfilteret eller papirkassetten må oljes. Papirkassetten må ikke rengjøres med trykkluft

7. Sett forfilteret over papirkassetten.
8. Sett dekslet på luftfilteret og skru det godt fast med de to knottene.

VIKTIG: La aldri motoren gå uten luftfilteret. Det kan føre til alvorlig skader og slitasje på motoren.

Vedlikehold av kniv

En rett, skarp kniv klipper best. Undersøk og bryn kniven ofte.

ADVARSEL

FARERISIKO
- **Kniven er skarp.**

DET SOM KAN SKJE
- **Kontakt med en skarp kniv kan forårsake alvorlig skade.**

HVORDAN FAREN UNNGÅS
- **Bruk hansker eller tull en fille rundt de skarpe kantene på kniven.**

1. Ta kabelen av tennpluggen (Fig. 11).
2. Tøm bensinen ut av bensintanken. Se trinn 3 og 4 under *Tømming av bensintank* på side 25.
3. Velt plenklipperen over på **venstre** side (Fig. 25).

VIKTIG: Beveg kniven så lite som mulig for å unngå startvansker senere.

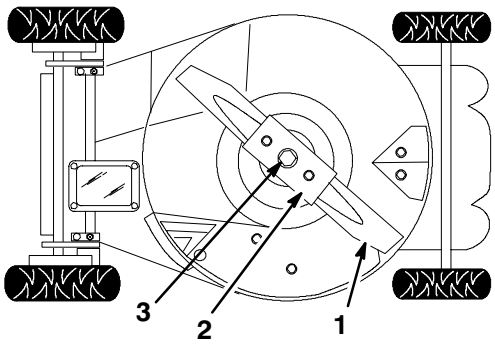

Figur 25

1. Kniv
2. Knivstiver
3. Knivens monteringsbolt og låseskive

Inspeksjon av kniven

Foreta en grundig undersøkelse av kniven for å se om den er skarp eller slitt, spesielt der den flate delen og buen møter hverandre (Fig. 26A). Sand og andre slipende materialer kan slite bort metallet som forbinder den flate delen på kniven med buen, og det er derfor viktig å sjekke kniven før du bruker plenklipperen. Hvis du oppdager et skår eller slitasje (Fig. 26B og 26C), må kniven skiftes ut; se *Demontering av kniven* på side 23.

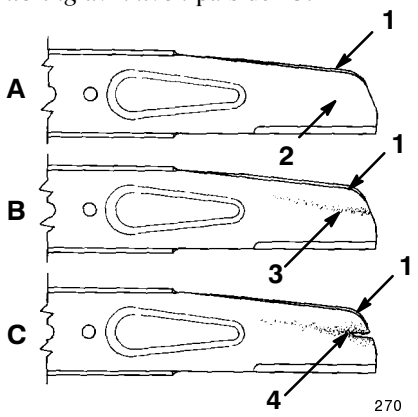

Figur 26

1. Vinge
2. Flat del av kniven
3. Slitasje
4. Skårdannelse

Obs: For å få det beste klipperesultatet, bør du montere en ny Toro-kniv før klippesesongen begynner. Fil bort evt. små hakk i kniven for å holde den skarp..

FARE

FARERISIKO
- **En kniv som er slitt eller skadet kan brekke, og en del av kniven kan bli slengt gjennom luften der operatøren eller andre mennesker oppholder seg.**

DET SOM KAN SKJE
- **En knivdel som blir slengt gjennom luften kan forårsake alvorlige legemsskader eller drepe operatøren eller andre mennesker som oppholder seg i nærheten..**

HVORDAN FAREN UNNGÅS
- **Undersøk kniven regelmessig for å se om den har slitasje eller skader.**
- **Skift ut kniven hvis den har slitasje eller skader.**

Hvordan kniven demonteres

ADVARSEL

FARERISIKO
- **Hvis plenklipperen brukes uten at knivstiveren sitter på plass, kan kniven bøye seg eller brekke.**

DET SOM KAN SKJE
- **En brukket kniv kan forårsake alvorlige legemsskader eller drepe operatøren eller andre mennesker som oppholder seg i nærheten.**

HVORDAN FAREN UNNGÅS
- **Plenklipperen må ikke brukes uten at knivstiveren sitter på.**

1. Grip enden på kniven med ei fille eller en tykk, polstret hanske.
2. Fjern knivens monteringsbolt, låseskiven, kniven og knivstiveren (Fig. 25).

Obs: Drei knivens monteringsbolt mot urviseren for å løsne den.

Bryning av kniven

Bruk en fil til å bryne knivens overkant for å opprettholde den opprinnelige klippevinkelen (Fig. 27).



Figur 27

1. Bryn kun i denne vinkelen

Obs: Kniven vil beholde balansen hvis du fjerner like mye materiale fra begge kantene.

Balansering av kniv

1. Knivens balanse sjekkes ved å legge hullet midt i kniven på en spiker eller skrutrekker som sitter horisontalt i en skruestikke (Fig. 28).

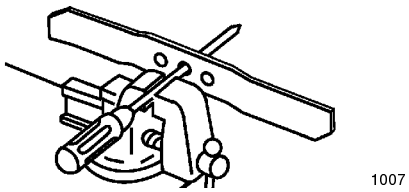

Figur 28

Obs: Balansen kan også sjekkes ved hjelp av et knivbalanseringsverktøy som fås kjøpt i forretningene.

2. Hvis en av knivens ender roterer nedover, files denne enden (ikke klippeeggen eller enden som er nær denne eggen). Bladet er riktig balansert når ingen av endene trekker nedover.

Montering av kniven

1. Monter en skarp, balansert Toro-kniv, knivstiveren, låseskiven og knivens monteringsbolt..

Obs: Vinge-delen på kniven må vende opp (mot toppen av plenklipperhuset).

2. Tiltrekningsmomentet for knivens monteringsbolt er 33 til 44 N·m (45 to 60 ft-lbs).
3. Sett kabelen på tennpluggen.

Smøring av selvdriftsmekanismen

Forhjulene og bakhjulene skal smøres etter hver 25 timers drift eller på slutten av sesongen.

1. Tørk av smøreanordningene med ei rein fille (Fig. 29).

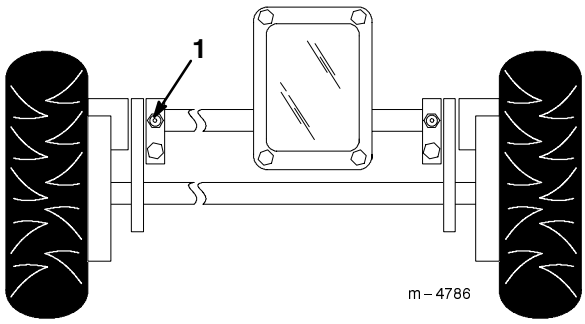

Figur 29

1. Smøreanordning (2)

2. Sett en fettsprøyte med #2 Multi-Purpose smørefett med litiumsbase på hver anordning og sprøyt fettet forsiktig inn to eller tre ganger.

VIKTIG: Hvis fettet sprøytes inn med for stor kraft kan tetningene skades.

Justering av selvdriftskabelen

Hvis plenklipperens topphastighet begynner å svekkes, må selvdriftskabelen justeres.

1. Stopp motoren og vent til alle deler slutter å bevege seg.
2. Ta av remdekslet.

3. Løsne kabelens støttemutter (Fig. 30).

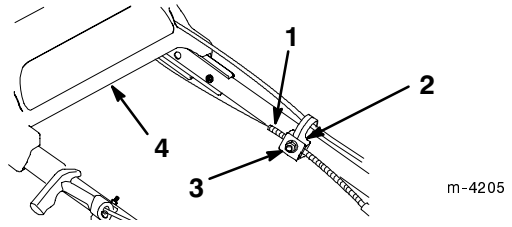

Figur 30

1. Kabelomslag
2. Kabelstøtte
3. Mutter
4. Øvre håndtak

4. Press ned remførertappen helt til den kommer i kontakt med plenklipperen, og hold den der (Fig. 31).

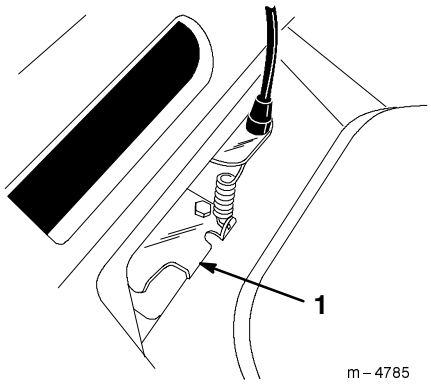

Figur 31

1. Remførertapp

5. Hold det øvre håndtaket så langt tilbake som mulig og hold remførertappen nede mens du trekker kabelomslaget ned (mot plenklipperen) for å fjerne all dødgang i kabelen (Fig. 30).
6. Trekk til mutteren på kabelstøtten (Fig. 30).
7. Slipp drivknekten.
8. Monter remdekslet.

Rengjøring under remdekslet

Hold området rundt remdekslet fritt for rusk.

1. Stopp motoren og vent til alle deler slutter å bevege seg.
2. Løft av dekslet og børst alt rusk bort fra remmens område (Fig. 31).
3. Monter remdekslet.

Service av tennpluggen

Sjekk tennpluggen etter hver 25. driftstime. *Bruk en Champion RC12YC* tennplugg eller en tilsvarende plugg.

1. Stopp motoren og vent til alle deler slutter å bevege seg.
2. Ta kabelen av tennpluggen (Fig. 11).
3. Rengjør området rundt tennpluggen.
4. Ta tennpluggen ut av topplokket.

VIKTIG: Skift ut tennpluggen hvis den er sprukket, brent eller skitten. Elektrodene må ikke rengjøres fordi rusk som kommer inn i sylinderen kan skade motoren.

5. Still elektrodeavstanden på den nye pluggen på 0,50 mm (0.020”) (Fig. 32).

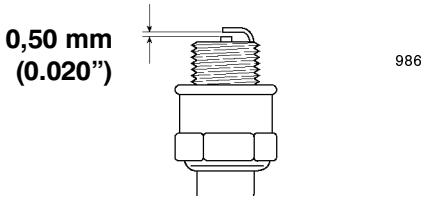

Figur 32

1. 0,50 mm (0,020”)

6. Installer tennpluggen og pakningen
7. Trekk til tennpluggen med et moment på 19 N·m (14 ft-lbs)
8. Sett kabelen på tennpluggen.

Rengjøring av kjølesystemet

Fjern skitt og rusk rundt sylinderen, på ribbene i topplokket og rundt forgasseren og forbindelsesledet etter hver 100. timers drift eller en gang per sesong. Fjern rusk fra luftinntakshullene på tilbakespolingshuset. Dette vil sikre riktig kjøling og den beste motorprestasjonen.

Rengjøring av resirkuleringspluggen og utslippstunnellen

Sørg for best mulig funksjon ved å rengjøre resirkuleringspluggen etter hver bruk. Når gresset er tykt og frodig kan gressrester sette seg fast på og rundt pluggen, slik at den blir vanskelig å ta ut.

Tømming av bensintanken

1. Stopp motoren og vent til den blir avkjølt.
2. Ta kabelen av tennpluggen (Fig. 11).
3. Ta lokket av bensintanken (Fig. 8).
4. Bruk en håndpumpe til å pumpe bensinen over på en ren, godkjent bensinkanne.
5. Sett kabelen på tennpluggen.
6. Kjør motoren til den stopper.
7. Start motoren igjen for å forsikre at forgasseren er helt tom for bensin.

Hvordan batteriet lades opp

Gjelder kun modellen med elektrisk start

Et nytt batteri må lades opp kontinuerlig i 72 timer for at det skal bli helt oppladet. Motoren har en generator som lader opp batteriet under normal drift. Det er ikke nødvendig å lade opp batteriet hver gang du har brukt plenklipperen. Batteriet skal lades opp i 48 timer en gang i måneden eller etter behov.

VIKTIG: Batteriet må ikke overopplades.

1. Stopp motoren og vent til alle deler slutter å bevege seg.
2. Koble kabelstokken fra batteriet (Fig. 4).
3. Ta av batteriet ved å løfte det opp og av nedre håndtaksdel..

Obs: Du behøver ikke å ta av batteriet hvis det er et strømuttak i nærheten av plenklipperen.

4. Koble Toro batteriladeren til batteriet og sett kontakten i et 230 VAC strømuttak.

VIKTIG: Bruk kun Toro battteriladeren. Andre batteriladere kan skade batteriet. Batteriet må alltid lades opp innendørs og i en romtemperatur på (70°F) der det er mulig. Batteriet må ikke lades opp i mer enn 72 timer. For mye oppladning kan skade batteriet.

5. Ta kontakten ut av strømuttaket og koble batteriladeren fra batteriet når oppladningen er fullført.
6. Koble kabelstokken til batteriet.

Kassering av batteriet

Gjelder kun modellen med elektrisk start

VIKTIG: Brukte batterier er spesialavfall og må ikke kastes sammen med vanlig avfall.

VIKTIG: Forseglede (syre) blybatterier må kasseres i henhold til lokale forskrifter.

Det er **forbudt ved lov** på de fleste steder å brenne, grave ned eller blande forseglede (syre) blybatterier med vanlig kommunalt avfall

Dette batteriet må leveres til en offentlig godkjent instans for gjenvinning av forseglede (syre) blybatterier.

Ta kontakt med det lokale renholdsverket for å få videre opplysninger om hvordan batteriet tas i mot, gjenvinnes og kastes på en miljøvennlig måte.

Skifte av sikring

Gjelder kum modellen med elektrisk start

En sikring beskytter ladekretsen i det elektriske systemet. Hvis batteriet ikke holder seg oppladet, kan det hende at sikringen er gått. Bruk en 5-amp sikring av den innpluggbare typen.

1. Ta ut og kast den utbrente sikringen.
2. Sett inn en ny sikring slik som vist i Figur 33.

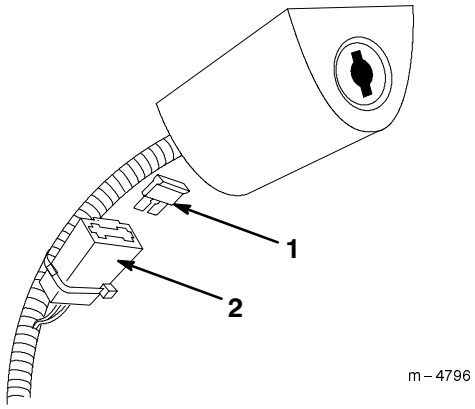

Figur 33

1. Sikring
2. Sikringsholder

Feilsøking

Toro designet og produserte plenklipperen din med tanke på problemfri drift. Sjekk de følgende komponenter og deler omhyggelig. Hvis et problem vedvarer, ta kontakt med ditt autoriserte forhandlerverksted.

PROBLEM	TILTAK
Motoren vil ikke starte	1. Fyll bensintanken med fersk bensin 2. Trykk inn primeren tre ganger 3. Sett på tennpluggkabelen 4. Rengjør tennpluggen, sjekk elektrodeavstanden, og skift ut tennpluggen hvis den er skadet
Motoren er vanskelig å starte eller taper krefter	1. Tøm bensintanken og fyll den med fersk bensin 2. Sjekk om det er ventilasjon i bensintankens lokk. Hvis det ikke er ventilasjon i lokket, må det skiftes ut 3. Rengjør luftfilteret 4. Rengjør plenklipperens utslippssjakt 5. Rengjør undersiden av klippeskjoldet 6. Rengjør tennpluggen, sjekk elektrodeavstanden, og skift ut tennpluggen hvis den er skadet 7. Sjekk motoroljen
Motoren går uregelmessig	1. Sett på tennpluggkabelen 2. Rengjør tennpluggen, sjekk elektrodeavstanden, og skift ut tennpluggen hvis den er skadet 3. Rengjør luftfilteret
Plenklipperen eller motoren vibrerer unormalt	1. Balanser kniven 2. Stram knivens monteringsmutter 3. Rengjør plenklipperens utslippssjakt 4. Rengjør undersiden av klippeskjoldet 5. Trekk til motorens monteringsbolter
Ujevnt klipperesultat	1. Bryn og balanser kniven 2. Skift klippemønster 3. Rengjør undersiden av klippeskjoldet
Utslippssjakten går tett	1. Bruk en høyere klippeinnstilling 2. La gresset tørke før du slår det 3. Rengjør undersiden av klippeskjoldet
Plenklipperen går ikke med selvdrift	1. Juster selvdriftskabelen 2. Fjern rusk fra undersiden av remdekslet

Lagring/oppbevaring

Utfør vedlikeholdsarbeidet som er anbefalt for å gjøre plenklipperen klar til vinterlagring. Se *Vedlikehold* på side 18.

Plenklipperen må oppbevares på et sted som er kjølig, rent og tørt. Legg en presenning over plenklipperen for å holde den ren og beskyttet.

Klargjøring av drivstoffsystemet

ADVARSEL

FARERISIKO
- **Bensin kan fordampe hvis den lagres over lengre tid.**

DET SOM KAN SKJE
- **Fordampet bensin kan eksplodere hvis den kommer i kontakt med en åpen flamme.**

HVORDAN FAREN UNNGÅS
- **Bensin (drivstoff) må ikke lagres i lange perioder.**
- **En plenklipper med bensin på tanken må ikke oppbevares i nærheten av en åpen flamme (Eksempel: fyringsanlegg eller sparebluss).**
-
- **La motoren bli kald før den settes på et innelukket sted.**

Tøm bensintanken når plenklipperen brukes for siste gang før den skal settes bort.

1. Kjør plenklipperen helt til motoren stopper fordi den har gått tom for bensin.
2. Prim motoren og start den på nytt.
3. La motoren gå til den stopper. Når motoren ikke lar seg starte mer, er den tørr nok.

Klargjøring av motoren

1. Tøm oljen ut av veivhuset mens motoren fremdeles er varm. Se *Skifte av motorolje* på side 19.
2. Ta ut tennpluggen (Fig. 11).
3. Bruk en oljekanne og fyll ca. en spiseskje med olje i veivhuset gjennom tennplugghullet.
4. Drei motoren sakte rundt flere ganger ved hjelp av startsnoren for å fordele oljen.
5. Installer tennpluggen men **ikke** sett på tennpluggkabelen.

Generell informasjon

1. Rengjør plenklipperhuset. Se *Rengjøring av plenklipperhusets underside* på side 20.
2. Fjern skitt og stråbiter fra sylinderen, ribbene i topplokket og viftehuset.
3. Fjern gressrester, skitt og støv fra motorens utvendige deler, dekslet og toppen av plenklipperhuset.
4. Sjekk tilstanden av kniven. Se *Vedlikehold av kniven* på side 22.
5. Lad opp batteriet. Se *Hvordan batteriet lades opp* på side 25. Batteriet bør oppbevares på et sted uten oppvarming hvis det er mulig. Hvis batteriet skal lagres/oppbevares lenge, må det lades opp hver sjette måned. Hvis temperaturen der det står er (27°C (80°)) eller varmere, må batteriet lades hver 90. Dag.
6. Trekk til alle muttere, bolter og skruer.
7. Smør hjulene. Se *Smøring av selvdriftsmekanismen* på side 23.
8. Reparer alle rustflekker og skader i lakken med lakk fra et autoriserte Toro forhandlerverksteder.

Sammenfolding av håndtaket

ADVARSEL

FARERISIKO
- **Hvis håndtaket foldes sammen eller ut på feil måte, kan en eller flere av kablene klemmes fast, strekkes eller skades.**

DET SOM KAN SKJE
- **En kabel som er klemt fast, strukket eller skadet kan forårsake en svikt i funksjonen som gjør at plenklipperen ikke er trygg å bruke.**

HVORDAN FAREN UNNGÅS
- **Kablene må ikke klemmes fast, strekkes eller skades.**
- **Kablene må behandles varsomt når håndtaket foldes sammen eller ut.**
- **Plenklipperen må ikke brukes hvis en eller flere av kablene er klemt fast, strukket eller skadet. Henvend deg til ditt autoriserte forhandlerverksted.**

1. Løsne høydejusteringsknottene som fester håndtaket til plenklipperen.
2. Løsne knottene som fester øvre håndtaksdel til nedre håndtaksdel.
3. Sving nedre håndtaksdel forover forsiktig forover helt til den hviler på motoren (Fig. 34).

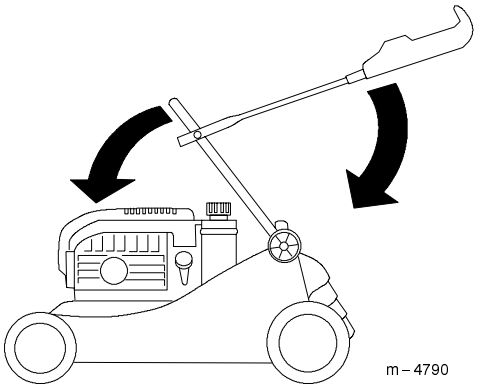

Figur 34

4. Sving øvre håndtaksdel bakover helt til det ligger flatt (Fig. 34).

Når plenklipperen tas frem etter lagringsperioden

ADVARSEL

FARERISIKO
- **Hvis håndtaket foldes sammen eller ut på feil måte, kan en eller flere av kablene klemmes fast, strekkes eller skades.**

DET SOM KAN SKJE
- **En kabel som er klemt fast, strukket eller skadet kan forårsake en svikt i funksjonen som gjør at plenklipperen ikke er trygg å bruke.**

HVORDAN FAREN UNNGÅS
- **Kablene må ikke klemmes fast, strekkes eller skades.**
- **Kablene må behandles varsomt når håndtaket foldes sammen eller ut.**
- **Plenklipperen må ikke brukes hvis en eller flere av kablene er klemt fast, strukket eller skadet. Henvend deg til ditt autoriserte forhandlerverksted.**

1. Fold det øvre håndtaket forsiktig ut slik at det sitter sammen med det nedre håndtaket og trekk til knottene.
2. Sjekk og trekk til alle fester.
3. Ta ut tennpluggen (Fig. 11) og drei motoren raskt rundt ved hjelp av starteren for å fjerne overflødig olje fra sylinderen.
4. Rengjør tennpluggen eller skift den ut hvis den er sprukket, ødelagt eller hvis elektrodene er slitte
5. Installer tennpluggen og trekk den til med et moment på 19 N·m (14 ft-lbs)
6. Utfør vedlikeholdsarbeidet som er anbefalt. Se to *Vedlikehold* på side 18.
7. Lad opp batteriet. Se *Hvordan batteriet lades opp* på side 25.
8. Fyll bensintanken (Fig. 8) med fersk bensin.
9. Sjekk oljenivået i motoren. Se *Sjekking av motorens oljenivå* på side 19.
10. Sett kabelen på tennpluggen.