Form No. 3439-871 Rev A

Príves Trans Pro 100

Číslo modelu 04240—Výrobné číslo 403410001 a vyššie

Návod na inštaláciu

Bezpečnosť

Bezpečnostné a inštrukčné štítky

Operátor dobre vidí bezpečnostné štítky a pokyny, ktoré sú umiestnené v každom priestore s potenciálne hroziacim nebezpečenstvom. Poškodené alebo chýbajúce štítky nahraďte.

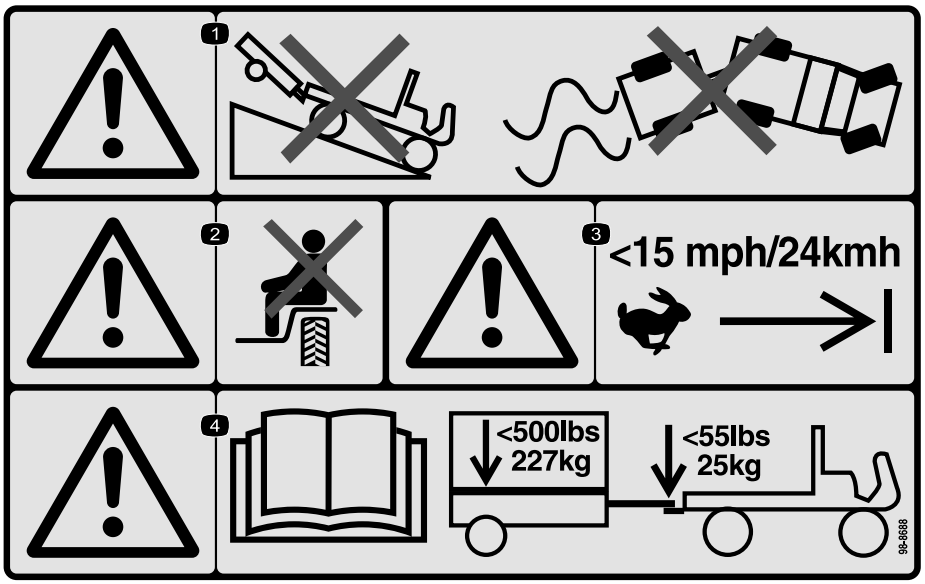

decal98-8688

98-8688

1. Varovanie – s vozidlom so zapnutým prívesom nejazdite dole svahom, nestrácajte kontrolu nad vozidlom a prívesom.
2. Varovanie – neprevážajte žiadne osoby.
3. Varovanie – neprekračujte rýchlosť 24 km/h.
4. Varovanie – prečítajte si *používateľskú príručku*, maximálna hmotnosť prívesu je 227 kg a maximálna hmotnosť jazyka je 25 kg.

© 2019— The Toro® Company
8111 Lyndale Avenue South
Bloomington, MN 55420

Zaregistrujte svoj výrobok na adrese www.Toro.com.

CE

Preklad originálu (SK)
Vytlačené v USA
Všetky práva vyhradené

3439-871 A

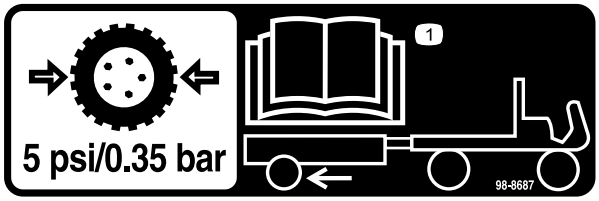

decal98-8687

98-8687

1. Pneumatiky prívesu musia byť nahustené na 0,35 baru, prečítajte si *používateľskú príručku*.

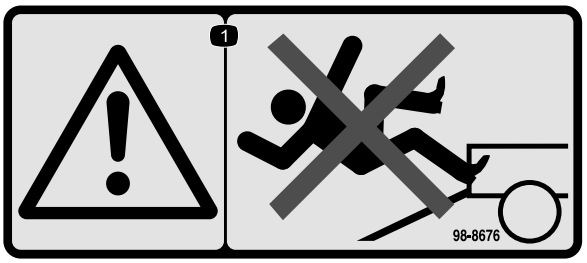

decal98-8676

98-8676

1. Varovanie – nelezte na rampu, mohli by ste sa pošmyknúť a spadnúť.

decal133-8061

133-8061

Inštalácia

Montáž prívesu

1. Pomocou 4 vratových skrutiek a 4 poistných matíc namontujte os na vrchnú časť montážnych konzol na oboch stranách plošiny prívesu, ako je znázornené na Obrázok 1.

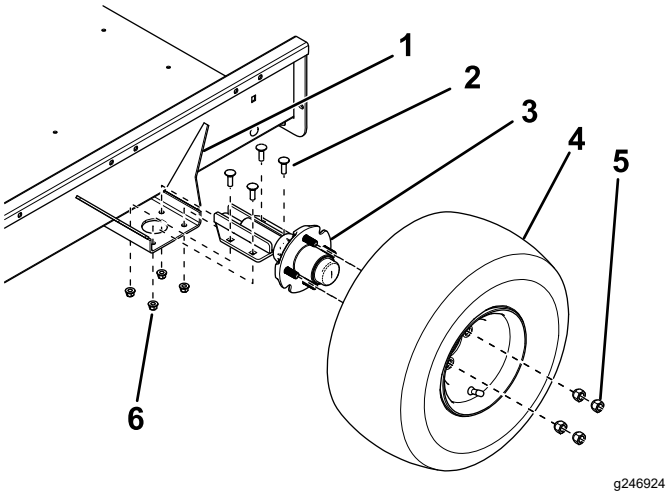

Obrázok 1

1. Montážna konzola
2. Vratová skrutka
3. Os
4. Zostava kolies
5. Svorník
6. Poistná matica

2. Na každý náboj osi namontujte zostavu kolies pomocou 4 svorníkov (Obrázok 1) a matice utiahnite momentom 108,5 N·m.
3. Pneumatiky vypustite na 34 kPa.
4. Pomocou 2 skrutiek (⅜ x 2¾ palca) a 2 poistných matíc namontujte zostavu jazyka na montážnu konzolu pod plošinu prívesu Obrázok 2.

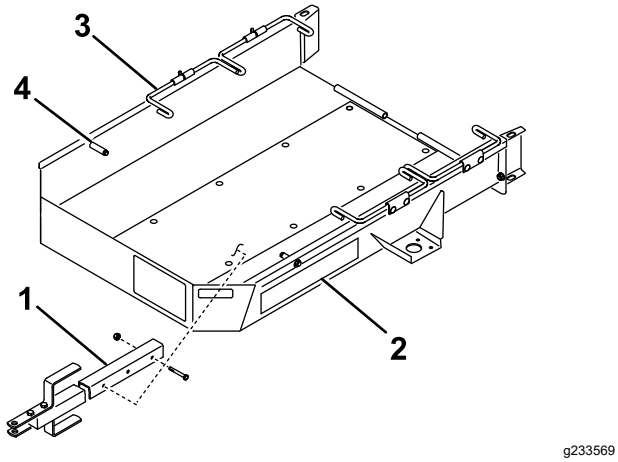

Obrázok 2

1. Zostava jazyka
2. Plošina prívesu
3. Tyč kolies
4. Stop

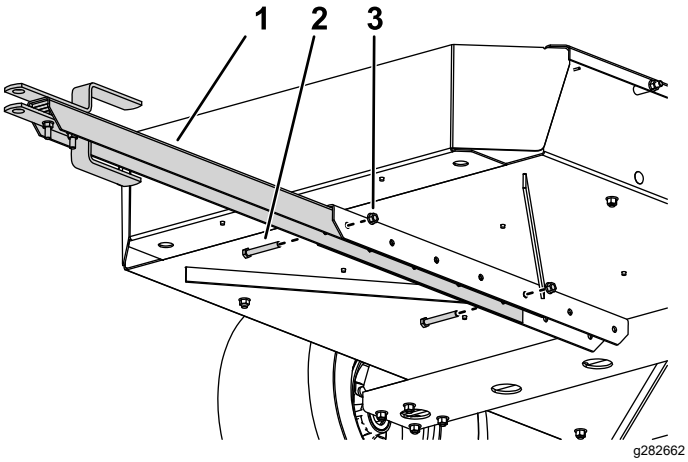

Obrázok 3

1. Zostava jazyka
2. Skrutka (⅜ x 2¾ palca)
3. Poistná matica

5. Pomocou tyče závesu a 2 závlačiek namontujte rampu prívesu na zadnú časť plošiny prívesu (Obrázok 4).

   Poznámka: Na tyč závesu naneste pred montážou tenkú vrstvu maziva.

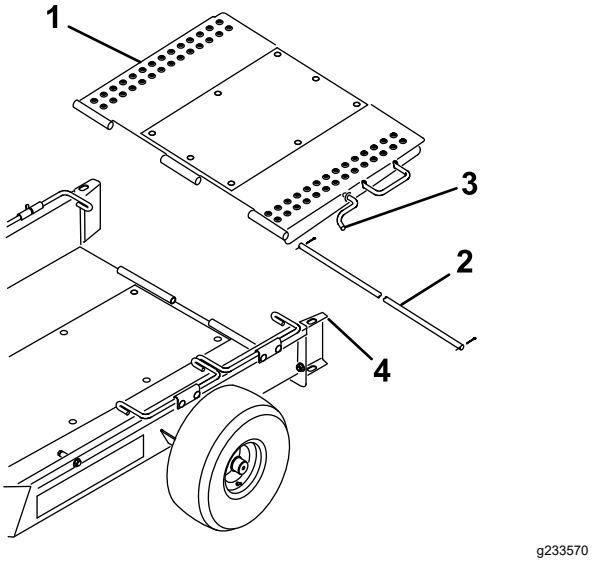

Obrázok 4

1. Rampa prívesu
2. Tyč závesu
3. Západka rampy
4. Vodidlo kolies

6. Otočte rampu prívesu nahor a zaháknite západku rampy do otvoru vo vrchnej časti vodidla kolies (Obrázok 4).

Nastavenie zbiehavosti kolies

Zbiehavosť kolies musí byť 0 až 3 mm, aby ste predišli predčasnému opotrebovaniu pneumatík.

Zbiehavosť kolies nastavte takto:

1. Okolo stredu každej pneumatiky nakreslite čiaru.
2. Odmerajte vzdialenosť od stredu po stred vo výške náboja kolies na predných a zadných pneumatikách (Obrázok 5).

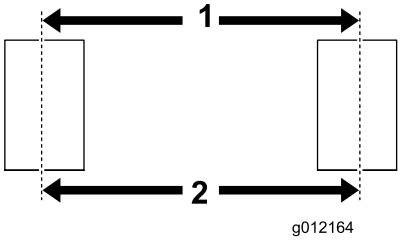

Obrázok 5

1. Vzdialenosť od stredu po stred predných kolies
2. Vzdialenosť od stredu po stred zadných kolies

3. Polohu montážnych konzol osí nastavte tak, aby vzdialenosť od stredu po stred predných kolies bola približne o 3 mm menšia ako od stredu po stred zadných kolies (Obrázok 1).

Nastavenie jazyka prívesu

Presúvajte rozpery na vrchnú alebo spodnú časť jazyka, kým nebude príves vo vodorovnej polohe so zemou alebo kým sa nezaistí v hlave ťažného vozidla (Obrázok 6).

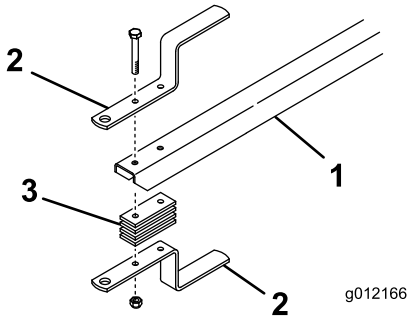

g012166

Obrázok 6

1. Jazyk prívesu
2. Hlava prívesu
3. Rozpera hlavy

Naloženie prívesu

1. Odpojte západku rampy z vodidla kolies a spustite rampu na zem.
2. Prvú sériu tyčí kolies otočte nahor.
3. Demontujte zberné koše zo stroja, ktorý sa má ťahať, a deaktivujte pohon kotúča.
4. Škrtiacu klapku presuňte do najpomalšej polohy a **pomaly** presuňte stroj na príves tak, aby sa prepravné kolesá dotýkali dorazov prívesu (Obrázok 2).
5. Vypnite motor a zatiahnite parkovaciu brzdu.
6. Prvú sériu tyčí kolies otočte nadol za prepravné kolesá (Obrázok 2).
7. Ak ťaháte 2 stroje, tento postup zopakujte.

   Poznámka: Prvú sériu tyčí kolies použite ako doraz pre druhý stroj (Obrázok 7).

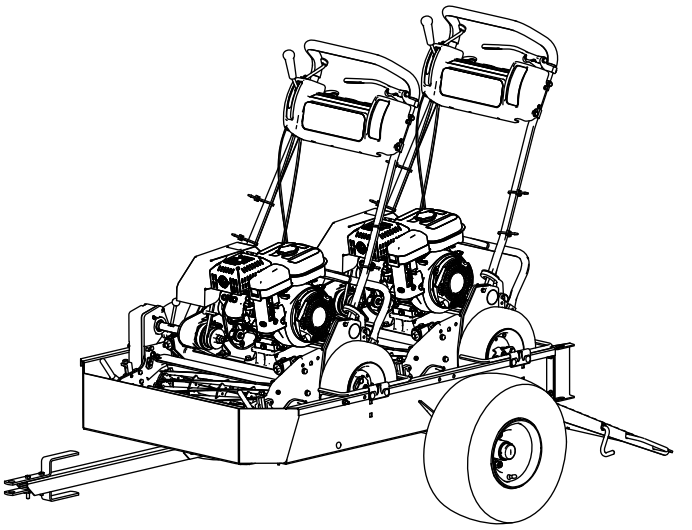

g216504

Obrázok 7

8. Otočte rampu prívesu nahor a zaháknite západku rampy do otvoru vo vrchnej časti vodidla kolies (Obrázok 4).
9. Zberné koše uložte do ťažného vozidla.

Obsluha

Kompatibilné stroje

Tento príves je kompatibilný s rôznymi ručne vedenými kosačkami Greensmaster®. Ďalšie detaily nájdete v nasledujúcich zoznamoch.

Dôležité: **Tento príves je navrhnutý výlučne na prepravu ručne vedených kosačiek Greensmaster. Preprava iných strojov môže príves poškodiť.**

- Stroje, ktoré môžete ťahať bez úprav
  - Greensmaster 1000
  - Greensmaster 1010
  - Greensmaster 2000
  - Greensmaster Flex 21
  - Greensmaster Flex 2100
  - Greensmaster Flex 2120
  - Greensmaster eFlex 2100
  - Greensmaster eFlex 2120
- Stroje, ktoré môžete ťahať len s namontovanou 46 cm konverznou súpravou
  - Greensmaster 800
  - Greensmaster Flex 18
  - Greensmaster Flex 1800
  - Greensmaster Flex 1820
  - Greensmaster eFlex 1800
  - Greensmaster eFlex 1820
- Stroje, ktoré môžete ťahať len s demontovanými prepravnými osami
  - Greensmaster 1600
  - Greensmaster 1610
  - Greensmaster 2600
- Stroje, ktoré môžete ťahať len s príslušnou koľajnicou alebo súpravami kolies.
  - Greensmaster 1018
  - Greensmaster 1021

  Dôležité: **Používajte výlučne ťažné vozidlo s vhodnou klasifikáciou ťahania. Príves a 2 stroje vážia približne 363 kg.**

  Dbajte na to, aby malo ťažné vozidlo príslušnú kapacitu brzd a riadenia. Pozrite si odporúčania od výrobcu vozidla.

Prevádzkové tipy

- Pred naložením alebo vyložením strojov skontrolujte, či je príves vhodne pripojený k ťažnému vozidlu, aby ste predišli náhlemu pohybu alebo vyšmyknutiu jazyka.
- Príves pridáva vozidlu dodatočnú hmotnosť pri ťahaní. S vozidlom jazdite bezpečne.
  - So strojom nejazdite po diaľniciach ani verejných cestách.
  - Ťažné vozidlo vždy **spomaľte**, keď sa blížite k zákrute alebo keď zatáčate.
  - Ťažné vozidlo vždy **spomaľte**, keď jazdíte v neznámom priestore alebo po nerovnom teréne.
  - Ťažné vozidlo vždy **spomaľte** pri zmene smeru jazdy alebo príprave na zastavenie.
  - Ťažné vozidlo vždy **spomaľte**, keď zatáčate alebo jazdíte po svahoch.
  - **Nerobte** náhle alebo ostré zákruty. **Nemeňte** náhle smer jazdy pri stúpaní, na rampe, pri určitom sklone, na svahu alebo podobnom povrchu.
  - Rýchlosť ťažného vozidla vždy prispôsobte existujúcim podmienkam terénu, napríklad na klzkých mokrých povrchoch, voľnom piesku alebo štrku, či pri slabej viditeľnosti, napríklad pri tlmenom alebo jasnom osvetlení, za hmly, oparu alebo dažďa.
  - Zvlášť opatrní buďte pri jazde s ťažko naloženým vozidlom dole svahom. Vždy keď je to možné, jazdite s vozidlom nahor a nadol svahmi, stúpaniami alebo sklonmi. Ak je to možné, **nejazdite** naprieč svahom. Hrozí riziko prevrátenia vozidla, ktoré môže mať za následok vážne alebo smrteľné zranenie.
- Pred cúvaním sa pozrite za seba a skontrolujte, či sa za vami nenachádzajú osoby ani predmety. Cúvajte pomaly a dôsledne sledujte pohyb prívesu.
- Postupujte extrémne opatrne a pri cúvaní s prívesom a ťažným vozidlom spomaľte.
- V blízkosti alebo pri prejazde ciest dávajte pozor na premávku. Vždy dávajte prednosť chodcom a ďalším vozidlám.
- Ak príves začne neobvykle vibrovať, ihneď zastavte ťažné vozidlo. Vypnite motor ťažného vozidla. Pred ťahaním opravte všetky poruchy.
- Pred vykonaním servisu alebo akýchkoľvek úprav prívesu vykonajte nasledujúce kroky:
  - Zastavte ťažné vozidlo a zatiahnite parkovaciu brzdu.
  - Vypnite motor ťažného vozidla a vyberte kľúč.
- Všetky úchytky musia byť neustále bezpečne utiahnuté. Všetky diely odstránené pri servise alebo úpravách nahraďte za nové.

Upozornenie o ochrane osobných údajov pre Európu

Údaje, ktoré spoločnosť Toro zhromažďuje
Pobočka Toro Warranty Company (ďalej spoločnosť Toro) rešpektuje vaše súkromie. Na spracovanie vašej reklamácie a skontaktovanie sa s vami v prípade stiahnutia výrobku z trhu vás žiadame o poskytnutie určitých osobných údajov, a to buď priamo, alebo prostredníctvom miestnej pobočky či predajcu spoločnosti Toro.

Záručný systém spoločnosti Toro je umiestnený na serveroch nachádzajúcich sa v Spojených štátoch amerických, kde zákon o ochrane súkromných údajov nemusí poskytovať rovnaký stupeň ochrany, ako poskytuje zákon platný vo vašej krajine.

POSKYTNUTÍM SVOJICH OSOBNÝCH ÚDAJOV SÚHLASÍTE S ICH SPRACOVANÍM PODĽA POPISU V TOMTO UPOZORNENÍ O OCHRANE OSOBNÝCH ÚDAJOV.

Ako spoločnosť Toro využíva informácie
Spoločnosť Toro môže použiť vaše osobné údaje na spracovanie reklamácií, skontaktovanie sa s vami v prípade stiahnutia výrobku z trhu a na iné účely, o ktorých vás budeme informovať. Spoločnosť Toro môže poskytnúť vaše údaje svojim pobočkám, predajcom alebo iným obchodným partnerom v súvislosti s ktoroukoľvek zo spomínaných činností. Vaše údaje nepredáme žiadnej inej spoločnosti. Vyhradzujeme si právo zverejniť vaše osobné údaje z dôvodu dodržiavania platných zákonov a na základe požiadaviek príslušných úradov, z dôvodu riadnej prevádzky našich systémov alebo z dôvodu ochrany našej spoločnosti, prípadne iných používateľov.

Uchovávanie osobných údajov
Vaše osobné údaje budeme uchovávať tak dlho, ako to bude potrebné, a to z dôvodov, pre ktoré sa pôvodne zhromaždili, alebo z iných zákonných dôvodov (ako napríklad dodržiavanie regulačných nariadení), prípadne na základe požiadaviek vyplývajúcich z platného zákona.

Záväzok spoločnosti Toro týkajúci sa ochrany vašich osobných údajov
Na ochranu vašich osobných údajov prijímame primerané opatrenia. Zároveň uskutočňujeme kroky na zachovanie správnosti a aktuálnosti osobných údajov.

Prístup k vašim osobným údajom a ich oprava
Ak si chcete pozrieť alebo opraviť svoje osobné údaje, kontaktujte nás e-mailom na adrese legal@toro.com.

Austrálsky zákon na ochranu spotrebiteľov

Austrálski zákazníci nájdu informácie o austrálskom zákone na ochranu spotrebiteľov v škatuli alebo im ich poskytne miestny predajca produktov značky Toro.

Informácie o výstrahe vyplývajúcej z kalifornského návrhu 65

Čoho sa táto výstraha týka?

Môžete naraziť na predávaný produkt so štítkom s podobnou výstrahou, ako je táto:

VÝSTRAHA: Nebezpečenstvo rakoviny a poškodenia reprodukčných orgánov – www.p65Warnings.ca.gov.

Čo je Prop 65?

Prop 65 sa vzťahuje na všetky spoločnosti obchodujúce v Kalifornii, predávajúce produkty v Kalifornii alebo vyrábajúce produkty, ktoré sa môžu predávať alebo kupovať v Kalifornii. Tento zákon nariaďuje kalifornskému guvernérovi, aby aktualizoval a zverejňoval zoznam chemických látok známych tým, že spôsobujú rakovinu, defekty pri narodení alebo iné poškodenia reprodukčných orgánov. Zoznam sa každoročne aktualizuje a zahŕňa stovky chemických látok nachádzajúcich sa v mnohých položkách každodennej potreby. Účelom zákona Prop 65 je informovať verejnosť o vplyvoch pôsobenia týchto chemických látok.

Zákon Prop 65 nezakazuje predaj produktov obsahujúcich tieto chemické látky, no vyžaduje uvádzanie výstrah na každom produkte, balení produktu či v dokumentácii dodávanej s produktom. Výstraha na základe zákona Prop 65 okrem toho neznamená, že daný produkt porušuje nejaké bezpečnostné normy alebo požiadavky týkajúce sa produktov. Kalifornská vláda ujasnila, že výstraha na základe zákona Prop 65 „nepredstavuje rozhodnutie regulačného orgánu o tom, či je daný produkt bezpečné alebo nebezpečné používať". Mnohé z týchto chemických látok sa celé roky používajú v produktoch každodennej potreby bez akéhokoľvek zdokumentovaného poškodenia. Ďalšie informácie nájdete na stránke https://oag.ca.gov/prop65/faqs-view-all.

Výstraha na základe zákona Prop 65 znamená, že daná spoločnosť (1) vyhodnotila vystavenie pôsobeniu látok a došla k záveru, že pôsobenie neprekračuje „žiadnu mieru významného rizika", alebo sa spoločnosť (2) rozhodla uvádzať výstrahu na základe informácií o prítomnosti chemických látok uvedených v zozname bez pokusu o hodnotenie miery vystavenia.

Platí tento zákon všade?

Výstrahy na základe zákona Prop 65 vyžaduje len kalifornský zákon. Tieto výstrahy môžete vidieť v Kalifornii na množstve zariadení, okrem iného vrátane reštaurácií, predajní potravín, hotelov, škôl a nemocníc a na množstve rôznych produktov. Okrem toho výstrahy na základe zákona Prop 65 uvádzajú na svojich webových lokalitách alebo v katalógoch aj niektorí online maloobchodní predajcovia alebo zásielkové obchody.

Aký je rozdiel medzi výstrahami na základe kalifornského zákona a federálnymi limitmi?

Normy definované v zákone Prop 65 sú často prísnejšie ako federálne a medzinárodné normy. Existujú viaceré látky, ktoré na základe zákona Prop 65 vyžadujú použitie výstrahy pri výrazne nižšej úrovni ako v prípade federálnych limitov. Norma definovaná v zákone Prop 65 napríklad vyžaduje uvádzanie výstrahy v prípade dávky olova 0,5 µg/deň, čo je oveľa nižšia hodnota, než akú uvádzajú federálne a medzinárodné normy.

Prečo sa táto výstraha neuvádza na všetkých podobných produktoch?

- Produkty predávané v Kalifornii vyžadujú označenie na základe zákona Prop 65, zatiaľ čo podobné produkty predávané inde ho nevyžadujú.
- Od spoločnosti, ktorá sa snaží dosiahnuť súdne urovnanie v súlade so zákonom Prop 65, sa môže vyžadovať, aby na svojich produktoch používala výstrahy na základe zákona Prop 65, zatiaľ čo iné spoločnosti vyrábajúce podobné produkty výstrahy používať nemusia.
- Presadzovanie zákona Prop 65 je nekonzistentné.
- Spoločnosti sa môžu rozhodnúť neuvádzať tieto výstrahy, pretože podľa nich im takáto povinnosť zo zákona Prop 65 nevyplýva. Chýbajúce výstrahy na produkte neznamenajú, že produkt neobsahuje podobnú úroveň chemických látok uvedených v príslušnom zozname.

Prečo túto výstrahu používa spoločnosť Toro?

Spoločnosť Toro sa rozhodla poskytovať spotrebiteľom čo najviac informácií, aby mohli prijímať informované rozhodnutia o nakupovaných a používaných produktoch. Spoločnosť Toro uvádza výstrahy v určitých prípadoch na základe vedomosti o prítomnosti jednej alebo viacerých chemických látok zo zoznamu bez hodnotenia úrovne vystavenia, pretože nie pri všetkých chemických látkach uvedených v zozname sú uvedené požiadavky týkajúce sa vystavenia ich pôsobeniu. Hoci v prípade produktov od spoločnosti Toro môže byť miera vystavenia pôsobeniu zanedbateľná alebo v rozsahu „bez významného rizika", spoločnosť Toro sa pre zvýšenú opatrnosť rozhodla uvádzať výstrahy na základe zákona Prop 65. Ak spoločnosť Toro tieto výstrahy neuvádza, mohli by jej navyše hroziť súdne spory so štátom Kalifornia alebo súkromnými stranami, ktoré by presadzovali uplatnenie zákona Prop 65, a spoločnosti by tak hrozili vysoké pokuty.

Záruka od spoločnosti Toro

Dvojročná obmedzená záruka

Podmienky a produkty zahrnuté do záruky

Spoločnosť Toro Company a jej sesterská spoločnosť Toro Warranty Company na základe vzájomnej dohody spoločne zaručujú, že váš komerčný produkt značky Toro (ďalej uvádzané ako „produkt“) nemá žiadne chyby materiálov a spracovania na obdobie dvoch rokov alebo 1500 prevádzkových hodín* podľa toho, čo nastane skôr. Táto záruka sa vzťahuje na všetky produkty s výnimkou prevzdušňovačov (pozrite si samostatné vyhlásenie o záruke na tieto produkty). Keď nastane okolnosť krytá zárukou, bezplatne opravíme produkt vrátane diagnostiky, práce, dielov a prepravy. Platnosť tejto záruky začína dátumom doručenia produktu pôvodnému kupujúcemu.
* Produkt vybavený hodinovým počítadlom.

Pokyny na získanie záručného servisu

Nesiete zodpovednosť za okamžité upozornenie distribútora komerčných produktov alebo autorizovaného predajcu komerčných produktov, od ktorého ste si kúpili produkt, na vznik okolnosti krytej zárukou. Ak potrebujete pomoc pri vyhľadaní distribútora komerčných produktov alebo autorizovaného predajcu, prípadne ak máte otázky týkajúce sa vašich práv alebo povinností vyplývajúcich zo záruky, obráťte sa na nás:

Toro Commercial Products Service Department
Toro Warranty Company
8111 Lyndale Avenue South
Bloomington, MN 55420-1196

952–888–8801 alebo 800–952–2740
E-mail: commercial.warranty@toro.com

Povinnosti majiteľa

Ako majiteľ produktu ste zodpovední za povinnú údržbu a nastavenia uvedené v *používateľskej príručke*. Nevykonávanie požadovanej údržby a nastavení môže byť dôvodom na zrušenie nároku na záruku.

Položky a podmienky, ktoré nie sú zahrnuté v záruke

Nie všetky poruchy alebo nesprávna činnosť produktu, ktoré sa vyskytnú počas záručnej doby, sú chybami materiálov alebo vyhotovenia. Táto záruka sa nevzťahuje na nasledujúce okolnosti:

- Poruchy produktu spôsobené používaním náhradných dielov od iného výrobcu ako spoločnosť Toro alebo montáž a používanie doplnkov, prípadne upraveného príslušenstva a produktov od iného výrobcu ako spoločnosť Toro. Výrobca môže na tieto položky poskytovať samostatnú záruku.
- Poruchy produktu v dôsledku nevykonania odporúčanej údržby alebo nastavení. Nedodržanie správnej údržby produktu spoločnosti Toro podľa odporúčaných úkonov údržby uvedených v *používateľskej príručke* môže viesť k zamietnutiu nárokov na záruku.
- Poruchy produktu v dôsledku prevádzky produktu nesprávnym, nedbalým alebo nebezpečným spôsobom.
- Diely opotrebúvané používaním, ak sa nezistí, že sú chybné. Príklady dielov opotrebovaných používaním pri bežnej prevádzke produktu okrem iného zahŕňajú brzdové doštičky a obloženia, obloženia spojky, čepele, kotúče, valce a ložiská (utesnené alebo mazateľné), nože plošiny, zapaľovacie sviečky, samonastavovacie kolieska a ložiská, pneumatiky, filtre, remene a určité komponenty postrekovača, napríklad membrány, dýzy, spätné klapky atď.
- Poruchy spôsobené vonkajšími vplyvmi. Vonkajšie vplyvy okrem iného zahŕňajú počasie, spôsoby uskladnenia, znečistenie, používanie neschválených palív, chladiacich kvapalín, mazív, aditív, hnojív, vody alebo chemických látok atď.
- Poruchy alebo problémy s výkonom v dôsledku používania palív (napríklad benzínu, dieselu alebo biodieselu), ktoré nespĺňajú príslušné priemyselné normy.
- Bežný hluk, vibrácie, opotrebovanie a poškodenie.
- Bežné opotrebovanie okrem iného zahŕňa poškodenie sedadiel v dôsledku opotrebovania alebo odretia, poškodený náter povrchov, poškriabané štítky alebo okná atď.

Diely

Na diely určené na výmenu podľa požadovanej údržby sa vzťahuje záruka na časové obdobie až do plánovanej výmeny tohto dielu. Na diely vymenené v rámci tejto záruky sa záruka vzťahuje počas trvania platnosti pôvodnej záruky na produkt a stávajú sa majetkom spoločnosti Toro. Spoločnosť Toro prijme konečné rozhodnutie o tom, či opraví existujúci diel alebo zostavu, alebo ich vymení. Spoločnosť Toro môže pri záručných opravách používať recyklované diely.

Záruka na trakčné a lítium-iónové batérie:

Trakčné a lítium-iónové batérie majú špecifikovaný celkový počet kilowatthodín, ktoré môžu počas svojej životnosti poskytnúť. Techniky prevádzky, dobíjania a údržby môžu životnosť batérie predĺžiť alebo skrátiť. Keďže batérie v tomto produkte sa spotrebúvajú, množstvo užitočnej práce medzi intervalmi nabíjania sa bude pomaly znižovať, kým sa batéria úplne neopotrebuje. Výmena opotrebovaných batérií z dôvodu bežnej spotreby je zodpovednosťou majiteľa produktu. Počas bežnej záručnej lehoty produktu sa môže vyžadovať výmena batérie na náklady majiteľa. Poznámka: (len lítium-iónová batéria): pre lítium-iónovú batériu platí predĺžená záruka vzťahujúca sa len na diely od 3 do 5 rokov podľa času používania a spotrebovaných kilowatthodín. Dodatočné informácie nájdete v *používateľskej príručke*.

Údržba vykonávaná majiteľom na vlastné náklady

Medzi bežné povinné servisy produktov od spoločnosti Toro na náklady majiteľa patrí optimalizácia motora, mazanie, čistenie a leštenie, výmena filtrov a chladiacej kvapaliny a vykonávanie odporúčanej údržby.

Všeobecné podmienky

V rámci tejto záruky je vašou jedinou náhradou oprava vykonaná autorizovaným distribútorom alebo predajcom spoločnosti Toro.

Ani spoločnosť Toro Company, ani spoločnosť Toro Warranty Company nie je zodpovedná za nepriame, náhodné alebo následné škody spojené s používaním produktov Toro krytých touto zárukou vrátane akýchkoľvek nákladov alebo výdavkov za poskytnutie náhradného vybavenia alebo služby za rozumný čas nefunkčnosti alebo nepoužiteľnosti počas vykonávania záručných opráv vyplývajúcich z tejto záruky. S výnimkou záruky na emisie uvedenej nižšie (ak platí) neexistuje žiadna ďalšia výslovná záruka. Všetky predpokladané záruky obchodovateľnosti a vhodnosti na určitý účel sú obmedzené na lehotu trvania tento výslovnej záruky.

Niektoré štáty neumožňujú vylúčenie náhodných alebo následných škôd ani obmedzenie dĺžky predpokladanej záruky, takže sa vyššie uvedené vylúčenia a obmedzenia na vás nemusia vzťahovať. Táto záruka vám poskytuje špecifické zákonné práva a môžete mať aj ďalšie práva, ktoré sa líšia v závislosti od konkrétneho štátu.

Poznámka k záruke na motor:

Na systém čistenia výfukových plynov vo vašom produkte sa môže vzťahovať samostatná záruka, ktorá spĺňa požiadavky Agentúry na ochranu životného prostredia USA (EPA) alebo Výboru štátu Kalifornia pre kvalitu ovzdušia (CARB). Obmedzenia hodín uvedené vyššie sa nevzťahujú na záruku na systém čistenia výfukových plynov. Detaily nájdete vo vyhlásení o záruke na kontrolu výfukových plynov motora dodanom s vaším produktom alebo uvedenom v dokumentácii výrobcu motora.

Iné krajiny ako Spojené štáty alebo Kanada

Zákazníci, ktorí si kúpili produkty od spoločnosti Toro dovezené z USA alebo Kanady, by sa mali obrátiť na svojho distribútora (predajcu) spoločnosti Toro a oboznámiť sa so zásadami týkajúcimi sa záruky platnými vo vašej krajine, provincii alebo štáte. Ak nie ste z akéhokoľvek dôvodu spokojní so službami svojho distribútora alebo sa vám nepodarilo získať informácie o záruke, obráťte sa na importéra produktov spoločnosti Toro.