Form No. 3439-880 Rev A

Count on it.

Návod na obsluhu

Valec greenov GreensPro™ 1260

Číslo modelu 44913—Výrobné číslo 404680001 a vyššie

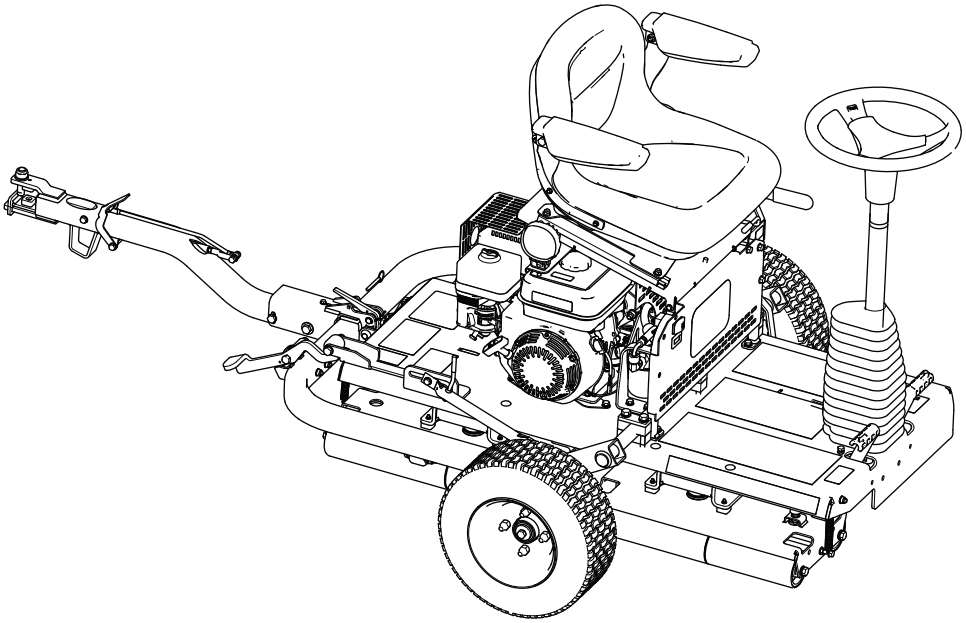

Zaregistrujte svoj výrobok na adrese www.Toro.com.
Preklad originálu (SK)

CE

3439-880 A

Výrobok vyhovuje všetkým príslušným európskym smerniciam. Podrobnosti nájdete v samostatnom hárku so špecifickým vyhlásením o zhode.

Používanie alebo prevádzka motora na ľubovoľnom území pokrytom lesom, kríkmi alebo trávou porušuje odsek 4442 alebo 4443 zákona California Public Resource Code, ak nie je motor vybavený zachytávačom iskier definovaným v odseku 4442, ktorý sa udržiava v efektívnom prevádzkovom stave, prípadne ak nie je motor skonštruovaný, vybavený a udržiavaný na predchádzanie požiaru.

⚠ DÔLEŽITÉ UPOZORNENIE

KALIFORNIE
Dôležité upozornenie, poučka 65

Výfukový plyn z tohto výrobku obsahuje chemikálie, ktoré sú v štáte Kalifornia známe tým, že spôsobujú rakovinu, vrodené poruchy alebo iné reprodukčné poškodenie.

Používanie tohto produktu môže spôsobiť vystavenie pôsobeniu chemických látok, o ktorých je v štáte Kalifornia známe, že spôsobujú rakovinu a vrodené chyby alebo poškodzujú reprodukčné orgány.

Úvod

Tento stroj je pojazdný valec greenov určený na používanie profesionálnymi operátormi v komerčných aplikáciách. Primárne je určený na valcovanie greenov, tenisových kurtov a iných jemných trávnikov v parkoch, na golfových ihriskách, športových areáloch a v komerčných priestoroch. Používanie tohto výrobku na iné ako určené použitie môže byť nebezpečné pre vás a okolostojacich.

Pozorne si prečítajte tieto informácie s cieľom oboznámiť sa, ako správne prevádzkovať a udržiavať produkt a tiež ako predchádzať zraneniam a poškodeniu produktu. Nesiete zodpovednosť za správnu a bezpečnú prevádzku produktu.

Na lokalite www.Toro.com získate informácie o bezpečnosti výrobkov, školiacich materiáloch týkajúcich sa prevádzky, príslušenstve a tiež pomoc pri hľadaní predajcu alebo registrácii výrobku.

Ak potrebujete servis, originálne diely od spoločnosti Toro alebo doplňujúce informácie, obráťte sa na autorizovaného servisného predajcu alebo zákaznícke stredisko spoločnosti Toro a pripravte si číslo modelu a sériové číslo vášho výrobku. Obrázok 1 identifikuje umiestnenie čísla modelu a sériového čísla na výrobku. Čísla napíšte do poskytnutého priestoru.

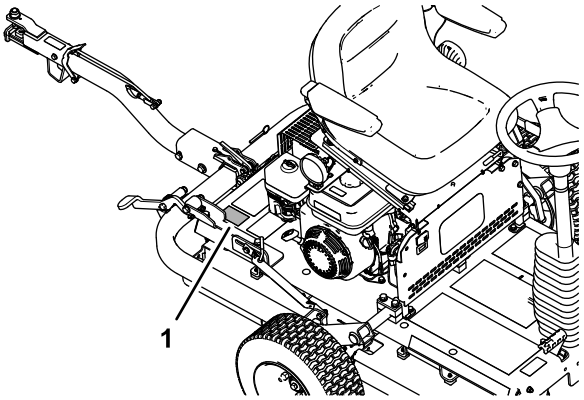

g279976

Obrázok 1

1. Umiestnenie čísla modelu a sériového čísla

Číslo modelu _____

Výrobné číslo _____

Táto príručka identifikuje potenciálne riziká. Bezpečnostné upozornenia sú označené symbolom (Obrázok 2), ktorý signalizuje, že v prípade nedodržania odporúčaných opatrení môže dôjsť k vážnemu zraneniu alebo smrti.

g000502

Obrázok 2

Symboly bezpečnostného upozornenia

V tejto príručke sa používajú na zvýraznenie informácií dve slová. **Dôležité** upriamuje pozornosť na špeciálne mechanické informácie a **Poznámka** zdôrazňuje všeobecné informácie, ktorým treba venovať osobitnú pozornosť.

© 2019—The Toro® Company
8111 Lyndale Avenue South
Bloomington, MN 55420

Navštívte nás na adrese www.Toro.com.
Vytlačené v Spojenom kráľovstve
Všetky práva vyhradené

Obsah

Bezpečnosť 4
Všeobecné bezpečnostné pokyny 4
Bezpečnostné a inštrukčné štítky 4
Nastavenie 7
1 Montáž prepravných kolies 8
2 Inštalácia zostavy závesu 8
3 Demontáž stroja z palety 10
4 Mazanie stroja 10
Súčasti stroja 11
Ovládacie prvky 11
Ovládacie prvky motora 12
Technické údaje 13
Nadstavce/príslušenstvo 13
Pred prevádzkou 14
Bezpečnosť pred prevádzkou 14
Príprava stroja na používanie 14
Špecifikácia paliva 14
Plnenie palivovej nádrže 15
Počas prevádzky 15
Bezpečnosť počas prevádzky 15
Naštartovanie motora 16
Vypnutie motora 16
Preprava stroja 16
Prevádzka stroja 18
Provozné tipy 19
Po prevádzke 19
Bezpečnosť po prevádzke 19
Ťahanie stroja 19
Údržba 20
Bezpečnosť pri údržbe 20
Odporúčaný harmonogram údržby 20
Poznámky k problematickým oblastiam 21
Kontrolný zoznam dennej údržby 21
Postupy pred údržbou stroja 22
Príprava na údržbu 22
Zdvihnutie sedadla operátora 22
Spustenie sedadla operátora 23
Mazanie 23
Mazanie ložiska valca pohonu 23
Údržba motoru 24
Bezpečnosť motora 24
Špecifikácia motorového oleja 24
Kontrola hladiny motorového oleja 24
Výmena motorového oleja 24
Kontrola vložiek vzduchového filtra 26
Servis vzduchového filtra 27
Servis zapaľovacej sviečky 27
Kontrola a nastavenie vôle ventilov 28
Údržba palivového systému 28
Čistenie nádoby na usadeniny 28
Údržba elektrického systému 29
Kontrola bezpečnostného ochranného systému 29
Údržba brzd 29
Kontrola parkovacej brzdy 29
Nastavenie parkovacej brzdy 29
Údržba hydraulického systému 30
Bezpečnosť pri práci s hydraulickým systémom 30
Kontrola hydraulických hadíc a armatúr 30
Špecifikácia hydraulickej kvapaliny 31
Kontrola hladiny hydraulickej kvapaliny 31
Výmena hydraulickej kvapaliny a filtra 32
Údržba podvozka 34
Kontrola tlaku pneumatík 34
Kontrola uvoľneného hardvéru na stroji 34
Čistenie 34
Čistenie stroja 34
Uskladnenie 35
Príprava stroja na krátkodobé uskladnenie 35
Príprava stroja na dlhodobé uskladnenie 35
Uskladnenie stroja 36

Bezpečnosť

Tento stroj je navrhnutý v súlade s normami EN ISO 12100:2010 a ANSI B71.4-2017.

Dôležité: **Povinné regulačné údaje súvisiace s označením CE nájdete vo vyhlásení o zhode dodanom so strojom.**

Všeobecné bezpečnostné pokyny

Tento produkt môže spôsobiť zranenie osôb. Vždy dodržiavajte všetky bezpečnostné pokyny, aby ste predišli vážnemu zraneniu osôb.

- Pred naštartovaním motora si prečítajte túto *používateľskú príručku* a oboznámte sa s jej obsahom.
- Práca so strojom si vyžaduje maximálnu pozornosť. Nerozptyľujte sa žiadnym spôsobom, v opačnom prípade môže dôjsť k zraneniu alebo poškodeniu majetku.
- Do blízkosti pohyblivých dielov stroja nedávajte ruky ani nohy.
- Pri prevádzke stroja musia byť všetky kryty a ostatné bezpečnostné ochranné zariadenia na stroji na mieste a funkčné.
- Skôr než odídete z polohy operátora, vypnite stroj, vyberte kľúč (ak je súčasťou výbavy) a počkajte, kým sa všetky časti neprestanú pohybovať. Pred úpravou, servisom, čistením alebo skladovaním nechajte stroj vychladnúť.

Nesprávne používanie alebo údržba tohto stroja môže mať za následok zranenie. S cieľom vyhnúť sa potenciálnemu zraneniu dodržiavajte tieto bezpečnostné pokyny a vždy venujte pozornosť bezpečnostnému výstražnému symbolu ⚠, ktorý znamená Pozor, Výstraha alebo Nebezpečenstvo – osobné bezpečnostné pokyny. Nedodržanie týchto pokynov môže zapríčiniť zranenie alebo smrť.

Bezpečnostné a inštrukčné štítky

Bezpečnostné štítky a štítky s pokynmi sú pre operátora ľahko viditeľné a nachádzajú sa v blízkosti každej oblasti potenciálneho nebezpečenstva. Akýkoľvek poškodený alebo chýbajúci štítok nahraďte za nový.

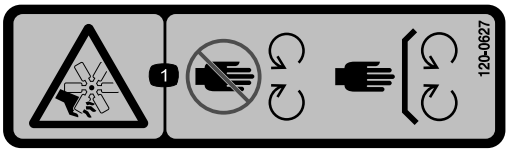

decal120-0627

120-0627

1. Riziko porezania/amputácie končatín, ventilátor – nepribližujte sa k pohyblivým častiam. Všetky kryty a štíty musia byť nasadené.

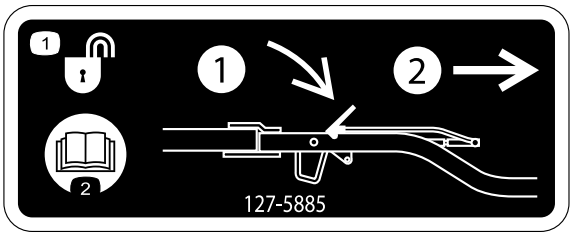

decal127-5885

127-5885

1. Odomknutie závesu – 1) Zatlačte západku. 2) Vytiahnite záves.
2. Prečítajte si *používateľskú príručku*.

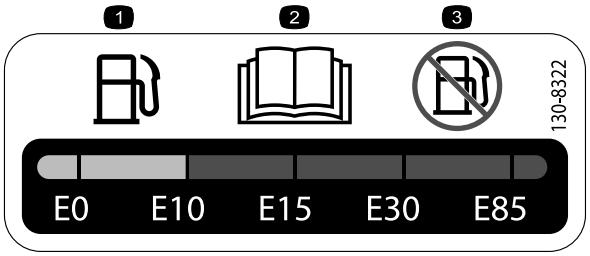

decal130-8322

130-8322

1. Používajte výlučne benzín s obsahom etanolu 10 % alebo nižším (E10).
2. Prečítajte si *používateľskú príručku*.
3. Nepoužívajte benzín s obsahom etanolu vyšším ako 10 % (E10).

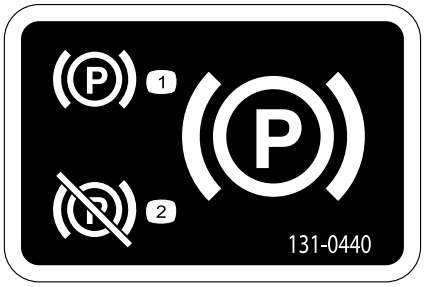

decal131-0440

131-0440

1. Parkovacia brzda – zatiahnutá
2. Parkovacia brzda – nezatiahnutá

decal133-1701

133-1701

1. Výstraha – prečítajte si *používateľskú príručku*, tento stroj nepoužívajte, ak ste neabsolvovali školenie.
2. Výstraha – používajte ochranu sluchu.
3. Výstraha – zabráňte, aby sa k stroju priblížili okolostojaci.
4. Výstraha – nepribližujte sa k pohyblivým častiam. Všetky kryty a štíty musia byť nasadené.
5. Riziko prevrhnutia – stroj nepoužívajte v blízkosti vody, násypov alebo priekop.

decal133-8062

133-8062

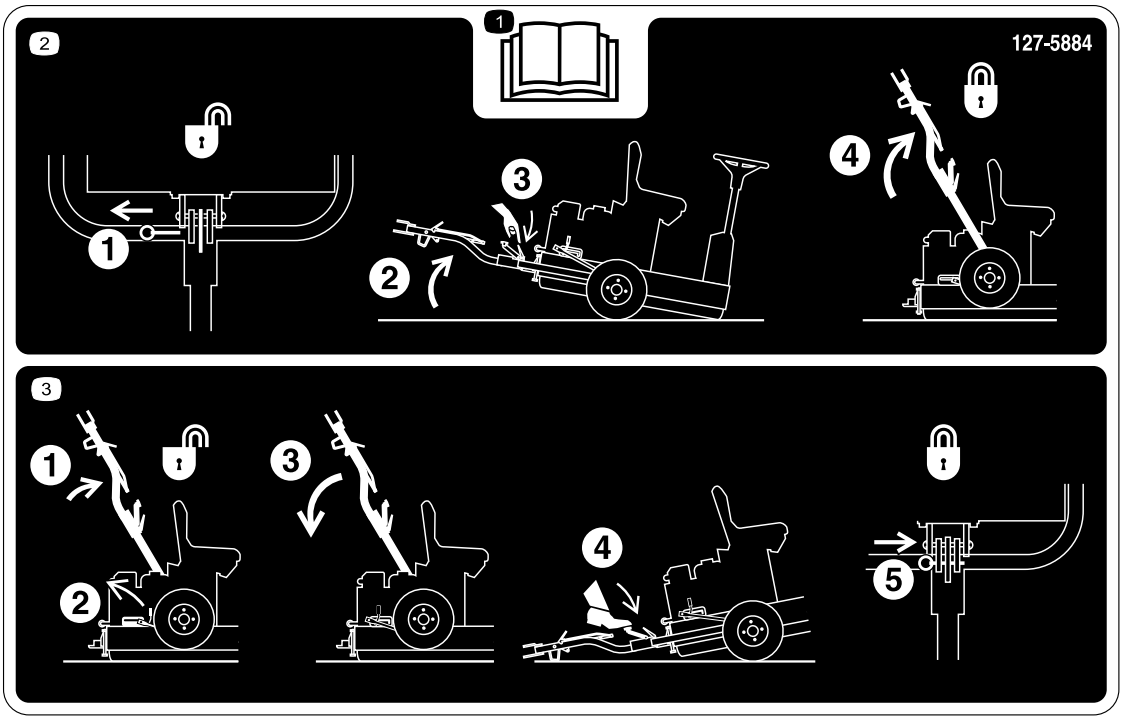

decal127-5884

127-5884

1. Prečítajte si *používateľskú príručku*.

2. 1) Vytiahnite poistný čap. 2) Vyklopte stroj nahor. 3) Uvoľnite záves. 4) Zdvíhajte záves, kým sa západka páčky nezaistí v spone.

3. 1) Zatlačte poistný čap. 2) Uvoľnite páčku západky. 3) Potiahnite záves nadol. 4) Stláčajte pedál, kým sa západka páčky nezaistí na mieste. 5) Zasuňte poistný čap.

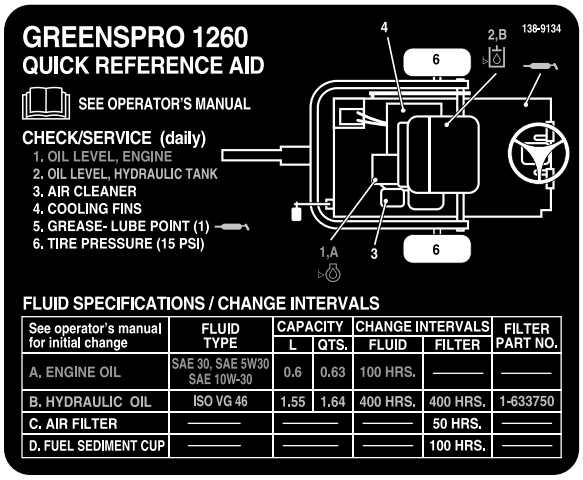

See operator's manual for initial change	FLUID TYPE	CAPACITY		CHANGE INTERVALS		FILTER PART NO.
		L	QTS.	FLUID	FILTER	
A. ENGINE OIL	SAE 30, SAE 5W30 SAE 10W-30	0.6	0.63	100 HRS.	———	———
B. HYDRAULIC OIL	ISO VG 46	1.55	1.64	400 HRS.	400 HRS.	1-633750
C. AIR FILTER	———	———	———	———	50 HRS.	———
D. FUEL SEDIMENT CUP	———	———	———	———	100 HRS.	———

decal138-9134

138-9134

Nastavenie

Vynímateľné diely

Aby ste overili, že boli dodané všetky súčiastky, použite tabulku nižšie.

Postup	Popis	Množstvo	Použitie
1	Prepravné koleso	2	Namontujte prepravné kolesá.
2	Poistná konzola Skrutka (M10 x 30 mm) Poistná podložka(M10) Podložka (M10) Matica (M10) Zostava závesu Skrutka (M10 x 100 mm) Poistná matica (M10) Skrutka (M12 x 100 mm) Podložka(M12) Poistná matica (M12) Dištančná podložka (keď sa používa)	1 4 4 6 4 1 1 1 1 2 1 2	Nainštalujte zostavu závesu.
3	Nie sú treba žiadne diely	–	Demontujte stroj z palety.
4	Mazivá (nie sú súčasťou dodávky)	–	Namažte stroj.

Médiá a doplnky

Popis	Množstvo	Použitie
Používateľská príručka Používateľská príručka k motoru	1 1	Pred prevádzkou stroja si prečítajte príručky.
Certifikát zhody	1	Na potvrdenie súladu s európskymi normami CE sa vyžaduje certifikát.

1

Montáž prepravných kolies

Diely potrebné na prevedenie tohoto kroku:

2	Prepravné koleso

Demontáž prepravných konzol

1. Odskrutkujte svorníky, ktoré zaisťujú náboje kolies na prepravnej konzole (Obrázok 3).

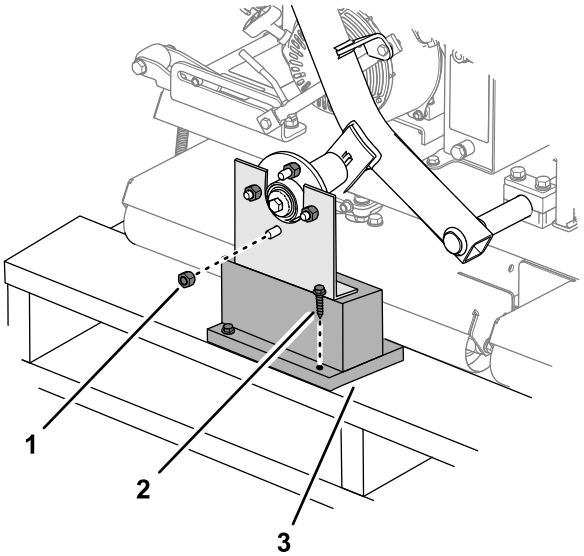

Obrázok 3

1. Svorník
2. Kotevná skrutka
3. Montážna konzola

2. Demontujte ďalší svorník zaskrutkovaný do svorníka náboja kolesa (Obrázok 3).
3. Demontujte kotevné skrutky zaisťujúce prepravné konzoly na palete a demontujte konzolu (Obrázok 3).
4. Zopakujte kroky 1 až 3 s prepravnou konzolou na druhej strane stroja.

Montáž kolies

1. Voľne namontujte 2 prepravné kolesá na náboje kolies pomocou svorníkov, ktoré ste demontovali v kroku Demontáž prepravných konzol (strana 8).

   Poznámka: Svorníky utiahnete na konci kroku 2 Inštalácia zostavy závesu (strana 8).

2. Tlak v pneumatikách nastavte na 103 kPa.

2

Inštalácia zostavy závesu

Diely potrebné na prevedenie tohoto kroku:

1	Poistná konzola
4	Skrutka (M10 x 30 mm)
4	Poistná podložka(M10)
6	Podložka (M10)
4	Matica (M10)
1	Zostava závesu
1	Skrutka (M10 x 100 mm)
1	Poistná matica (M10)
1	Skrutka (M12 x 100 mm)
2	Podložka(M12)
1	Poistná matica (M12)
2	Dištančná podložka (keď sa používa)

Postup

1. Poistnú konzolu nainštalujte na rám stroja, ako je znázornené na Obrázok 4.

   Poznámka: Matice utiahnite momentom 52 N·m.

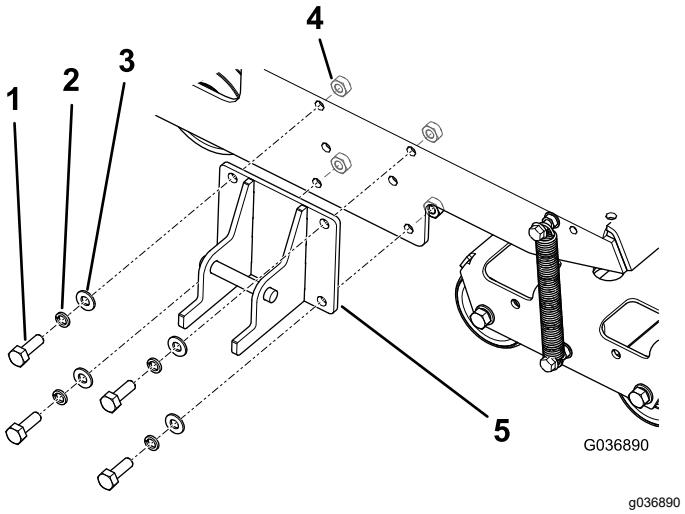

Obrázok 4

1. Skrutka – M10 x 30 mm (4)
2. Poistná podložka – M10 (4)
3. Podložka – M10 (4)
4. Matica – M10 (4)
5. Poistná konzola

2. Zaistite záves na otočnej konzole závesu pomocou príslušného hardvéru. Pozrite si časť Obrázok 5.
   - V predných otvoroch použite skrutku (M10 x 100 mm), 2 podložky (M10) a poistnú maticu (M10).
   - V zadných otvoroch použite skrutku (M12 x 100 mm), 2 podložky (M12) a poistnú maticu (M12).
   - Ak má stroj ku každej skrutke dodanú tretiu podložku, tieto podložky použite ako rozpery medzi závesom a vnútornou stranou otočnej konzoly závesu (Obrázok 6).

   Poznámka: Otvory na otočnej konzole závesu zarovnajte s výškou závesu hlavy ťažného vozidla.

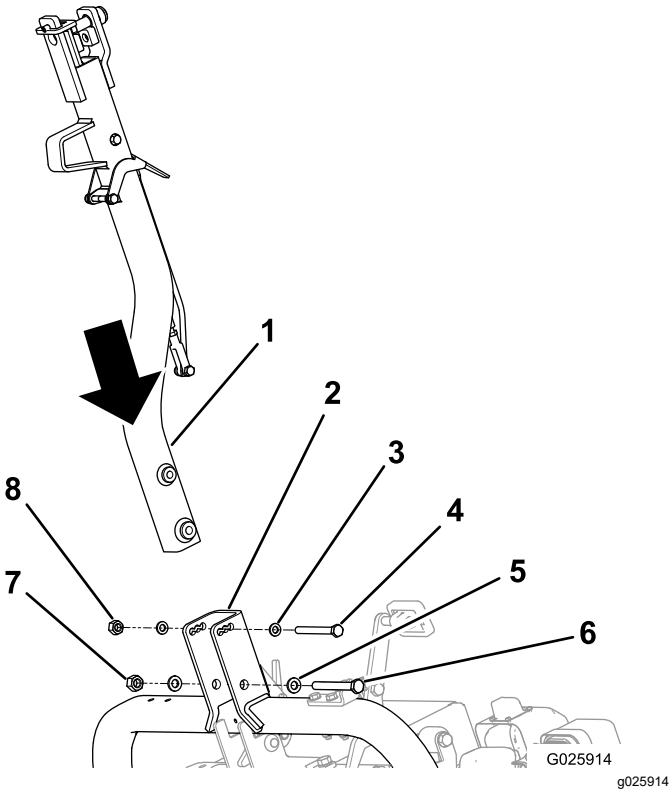

Obrázok 5

1.	Záves	5.	Podložka – M12 (2)
2.	Otočná konzola závesu	6.	Skrutka (M12)
3.	Podložka – M10 (2)	7.	Poistná matica (M12)
4.	Skrutka (M10)	8.	Poistná matica (M10)

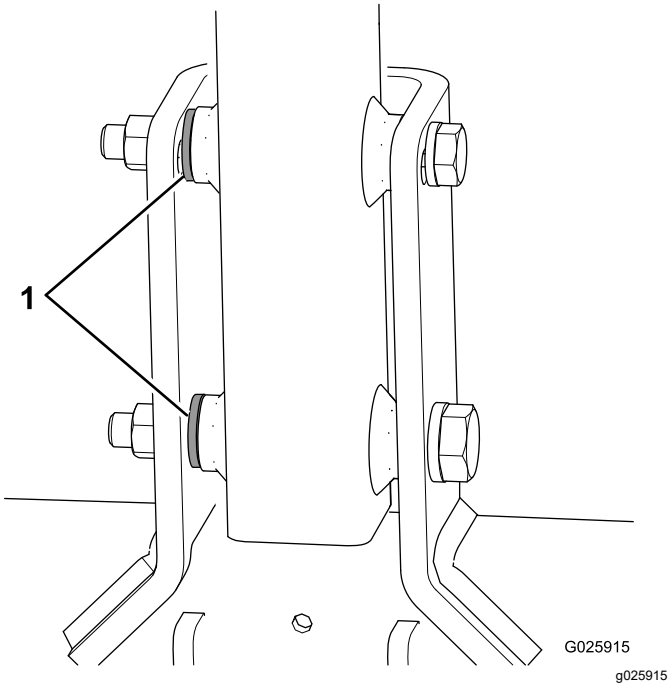

Obrázok 6

1. Dištančné podložky

3. Utiahnite malú skrutku momentom 73 N·m a veľkú skrutku momentom 126 N·m.
4. Zatláčajte zostavu závesu nahor, kým sa páčka západky neuvoľní z posuvného bloku (Obrázok 7).

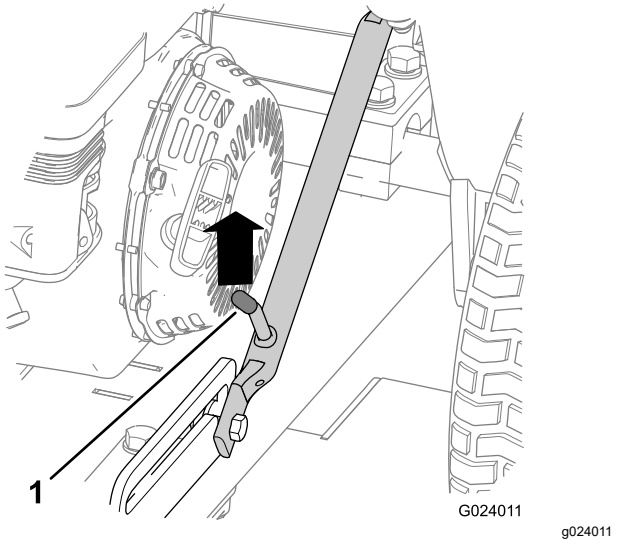

Obrázok 7

1. Páčka západky

5. Potiahnite záves nadol.
6. Ak je nainštalovaný, demontujte poistný čap zo západky (Obrázok 8).

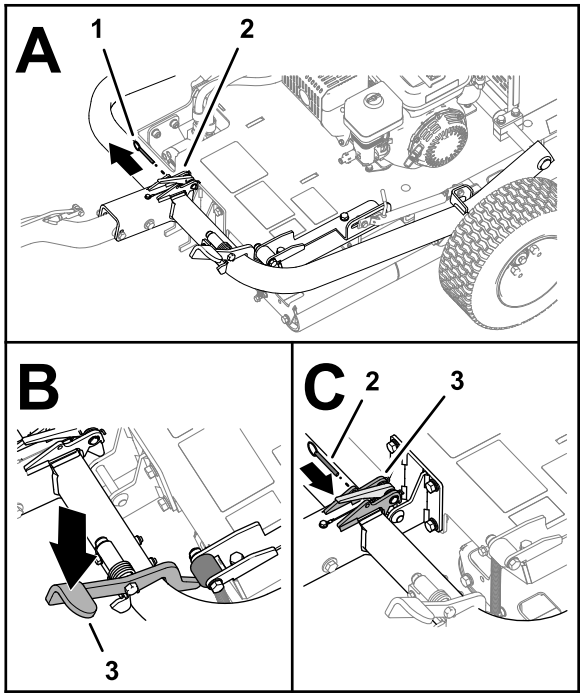

g279746

Obrázok 8

1. Poistný čap
2. Západka
3. Pedál závesu

7. Stláčajte pedál závesu, kým sa záves nezaistí na mieste (Obrázok 8).
8. Poistný čap zasuňte cez otvory v západke (Obrázok 8).
9. Svorníky na prepravných kolesách utiahnite momentom 108 N·m.

3

Demontáž stroja z palety

Nie sú treba žiadne diely

Postup

1. Odstráňte drevené bloky na konci palety so závesom.

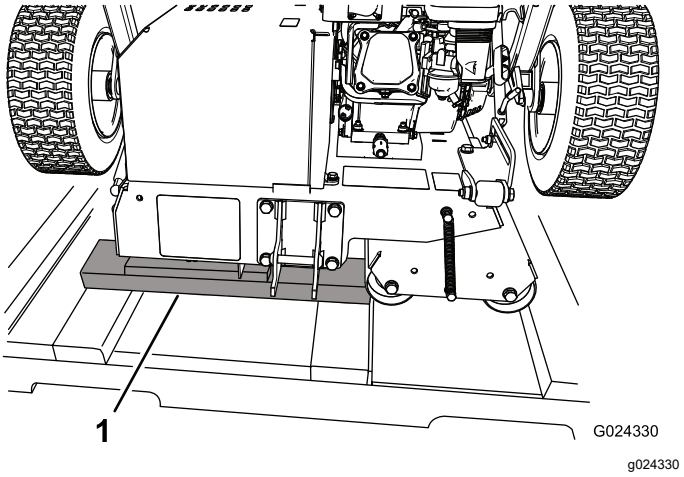

g024330

Obrázok 9

1. Drevené bloky

2. Na konci palety umiestnite na zem niekoľko drevených dosiek.

   Poznámka: Drevené dosky musia byť o niečo nižšie ako paleta. Môžete použiť kusy odstránené z bočných strán alebo konca debny.

3. Opatrne presuňte stroj z palety na drevené dosky a potom na zem.

   Dôležité: **Dbajte na to, aby sa valce po spustení stroja na zem nedotýkali palety.**

4. Odstráňte celé zvyšné balenie.

4

Mazanie stroja

Diely potrebné na prevedenie tohoto kroku:

–	Mazivá (nie sú súčasťou dodávky)

Postup

Pred prevádzkou stroj namažte, aby ste zaručili správne prevádzkové vlastnosti. Pozrite si časť Mazanie ložiska valca pohonu (strana 23). Nesprávne mazanie stroja vedie k predčasným poruchám kritických dielov.

Súčasti stroja

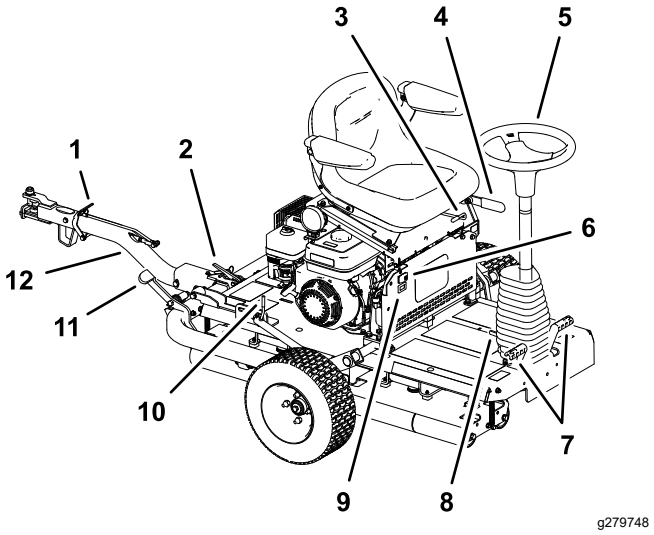

Obrázok 10

1. Páčka zámky závesu
2. Západka závesu
3. Páčka nastavenia sedadla
4. Parkovacia brzda
5. Volant
6. Vypínač svetiel
7. Pedále pohybu
8. Pedál naklonenia volantu
9. Hodinové počítadlo
10. Páčka západky
11. Pedál závesu
12. Zostava závesu

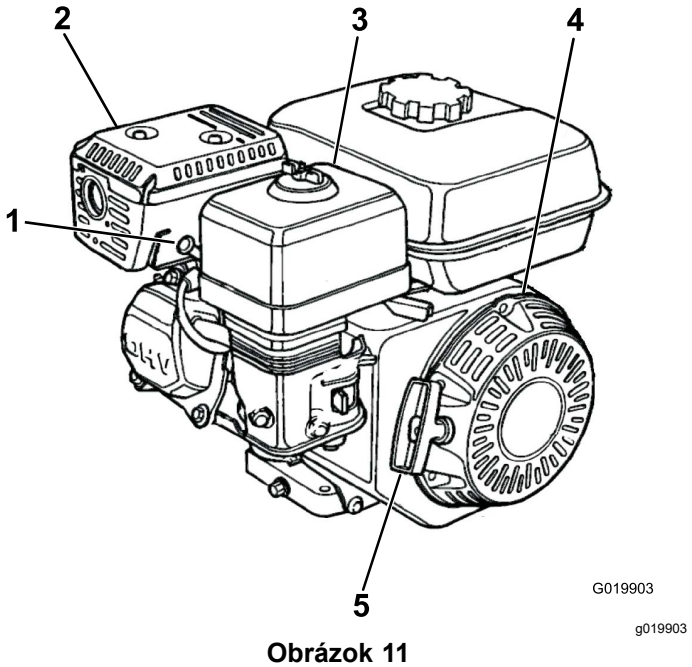

Obrázok 11

1. Zapaľovacia sviečka
2. Výfuk
3. Vzduchový filter
4. Navíjací štartér
5. Rukoväť navíjacieho štartovania

Ovládacie prvky

Parkovacia brzda

Zatiahnite parkovaciu brzdu a naštartujte stroj. Parkovaciu brzdu (Obrázok 12) zatiahnete tak, že potiahnete páčku parkovacej brzdy smerom dozadu. Ak chcete brzdu deaktivovať, potlačte páčku smerom dopredu.

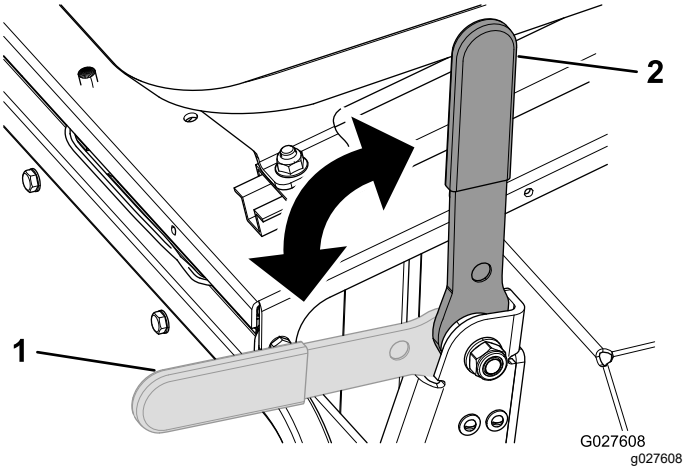

Obrázok 12

1. Parkovacia brzda – nezatiahnutá
2. Parkovacia brzda – zatiahnutá

Volant

Otáčaním volantu (Obrázok 10) v smere hodinových ručičiek sa stroj otočí v smere dopredu.

Otáčaním volantu proti smeru hodinových ručičiek sa stroj otočí v smere dozadu.

Poznámka: Keďže sa smer mení na konci každého pásu, budete musieť so strojom trénovať, aby ste si zvykli na ovládanie.

Volant ovláda uhol hladiacich valcov, ktoré zasa ovládajú stroj. Vôľu otáčania kolesa možno obmedziť, aby bol polomer otáčania stroja veľký.

Pedál naklonenia volantu

Ak chcete nakloniť volant k sebe, stlačte pedál (Obrázok 10) nadol, potiahnite volant k sebe do najpohodlnejšej polohy a uvoľnite pedál.

Pedále pohybu

Pedále pohybu ovládané nohou (Obrázok 10) sa nachádzajú na oboch stranách základne volantu a ovládajú pohyb hnacieho valca. Pedále sú prepojené, aby ich nebolo možné stlačiť oba súčasne. Naraz možno stlačiť len 1 pedál. Po stlačení pravého pedála sa stroj pohne doprava a po stlačení ľavého pedála

sa stroj pohne doľava. Čím viac stlačíte pedál, tým rýchlejšie sa bude pohybovať stroj v danom smere.

Poznámka: Pred zmenou smeru stroj úplne zastavte. Nemeňte náhle smer pedála. Náhla zmena vedie k nadmernému zaťaženiu trakčného pohonu a predčasným poruchám dielov pohonu. Pedále stláčajte pomaly a plynulo, aby ste predišli potenciálnemu poškodeniu trávnika odretím a tiež poškodeniu dielu pohonu.

Pri prevádzke stroja na svahoch dbajte na to, aby hnací valec smeroval dole svahom, čím dosiahnete primeranú trakciu. Nedodržanie tohto pokynu môže spôsobiť poškodenie trávnika.

Zostava závesu

Zostavu závesu (Obrázok 10) používajte na ťahanie stroja a spúšťanie/zdvíhanie prepravných kolies.

Páčka nastavenia sedadla

Sedadlo môžete posúvať dopredu alebo dozadu. Otočte páčku nastavenia sedadla (Obrázok 10) nahor, posuňte sedadlo dopredu alebo dozadu a potom páčku uvoľnite.

Nastavovacie skrutky lakťových opierok

Otočením príslušnej skrutky (Obrázok 13) môžete nastaviť každú lakťovú opierku.

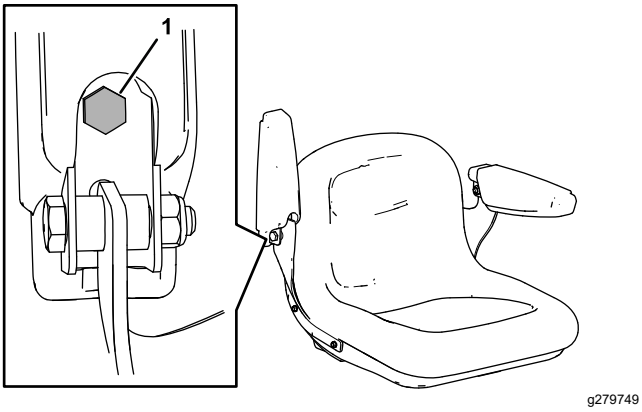

Obrázok 13

1. Nastavovacia skrutka

Vypínač svetiel

Vypínač svetiel používajte na zapnutie a vypnutie svetlometov (Obrázok 10).

Hodinové počítadlo

Hodinové počítadlo (Obrázok 10) signalizuje celkový počet hodín prevádzky stroja.

Ovládacie prvky motora

Poznámka: Dodatočné informácie o ovládaní motora nájdete v používateľskej príručke k motoru.

Prepínač v polohe On/Off (Zap./Vyp.)

Prepínač v polohe On/Off (Zap./Vyp.) (Obrázok 14) umožňuje operátorovi naštartovať stroj a vypnúť motor. Tento prepínač sa nachádza na prednej strane motora. Otočením prepínača v polohe On/Off (Zap./Vyp.) do polohy ON (Zap.) naštartujete a spustíte motor. Otočením prepínača v polohe On/Off (Zap./Vyp.) do polohy OFF (Vyp.) vypnete motor.

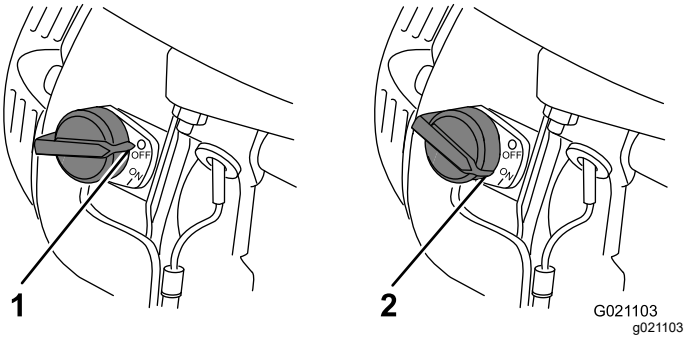

Obrázok 14

1. Poloha OFF (Vyp.)
2. Poloha ON (Zap.)

Páčka sýtiča

Pri štartovaní studeného motora nemusí byť potrebné použiť páčku sýtiča (Obrázok 15). Pred potiahnutím rukoväte navíjacieho štartovania presuňte páčku sýtiča do polohy CLOSED (uzavreté). Po naštartovaní motora presuňte páčku sýtiča do polohy OPEN (otvorené). Sýtič nepoužívajte, ak je motor už zahriaty alebo pri vysokej teplote vzduchu.

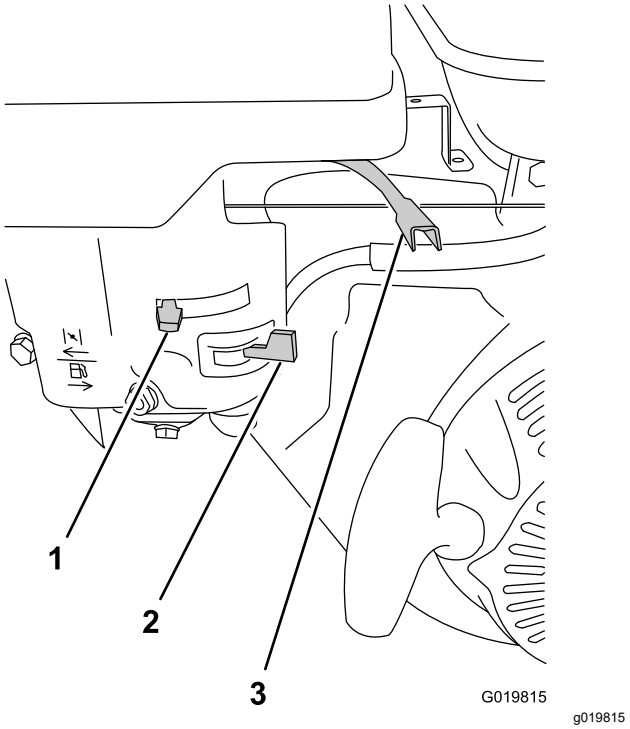

Obrázok 15

1. Páčka sýtiča
2. Ventil odpojenia prívodu paliva
3. Páčka škrtiacej klapky

Páčka škrtiacej klapky

Páčka škrtiacej klapky (Obrázok 15) sa nachádza vedľa ovládacieho prvku sýtiča. Ovláda otáčky motora, a tým aj rýchlosť stroja. Najlepšie valcovanie dosiahnete pri nastavení tohto ovládacieho prvku do polohy FAST (rýchlo).

Ventil odpojenia prívodu paliva

Ventil odpojenia prívodu paliva (Obrázok 15) sa nachádza pod páčkou sýtiča. Pred pokusom o naštartovanie motora ho presuňte do otvorenej polohy. Keď prestanete stroj používať a vypnete motor, presuňte ventil odpojenia prívodu paliva do polohy CLOSED (uzavreté).

Rukoväť navíjacieho štartovania

Motor naštartujete rýchlym potiahnutím rukoväti navíjacieho štartovania (Obrázok 11), po čom sa motor pretočí. Ovládacie prvky na motore opísané vyššie musia byť nastavené správne, aby sa motor naštartoval.

Spínač hladiny oleja

Spínač hladiny oleja sa nachádza vnútri motora a zabraňuje prevádzke motora v prípade, že hladina oleja klesne pod bezpečný prevádzkový limit.

Technické údaje

Hmotnosť	308 kg
Dĺžka	136 cm
Šírka	122 cm
Výška	107 cm
Maximálna pojazdová rýchlosť	12,8 km/h pri 3600 ot./min.

Nadstavce/príslušenstvo

K dispozícii je celý rad schválených nadstavcov a príslušenstva značky Toro na použitie so strojom pre posilnenie a rozšírenie jeho možností. Ak chcete získať zoznam všetkých schválených nadstavcov a príslušenstva, obráťte sa na autorizovaného distribútora spoločnosti Toro alebo navštívte lokalitu www.Toro.com.

Ak chcete zaručiť optimálny výkon a zachovať platnosť bezpečnostnej certifikácie stroja, používajte len originálne náhradné diely a príslušenstvo značky Toro. Náhradné diely a príslušenstvo od iných výrobcov by mohlo byť nebezpečné a pri jeho použití by mohla skončiť platnosť záruky na produkt.

Obsluha

Pred prevádzkou

Bezpečnosť pred prevádzkou

Všeobecné bezpečnostné pokyny

- Skôr než odídete z polohy operátora, vypnite motor a počkajte, kým sa všetky časti neprestanú pohybovať. Pred úpravou, servisom, čistením alebo skladovaním nechajte stroj vychladnúť.
- Nikdy nedovoľte, aby stroj obsluhovali alebo servis vykonávali deti alebo nevyškolené osoby. Miestne predpisy môžu obmedzovať vek obsluhy. Majiteľ zodpovedá za školenie všetkých operátorov a mechanikov.
- Oboznámte sa s bezpečnou prevádzkou zariadenia, ovládacími prvkami operátora a bezpečnostnými označeniami.
- Naučte sa, ako sa stroj a motor rýchlo zastavujú.
- Skontrolujte, či sú pripojené a správne fungujú ovládacie prvky vyžadujúce prítomnosť operátora, bezpečnostné spínače a štíty. Ak nefungujú správne, stroj nepoužívajte.
- Pred prevádzkou vždy skontrolujte stroj a uistite sa, že sú diely a úchytky v dobrom prevádzkovom stave. Vymeňte opotrebované alebo poškodené diely a úchytky.
- Skontrolujte oblasť, v ktorej budete používať stroj, a odstráňte všetky predmety, ktoré by mohli odlietavať od stroja.

Bezpečnosť pri manipulácii s palivom

- Pri manipulácii s palivom postupujte extrémne opatrne. Palivo je horľavé a jeho výpary sú výbušné.
- Zahaste všetky cigarety, cigary, fajky a iné zdroje zapaľovania.
- Používajte len schválenú nádobu na palivo.
- Kým je motor spustený alebo horúci, neskladajte palivový uzáver ani nedopĺňajte palivo do palivovej nádrže.
- Palivo nedopĺňajte ani nevypúšťajte v uzavretom priestore.
- Stroj ani nádobu na palivo neskladujte na miestach s otvoreným plameňom, iskrami alebo kontrolkami, napríklad na ohrievači vody alebo inom spotrebiči.
- Ak palivo rozlejete, nepokúšajte sa štartovať motor. Vyhýbajte sa akýmkoľvek zdrojom zapaľovania, kým sa nevyvetrajú palivové výpary.

Príprava stroja na používanie

1. Odstráňte všetky nečistoty z vrchnej a spodnej časti stroja.
2. Zatiahnite parkovaciu brzdu.
3. Vykonajte nasledujúce postupy dennej údržby:
   - Mazanie ložiska valca pohonu (strana 23)
   - Kontrola hladiny motorového oleja (strana 24)
   - Kontrola vložiek vzduchového filtra (strana 26)
   - Kontrola bezpečnostného ochranného systému (strana 29)
   - Kontrola parkovacej brzdy (strana 29)
   - Kontrola hydraulických hadíc a armatúr (strana 30)
   - Kontrola hladiny hydraulickej kvapaliny (strana 31)
   - Kontrola tlaku pneumatík (strana 34)
   - Kontrola uvoľneného hardvéru na stroji (strana 34)
4. Dbajte na to, aby boli všetky kryty na mieste a bezpečne pripevnené.
5. Zdvihnite prepravné kolesá nad zem a skontrolujte, či sú zaistené na mieste.

Špecifikácia paliva

- Používajte bezolovnatý benzín (s oktánovým číslom minimálne 87).
- Najlepšie výsledky dosiahnete používaním čistého čerstvého (menej ako 30 dní starého) bezolovnatého benzínu s oktánovým číslom 87 alebo vyšším (podľa metódy klasifikácie (R + M)/2).
- Etanol: benzín s obsahom až 10 % etanolu alebo 15 % MTBE (metyltercbutyléter) je prijateľný. Etanol a MTBE nie sú rovnaké látky. Benzín s 15 % etanolu (E15) nie je schválený na používanie. Nikdy nepoužívajte benzín, ktorý obsahuje viac ako 10 % objemu etanolu, napríklad E15 (obsahuje 15 % etanolu), E20 (obsahuje 20 % etanolu) alebo E85 (obsahuje 85 % etanolu). Používanie neschváleného benzínu môže spôsobiť problémy s výkonom alebo poškodenie motora, na ktoré sa nemusí vzťahovať záruka.

- Nepoužívajte metanol ani benzín s obsahom metanolu.
- V zimnom období neuskladňujte palivo v palivovej nádrži ani v palivových kanistroch bez použitia palivového stabilizátora.
- Do benzínu nepridávajte olej.

Plnenie palivovej nádrže

Objem palivovej nádrže: 3,6 l

1. Vyčistite priestor okolo uzáveru palivovej nádrže a zložte ho z nádrže (Obrázok 16).

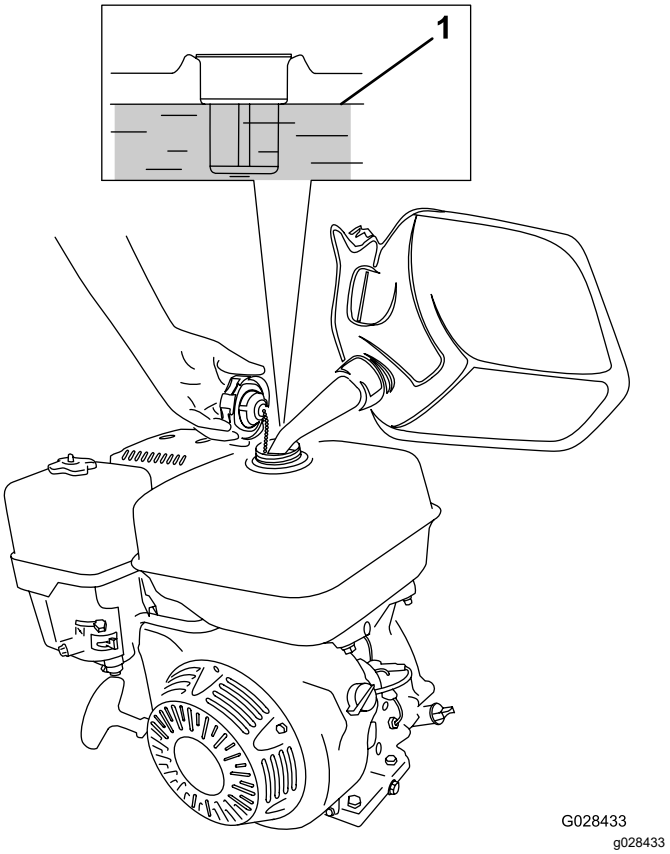

Obrázok 16

1. Maximálna hladina paliva

2. Palivovú nádrž naplňte špecifikovaným palivom približne 25 mm pod vrchnú časť nádrže.

   Prázdny priestor pod vrchnou časťou nádrže umožňuje expanziu paliva.

   Dôležité: **Neprepĺňajte palivovú nádrž. Pridaním väčšieho objemu, ako je špecifikovaná hladina, poškodíte zariadenie na odparovanie paliva, čo spôsobí poruchu motora. Na túto poruchu sa nevzťahuje záruka a vyžaduje výmenu uzáveru palivovej nádrže.**

3. Namontujte uzáver palivovej nádrže a poutierajte rozliate palivo.

Počas prevádzky

Poznámka: Ľavá a pravá strana stroja sa určuje podľa bežnej prevádzkovej polohy.

Bezpečnosť počas prevádzky

Všeobecné bezpečnostné pokyny

- Majiteľ alebo operátor môže predchádzať nehodám, ktoré môžu spôsobiť zranenie alebo poškodenie majetku, a je zodpovedný za takéto nehody.
- Noste vhodný odev vrátane ochranných okuliarov, dlhých nohavíc, pevnej protišmykovej obuvi a ochrany sluchu. Dlhé vlasy si zviažte dozadu a nenoste voľný odev ani voľné šperky.
- Nepracujte so strojom, ak ste chorí, unavení alebo pod vplyvom alkoholu alebo drog.
- Práca so strojom si vyžaduje maximálnu pozornosť. Nerozptyľujte sa žiadnym spôsobom, v opačnom prípade môže dôjsť k zraneniu alebo poškodeniu majetku.
- Zabráňte okolostojacim a zvieratám zdržiavať sa v pracovnej oblasti.
- Na stroji nikdy nevozte spolujazdcov.
- Stroj prevádzkujte len pri dobrej viditeľnosti, aby ste sa vyhli dieram alebo skrytým nebezpečenstvám.
- Vyhýbajte sa prevádzke na mokrej tráve. Znížená trakcia by mohla spôsobiť pošmyknutie stroja.
- Pred naštartovaním motora sa uistite, že sú všetky pohony v neutrálnej polohe, že je aktivovaná parkovacia brzda a že ste v prevádzkovej polohe.
- Pred cúvaním sa pozrite dozadu a dole, aby ste sa uistili, že máte voľnú cestu.
- Pri prechode do neprehľadných oblastí, kríkov, stromov alebo iných objektov, ktoré by mohli obmedziť viditeľnosť, buďte opatrní.
- Stroj nikdy nepoužívajte v blízkosti spádov, priekop alebo násypov. Stroj sa môže náhle prevrátiť, keď prejde cez okraj.
- Pred kontrolou stroja po tom, ako nadstavec zasiahol nejaký predmet, alebo v prípade abnormálnych vibrácií stroja zastavte stroj, zatiahnite parkovaciu brzdu a vypnite motor. Pred pokračovaním v prevádzke vykonajte všetky nevyhnutné opravy.
- Pri zatáčaní so strojom do zákrut, na križovatkách a chodníkoch spomaľte a buďte veľmi opatrní. Vždy získajte povolenie na cestu.

- Nikdy neštartujte motor v oblasti bez odvetrania výfukových plynov.
- Naštartovaný stroj nikdy nenechávajte bez dozoru.
- Pred opustením pozície operátora vykonajte nasledujúce opatrenia:
  - Stroj zaparkujte na rovnom povrchu.
  - Zatiahnite parkovaciu brzdu.
  - Vypnite motor.
  - Počkajte, kým sa nezastavia všetky pohyblivé časti.
- Nepracujte so strojom, ak hrozia blesky.
- Stroj nepoužívajte na ťahanie iného vozidla.
- Používajte len príslušenstvo, nadstavce a náhradné diely schválené spoločnosťou Toro® Company.
- Udržujte ruky a nohy mimo valcov.
- Pri pripájaní stroja k ťažnému vozidlu a odpájaní stroja od ťažného vozidla buďte opatrní.

Bezpečnosť na svahu

- Zaveďte vlastné postupy a pravidlá pre prácu na svahoch. Tieto postupy musia zahŕňať prieskum miesta, aby sa určilo, ktoré svahy sú bezpečné pre prevádzku stroja. Pri vykonávaní prieskumu sa vždy riaďte zdravým rozumom a dobrým úsudkom.
- Svahy sú hlavným faktorom pri nehodách súvisiacich so stratou ovládania a pri prevrátení, ktoré môžu mať za následok vážne alebo smrteľné zranenie. Operátor nesie zodpovednosť za bezpečnú prevádzku na svahu. Pri ovládaní stroja na svahu sa musí postupovať mimoriadne opatrne.
- Na svahu používajte stroj pri nižšej rýchlosti.
- Ak máte pocit, že je ovládanie stroja na svahu neisté, prestaňte pracovať.
- Dávajte pozor na diery, vyjazdené koľaje, nerovnosti, skaly alebo iné skryté objekty. Stroj sa môže na nerovnom teréne prevrátiť. Vysoká tráva môže skryť prekážky.
- Zaraďte nízku pojazdovú rýchlosť, aby ste na svahu nemuseli nastaviť alebo preraďovať rýchlosť.
- Ak valce stratia trakciu, stroj sa môže prevrátiť.
- Vyhýbajte sa prevádzke stroja na mokrej tráve. Valce môžu stratiť trakciu bez ohľadu na to, či sú k dispozícii brzdy a či fungujú.
- Vyhýbajte sa štartovaniu, zastavovaniu alebo otáčaniu stroja na svahu.
- Na svahu sa vždy pohybujte pomaly a plynulo. Nemeňte náhle rýchlosť ani smer stroja.

Naštartovanie motora

Poznámka: Skontrolujte, či je k zapaľovacej sviečke pripevnený kábel zapaľovacej sviečky.

1. Uistite sa, či je vypínač svetiel v polohe Off (Vyp.).
2. Uistite sa, že je parkovacia brzda zatiahnutá a že sú pedále pohybu v polohe NEUTRAL (Neutrál).
3. Otočte spínač On/Off (Zap./Vyp.) do polohy ON (Zap.).
4. Otočte ventil odpojenia prívodu paliva do polohy OPEN (Otvorené).
5. Pri štartovaní studeného motora presuňte páčku sýtiča do polohy ON (Zap.).

   Poznámka: Pri štartovaní zahriateho motora nemusí byť potrebné použiť sýtič.
6. Ovládanie škrtiacej klapky presuňte do polohy FAST (Rýchlo).
7. Postavte sa k zadnej strane stroja, ťahajte rukoväť navíjacieho štartovania smerom von, kým sa neaktivuje, a potom energickým potiahnutím naštartujte motor.

   Dôležité: **Navíjacie lanko neťahajte na doraz ani nepúšťajte rukoväť štartéra, keď je lanko vytiahnuté. Lanko sa môže pretrhnúť alebo sa môže poškodiť navíjacia zostava.**
8. Po naštartovaní motora presuňte páčku sýtiča do polohy OFF (vyp.).
9. Najlepší výkon valca dosiahnete presunutím páčky škrtiacej klapky do polohy FAST (Rýchlo).

Vypnutie motora

1. Po skončení prevádzky stroja vráťte pedále pohybu do polohy NEUTRAL (neutrál) a zatiahnite parkovaciu brzdu.
2. Otáčky motora nastavte na voľnobeh a nechajte motor bežať 10 až 20 sekúnd.
3. Otočte spínač On/Off (Zap./Vyp.) motora do polohy OFF (vyp.).
4. Otočte ventil odpojenia prívodu paliva do polohy CLOSED (zatvorené).
5. Vypínač svetiel nastavte do polohy OFF (vyp.).

Preprava stroja

Príprava stroja na prepravu

1. Stroj presuňte na prepravné vozidlo.

2. Zatiahnite parkovaciu brzdu.
3. Vypnite motor. Pozrite si časť Vypnutie motora (strana 16).
4. Skontrolujte, či je ventil odpojenia prívodu paliva v polohe CLOSED (Zatvorené).

Zdvihnutie stroja na prepravné kolesá

1. Zatláčajte zostavu závesu nahor, kým sa páčka západky neuvoľní z posuvného bloku (Obrázok 17).

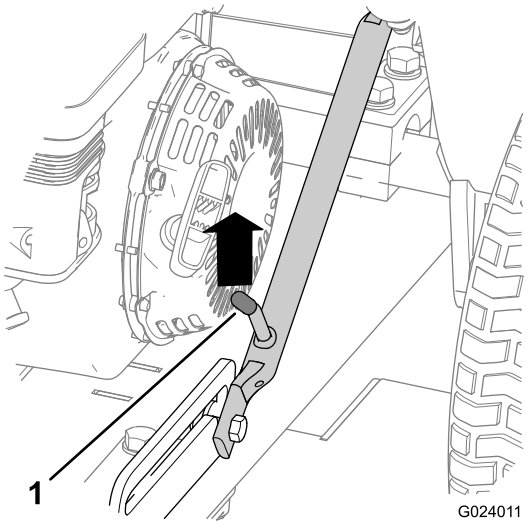

g024011

Obrázok 17

1. Páčka západky

2. Zdvihnite páčku západky tak, aby sa voľne posúvala, a potiahnite záves nadol.

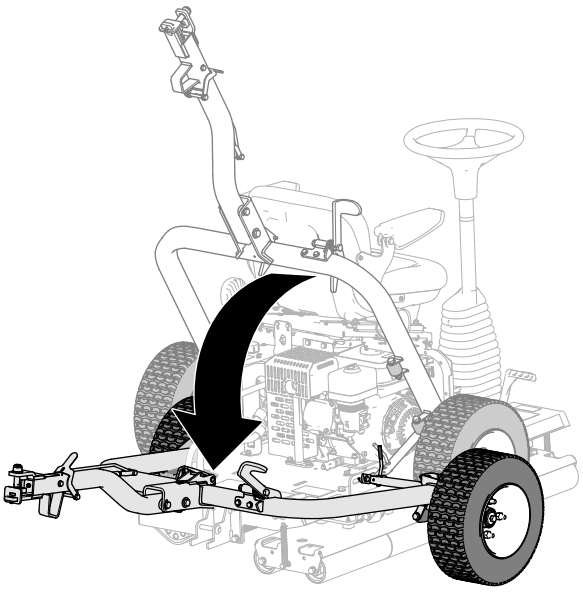

g279826

Obrázok 18

3. Stláčajte pedál závesu, kým sa záves nezaistí na mieste (Obrázok 19).

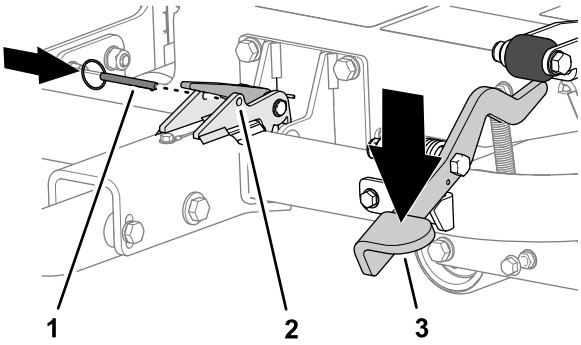

g279795

Obrázok 19

1. Poistný čap
2. Západka
3. Pedál závesu

4. Poistný čap zasuňte cez otvory v západke (Obrázok 19).
5. Pred prepravou stroj pripojte k ťažnému vozidlu. Pozrite si časť Pripojenie stroja k ťažnému vozidlu (strana 17).

Pripojenie stroja k ťažnému vozidlu

Zatlačte nadol páčku zámky závesu a súčasne zasúvajte zostavu závesu do hlavy ťažného vozidla. Páčku uvoľnite po zarovnaní závesu a zostavy závesu (Obrázok 20).

Dôležité: **Skontrolujte, či sa páčka vrátila do vrchnej polohy a či sú záves a zostava závesu zaistené.**

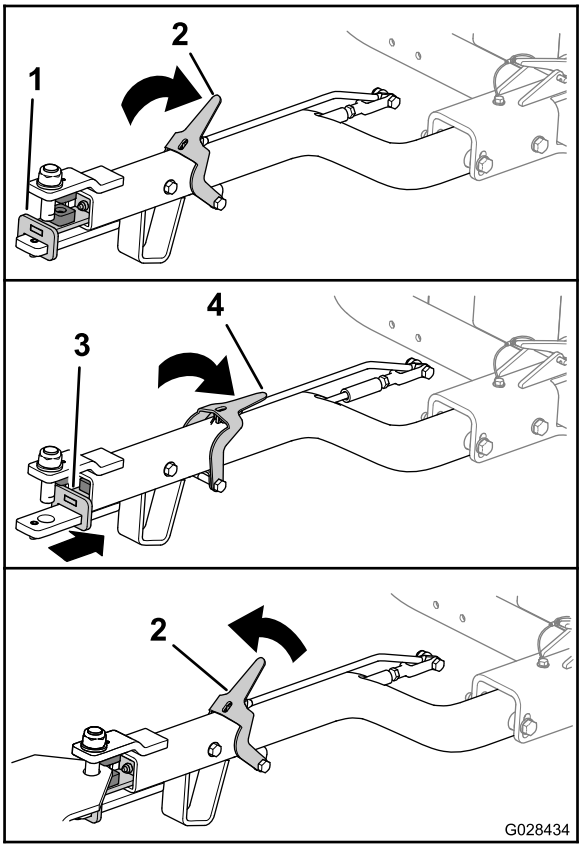

g028434

Obrázok 20

1. Zostava závesu (dopredu)
2. Páčka zámky závesu (nahor)
3. Zostava závesu (dozadu)
4. Páčka zámky závesu (nadol)

Odpojenie stroja od ťažného vozidla

Stroj zaparkujte na rovnom povrchu a podložte kolesá.

Zatlačte nadol páčku zámky závesu a súčasne vyberajte zostavu závesu z hlavy ťažného vozidla (Obrázok 20). Páčku uvoľnite po odpojení závesu a zostavy závesu.

Spustenie stroja na valce

1. Ak je stroj pripojený k ťažnému zariadeniu, odpojte ho od ťažného vozidla. Pozrite si časť Odpojenie stroja od ťažného vozidla (strana 18).
2. Demontujte poistný čap (Obrázok 21).

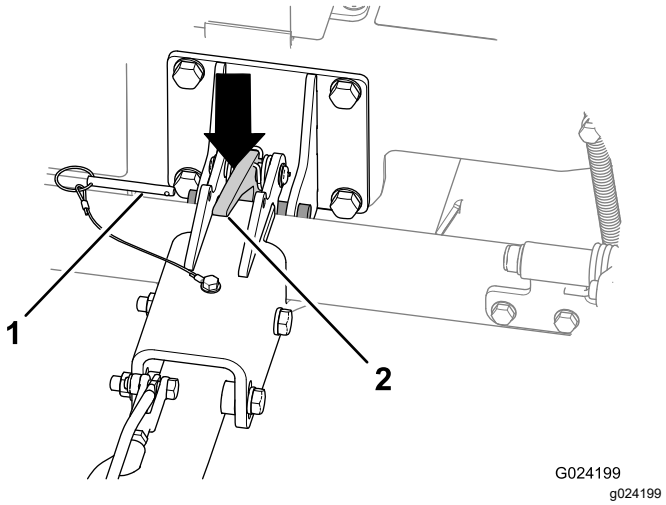

g024199

Obrázok 21

1. Poistný čap
2. Západka závesu

3. Zdvihnite zostavu závesu a stroj zľahka vyklopte nahor.
4. Zatlačte západku závesu nadol, aby sa uvoľnil záves (Obrázok 21).
5. Zdvíhajte záves (Obrázok 22), kým sa páčka západky nezaistí v posuvnom bloku (Obrázok 17).

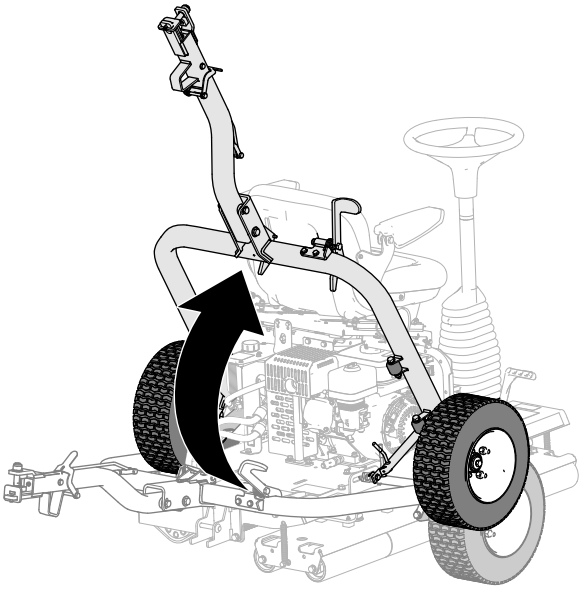

g279827

Obrázok 22

Prevádzka stroja

1. Skontrolujte, či je parkovacia brzda zatiahnutá.
2. Sadnite si na sedadlo operátora, pričom dávajte pozor, aby ste sa pri sadaní nedotkli pedálov pohybu.
3. Sedadlo a volant nastavte do pohodlnej prevádzkovej polohy.

4. Uvoľnite parkovaciu brzdu.
5. Uchopte volant a príslušnou nohou pomaly stláčajte ľavý alebo pravý pedál pohybu podľa toho, ktorým smerom chcete ísť.

   Poznámka: Čím viac stlačíte pedál, tým rýchlejšie sa budete pohybovať v danom smere.
6. Stroj zastavíte uvoľnením pedálov pohybu.

   Dôležité: **Pedále pohybu nestláčajte príliš rýchlo. Môže to spôsobiť zarazenie stroja, odretie trávnika pod hnacím valcom a poškodenie systému pohonu. Pedále pohybu vždy musíte ovládať kontrolovane.**

   Poznámka: Keď sa oboznámite so strojom, získate cit pre to, kedy treba uvoľniť pedále pohybu, teda pred miestom, na ktorom chcete dokončiť pás. Stroj sa totiž ešte chvíľu po uvoľnení pedála pohybuje. Keď stroj úplne zastaví, jemne stlačte druhý pedál pohybu a vráťte sa.
7. Otáčaním volantu v smere hodinových ručičiek sa stroj otočí v smere dopredu.

   Otáčaním volantu proti smeru hodinových ručičiek sa stroj otočí v smere dozadu.

   Poznámka: Keďže sa smer mení na konci každého pásu, budete musieť so strojom trénovať, aby ste si zvykli na ovládanie.

   Dôležité: **Ak chcete stroj zastaviť v núdzovom prípade, stlačte druhý pedál pohybu do polohy NEUTRAL (neutrál). Ak je napríklad stlačený pravý pedál a stroj sa hýbe doprava, stlačením ľavého pedála do polohy NEUTRAL (neutrál) sa stroj zastaví. Stlačenie musí byť pevné, no nie náhle, inak sa môže stroj prevrátiť nabok.**
8. Pred opustením sedadla operátora zaparkujte stroj na rovnom povrchu a zatiahnite parkovaciu brzdu.

Provozné tipy

- Pri prevádzke stroja na svahoch dbajte na to, aby hnací valec smeroval dole svahom, čím dosiahnete primeranú trakciu. Nedodržanie tohto pokynu môže spôsobiť poškodenie trávnika.
- Najlepšie výsledky pri valcovaní dosiahnete tak, že budete pravidelne odstraňovať nečistoty nahromadené na valcoch.

Po prevádzke

Bezpečnosť po prevádzke

- Skôr než odídete z polohy operátora, vypnite stroj, vyberte kľúč (ak je súčasťou výbavy) a počkajte, kým sa všetky časti neprestanú pohybovať. Pred úpravou, servisom, čistením alebo skladovaním nechajte stroj vychladnúť.
- Z výfuku a motorového priestoru odstráňte trávu a nečistoty, aby ste predchádzali požiarom. Vyčistite rozliaty olej alebo palivo.
- Pred uskladnením stroja v akomkoľvek uzavretom priestore nechajte motor vychladnúť.
- Pred uskladnením alebo prepravou stroja vypnite prívod paliva.
- Stroj ani nádobu na palivo nikdy neskladujte na miestach s otvoreným plameňom, iskrami alebo kontrolkami, napríklad na ohrievači vody alebo iných spotrebičoch.
- Všetky časti stroja uchovávajte v dobrom prevádzkovom stave a utiahnite všetok hardvér.
- Vymeňte všetky opotrebované, poškodené alebo chýbajúce nálepky.

Ťahanie stroja

- Pri nakladaní stroja do vlečky alebo kamiónu používajte rampy s plnou šírkou.
- Stroj bezpečne priviažte.

Údržba

Poznámka: Z lokality www.Toro.com si prevezmite bezplatnú kópiu schémy zapojenia elektrického alebo hydraulického systému a pomocou prepojenia zameraného na príručky na domácej stránke vyhľadajte svoj stroj.

Bezpečnosť pri údržbe

- Pred opustením pozície operátora vykonajte nasledujúce opatrenia:
  - Stroj zaparkujte na rovnom povrchu.
  - Páčku škrtiacej klapky presuňte do polohy voľnobežných otáčok.
  - Uistite sa, že sú pedále pohybu v neutrálnej polohe.
  - Zatiahnite parkovaciu brzdu.
  - Vypnite motor.
  - Počkajte, kým sa nezastavia všetky pohyblivé časti.
  - Pred úpravou, servisom alebo čistením nechajte stroj vychladnúť.
- Ak je to možné, nevykonávajte údržbu pri spustenom motore. Nepribližujte sa k pohyblivým častiam.
- V prípade potreby podpory stroja alebo komponentov použite stojany.
- Opatrne uvoľnite tlak z komponentov s uloženou energiou.

Odporúčaný harmonogram údržby

Servisný interval	Postup pri údržbe
Po prvých 5 hodinách	• Skontrolujte na stroji všetok uvoľnený hardvér.
Po prvých 20 hodinách	• Vymeňte motorový olej. • Vymeňte hydraulickú kvapalinu a filter. • Vymeňte hydraulickú kvapalinu a filter.
Pri každom použití alebo denne	• Namažte ložisko valca pohonu. • Skontrolujte hladinu motorového oleja. • Skontrolujte vzduchový filter. • Skontrolujte vzduchový filter. • Skontrolujte bezpečnostný ochranný systém. • Skontrolujte parkovaciu brzdu. • Skontrolujte hydraulické hadice a armatúry. • Skontrolujte hladinu hydraulickej kvapaliny. • Skontrolujte tlak pneumatík prepravných kolies. • Skontrolujte na stroji všetok uvoľnený hardvér.
Po každom použití	• Stroj očistite.
Po každých 50 hodinách prevádzky	• Vyčistite vzduchový filter (častejšie v znečistenom alebo prašnom prostredí).
Po každých 100 hodinách prevádzky	• Vymeňte motorový olej. • Skontrolujte/upravte zapaľovaciu sviečku. • Vyčistite nádobu na usadeniny.
Po každých 300 hodinách prevádzky	• Vymeňte papierovú vložku. • Vymeňte zapaľovaciu sviečku. • Skontrolujte a nastavte vôľu ventilov.
Po každých 400 hodinách prevádzky	• Vymeňte hydraulickú kvapalinu a filter. • Vymeňte hydraulickú kvapalinu a filter.

Dôležité: **Ďalšie postupy údržby nájdete v používateľskej príručke k motoru.**

Poznámky k problematickým oblastiam

Osoba, ktorá vykonala kontrolu:		
Polo-žka	**Dátum**	**Informácie**
1		
2		
3		
4		
5		
6		
7		
8		

Kontrolný zoznam dennej údržby

Túto stranu skopírujte na účely pravidelného používania.

	Na týždeň:						
Položka kontrolného zoznamu údržby	**Ponde-lok**	**Utorok**	**Streda**	**Štvrtok**	**Piatok**	**Sobota**	**Nedeľa**
Skontrolujte, či možno voľne používať otočné body.							
Skontrolujte hladinu paliva.							
Skontrolujte hladinu motorového oleja.							
Skontrolujte hladinu hydraulickej kvapaliny.							
Skontrolujte vzduchový filter.							
Skontrolujte bezpečnostný ochranný systém.							
Vyčistite rebrá chladiaceho systému motora.							
Skontrolujte nezvyčajné zvuky motora.							
Skontrolujte, či nie sú poškodené hadice.							
Skontrolujte, či nedochádza k úniku kvapalín.							
Stroj očistite.							
Namažte všetky mazacie armatúry.							
Skontrolujte tlak pneumatík.							
Opravte poškodený náter.							

Postupy pred údržbou stroja

Ak to nie je potrebné, stroj nenakláňajte. Ak stroj nakloníte, motorový olej by sa mohol dostať do hlavy valca motora a hydraulická kvapalina by mohla vytiecť z uzáveru nachádzajúceho sa na vrchnej časti nádrže. Takéto úniky môžu spôsobiť nákladné opravy stroja. Ak vykonávate servis pod plošinou, stroj nadvihnite pomocou zdviháka alebo malého žeriavu.

Príprava na údržbu

1. Stroj presuňte na rovný povrch. Pozrite si časť Preprava stroja (strana 16).
2. Po spustení zdvihnite prepravné kolesá. Pozrite si časť Zdvihnutie stroja na prepravné kolesá (strana 17).
3. Ak je motor spustený, vypnite ho.
4. Zatiahnite parkovaciu brzdu.
5. Ak je motor horúci, počkajte, kým nevychladne motor a hydraulický systém.

Zdvihnutie sedadla operátora

1. Západku sedadla ťahajte dozadu, kým sa neobjaví čap západky sedadla (Obrázok 23).

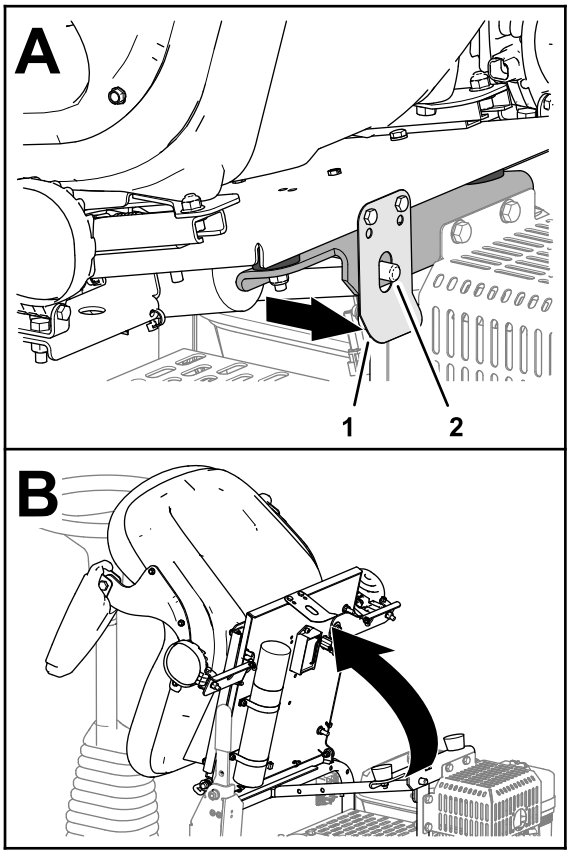

g279773

Obrázok 23

1. Západka sedadla
2. Čap západky sedadla

2. Nakloňte sedadlo dopredu (Obrázok 23).

Spustenie sedadla operátora

Nakláňajte sedadlo nadol, kým sa západka sedadla bezpečne nezaistí na čape západky sedadla (Obrázok 24).

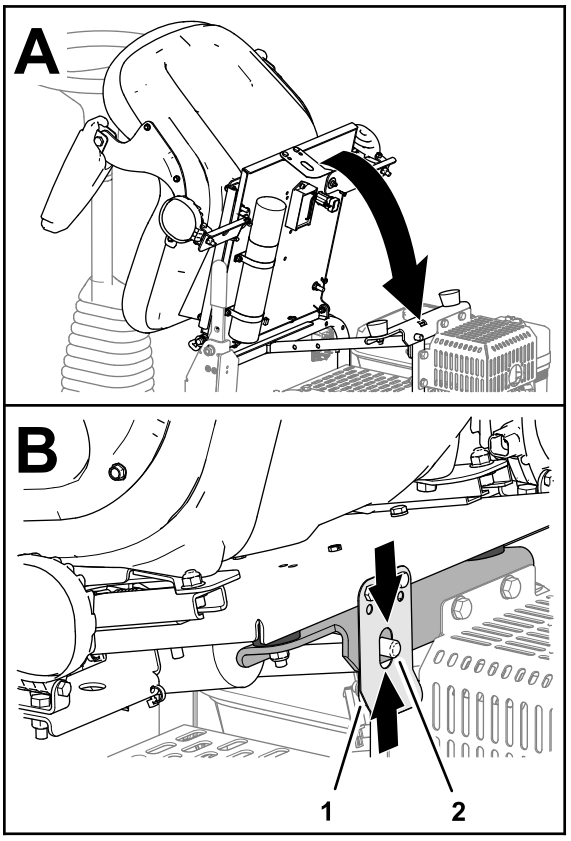

g279772

Obrázok 24

1. Západka sedadla
2. Čap západky sedadla

Mazanie

Mazanie ložiska valca pohonu

Servisný interval: Pri každom použití alebo denne
Ložisko valca pohonu namažte ihneď po každom umytí.

Typ maziva: lítiové mazivo č. 2

1. Pripravte stroj na údržbu. Pozrite si časť Príprava na údržbu (strana 22).
2. Utrite oblasť dočista, aby sa do ložiska nedostala žiadna cudzia látka.
3. Napumpujte mazivo do mazacej armatúry podľa obrázka Obrázok 25.

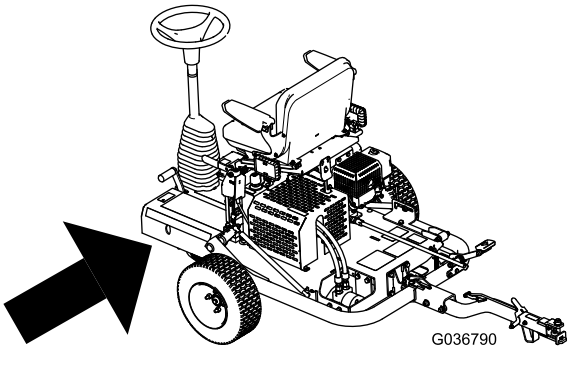

g036790

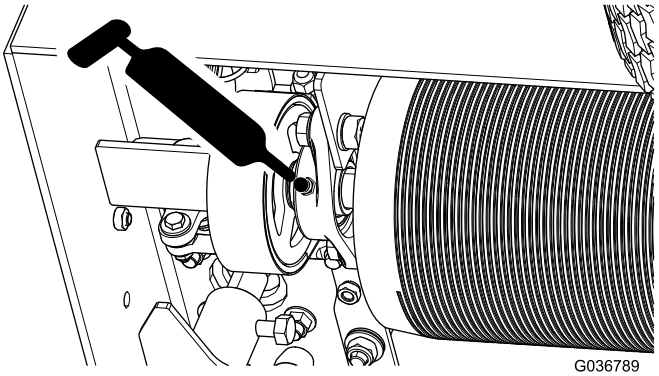

g036789

Obrázok 25

4. Poutierajte všetko prebytočné mazivo.

   Dôležité: **Po namazaní na chvíľu spustite stroj niekde mimo trávnika, aby sa rozptýlilo všetko prebytočné mazivo, čím predídete poškodeniu trávnika.**

Údržba motoru

Bezpečnosť motora

- Pred kontrolou oleja alebo dopĺňaním oleja do kľukovej skrine vypnite motor.
- Nemeňte ani neprekračujte otáčky motora.

Špecifikácia motorového oleja

Typ: servisná klasifikácia API SL alebo vyššia

Viskozita: viskozitu oleja vyberte podľa okolitej teploty. Pozrite si časť Obrázok 26.

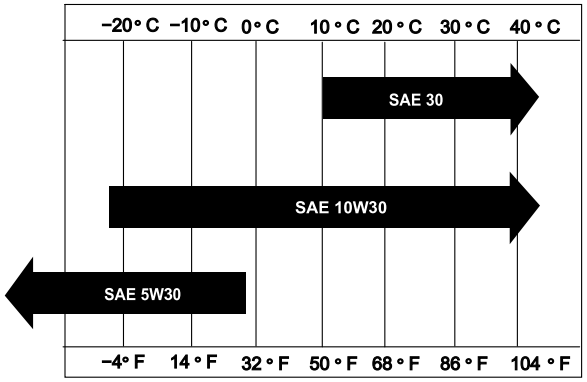

Obrázok 26

Kontrola hladiny motorového oleja

Servisný interval: Pri každom použití alebo denne

Poznámka: Najvhodnejší čas na kontrolu motorového oleja je vtedy, keď je motor studený alebo pred naštartovaním motora v daný deň. Ak ste už naštartovali motor, pred kontrolou nechajte olej stekať späť do olejovej vane minimálne 10 minút.

1. Pripravte stroj na údržbu. Pozrite si časť Príprava na údržbu (strana 22).
2. Vyčistite oblasť okolo zátky plniaceho otvoru oleja (Obrázok 27).

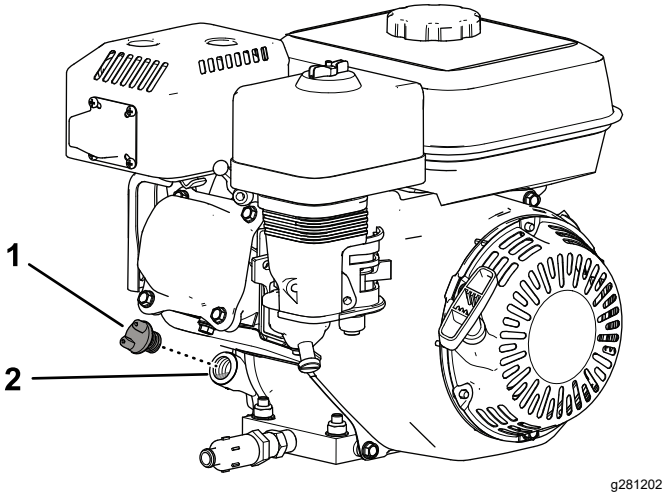

Obrázok 27

1. Zátka plniaceho otvoru oleja
2. Plniace hrdlo

3. Zátku plniaceho otvoru oleja vyberte otočením proti smeru hodinových ručičiek.
4. Skontrolujte hladinu oleja (Obrázok 28).

   Keď je hladina oleja na spodnom okraji plniaceho hrdla oleja, motor je plný oleja.

   Poznámka: Ak je hladina oleja pod spodným okrajom plniaceho hrdla oleja, doplňte dostatok špecifikovaného oleja, aby hladina stúpla po spodný okraj plniaceho hrdla oleja.

   Dôležité: **Neprepĺňajte kľukovú skriňu motorovým olejom.**

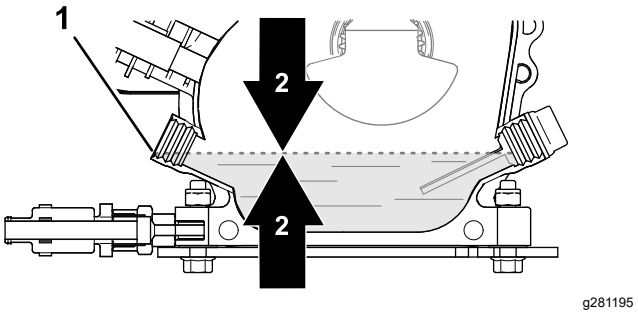

Obrázok 28

1. Plniaceho hrdlo oleja (spodný okraj)
2. Hladina motorového oleja

5. Namontujte zátku plniaceho otvoru oleja a poutierajte všetok rozliaty olej.

Výmena motorového oleja

Servisný interval: Po prvých 20 hodinách—Vymeňte motorový olej.

Po každých 100 hodinách prevádzky—Vymeňte motorový olej.

Príprava stroja

1. Naštartujte motor a niekoľko minút ho nechajte bežať, aby sa zahrial motorový olej. Potom motor vypnite.
2. Zdvihnite stroj na prepravné kolesá. Pozrite si časť Zdvihnutie stroja na prepravné kolesá (strana 17).
3. Stroj nakloňte tak, aby bol koniec stroja s motorom bližšie k zemi, a druhý koniec stroja podoprite, aby držal v danej polohe.

Vypustenie motorového oleja

1. Namontujte na vypúšťací ventil vypúšťaciu hadicu (Obrázok 29).
2. Druhý koniec hadice (Obrázok 29) umiestnite do záchytnej nádoby s objemom 1 l.

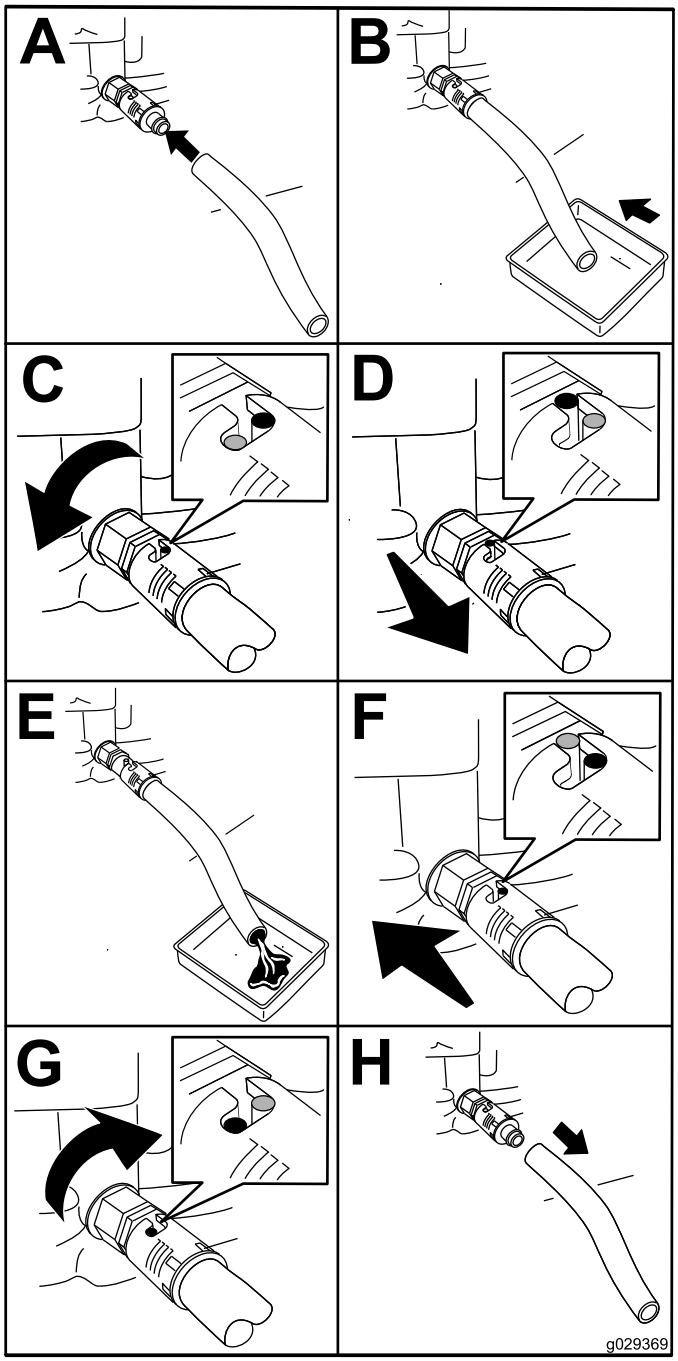

g029369

Obrázok 29

3. Vypúšťací ventil oleja otočte proti smeru hodinových ručičiek o 1/4 otočenia a nechajte z motora vytiecť všetok olej (Obrázok 29).
4. Vypúšťací ventil oleja otočte v smere hodinových ručičiek o 1/4 otočenia, čím ho zatvoríte (Obrázok 29).
5. Vyberte vypúšťaciu hadicu (Obrázok 29) a utrite všetok rozliaty olej.
6. Použitý olej zlikvidujte správnym spôsobom.

   Poznámka: Recyklujte ho podľa miestnych predpisov.

Doplňovanie oleja do motora

Objem kľukovej skrine: 0,60 l

1. Spustite stroj na valce. Pozrite si časť Spustenie stroja na valce (strana 18).
2. Naplňte kľukovú skriňu špecifikovaným olejom. Pozrite si časti Špecifikácia motorového oleja (strana 24) a Kontrola hladiny motorového oleja (strana 24).

Kontrola vložiek vzduchového filtra

Servisný interval: Pri každom použití alebo denne—Skontrolujte vzduchový filter.

1. Pripravte stroj na údržbu. Pozrite si časť Príprava na údržbu (strana 22).
2. Demontujte krídlovú maticu zaisťujúcu kryt vzduchového filtra a zložte kryt (Obrázok 30).

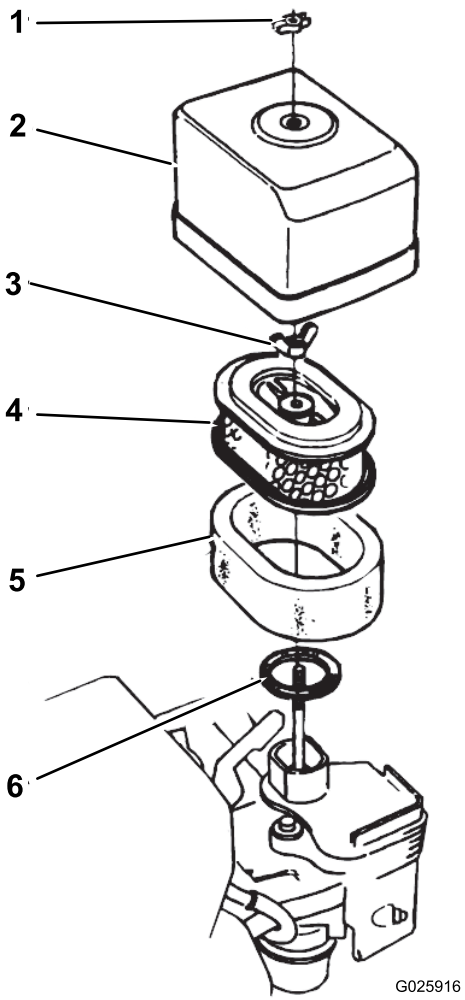

g025916

Obrázok 30

1. Krídlová matica
2. Kryt vzduchového filtra
3. Krídlová matica
4. Papierová vložka
5. Penová vložka
6. Tesnenie

3. Dôkladne vyčistite kryt vzduchového filtra.
4. Skontrolujte, či sa v penovej vložke vzduchového filtra nenachádzajú nečistoty.

   V prípade potreby vyčistite penovú vložku vzduchového filtra. Pozrite si časť Čistenie penovej vložky vzduchového filtra (strana 27).
5. Pomocou krídlovej matice namontujte kryt vzduchového filtra (Obrázok 30).

Servis vzduchového filtra

Servisný interval: Po každých 50 hodinách prevádzky—Vyčistite vzduchový filter (častejšie v znečistenom alebo prašnom prostredí).

Pri každom použití alebo denne—Skontrolujte vzduchový filter.

Po každých 300 hodinách prevádzky—Vymeňte papierovú vložku.

Čistenie penovej vložky vzduchového filtra

1. Demontujte krídlovú maticu zaisťujúcu kryt vzduchového filtra a zložte kryt (Obrázok 30).
2. Demontujte krídlovú maticu zo vzduchového filtra a zložte filter (Obrázok 30).
3. Vyberte penovú vložku vzduchového filtra z papierovej vložky (Obrázok 30).

   Ak je papierová vložka vzduchového filtra znečistená alebo poškodená, vyčistite ju alebo vymeňte. Pozrite si časť Čistenie papierovej vložky vzduchového filtra (strana 27).
4. Penovú vložku vzduchového filtra umyte v roztoku tekutého mydla a teplej vody.
5. Nečistoty odstránite stlačením penovej vložky.

   Dôležité: **Vložku nekrúťte, pretože by sa pena mohla roztrhnúť.**
6. Penovú vložku vysušte tak, že ju zabalíte do čistej handričky.
7. Vložku vysušíte stláčaním handričky s penovou vložkou.

   Dôležité: **Vložku nekrúťte, pretože by sa pena mohla roztrhnúť.**
8. Penovú vložku namočte do čistého motorového oleja.
9. Stlačením odstráňte z vložky všetok nadbytočný olej a rovnomerne ho rozdeľte.

   Poznámka: Penová vložka by mala byť úplne vlhká od oleja.

Čistenie papierovej vložky vzduchového filtra

Papierovú vložku vyčistíte tak, že ňou niekoľkokrát poklepete o tvrdý povrch, čím sa odstránia nečistoty.

Dôležité: **Nečistoty z vložky nikdy neodstraňujte kefou ani stlačeným vzduchom, lebo kefou nečistoty zatláčate do vláken a stlačený vzduch poškodí papierovú vložku.**

Vloženie vložiek vzduchového filtra

1. Penovú vložku vzduchového filtra vložte do papierovej vložky (Obrázok 30).
2. Skontrolujte, či nie je tesnenie opotrebované alebo poškodené (Obrázok 30).

   Ak je tesnenie opotrebované alebo poškodené, vymeňte ho.
3. Zabezpečte, aby sa tesnenie nachádzalo na prívode vzduchu karburátora (Obrázok 30).
4. Pomocou krídlovej matice namontujte vložky vzduchového filtra na karburátor (Obrázok 30).
5. Pomocou ďalšej krídlovej matice namontujte kryt vzduchového filtra na karburátor (Obrázok 30).

Servis zapaľovacej sviečky

Servisný interval: Po každých 100 hodinách prevádzky—Skontrolujte/upravte zapaľovaciu sviečku.

Po každých 300 hodinách prevádzky—Vymeňte zapaľovaciu sviečku.

Typ: zapaľovacia sviečka NGK BPR6ES alebo jej ekvivalent

Vzduchové iskrište: 0,70 až 0,80 mm, pozrite si Obrázok 32

1. Pripravte stroj na údržbu. Pozrite si časť Príprava na údržbu (strana 22).
2. Odpojte drôt zapaľovacej sviečky od zapaľovacej sviečky (Obrázok 31).

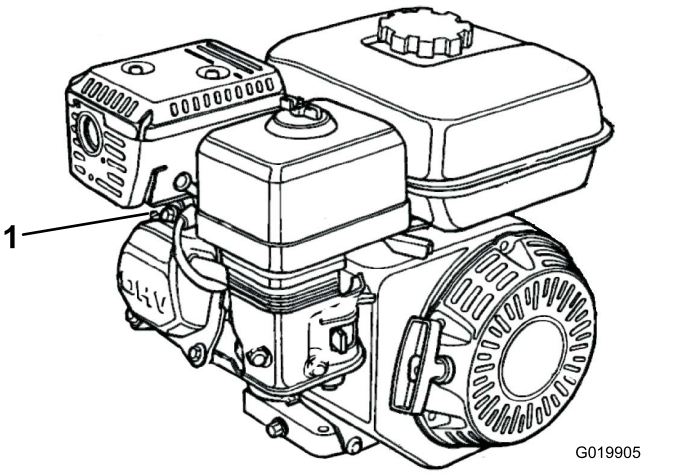

g019905

Obrázok 31

1. Kábel zapaľovacej sviečky

3. Vyčistite priestor okolo zapaľovacej sviečky a demontujte sviečku z hlavy valca.

Dôležité: **Vymeňte prasknutú alebo znečistenú zapaľovaciu sviečku. Elektródy nepieskujte, neškrabte ani nečistite, pretože by to mohlo viesť k poškodeniu motora v dôsledku nečistôt spadnutých do valca.**

4. Nastavte vzduchové iskrište na hodnotu 0,70 až 0,80 mm, ako je zobrazené na Obrázok 32.

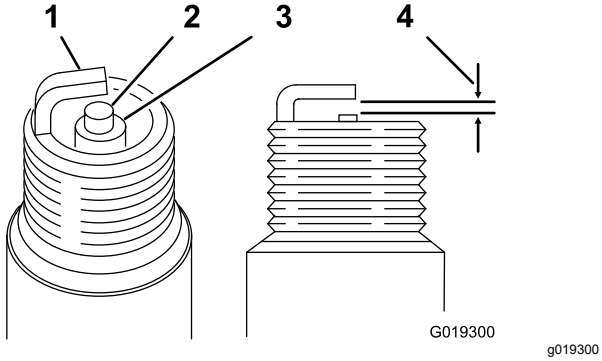

Obrázok 32

1. Bočná elektróda
2. Stredná elektróda
3. Izolátor
4. 0,70 až 0,80 mm

5. Rukou opatrne nainštalujte zapaľovaciu sviečku so správnym iskrišťom, aby ste zaručili správne umiestnenie závitov.
6. Po zasadení zapaľovaciu sviečku takto utiahnite kľúčom zapaľovacej sviečky:
   - Pri inštalácii a zasadení novej zapaľovacej sviečky ju utiahnite o 1/2 otočenia, čím sa tesnenie stlačí.
   - Pri inštalácii a zasadení pôvodnej zapaľovacej sviečky ju utiahnite o 1/8 až 1/4 otočenia, čím sa tesnenie stlačí.

   Dôležité: **Voľná zapaľovacia sviečka sa môže prehrievať a poškodiť motor. Nadmerné utiahnutie zapaľovacej sviečky môže poškodiť závity v hlave valca.**
7. K zapaľovacej sviečke pripojte drôt zapaľovacej sviečky.

Kontrola a nastavenie vôle ventilov

Servisný interval: Po každých 300 hodinách prevádzky

Dôležité: **O servis požiadajte autorizovaného distribútora spoločnosti Toro.**

Údržba palivového systému

Čistenie nádoby na usadeniny

Servisný interval: Po každých 100 hodinách prevádzky—Vyčistite nádobu na usadeniny.

1. Pripravte stroj na údržbu. Pozrite si časť Príprava na údržbu (strana 22).
2. Presuňte ventil odpojenia prívodu paliva do polohy OFF (Vyp.) (Obrázok 33).

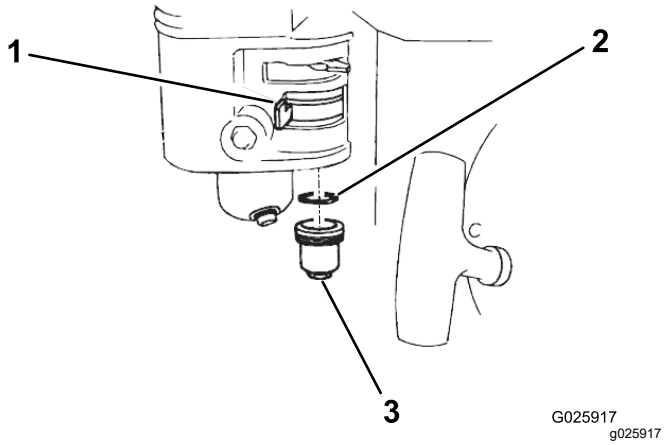

Obrázok 33

1. Ventil odpojenia prívodu paliva
2. Tesniaci krúžok
3. Nádoba na usadeniny

3. Demontujte nádobu na palivové usadeniny a tesniaci krúžok (Obrázok 33).
4. Skontrolujte, či nie je tesniaci krúžok opotrebovaný a poškodený. Ak je tesniaci krúžok opotrebovaný alebo poškodený, vymeňte ho.
5. Nádobu na usadeniny a tesniaci krúžok umyte v nehorľavom roztoku a potom ich dôkladne vysušte.
6. Tesniaci krúžok vložte do ventilu odpojenia prívodu paliva a nainštalujte nádobu na usadeniny (Obrázok 33). Nádobu na usadeniny bezpečne utiahnite.

Údržba elektrického systému

Kontrola bezpečnostného ochranného systému

⚠ VÝSTRAHA

Ak sú bezpečnostné ochranné spínače odpojené alebo poškodené, stroj by sa mohol neočakávane naštartovať a spôsobiť zranenie osôb.

- **Nemanipulujte s ochrannými spínačmi.**
- **Denne kontrolujte prevádzku ochranných spínačov a pred prevádzkou stroja vymeňte všetky poškodené spínače.**

Dôležité: **Ak bezpečnostný ochranný systém nefunguje tak, ako je opísané nižšie, nechajte ho hneď opraviť autorizovanému distribútorovi spoločnosti Toro.**

1. Ak je stroj na prepravných kolesách, spustite stroj na valce. Pozrite si časť Spustenie stroja na valce (strana 18).
2. Zatiahnite parkovaciu brzdu, skontrolujte, či sú pedále pohybu v polohe NEUTRAL (neutrál) a naštartujte motor.
3. Sadnite si na sedadlo.
4. So zatiahnutou parkovacou brzdou jemne stlačte pedál pohybu. Motor by sa mal približne po sekunde vypnúť.
5. Keď je motor naštartovaný a brzda nie je zatiahnutá, postavte sa a overte, či sa motor po sekunde vypol.

Poznámka: Bezpečnostný ochranný systém je tiež navrhnutý tak, aby motor vypol v prípade, že sa operátor pri pohybe stroja zdvihne zo sedadla.

Údržba brzd

Kontrola parkovacej brzdy

Servisný interval: Pri každom použití alebo denne

1. Stroj presuňte na rovný povrch.
2. Ak stroj prepravujete, odpojte ho od ťažného vozidla a spustite ho na valce. Pozrite si časti Odpojenie stroja od ťažného vozidla (strana 18) a Spustenie stroja na valce (strana 18).
3. Zatiahnite parkovaciu brzdu.
4. Naštartujte motor a otáčky motora nastavte na hodnotu IDLE (Voľnobežné).
5. Sadnite si na sedadlo operátora.
6. Stlačte jeden z pedálov pohybu.

   Dôležité: **Stroj by sa nemal hýbať. Ak sa hýbe, nastavte parkovaciu brzdu. Pozrite si časť Nastavenie parkovacej brzdy (strana 29).**

   Poznámka: Po stlačení pedála pohybu so zatiahnutou parkovacou brzdou sa motor po sekunde vypne.

Nastavenie parkovacej brzdy

1. Uistite sa, že je motor vypnutý.
2. Uvoľnite parkovaciu brzdu.
3. Parkovaciu brzdu nastavte takto:
   - Ak chcete zvýšiť brzdný účinok, otočte poistnú maticu brzdy v smere hodinových ručičiek (Obrázok 34).
   - Ak chcete znížiť brzdný účinok, otočte poistnú maticu brzdy proti smeru hodinových ručičiek (Obrázok 34).

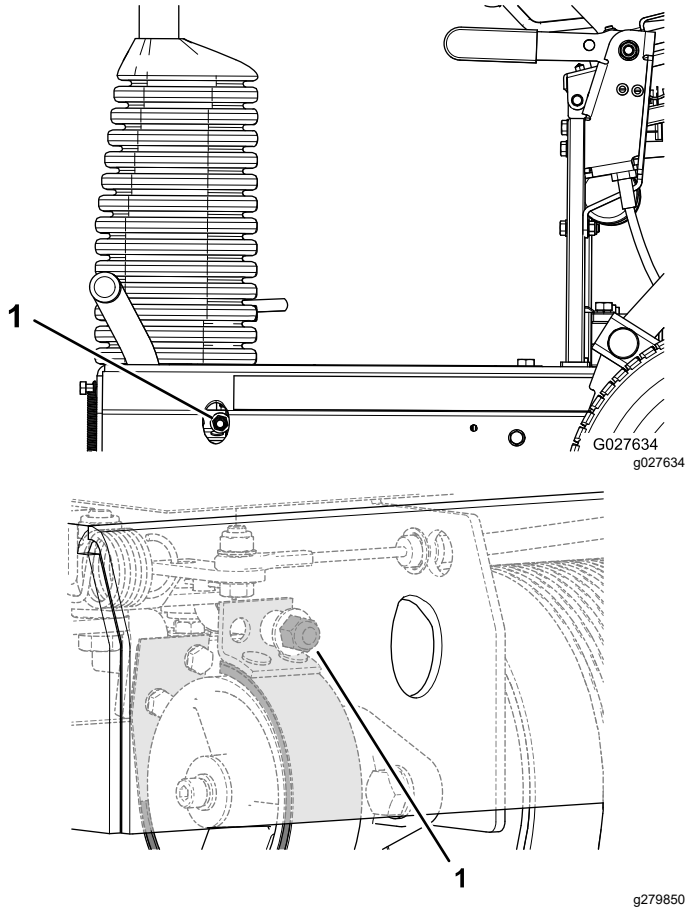

Obrázok 34

1. Poistná matica brzdy

4. Skontrolujte parkovaciu brzdu. Pozrite si časť Kontrola parkovacej brzdy (strana 29).
5. Naštartujte motor a otáčky motora nastavte na hodnotu IDLE (Voľnobežné).
6. Sadnite si na sedadlo operátora.
7. Uvoľnite parkovaciu brzdu.
8. Stlačte jeden z pedálov pohybu.

   Stroj by sa mal pohnúť. Ak sa stroj po uvoľnení parkovacej brzdy nepohne, opakujte kroky 3 až 8, kým sa stroj neprestane hýbať so zatiahnutou brzdou a po uvoľnení parkovacej brzdy sa nebude hýbať.
9. Zatiahnite parkovaciu brzdu a vypnite motor.

Údržba hydraulického systému

Bezpečnosť pri práci s hydraulickým systémom

- V prípade vstreknutia kvapaliny pod pokožku ihneď vyhľadajte lekársku pomoc. Vstreknutú kvapalinu musí lekár chirurgicky odstrániť v priebehu niekoľkých hodín.
- Pred natlakovaním hydraulického systému skontrolujte, či sú všetky hadice a vedenia hydraulickej kvapaliny v dobrom stave a či sú všetky hydraulické spojenia a armatúry pevne utiahnuté.
- Nepribližujte sa žiadnou časťou tela ani rukami k otvorom ani dýzam, z ktorých uniká hydraulická kvapalina pod vysokým tlakom.
- Na zisťovanie únikov hydraulickej kvapaliny používajte kartón alebo papier.
- Pred vykonaním ľubovoľnej práce na hydraulickom systéme uvoľnite z hydraulického systému všetok tlak.

Kontrola hydraulických hadíc a armatúr

Servisný interval: Pri každom použití alebo denne

Skontrolujte tesnosť hydraulického systému, či nie sú uvoľnené montážne podpery, či nie sú opotrebované, či nie sú uvoľnené armatúry, či nedošlo k poškodeniu vplyvom počasia a chemickému poškodeniu. Pred začatím prevádzky stroja vykonajte všetky nevyhnutné opravy.

⚠ DÔLEŽITÉ UPOZORNENIE

Hydraulická kvapalina unikajúca pod tlakom môže preniknúť do kože a spôsobiť poranenie.

- **V prípade vstreknutia kvapaliny pod pokožku ihneď vyhľadajte lekársku pomoc.**
- **Pred natlakovaním hydraulických hadíc skontrolujte, či sú všetky hadice a potrubie hydraulickej kvapaliny v dobrom stave a či sú všetky hydraulické spoje a armatúry pevne utiahnuté.**
- **Nepribližujte sa žiadnou časťou tela ani rukami k otvorom ani dýzam, z ktorých uniká hydraulická kvapalina pod vysokým tlakom.**
- **Na zisťovanie únikov hydraulickej kvapaliny používajte kartón alebo papier.**
- **Pred vykonaním ľubovoľnej práce na hydraulickom systéme uvoľnite z hydraulického systému všetok tlak.**

Špecifikácia hydraulickej kvapaliny

Odporúčaná hydraulická kvapalina: hydraulická kvapalina Toro Premium All Season (k dispozícii v 19 l nádobách alebo 208 l bubnoch. Pozrite si *katalóg dielov* alebo sa so žiadosťou o čísla dielov obráťte na autorizovaného distribútora spoločnosti Toro.

Alternatívne kvapaliny: ak nemáte k dispozícii kvapalinu od spoločnosti Toro, použiť môžete iné **štandardné kvapaliny na báze nafty**, ktoré spĺňajú všetky vlastnosti materiálu a priemyselné špecifikácie. Informácie o tom, či olej spĺňa tieto špecifikácie, vám poskytne dodávateľ oleja.

Poznámka: Spoločnosť Toro nebude niesť zodpovednosť za škody spôsobené použitím nevhodných náhradných produktov. Používajte preto len produkty od renomovaných výrobcov, ktorí ručia za svoje odporúčanie.

Hydraulická kvapalina s vysokým indexom viskozity/nízkym bodom tuhnutia a ochranu pred opotrebovaním, ISO VG 46 Multigrade	
Vlastnosti materiálu:	
Viskozita, ASTM D445	cSt pri 40 °C, 44 až 48 cSt pri 100 °C, 7,9 až 9,1
Index viskozity, ASTM D2270	140 alebo vyšší
Bod tuhnutia, ASTM D97	–37 °C až –45 °C
FZG, stupeň zlyhania	11 alebo vyšší
Obsah vody (nová kvapalina):	500 miliónti (maximum)
Priemyselné parametre:	
Vickers I-286-S, Vickers M-2950-S, Denison HF-0, Vickers 35 VQ 25 (Eaton ATS373-C)	

Vhodné hydraulické kvapaliny musia byť špecifikované pre mobilné stroje (na rozdiel od používania v priemyselnej prevádzke), musia byť určené pre viac hodnôt hmotnosti a mať balík aditíva na ochranu pred opotrebovaním ZnDTP alebo ZDDP (nie bezpopolnaté kvapaliny).

Poznámka: Mnoho hydraulických kvapalín je takmer bezfarebných, takže je ťažké zistiť netesnosti. K dispozícii je prísada do systémovej hydraulickej kvapaliny s červeným farbivom dodávaná vo fľašiach s objemom 20 ml. Jedna fľaša postačuje na 15 – 22 l hydraulickej kvapaliny. Objednajte si od autorizovaného distribútora spoločnosti Toro diel č. 44-2500.

Kontrola hladiny hydraulickej kvapaliny

Servisný interval: Pri každom použití alebo denne
Pred prvým naštartovaním motora a potom každý deň kontrolujte hladinu hydraulickej kvapaliny.

Poznámka: Pred prácou na ľubovoľnom diele systému hydraulického pohonu vypnite motor, aby ste v systéme znížili tlak. Pred naštartovaním motora po údržbe hydraulického systému a natlakovaní hydraulického potrubia skontrolujte všetky hadice a konektory, či nie sú poškodené, a uistite sa, či sú utesnené. Všetky poškodené hadice vymeňte a podľa potreby utiahnite všetky uvoľnené spoje.

1. Pripravte stroj na údržbu. Pozrite si časť Príprava na údržbu (strana 22).
2. Zdvihnite sa zo sedadla operátora. Pozrite si časť Zdvihnutie sedadla operátora (strana 22).
3. Zložte zátku a skontrolujte hladinu hydraulickej kvapaliny v nádrži (Obrázok 35).

   Hladina hydraulickej kvapaliny nikdy nesmie prekryť slovo COLD (Studená) vyryté na priehradke nádrže.

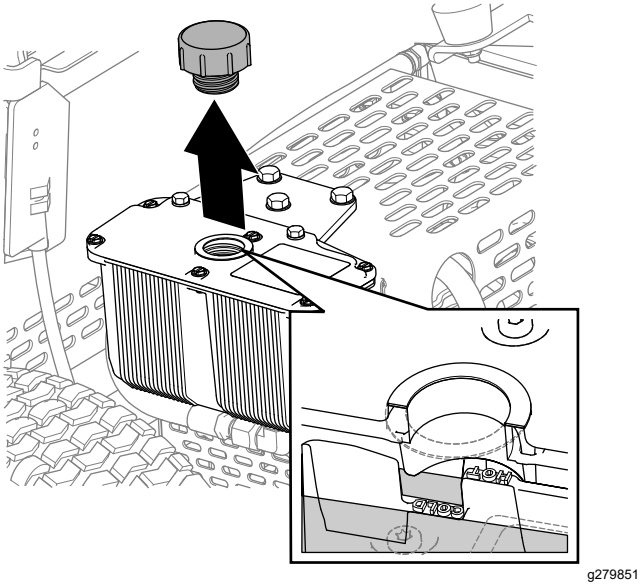

Obrázok 35

4. V prípade potreby dopĺňajte do nádrže špecifikovanú hydraulickú kvapalinu, kým úplne nezakryje úroveň studenej kvapaliny na priehradke.

   Poznámka: Priehradka v nádrži má označenia HOT (Horúca) a COLD (Studená). Nádrž naplňte na požadovanú úroveň v závislosti od teploty kvapaliny. Hladina kvapaliny sa líši v závislosti od teploty kvapaliny. Hladina studenej kvapaliny ukazuje hladinu kvapaliny pri teplote 24 °C. Hladina horúcej kvapaliny ukazuje hladinu kvapaliny pri teplote 107 °C.

   Príklad: ak má kvapalina teplotu okolitého prostredia, teda približne 24 °C, doplňte ju len po hladinu studenej kvapaliny. Ak je teplota kvapaliny približne 65 °C, doplňte ju do polovice medzi hladinu horúcej a studenej kvapaliny.

5. Nasaďte zátku nádrže hydraulickej kvapaliny a pevne ju utiahnite.

   Dôležité: **Zátku nádrže neuťahujte nadmerne.**

6. Poutierajte rozliatu kvapalinu.
7. Spustite sedadlo operátora. Pozrite si časť Spustenie sedadla operátora (strana 23).

Výmena hydraulickej kvapaliny a filtra

Servisný interval: Po prvých 20 hodinách—Vymeňte hydraulickú kvapalinu a filter.

Po každých 400 hodinách prevádzky—Vymeňte hydraulickú kvapalinu a filter.

Dôležité: **Používajte len špecifikovanú hydraulickú kvapalinu. Iné kvapaliny by mohli poškodiť systém.**

Príprava na výmenu hydraulickej kvapaliny a filtra

1. Stroj presuňte na rovný povrch. Pozrite si časť Preprava stroja (strana 16).
2. Ak je motor spustený, vypnite ho.
3. Zatiahnite parkovaciu brzdu.
4. Ak je stroj na valcoch, zdvihnite ho na prepravné kolesá. Pozrite si časť Zdvihnutie stroja na prepravné kolesá (strana 17).
5. Zdvihnite sa zo sedadla operátora. Pozrite si časť Zdvihnutie sedadla operátora (strana 22).
6. Ak je motor spustený, počkajte, kým nevychladne motor a hydraulický systém.

Vypustenie hydraulickej kvapaliny

1. Pod nádrž hydraulickej kvapaliny umiestnite záchytnú nádobu s objemom 2 l (Obrázok 36).

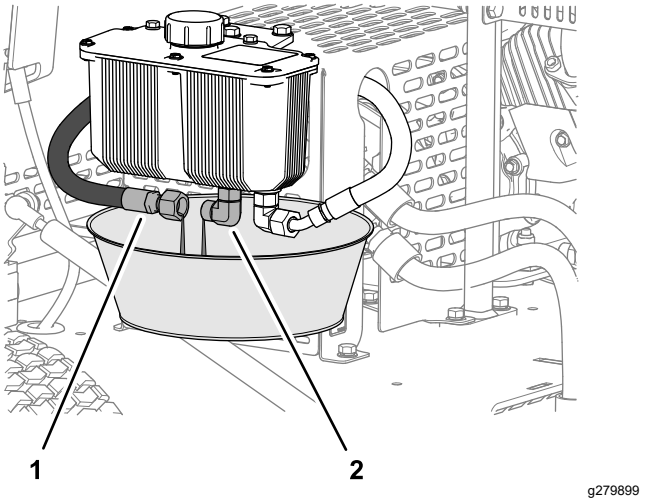

Obrázok 36

1. Prívodná hadica hydraulickej kvapaliny
2. Hydraulická armatúra (nádrž)

2. Demontujte prívodnú hadicu hydraulickej kvapaliny z armatúry nádrže a nechajte hydraulickú kvapalinu úplne vytiecť (Obrázok 36).
3. Namontujte hydraulickú hadicu, ktorú ste odmontovali v kroku 2.
4. Poutierajte rozliatu hydraulickú kvapalinu.
5. Použitú hydraulickú kvapalinu zlikvidujte v súlade s miestnymi predpismi.

Výmena filtra

Servisný interval: Po prvých 20 hodinách—Vymeňte hydraulickú kvapalinu a filter.

Po každých 400 hodinách prevádzky—Vymeňte hydraulickú kvapalinu a filter.

1. Vyčistite priestor okolo hlavy filtra a hydraulický filter.
2. Pod hydraulický filter umiestnite handry (Obrázok 37).

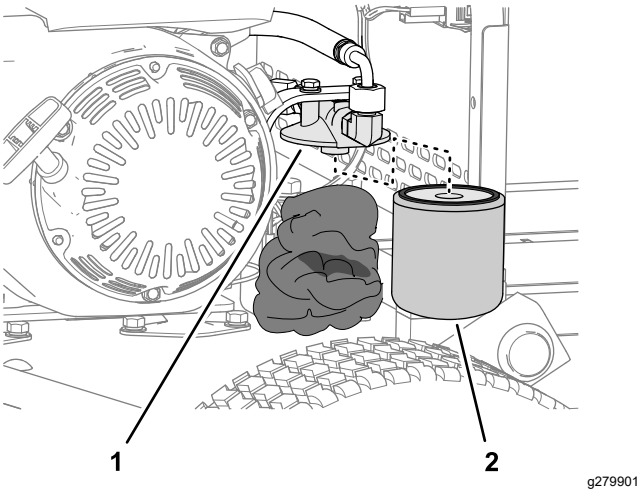

Obrázok 37

1. Hlava filtra
2. Hydraulický filter

3. Opatrne vyberte hydraulický filter (Obrázok 37).
4. Náhradný filter naplňte špecifikovanou hydraulickou kvapalinou a namažte tesnenie hydraulickou kvapalinou.
5. Rukou nainštalujte filter na hlavu filtra (Obrázok 37) tak, aby sa tesnenie dotýkalo hlavy filtra. Potom filter utiahnite ešte o 3/4 otočenia.
6. Poutierajte rozliatu hydraulickú kvapalinu.
7. Starý filter zlikvidujte v súlade s miestnymi predpismi.

Plnenie nádrže hydraulickej kvapaliny

1. Spustite stroj na valce. Pozrite si časť Spustenie stroja na valce (strana 18).
2. Odmontujte zátku nádrže hydraulickej kvapaliny (Obrázok 38).

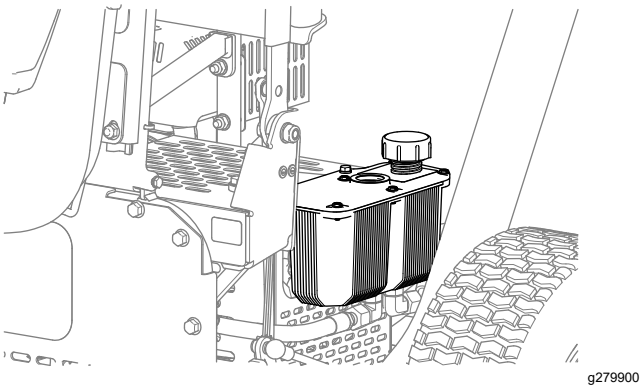

Obrázok 38

3. Naplňte nádrž špecifikovanou hydraulickou kvapalinou. Pozrite si časti Špecifikácia hydraulickej kvapaliny (strana 31) a Kontrola hladiny hydraulickej kvapaliny (strana 31).
4. Nainštalujte zátku nádrže (Obrázok 38).
5. Poutierajte rozliatu hydraulickú kvapalinu.
6. Naštartujte motor a nechajte ho 3 až 5 minút bežať na nízkych voľnobežných otáčkach.

   Spustením motora hydraulická kvapalina cirkuluje a odstráni vzduch z hydraulického systému.
7. Skontrolujte, či na stroji nedochádza k úniku hydraulickej kvapaliny z nádrže, hydraulických hadíc a hydraulického filtra.

   Opravte všetky úniky hydraulickej kvapaliny.
8. Vypnite motor, skontrolujte hladinu hydraulickej kvapaliny a v prípade potreby ju doplňte.
9. Spustite sedadlo operátora. Pozrite si časť Spustenie sedadla operátora (strana 23).

Údržba podvozka

Kontrola tlaku pneumatík

1. Odmerajte tlak pneumatík prepravných kolies.

   Tlak by mal byť 103 kPa.
2. Ak je tlak pneumatík vyšší alebo nižší ako 103 kPa, znížte alebo zvýšte ho tak, aby zodpovedal hodnote 103 kPa.

Kontrola uvoľneného hardvéru na stroji

Servisný interval: Po prvých 5 hodinách

Pri každom použití alebo denne

Skontrolujte, či nie sú na podvozku uvoľnené alebo chýbajúce matice a skrutky.

V prípade potreby uvoľnené matice a skrutky utiahnite a doplňte chýbajúci hardvér.

Čistenie

Čistenie stroja

Servisný interval: Po každom použití

Dôležité: **Na čistenie stroja nepoužívajte poloslanú ani upravenú vodu.**

1. Stroj vyčistite čerstvou vodou.

   Poznámka: Stroj nečistite tlakom vody.
2. Podľa potreby odstráňte nečistoty z valcov tak, že budete vodu striekať cez otvory v puzdrách valcov (Obrázok 39).

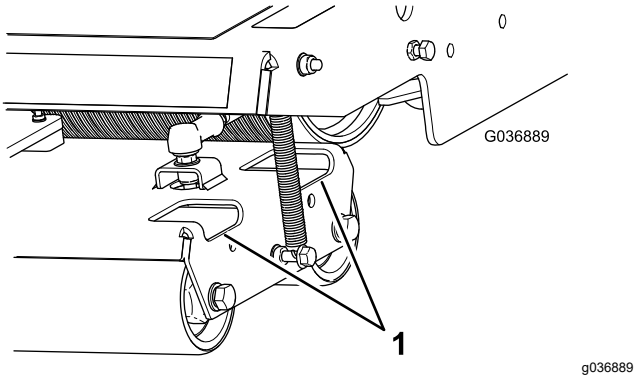

Obrázok 39

1. Prístupové otvory

3. Odstráňte nečistoty z priestoru okolo hydraulického motora (Obrázok 40).

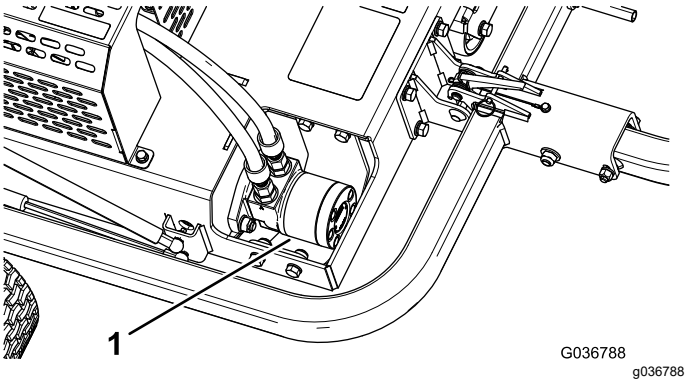

Obrázok 40

1. Hydraulický motor

4. Odstráňte nečistoty z motora a rebier chladiča motora (Obrázok 41).

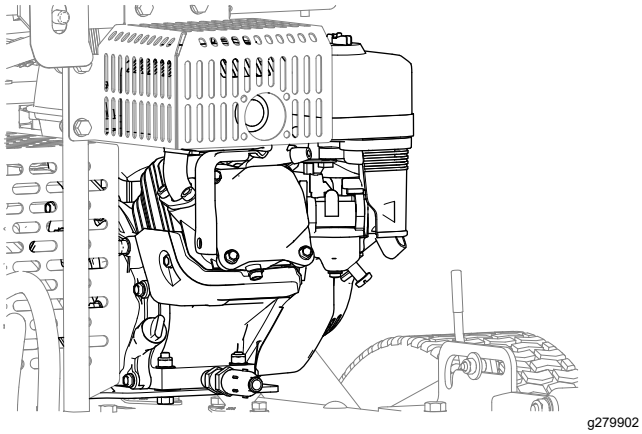

Obrázok 41

Uskladnenie

Príprava stroja na krátkodobé uskladnenie

Menej ako 90 dní

1. Skôr než odídete z polohy operátora, vypnite motor a počkajte, kým sa všetky časti neprestanú pohybovať. Pred úpravou, servisom, čistením alebo skladovaním nechajte stroj vychladnúť.
2. Z vonkajších častí celého stroja, najmä z valcov a motora, odstráňte pokosenú trávu, nečistoty a hlinu. Odstráňte nečistoty a plevy z vonkajších častí hlavy valcov a plášťa dúchadla na motore.

   Dôležité: **Stroj môžete umyť jemným čistiacim prostriedkom a vodou. Stroj neumývajte vodou pod tlakom. Vyhnite sa nadmernému používaniu vody, najmä v blízkosti motora.**
3. Skontrolujte a utiahnite všetky skrutky a matice. Akýkoľvek opotrebovaný alebo poškodený diel opravte alebo vymeňte za nový.
4. Natrite všetky poškriabané alebo kovové plochy. Farbu na takýto náter dodáva autorizovaný distribútor spoločnosti Toro.

Príprava stroja na dlhodobé uskladnenie

Viac ako 90 dní

1. Vykonajte všetky kroky uvedené v časti Príprava stroja na krátkodobé uskladnenie (strana 35).
2. Podľa pokynov výrobcu pripravte palivo so stabilizátorom/kondicionérom.
3. Do palivovej nádrže pridajte palivo so stabilizátorom/kondicionérom.
4. Naštartujte motor a upravené palivo sa do palivového systému dostane za 5 minút.
5. Buď vypnite motor, nechajte ho vychladnúť a vypustite palivovú nádrž, alebo nechajte motor bežať, kým sa nezastaví.
6. Naštartujte motor a nechajte ho v prevádzke, kým sa nezastaví. Postup zopakujte so zapnutým sýtičom, kým sa motor znova nenaštartuje.
7. Palivo zlikvidujte správnym spôsobom. Recyklujte ho podľa miestnych predpisov.

Uskladnenie stroja

Stroj skladujte v čistej a suchej garáži alebo skladovacom priestore. Stroj zakryte, aby ste ho chránili, a udržiavajte ho v čistote.

Poznámky:

Upozornenie o ochrane osobných údajov pre Európu

Údaje, ktoré spoločnosť Toro zhromažďuje
Pobočka Toro Warranty Company (ďalej spoločnosť Toro) rešpektuje vaše súkromie. Na spracovanie vašej reklamácie a skontaktovanie sa s vami v prípade stiahnutia výrobku z trhu vás žiadame o poskytnutie určitých osobných údajov, a to buď priamo, alebo prostredníctvom miestnej pobočky či predajcu spoločnosti Toro.

Záručný systém spoločnosti Toro je umiestnený na serveroch nachádzajúcich sa v Spojených štátoch amerických, kde zákon o ochrane súkromných údajov nemusí poskytovať rovnaký stupeň ochrany, ako poskytuje zákon platný vo vašej krajine.

POSKYTNUTÍM SVOJICH OSOBNÝCH ÚDAJOV SÚHLASÍTE S ICH SPRACOVANÍM PODĽA POPISU V TOMTO UPOZORNENÍ O OCHRANE OSOBNÝCH ÚDAJOV.

Ako spoločnosť Toro využíva informácie
Spoločnosť Toro môže použiť vaše osobné údaje na spracovanie reklamácií, skontaktovanie sa s vami v prípade stiahnutia výrobku z trhu a na iné účely, o ktorých vás budeme informovať. Spoločnosť Toro môže poskytnúť vaše údaje svojim pobočkám, predajcom alebo iným obchodným partnerom v súvislosti s ktoroukoľvek zo spomínaných činností. Vaše údaje nepredáme žiadnej inej spoločnosti. Vyhradzujeme si právo zverejniť vaše osobné údaje z dôvodu dodržiavania platných zákonov a na základe požiadaviek príslušných úradov, z dôvodu riadnej prevádzky našich systémov alebo z dôvodu ochrany našej spoločnosti, prípadne iných používateľov.

Uchovávanie osobných údajov
Vaše osobné údaje budeme uchovávať tak dlho, ako to bude potrebné, a to z dôvodov, pre ktoré sa pôvodne zhromaždili, alebo z iných zákonných dôvodov (ako napríklad dodržiavanie regulačných nariadení), prípadne na základe požiadaviek vyplývajúcich z platného zákona.

Záväzok spoločnosti Toro týkajúci sa ochrany vašich osobných údajov
Na ochranu vašich osobných údajov prijímame primerané opatrenia. Zároveň uskutočňujeme kroky na zachovanie správnosti a aktuálnosti osobných údajov.

Prístup k vašim osobným údajom a ich oprava
Ak si chcete pozrieť alebo opraviť svoje osobné údaje, kontaktujte nás e-mailom na adrese legal@toro.com.

Austrálsky zákon na ochranu spotrebiteľov

Austrálski zákazníci nájdu informácie o austrálskom zákone na ochranu spotrebiteľov v škatuli alebo im ich poskytne miestny predajca produktov značky Toro.

Informácie o upozornení na základe Kalifornského návrhu 65 (California Proposition 65)

O čo ide v tomto upozornení?

Môžete sa stretnúť s tovarom, na ktorom je štítok s podobným upozornením, ako je toto:

UPOZORNENIE: Môže spôsobovať rakovinu a poškodzovať reprodukčné orgány – www.p65Warnings.ca.gov. (WARNING: Cancer and Reproductive Harm—www.p65Warnings.ca.gov.)

Čo je Prop 65?

Zákon Prop 65 sa vzťahuje na všetky spoločnosti, ktoré vykonávajú svoju obchodnú činnosť v Kalifornii, predávajú produkty v Kalifornii alebo vyrábajú produkty, ktoré sa môžu predávať alebo prepravovať do Kalifornie. Tento zákon nariaďuje, aby guvernér štátu California aktualizoval a zverejňoval zoznam chemických látok, o ktorých je známe, že spôsobujú rakovinu, vrodené chyby a/alebo iné reprodukčné poškodenia. Zoznam sa aktualizuje ročne a zahŕňa stovky chemických látok nachádzajúcich sa v položkách, s ktorými prichádzame každý deň do kontaktu. Cieľom zákona Prop 65 je informovať verejnosť o účinkoch týchto chemických látok.

Zákon Prop 65 nezakazuje predaj produktov obsahujúcich tieto chemické látky, no vyžaduje uvádzanie upozornení na všetkých produktoch, baleniach produktov alebo materiáloch dodávaných s produktmi. Upozornenie na základe zákona Prop 65 neznamená, že produkt porušuje niektoré bezpečnostné štandardy alebo požiadavky. Kalifornská vláda v skutočnosti vysvetlila, že upozornenie na základe zákona Prop 65 „nie je totožné s regulačným rozhodnutím o tom, či je určitý produkt bezpečný alebo nie“. Mnohé z týchto chemických látok sa už celé roky používajú v produktoch dennej spotreby bez zdokumentovaného poškodenia. Ďalšie informácie nájdete na adrese https://oag.ca.gov/prop65/faqs-view-all.

Upozornenie na základe zákona Prop 65 znamená, že spoločnosť (1) vyhodnotila mieru vystavenia určitej látke a prišla k záveru, že táto miera neprekračuje „žiadnu hranicu vysokého rizika“, alebo (2) sa upozornenie rozhodla zverejniť na základe svojich znalostí o prítomnosti chemickej látky uvedenej vo vládnom zozname, no bez pokusu o vyhodnotenie miery vystavenia.

Platí tento zákon všade?

Upozornenia na základe zákona Prop 65 vyžadujú len kalifornské právne predpisy. Tieto výstrahy môžete vidieť v Kalifornii na množstve zariadení, okrem iného vrátane reštaurácií, predajní potravín, hotelov, škôl a nemocníc a na množstve rôznych produktov. Okrem toho výstrahy na základe zákona Prop 65 uvádzajú na svojich webových lokalitách alebo v katalógoch aj niektorí online maloobchodní predajcovia alebo zásielkové obchody.

Aký je rozdiel medzi kalifornskými upozorneniami a federálnymi limitmi?

Štandardy podľa zákona Prop 65 sú často prísnejšie ako federálne a medzinárodné štandardy. Existujú rôzne látky, ktoré vyžadujú upozornenie na základe zákona Prop 65 pri oveľa nižšej úrovni, ako sú stanovené federálne limity. Napríklad štandard podľa zákona Prop 65 týkajúci sa upozornení pre olovo je 0,5 µg/deň, pričom táto hodnota je výrazne pod limitom definovaným vo federálnych a medzinárodných štandardoch.

Prečo sa upozornenie neuvádza na všetkých podobných produktoch?

- Produkty predávané v Kalifornii vyžadujú označenie podľa zákona Prop 65, zatiaľ čo pri podobných produktoch predávaných inde sa to nevyžaduje.
- Od spoločnosti zapojenej do súdneho sporu v súvislosti so zákonom Prop 65, ktorá dosiahne vyrovnanie, sa môže vyžadovať používanie upozornení na základe zákona Prop 65 na jej produktoch, no na iné spoločnosti vyrábajúce podobné produkty sa takáto požiadavka vzťahovať nemusí.
- Uplatňovanie zákona Prop 65 je nekonzistentné.
- Spoločnosti sa môžu rozhodnúť neuvádzať tieto upozornenia, pretože predpokladajú, že sa to od nich na základe zákona Prop 65 nevyžaduje. No chýbajúce upozornenia na produkte neznamenajú, že produkt neobsahuje chemické látky uvedené vo vládnom zozname na podobnej úrovni hodnôt.

Prečo spoločnosť Toro toto upozornenie uvádza?

Spoločnosť Toro sa rozhodla poskytnúť spotrebiteľom čo najviac informácií, aby sa mohli rozhodnúť na základe dostatočných informácií o produktoch, ktoré nakupujú a používajú. V určitých prípadoch uvádza spoločnosť Toro upozornenia na základe svojich znalostí o prítomnosti jednej alebo viacerých chemických látok uvedených vo vládnom zozname, a to bez vyhodnotenia úrovne vystavenia. Nie na všetky chemické látky uvedené v zozname sa totiž vzťahujú požiadavky súvisiace s limitom vystavenia. Hoci môže byť miera vystavenia v súvislosti s produktmi spoločnosti Toro zanedbateľná alebo úplne v rozsahu definovanom ako „žiadne vysoké riziko“, spoločnosť Toro sa napriek tomu rozhodla uvádzať upozornenia na základe zákona Prop 65. Navyše platí, že ak spoločnosť Toro tieto upozornenia neuvedie, štát California alebo súkromné strany snažiace sa o presadzovanie zákona Prop 65 by ju mohli žalovať a hrozili by jej vysoké pokuty.

Záruka od spoločnosti Toro

Dvojročná obmedzená záruka alebo obmedzená záruka po 1500 hodinách používania

Podmienky a produkty zahrnuté do záruky

Spoločnosť Toro Company a jej sesterská spoločnosť Toro Warranty Company na základe vzájomnej dohody spoločne zaručujú, že váš komerčný produkt značky Toro (ďalej uvádzané ako „produkt“) nemá žiadne chyby materiálov a spracovania na obdobie dvoch rokov alebo 1500 prevádzkových hodín* podľa toho, čo nastane skôr. Táto záruka sa vzťahuje na všetky produkty s výnimkou prevzdušňovačov (pozrite si samostatné vyhlásenie o záruke na tieto produkty). Keď nastane okolnosť krytá zárukou, bezplatne opravíme produkt vrátane diagnostiky, práce, dielov a prepravy. Platnosť tejto záruky začína dátumom doručenia produktu pôvodnému kupujúcemu.
* Produkt vybavený hodinovým počítadlom.

Pokyny na získanie záručného servisu

Nesiete zodpovednosť za okamžité upozornenie distribútora komerčných produktov alebo autorizovaného predajcu komerčných produktov, od ktorého ste si kúpili produkt, na vznik okolnosti krytej zárukou. Ak potrebujete pomoc pri vyhľadaní distribútora komerčných produktov alebo autorizovaného predajcu, prípadne ak máte otázky týkajúce sa vašich práv alebo povinností vyplývajúcich zo záruky, obráťte sa na nás:

Toro Commercial Products Service Department
Toro Warranty Company
8111 Lyndale Avenue South
Bloomington, MN 55420-1196

952–888–8801 alebo 800–952–2740
E-mail: commercial.warranty@toro.com

Povinnosti majiteľa

Ako majiteľ produktu ste zodpovední za povinnú údržbu a nastavenia uvedené v *používateľskej príručke*. Na opravy porúch produktu spôsobených nedodržaním povinnej údržby a nastavení sa táto záruka nevzťahuje.

Položky a podmienky, ktoré nie sú zahrnuté v záruke

Nie všetky poruchy alebo nesprávna činnosť produktu, ktoré sa vyskytnú počas záručnej doby, sú chybami materiálov alebo vyhotovenia. Táto záruka sa nevzťahuje na nasledujúce okolnosti:

- Poruchy produktu spôsobené používaním náhradných dielov od iného výrobcu ako spoločnosť Toro alebo montáž a používanie doplnkov, prípadne upraveného príslušenstva a produktov od iného výrobcu ako spoločnosť Toro.
- Poruchy produktu v dôsledku nevykonania odporúčanej údržby alebo nastavení.
- Poruchy produktu v dôsledku prevádzky produktu nesprávnym, nedbalým alebo nebezpečným spôsobom.
- Diely opotrebované používaním, ktoré nie sú chybné. Príklady dielov opotrebovaných používaním pri bežnej prevádzke produktu okrem iného zahŕňajú brzdové doštičky a obloženia, obloženia spojky, čepele, kotúče, valce a ložiská (utesnené alebo mazateľné), nože plošiny, zapaľovacie sviečky, samonastavovacie kolieska a ložiská, pneumatiky, filtre, remene a určité komponenty postrekovača, napríklad membrány, dýzy a spätné klapky.
- Poruchy spôsobené vonkajšími vplyvmi okrem iného vrátane počasia, spôsobov uskladnenia, znečistenia, používania neschválených palív, chladiacich kvapalín, mazív, aditív, hnojív, vody alebo chemických látok.
- Poruchy alebo problémy s výkonom v dôsledku používania palív (napríklad benzínu, dieselu alebo biodieselu), ktoré nespĺňajú príslušné priemyselné normy.
- Bežný hluk, vibrácie, opotrebovanie a poškodenie. Bežné opotrebovanie okrem iného zahŕňa poškodenie sedadiel v dôsledku opotrebovania alebo odretia, poškodený náter povrchov, poškriabané štítky alebo okná.

Diely

Na diely určené na výmenu podľa požadovanej údržby sa vzťahuje záruka na časové obdobie až do plánovanej výmeny tohto dielu. Na diely vymenené v rámci tejto záruky sa záruka vzťahuje počas trvania platnosti pôvodnej záruky na produkt a stávajú sa majetkom spoločnosti Toro. Spoločnosť Toro prijme konečné rozhodnutie o tom, či opraví existujúci diel alebo zostavu, alebo ich vymení. Spoločnosť Toro môže pri záručných opravách používať recyklované diely.

Záruka na trakčné a lítium-iónové batérie

Trakčné a lítium-iónové batérie majú špecifikovaný celkový počet kilowatthodín, ktoré môžu počas svojej životnosti poskytnúť. Techniky prevádzky, dobíjania a údržby môžu životnosť batérie predĺžiť alebo skrátiť. Keďže batérie v tomto produkte sa spotrebúvajú, množstvo užitočnej práce medzi intervalmi nabíjania sa bude pomaly znižovať, kým sa batéria úplne neopotrebuje. Výmena opotrebovaných batérií z dôvodu bežnej spotreby je zodpovednosťou majiteľa produktu. Poznámka: (len pre lítium-iónové batérie): pomerne rozdelené po dvoch rokoch. Dodatočné informácie nájdete v záruke na batériu.

Celoživotná záruka na kľukovú skriňu (len model ProStripe 02657)

Na model ProStripe, ktorý je pôvodne vybavený originálnou lamelou spojky a spojkou brzdy čepele s ochranou pred pretáčaním od spoločnosti Toro (integrovaná zostava spojky brzdy čepele a lamely spojky) a používa ho pôvodný kupujúci v súlade s odporúčanými postupmi prevádzky a údržby, sa vzťahuje celoživotná záruka, ktorá poskytuje ochranu pred ohnutím kľukovej skrine motora. Na stroje vybavené trecími podložkami, jednotkami spojky brzdy čepele a ďalšími podobnými zariadeniami sa celoživotná záruka na kľukovú skriňu nevzťahuje.

Údržba vykonávaná majiteľom na vlastné náklady

Medzi bežné povinné servisy produktov od spoločnosti Toro na náklady majiteľa patrí optimalizácia motora, mazanie, čistenie a leštenie, výmena filtrov a chladiacej kvapaliny a vykonávanie odporúčanej údržby.

Všeobecné podmienky

V rámci tejto záruky je vašou jedinou náhradou oprava vykonaná autorizovaným distribútorom alebo predajcom spoločnosti Toro.

Ani spoločnosť Toro Company, ani spoločnosť Toro Warranty Company nie je zodpovedná za nepriame, náhodné alebo následné škody spojené s používaním produktov Toro krytých touto zárukou vrátane akýchkoľvek nákladov alebo výdavkov za poskytnutie náhradného vybavenia alebo služby za rozumný čas nefunkčnosti alebo nepoužiteľnosti počas vykonávania záručných opráv vyplývajúcich z tejto záruky. S výnimkou záruky na emisie uvedenej nižšie (ak platí) neexistuje žiadna ďalšia výslovná záruka. Všetky predpokladané záruky obchodovateľnosti a vhodnosti na určitý účel sú obmedzené na lehotu trvania tento výslovnej záruky.

Niektoré štáty neumožňujú vylúčenie náhodných alebo následných škôd ani obmedzenie dĺžky predpokladanej záruky, takže sa vyššie uvedené vylúčenia a obmedzenia na vás nemusia vzťahovať. Táto záruka vám poskytuje špecifické zákonné práva a môžete mať aj ďalšie práva, ktoré sa líšia v závislosti od konkrétneho štátu.

Poznámka k záruke na emisie

Na systém čistenia výfukových plynov vo vašom produkte sa môže vzťahovať samostatná záruka, ktorá spĺňa požiadavky Agentúry na ochranu životného prostredia USA (EPA) alebo Výboru štátu Kalifornia pre kvalitu ovzdušia (CARB). Obmedzenia hodín uvedené vyššie sa nevzťahujú na záruku na systém čistenia výfukových plynov. Pozrite si vyhlásenie o záruke na kontrolu výfukových plynov motora dodané s vaším produktom alebo uvedené v dokumentácii výrobcu motora.

Iné krajiny ako Spojené štáty alebo Kanada

Zákazníci, ktorí si kúpili produkty od spoločnosti Toro dovezené z USA alebo Kanady, by sa mali obrátiť na svojho distribútora (predajcu) spoločnosti Toro a oboznámiť sa so zásadami týkajúcimi sa záruky platnými vo vašej krajine, provincii alebo štáte. Ak nie ste z akéhokoľvek dôvodu spokojní so službami svojho distribútora alebo sa vám nepodarilo získať informácie o záruke, obráťte sa na autorizované servisné stredisko spoločnosti Toro.