Form No. 3439-882 Rev A

Count on it.

Návod na obsluhu

# Rozmetač ProPass 200 s dvojitou odstredivkou

**Číslo modelu 44701—Výrobné číslo 403320001 a vyššie**
**Číslo modelu 44751—Výrobné číslo 403320001 a vyššie**

Zaregistrujte svoj výrobok na adrese www.Toro.com.
Preklad originálu (SK)

CE

*3439-882*

Výrobok vyhovuje všetkým príslušným európskym smerniciam. Podrobnosti nájdete v samostatnom hárku so špecifickým vyhlásením o zhode.

**Elektromagnetická kompatibilita**

**Vnútroštátne predpisy:** toto zariadenie spĺňa pravidlá úradu FCC, odsek 15. Prevádzka musí spĺňať tieto dve podmienky: (1) toto zariadenie nemôže spôsobovať škodlivé rušenie a (2) toto zariadenie musí prijímať akékoľvek prijaté rušenie vrátane rušenia spôsobujúceho nežiaducu prevádzku.

Toto zariadenie vytvára a využíva rádiofrekvenčnú energiu, a ak sa nenamontuje a nepoužíva správne, teda prísne v súlade s pokynmi výrobcu, môže spôsobovať rušenie rádiového a televízneho signálu. Zariadenie sa testovalo a zistilo sa, že spĺňa limity úradu FCC triedy B pre výpočtové zariadenie v súlade so špecifikáciami v pododseku J odseku 15 pravidiel úradu FCC, ako je uvedené vyššie. Nie je však zaručené, že pri určitej montáži nedôjde k rušeniu. Ak toto zariadenie spôsobuje rušenie rádiového alebo televízneho signálu, čo možno určiť vypnutím a zapnutím zariadenia, používateľovi odporúčame vyskúšať rušenie eliminovať prijatím jedného alebo viacerých nasledujúcich opatrení:Zmeňte otočenie prijímajúcej antény, presuňte prijímač diaľkového ovládača vzhľadom na polohu rádiovej/televíznej antény alebo ovládač zapojte do inej zásuvky, aby ovládač a rádio/televízor neboli v jednom elektrickom obvode.V prípade potreby by sa mal používateľ obrátiť na predajcu alebo skúseného opravára rádií/televízorov a požiadať o ďalšie rady.Pre používateľa môže byť užitočná brožúra, ktorú pripravil úrad Federal Communications Commission, s názvom How to Identify and Resolve Radio-TV Interference Problems (Ako identifikovať a riešiť problémy s rušením rádiového/televízneho signálu). Táto brožúra je k dispozícii na adrese U.S. Government Printing Office, Washington, DC 20402. Stock No. 004-000-00345-4.

**FCC ID: W7OMRF24J40MDME-Base, OA3MRF24J40MA-Hand Held**

**IC: 7693A-24J40MDME-Base, 7693A-24J40MA-Hand Held**

Prevádzka musí spĺňať tieto dve podmienky: (1) toto zariadenie nemôže spôsobovať rušenie a (2) toto zariadenie musí prijímať akékoľvek rušenie vrátane rušenia spôsobujúceho nežiaducu prevádzku zariadenia.

**Japonská certifikácia týkajúca sa elektromagnetickej kompatibility**

| | |
|---|---|
| Ručné zariadenie: | R 204-520022 |
| RF2CAN: | R 204-520297 |

**Mexická certifikácia týkajúca sa elektromagnetickej kompatibility**

| | |
|---|---|
| Ručné zariadenie: | IFETEL : RCPMIMR15-2209 |
| RF2CAN: | IFETEL : RCPMIMR15-0142 |

**Kórejská certifikácia týkajúca sa elektromagnetickej kompatibility**(štítok sa dodáva v samostatnej súprave)

| | |
|---|---|
| Ručné zariadenie: | MSIP-CRM-TZQ-LGHH<br>해당 무선설비는 전파혼신 가능성이 있으므로 인명안전과 관련된 서비스는 할 수 없음 |
| RF2CAN: | MSIP-CRM-TZQ-MRF-E<br>MSIP-CRM-TZQ-RF2CAN<br>해당 무선설비는 전파혼신 가능성이 있으므로 인명안전과 관련된 서비스는 할 수 없음 |

**Singapurská certifikácia týkajúca sa elektromagnetickej kompatibility**

| | |
|---|---|
| Ručné zariadenie: | TWM240008_IDA_N4023-15 |
| RF2CAN: | TWM-240005_IDA_N4024-15 |

**Marocká certifikácia týkajúca sa elektromagnetickej kompatibility**

AGREE PAR L'ANRT MAROC

| | |
|---|---|
| NUMERO d'agrement: | MR 14078 ANRT 2017 |
| Delivre d'agrement:: | 29/05/2017 |

Informácie o pneumatikách DOT sa nachádzajú naboku pneumatiky. Tieto informácie zahŕňajú menovité hodnoty zaťaženia a rýchlosti. Náhradné pneumatiky by mali mať rovnaké alebo vyššie menovité hodnoty. Pozrite si časť Technické údaje (strana 17), aby ste zaručili, že pneumatiky spĺňajú alebo prekračujú požiadavky na hmotnosť stroja.

**⚠ DÔLEŽITÉ UPOZORNENIE**

**KALIFORNIE**
**Dôležité upozornenie, poučka 65**

**Používanie tohto produktu môže spôsobiť vystavenie pôsobeniu chemických látok, o ktorých je v štáte Kalifornia známe, že spôsobujú rakovinu a vrodené chyby alebo poškodzujú reprodukčné orgány.**

# Úvod

Tento stroj je určený na používanie profesionálnymi operátormi v komerčných aplikáciách. Primárne je navrhnutý na meranie a rozmetávanie materiálov v rôzne vlhkých podmienkach bez upchatia alebo výrazného ovplyvnenia rozmetávania.

***Dôležité:*** **Pozorne si prečítajte tieto informácie s cieľom oboznámiť sa, ako správne prevádzkovať a udržiavať produkt a tiež ako predchádzať**

© 2018—The Toro® Company
8111 Lyndale Avenue South
Bloomington, MN 55420



Navštívte nás na adrese www.Toro.com.
Vytlačené v USA
Všetky práva vyhradené

**zraneniam a poškodeniu produktu. Nesiete zodpovednosť za správnu a bezpečnú prevádzku produktu.**

Ak potrebujete servis, originálne diely od spoločnosti Toro alebo doplňujúce informácie, obráťte sa na autorizovaného servisného predajcu alebo stredisko služieb zákazníkom spoločnosti Toro a pripravte si číslo modelu a sériové číslo svojho produktu. Obrázok 1 identifikuje umiestnenie čísla modelu a sériového čísla na výrobku. Čísla napíšte do poskytnutého priestoru.

***Dôležité:*** **Pomocou mobilného zariadenia môžete naskenovať kód QR na štítku so sériovým číslom (ak sa nachádza na stroji) a získate tak prístup k informáciám o záruke, náhradných dieloch a k ďalším informáciám o výrobku.**

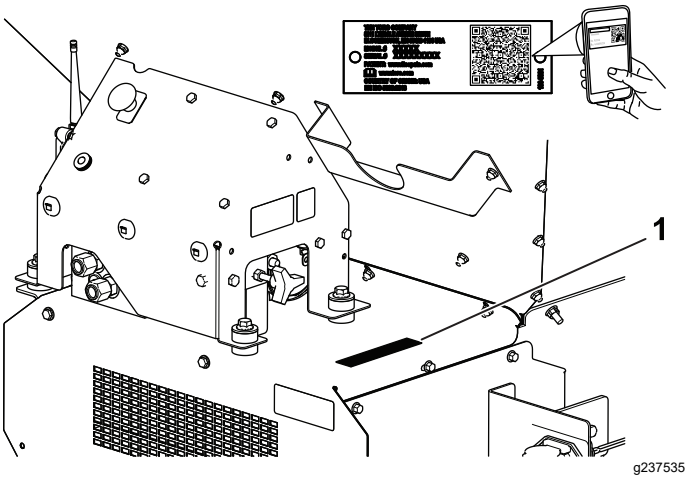


**Obrázok 1**

1. Umiestnenie čísla modelu a sériového čísla

| | |
|---|---|
| **Číslo modelu** | _____ |
| **Výrobné číslo** | _____ |

Táto príručka identifikuje potenciálne riziká. Bezpečnostné upozornenia sú označené symbolom (Obrázok 2), ktorý signalizuje, že v prípade nedodržania odporúčaných opatrení môže dôjsť k vážnemu zraneniu alebo smrti.

g000502

**Obrázok 2**

1. Symboly bezpečnostného upozornenia

V tejto príručke sa používajú na zvýraznenie informácií dve slová. **Dôležité** upriamuje pozornosť na špeciálne mechanické informácie a **Poznámka** zdôrazňuje všeobecné informácie, ktorým treba venovať osobitnú pozornosť.

# Obsah


Bezpečnosť ..... 4
Všeobecné bezpečnostné pokyny ..... 4
Bezpečnostné a inštrukčné štítky ..... 5
Nastavenie ..... 8
1 Nastavenie modelu základne stroja ..... 9
2 Montáž káblového zväzku ..... 10
3 Montáž súpravy nadstavcov násypníka ..... 11
4 Montáž násypníka na ťažný podvozok ..... 11
5 Pripojenie prepájacieho káblového zväzku ..... 12
6 Pripojenie závesného prepínača ..... 13
7 Montáž ručného ovládača ..... 13
8 Montáž bezdrôtového ovládača ..... 14
Súčasti stroja ..... 15
Ovládacie prvky ..... 15
Technické údaje ..... 17
Nadstavce/príslušenstvo ..... 17
Pred prevádzkou ..... 18
Bezpečnosť pred prevádzkou ..... 18
Denné kontroly ..... 18
Výber ťažného vozidla ..... 18
Pripojenie stroja k ťažnému vozidlu ..... 19
Príprava na prevádzku ..... 20
Počas prevádzky ..... 23
Bezpečnosť počas prevádzky ..... 23
Prevádzkové vlastnosti ..... 24
Regulácia výkonu stroja ..... 24
Prevádzka stroja ..... 25
Bezpečnosť pri používaní bezdrôtového ovládača ..... 25
Prevádzka ovládacích prvkov hydrauliky a doplnkov ..... 26
Používanie ručného ovládača ..... 28
Prevádzka plošiny a doplnku pomocou ručného ovládača ..... 31
Predvolené režimy ručného ovládača ..... 33
Plnenie násypníka ..... 33
Vyprázdňovanie násypníka ..... 34
Preprava ..... 34
Po prevádzke ..... 34
Bezpečnosť po prevádzke ..... 34
Odpojenie stroja od ťažného vozidla ..... 34
Parkovanie stroja ..... 35
Používanie skladovacieho stojana ..... 35
Preprava stroja ..... 37
Údržba ..... 38
Bezpečnosť pri údržbe ..... 38
Mazanie ..... 38
Kontrola pneumatík a kolies ..... 39
Bezpečnosť pri práci s hydraulickým systémom ..... 39

Špecifikácia hydraulickej kvapaliny ..... 39
Kontrola hydraulického systému ..... 40
Údržba plošiny a násypníka ..... 40
Údržba systému dopravného pásu ..... 40
Umývanie stroja ..... 41
Uskladnenie ..... 42
Odstraňovanie závad ..... 43
Kontrola kódov porúch ..... 43
Hlásenia na ručnom ovládači ..... 44

# Bezpečnosť

## Všeobecné bezpečnostné pokyny

Tento produkt môže spôsobiť zranenie osôb. Vždy dodržiavajte všetky bezpečnostné pokyny, aby ste predišli vážnemu zraneniu osôb.

Používanie tohto výrobku na iné ako určené použitie môže byť nebezpečné pre vás a okolostojacich.

- Pred používaním tohto stroja si prečítajte túto *používateľskú príručku* a používateľskú príručku k ťažnému zariadeniu a oboznámte sa s ich obsahom. Uistite sa, že každý, kto používa tento produkt, vie, ako správne používať tento stroj a ťažné vozidlo, a rozumie varovaniam.
- Do blízkosti pohyblivých dielov stroja nedávajte ruky ani nohy.
- Pri prevádzke stroja musia byť všetky kryty a ostatné bezpečnostné ochranné zariadenia na stroji na mieste a funkčné.
- Okolostojaci sa musia nachádzať v bezpečnej vzdialenosti od stroja, keď sa presúva.
- Do oblasti prevádzky nepúšťajte deti. Nikdy nedovoľte, aby stroj obsluhovali deti.
- Pred vykonávaním servisu, tankovaním alebo vyčistením stroj zastavte, vypnite motor, zatiahnite parkovaciu brzdu, vyberte kľúč a počkajte, kým sa všetky pohyblivé časti neprestanú pohybovať.

Nesprávne používanie alebo údržba tohto stroja môže mať za následok zranenie. S cieľom vyhnúť sa potenciálnemu zraneniu dodržiavajte tieto bezpečnostné pokyny a vždy venujte pozornosť bezpečnostnému výstražnému symbolu ⚠, ktorý znamená Pozor, Výstraha alebo Nebezpečenstvo – osobné bezpečnostné pokyny. Nedodržanie týchto pokynov môže zapríčiniť zranenie alebo smrť.

V prípade potreby ďalšie bezpečnostné informácie nájdete v tejto príručke.

# Bezpečnostné a inštrukčné štítky

Bezpečnostné štítky a štítky s pokynmi sú pre operátora ľahko viditeľné a nachádzajú sa v blízkosti každej oblasti potenciálneho nebezpečenstva. Akýkoľvek poškodený alebo chýbajúci štítok nahraďte za nový.

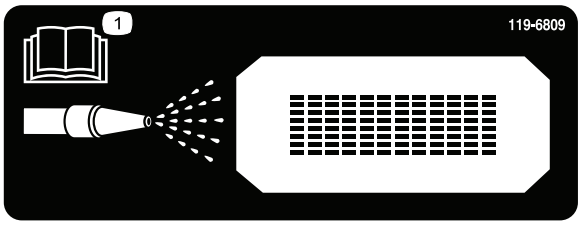


decal119-6809

**119-6809**

1. Pokyny na čistenie stroja nájdete v *používateľskej príručke*.

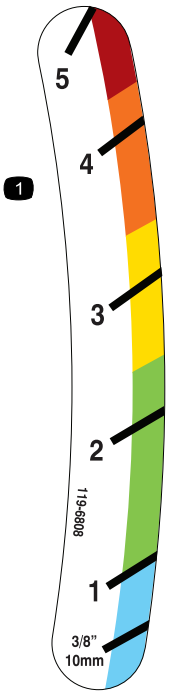


decal119-6808

**119-6808**

1. Indikátor výšky zadných dvierok

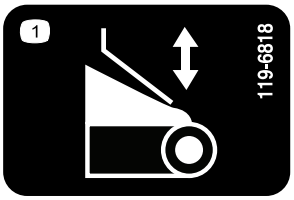


decal119-6818

**119-6818**

1. Úprava zadných dvierok

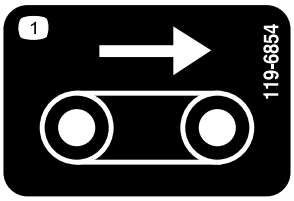


decal119-6854

**119-6854**

1. Rýchlosť plošiny

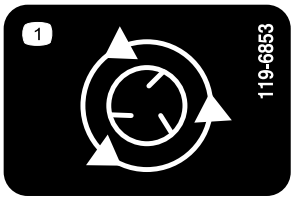


decal119-6853

**119-6853**

1. Rýchlosť odstredivky

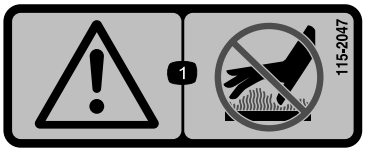


decal115-2047

**115-2047**

1. Varovanie – nedotýkajte sa horúcich povrchov.

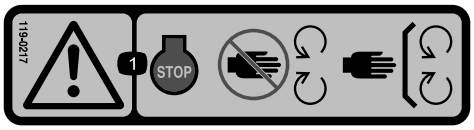


decal119-0217

**119-0217**

1. Varovanie – vypnite motor. Nepribližujte sa k pohyblivým častiam. Všetky kryty a štíty musia byť nasadené.

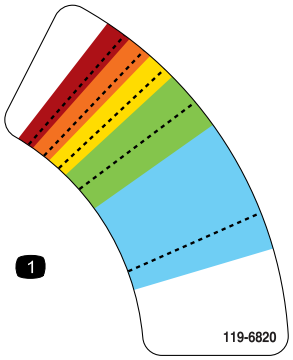


decal119-6820

**119-6820**

1. Úprava rýchlosti odstredivky

---

decal119-6855

**119-6855**

1. Rýchlosť odstredivky

---

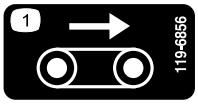


decal119-6856

**119-6856**

1. Rýchlosť plošiny

---

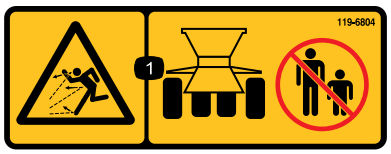


decal119-6804

**119-6804**

1. Riziko hodeného predmetu – okolostojace osoby udržiavajte v bezpečnej vzdialenosti od stroja.

---

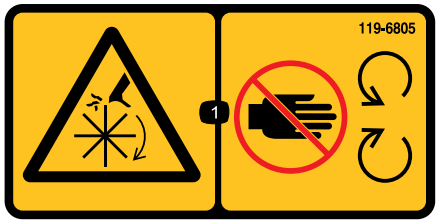


decal119-6805

**119-6805**

1. Riziko porezania/amputácie, poháňač – nepribližujte sa k pohyblivým častiam. Všetky kryty a štíty musia byť nasadené.

---

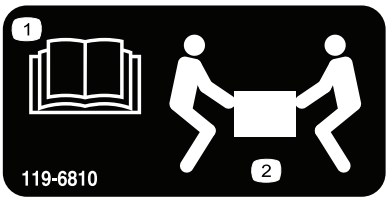


decal119-6810

**119-6810**

1. Prečítajte si *návod na obsluhu*.
2. Zdvihnutie vyžaduje 2 osoby

---

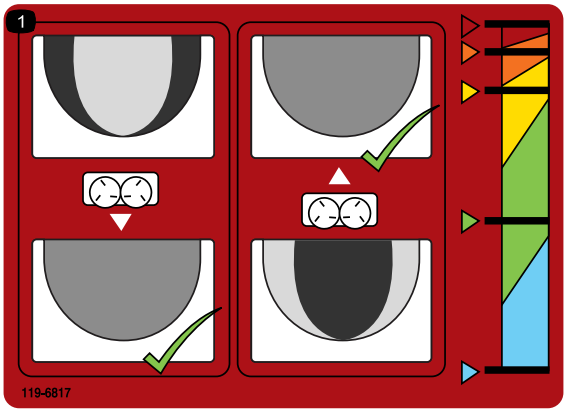


decal119-6817

**119-6817**

1. Odstredivky s presným nastavením

---

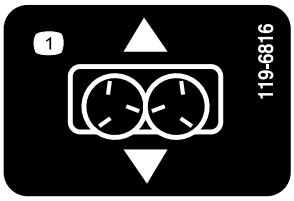


decal119-6816

**119-6816**

1. Úprava sklzu

---

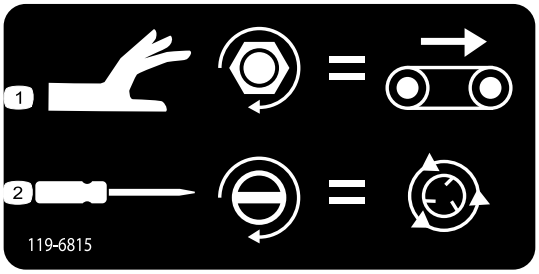


decal119-6815

**119-6815**

1. Úprava rýchlosti plošiny
2. Úprava rýchlosti odstredivky

---

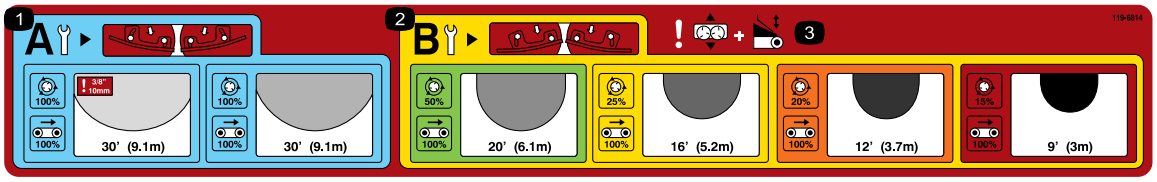


decal119-6814

**119-6814**

1. Nastavenia ľahkého rozptylu odstredivky (ďalšie informácie nájdete v časti Prevádzka).
2. Nastavenia ťažkého rozptylu odstredivky (ďalšie informácie nájdete v časti Prevádzka).
3. Varovanie – úprava sklzu a zadných dvierok.

---

decal119-6806

**119-6806**

1. Varovanie – prečítajte si *návod na obsluhu.*
2. Varovanie – stroj nepoužívajte, ak ste neabsolvovali školenie.
3. Riziko hodeného predmetu – okolostojace osoby udržiavajte v bezpečnej vzdialenosti od stroja.
4. Varovanie – pred vykonaním údržby stroja vypnite motor, vyberte kľúč zo zapaľovania a prečítajte si *používateľskú príručku*.
5. Varovanie – na stroji nesmie nikto jazdiť
6. Výstraha – nepribližujte sa k pohyblivým častiam. Všetky kryty a štíty musia byť nasadené.

---

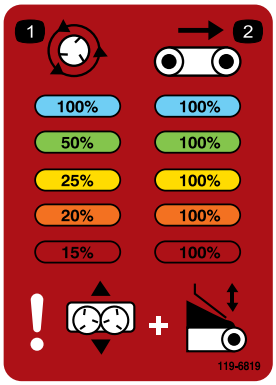


decal119-6819

**119-6819**

1. Percento rýchlosti odstredivky
2. Percento rýchlosti remeňa

---

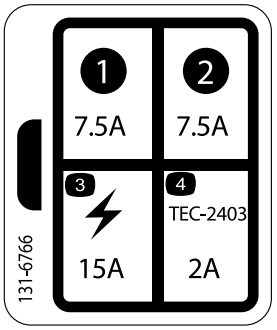


decal131-6766

**131-6766**

1. 7,5 A
2. 7,5 A
3. Elektrické príslušenstvo (15 A)
4. TEC-2403 (2 A)

---

decal133-8061

**133-8061**

---

# Nastavenie

## Vynímateľné diely

Aby ste overili, že boli dodané všetky súčiastky, použite tabulku nižšie.

| Postup | Popis | Množstvo | Použitie |
|---|---|---|---|
| **1** | Kryt násypníka<br>Skrutka s valcovou hlavou (¼ x ⅝ palca)<br>Poistná matica | 1<br>3<br>3 | Nastavte model základne stroja. |
| **2** | Káblový zväzok<br>Konzola zásuvky<br>Konzola zásuvky, ťažká<br>Vratová skrutka<br>Matica s prírubou<br>Skrutka<br>Matica s prírubou | 1<br>1<br>1<br>2<br>2<br>2<br>2 | Namontujte káblový zväzok. |
| **3** | Nadstavec násypníka (predný)<br>Nadstavec násypníka (zadný)<br>Skrutka<br>Matica s prírubou | 1<br>1<br>9<br>9 | Namontujte súpravu nadstavcov násypníka. |
| **4** | Skrutka (5/16 x 1 palec)<br>Matica s prírubou (5/16 palca) | 6<br>6 | Namontujte násypník na ťažný podvozok. |
| **5** | Prepájací káblový zväzok | 1 | Pripojte prepájací káblový zväzok. |
| **6** | Závesný prepínač | 1 | Pripojte závesný prepínač (len model 44701). |
| **7** | Ručný ovládač<br>Batérie typu AA<br>Magnetická konzola<br>Skrutky, malé | 1<br>4<br>1<br>6 | Namontujte ručný ovládač (len model 44751). |
| **8** | Zostava držiaka ovládača<br>Zostava bezdrôtového ovládača | 1<br>1 | Namontujte bezdrôtový ovládač (len model 44751). |

## Médiá a doplnky

| Popis | Množstvo | Použitie |
|---|---|---|
| Používateľská príručka | 1 | Prečítajte si ju pred prevádzkou stroja. |
| Vyhlásenie o zhode | 1 | Zaručte zhodu s regulačnými predpismi. |

**Poznámka:** Určite ľavú a pravú stranu stroja pri normálnej prevádzkovej polohe.

# 1

# Nastavenie modelu základne stroja

**Diely potrebné na prevedenie tohoto kroku:**

| | |
|---|---|
| 1 | Kryt násypníka |
| 3 | Skrutka s valcovou hlavou (¼ x ⅝ palca) |
| 3 | Poistná matica |

## Postup

1. Vyberte model základne stroja z prepravnej debny.
2. Zo zadnej strany dvojitej odstredivky demontujte skrutku a maticu pripevňujúce prepravnú konzolu zdvíhacieho zariadenia stroja na dvojitej odstredivke (Obrázok 3).

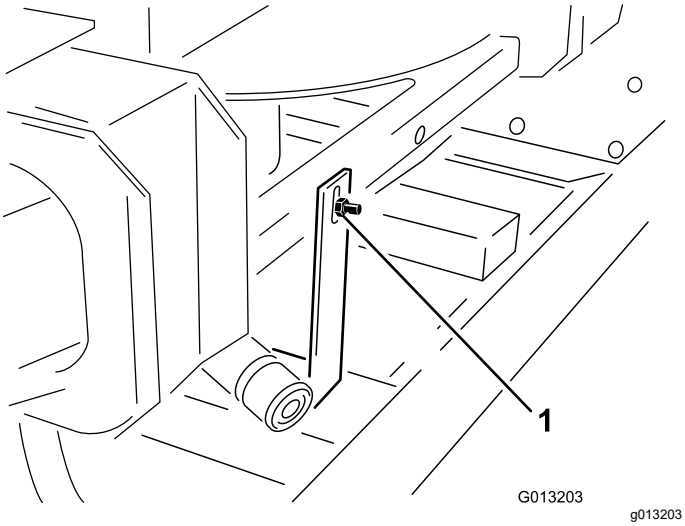


**Obrázok 3**

1. Prepravná konzola

3. Z prednej strany dvojitej odstredivky demontujte 2 skrutky a matice pripevňujúce prepravnú konzolu zdvíhacieho zariadenia stroja na dvojitej odstredivke (Obrázok 4).

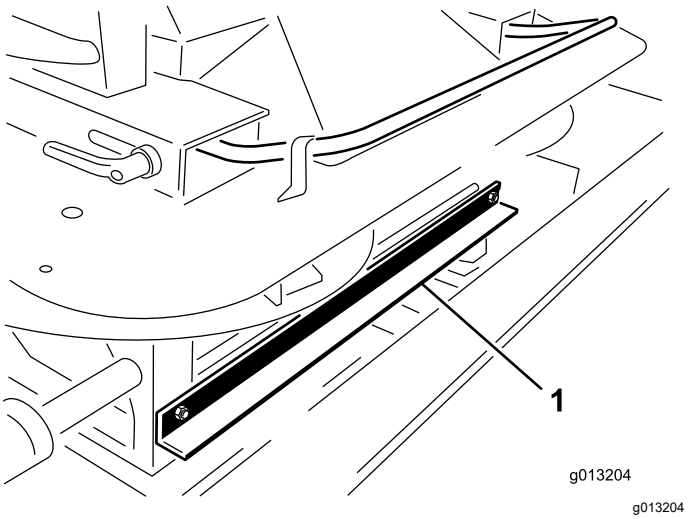


**Obrázok 4**

1. Prepravná konzola

4. Pomocou vonkajších rukovätí dvojitej odstredivky vytiahnite dvojitú odstredivku z násypníka a položte jednotku dvojitej odstredivky na zem (Obrázok 5).

   **Poznámka:** Tento krok vyžaduje 2 osoby.

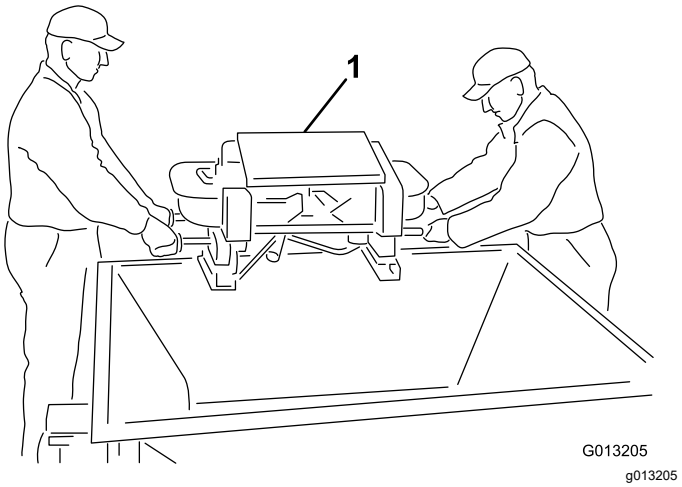


**Obrázok 5**

1. Dvojitá odstredivka

5. Z nôh dvojitej odstredivky demontujte 4 skrutky. S pomocníkom zdvihnite dvojitú odstredivku a odstráňte kliny a penu balenia (Obrázok 6).

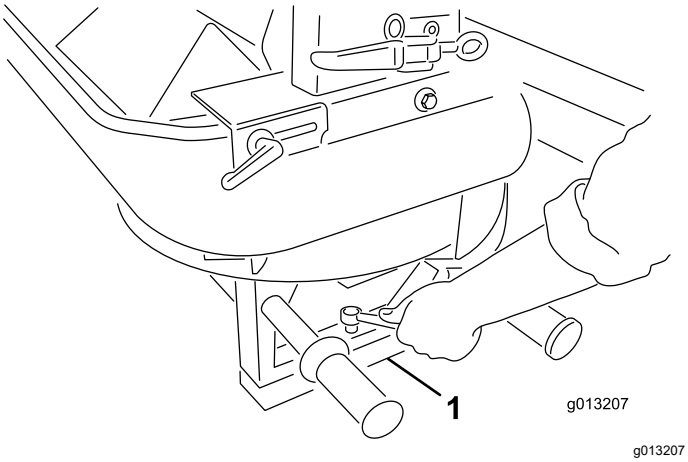


**Obrázok 6**

1. Kliny a pena balenia

6. Pomocou dodaných skrutiek s valcovou hlavou (¼ x ⅝ palca) a nylonových poistných matíc namontujte kryt násypníka Obrázok 7.

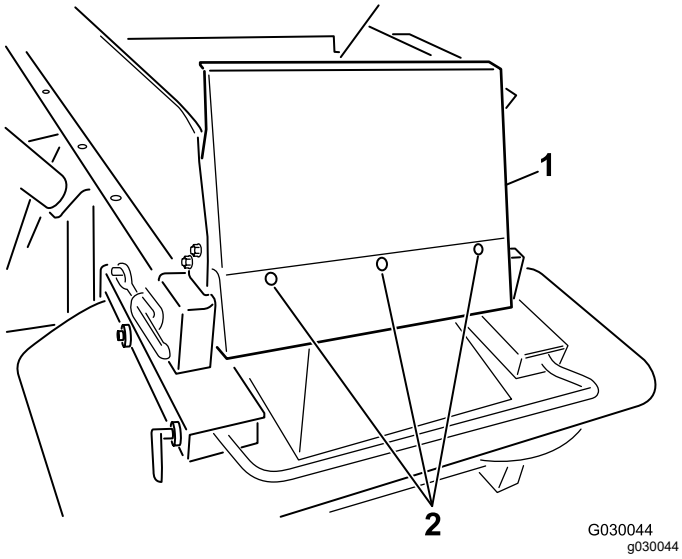


**Obrázok 7**

1. Predný kryt násypníka 2. Skrutky

# 2

# Montáž káblového zväzku

**Diely potrebné na prevedenie tohoto kroku:**

| | |
|---|---|
| 1 | Káblový zväzok |
| 1 | Konzola zásuvky |
| 1 | Konzola zásuvky, ťažká |
| 2 | Vratová skrutka |
| 2 | Matica s prírubou |
| 2 | Skrutka |
| 2 | Matica s prírubou |

## Postup

Káblový zväzok ťažného vozidla dodáva riadiacim systémom stroja potrebnú elektrickú energiu. Tento káblový zväzok namontujte na vozidlo, ktoré plánujete používať na prevádzku stroja. Ak so strojom používate viac vozidiel, od distribútora spoločnosti Toro si kúpte ďalšie káblové zväzky.

1. Pomocou jednej z dodaných montážnych konzol namontujte konzolu zásuvky na pevný bod v zadnej časti ťažného vozidla (Obrázok 8).

   **Poznámka:** Ak má ťažné vozidlo vyklápač, dbajte na to, aby konzola zásuvky neblokovala žiadne časti ťažného vozidla.

   ***Dôležité:*** **Uistite sa, že nie sú uvoľnené žiadne vodiče alebo že neblokujú žiadne mechanické komponenty.**

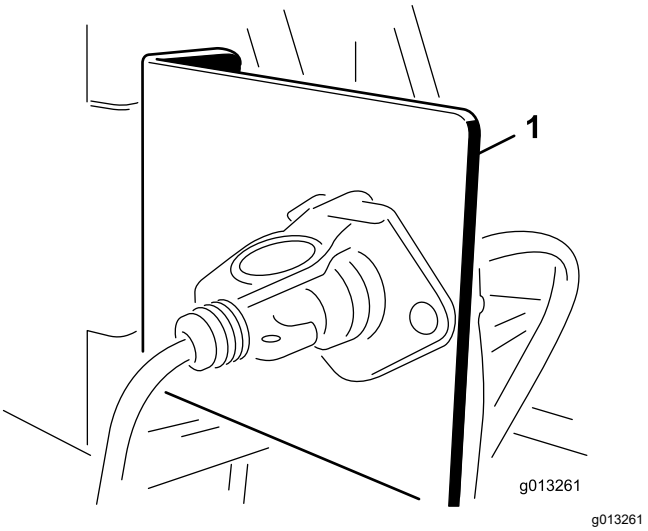


**Obrázok 8**

1. Konzola zásuvky

2. Elektrické vodiče z batérie pripojte a zaistite na konzole elektrickej zástrčky (Obrázok 9).

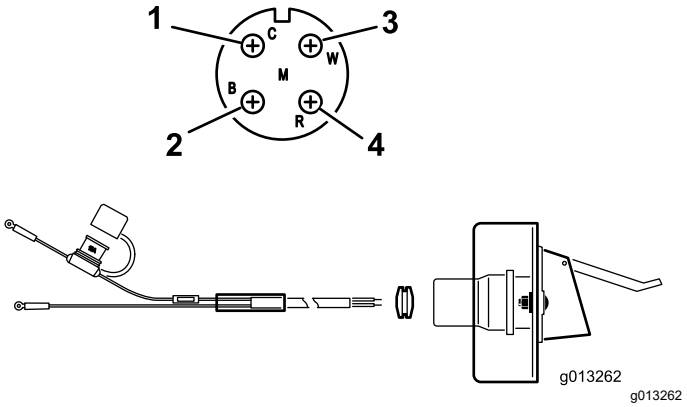


**Obrázok 9**

1. Biely vodič (mosadz)
2. Žiadny strieborný vodič (striebro)
3. Žiadny vodič (mosadz)
4. Čierny vodič (mosadz)

3. Vodiče veďte cez konzolu zásuvky a nainštalujte na ne čiernu gumenú priechodku (Obrázok 9).
4. Zásuvku priskrutkujte ku konzole zásuvky pomocou skrutiek (¼ palca).
5. Červený vodič (napájanie) pripojte ku kladnému pólu batérie a potom pripojte čierny vodič (uzemnenie) k zápornému pólu batérie.

# 3

# Montáž súpravy nadstavcov násypníka

**Diely potrebné na prevedenie tohoto kroku:**

| | |
|---|---|
| 1 | Nadstavec násypníka (predný) |
| 1 | Nadstavec násypníka (zadný) |
| 9 | Skrutka |
| 9 | Matica s prírubou |

## Postup

1. Vyberte nadstavce násypníka zo škatule a zistite, ktorý je predný a ktorý zadný (Obrázok 10 a Obrázok 11).

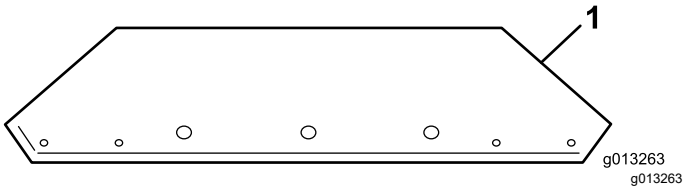


**Obrázok 10**

1. Predný nadstavec násypníka (zobrazené umiestnenie otvoru)

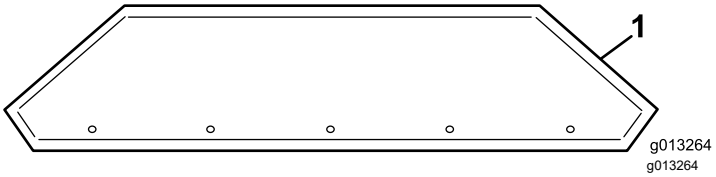


**Obrázok 11**

1. Zadný nadstavec násypníka (zobrazené umiestnenie otvoru)

2. Pomocou dodaného hardvéru pripevnite nadstavce násypníka na násypník. Na vonkajšiu stranu násypníka použite matice.

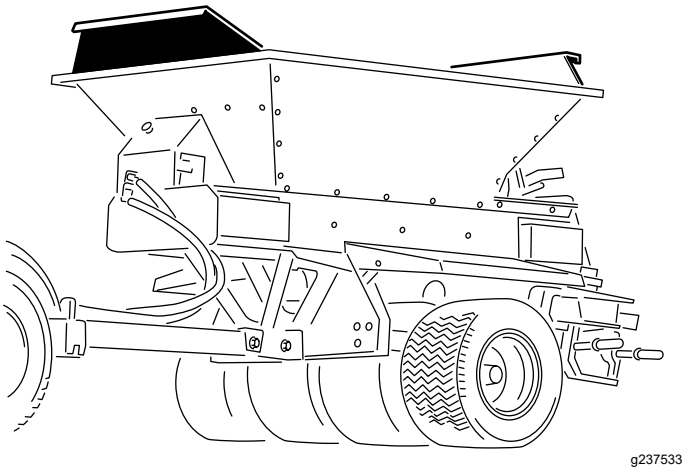


**Obrázok 12**

Namontovaná súprava nadstavcov násypníka

# 4

# Montáž násypníka na ťažný podvozok

## Len konfigurácia s dvoma podvozkami

**Diely potrebné na prevedenie tohoto kroku:**

| | |
|---|---|
| 6 | Skrutka (5/16 x 1 palec) |
| 6 | Matica s prírubou (5/16 palca) |

## Postup

**⚠ DÔLEŽITÉ UPOZORNENIE**

**Zdvíhanie plošiny a násypníka stroja, kým sú namontované na ťažnom podvozku, podvozku vozidla ProGator, Workman alebo TDC môže poškodiť zdvíhaciu konzolu a vážne zraniť váš alebo iných okolostojacich.**

**Demontujte plošinu z ťažného podvozka, podvozka vozidla ProGator, Workman alebo TDC a zdvíhajte len plošinu a násypník.**

**Poznámka:** Ak rozmetač ProPass montujete inde ako na ťažný podvozok, pozrite si pokyny na montáž pre vašu aplikáciu.

1. Zdvíhacie zariadenie pripevnite k zdvíhacej konzole priskrutkovanej vnútri zostavy násypníka (Obrázok 13).

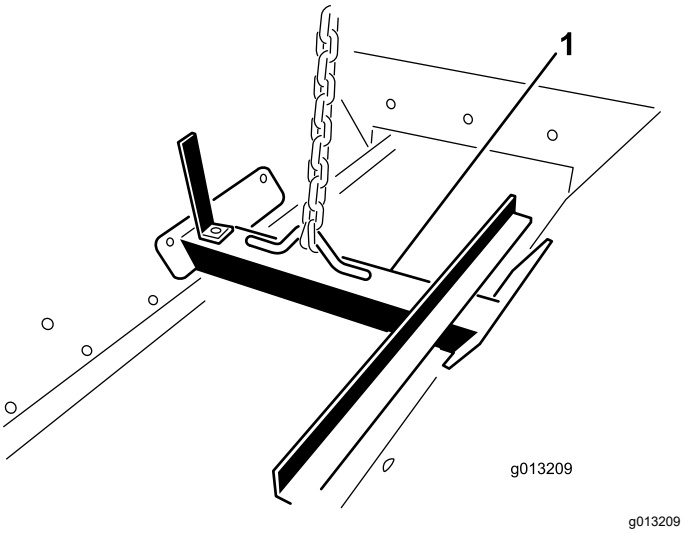


**Obrázok 13**

1. Zdvíhacia konzola

2. Pomocou zdvíhacieho mechanizmu umiestnite násypník nad ťažný podvozok.
3. Zarovnajte 6 montážnych otvorov (3 na každej strane) a namontujte skrutky (5/16 x 1 palec) a matice s prírubou (5/16 palca).

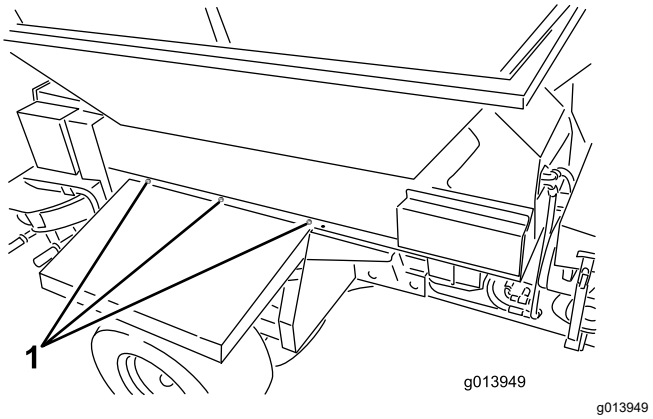


**Obrázok 14**

1. Montážne body (3 na každej strane)

4. Demontujte zdvíhaciu konzolu z bočných strán násypníka a namontujte na ne skrutky.

   **Poznámka:** Zdvíhaciu konzolu si odložte na budúce použitie. Nelikvidujte ju.

# 5

# Pripojenie prepájacieho káblového zväzku

**Diely potrebné na prevedenie tohoto kroku:**

| | |
|---|---|
| 1 | Prepájací káblový zväzok |

## Postup

Prepájací káblový zväzok zapojte do konektora káblového zväzku na stroji (Obrázok 15 alebo Obrázok 16).

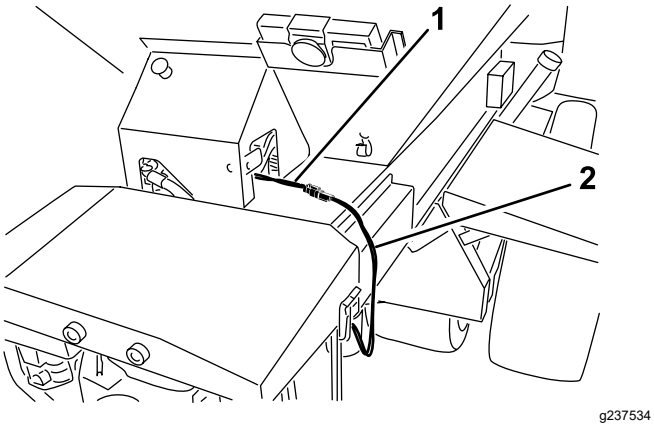


**Obrázok 15**
Model 44751

1. Káblový zväzok
2. Prepájací káblový zväzok

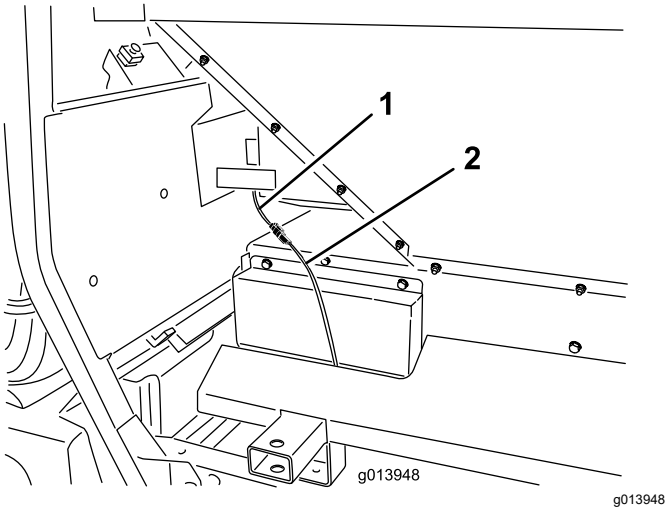


**Obrázok 16**
Model 44701

1. Káblový zväzok
2. Prepájací káblový zväzok

# 6

# Pripojenie závesného prepínača

## Model 44701

**Diely potrebné na prevedenie tohoto kroku:**

| | |
|---|---|
| 1 | Závesný prepínač |

## Postup

Konektor závesného prepínača zapojte do konektora na stroji (Obrázok 17).

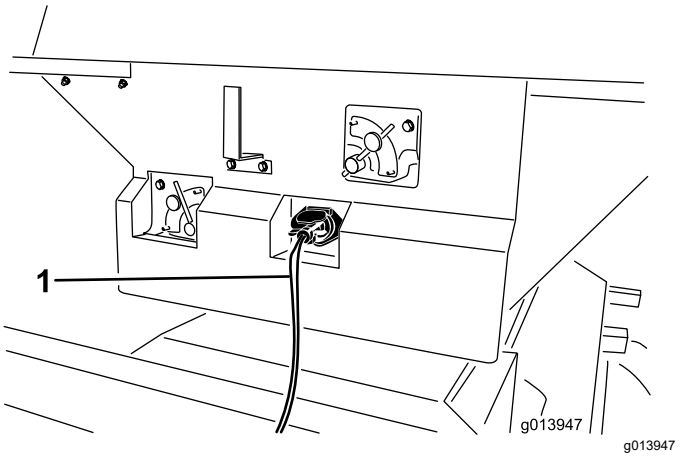


**Obrázok 17**

1. Závesný prepínač

# 7

# Montáž ručného ovládača

## Model 44751

### Diely potrebné na prevedenie tohoto kroku:

| | |
|---|---|
| 1 | Ručný ovládač |
| 4 | Batérie typu AA |
| 1 | Magnetická konzola |
| 6 | Skrutky, malé |

## Postup

1. Vyberte gumené pásky zaisťujúce polovice ovládača a zložte zadný kryt.
2. Do priestoru pre batérie vložte batérie a dbajte na zachovanie správnej polarity. V priestore sú vyrazené značky polarity každej svorky (Obrázok 18).

   **Poznámka:** Ak batérie vložíte nesprávne, ručný ovládač nebude fungovať.

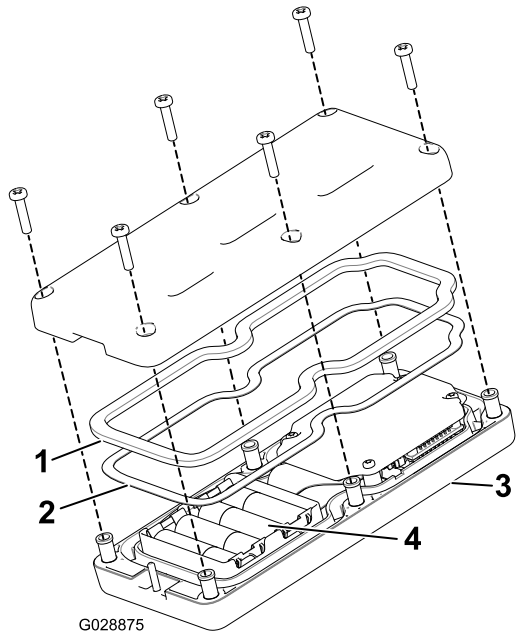


g028875

**Obrázok 18**

1. Gumené tesnenie
2. Oceľové tesnenie
3. Ručný ovládač
4. 4 batérie typu AA

3. Uistite sa, že sa oceľové a gumené tesnenia nachádzajú v drážke v ručnom ovládači, a nasaďte zadný kryt (Obrázok 18).
4. Kryt zaistite pomocou 6 skrutiek (Obrázok 18) a utiahnite ich momentom 1,5 až 1,7 N·m.
5. Ručný ovládač namontujte do magnetickej konzoly ovládača, zasuňte do seba polovice konzoly a utiahnite skrutku na magnete (Obrázok 19).

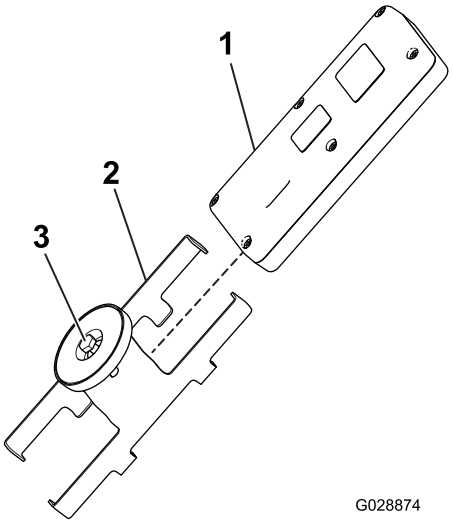


g028874

**Obrázok 19**

1. Ručný ovládač
2. Magnetická konzola ovládača
3. Skrutka v magnete

# 8

# Montáž bezdrôtového ovládača

## Model 44751

### Diely potrebné na prevedenie tohoto kroku:

| | |
|---|---|
| 1 | Zostava držiaka ovládača |
| 1 | Zostava bezdrôtového ovládača |

## Postup

Zostavu držiaka ovládača zasuňte do držiaka na šálku alebo podobného otvoru na ťažnom vozidle a používajte ju na odkladanie bezdrôtového ručného ovládača. Magnet bezdrôtového ovládača zároveň drží na všetkých oceľových povrchoch.

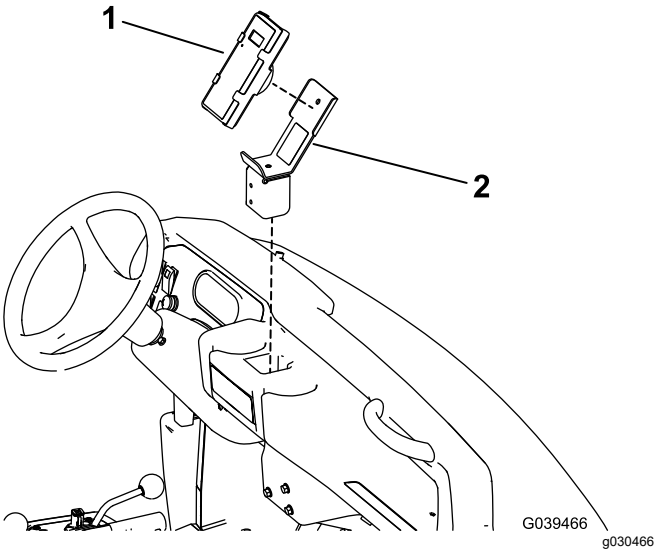


**Obrázok 20**

Zobrazené vozidlo Heavy Duty Workman

1. Ručný ovládač
2. Zostava držiaka ovládača

# Súčasti stroja

## Ovládacie prvky

### Regulačný prietokový ventil pre plošinu

**Model 44701**

Hydraulický regulačný prietokový ventil riadi rýchlosť dopravného pásu.

Najvyššie nastavenie rýchlosti je 10 a zvyčajne sa používa pre väčšinu aplikácií uvedených na štítkoch operačného systému s farebným označením. Pre veľmi ľahké aplikácie používajte nižšie nastavenia.

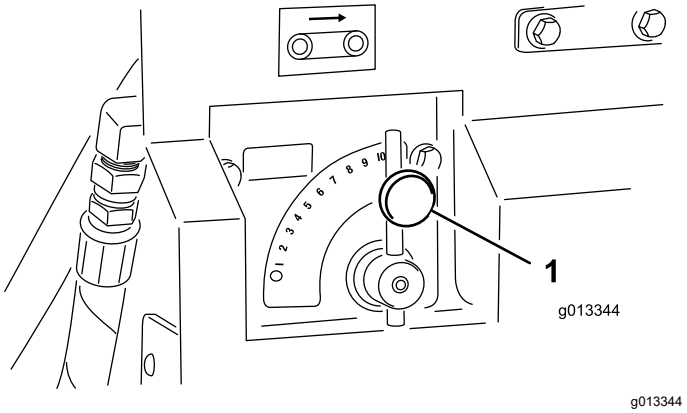


**Obrázok 21**

1. Regulačný ventil plošiny

### Regulačný prietokový ventil pre doplnky

**Model 44701**

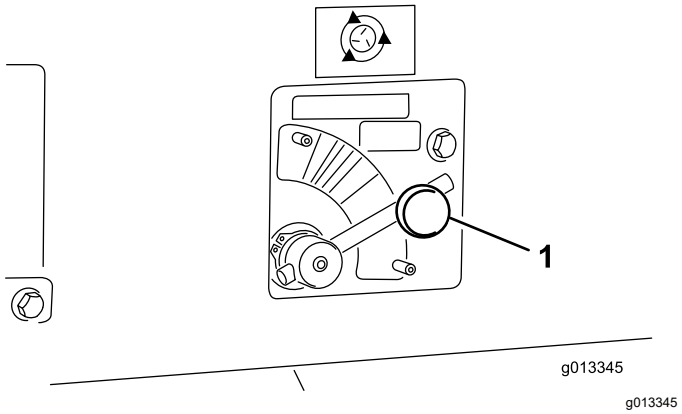


**Obrázok 22**

1. Regulačný ventil doplnku

Hydraulický regulačný prietokový ventil riadi rýchlosť doplnku (dvojitej odstredivky). Ikona odstredivky

signalizuje percento rýchlosti len pre bezdrôtový ovládač – v prípade štandardnej hydrauliky umiestnite ovládač do príslušnej farebnej zóny, začnite prerušovanou čiarou a podľa potreby upravujte rýchlosť v rámci danej farebnej zóny.

## Závesný prepínač

### Model 44701

Pomocou 2 spínačov na závesnom prepínači spúšťajte dopravný pás alebo doplnok (Obrázok 23). Závesný prepínač umiestnite tak, aby ho mal operátor stále poruke.

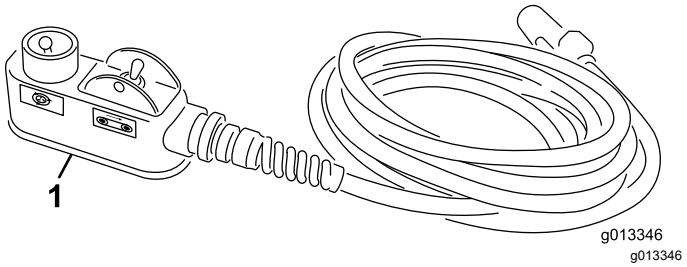


**Obrázok 23**

1. Závesný prepínač

## Tlačidlo E-Stop

### Model 44751

Po dokončení práce so strojom vždy stlačte tlačidlo E-STOP (Obrázok 24), čím deaktivujete elektrický systém. Na začiatku práce so strojom a pred zapnutím ručného ovládača musíte vždy tlačidlo E-STOP vytiahnuť.

**Poznámka:** Po dokončení práce so strojom stlačte tlačidlo E-stop, aby ste predišli vybíjaniu batérie ťažného vozidla.

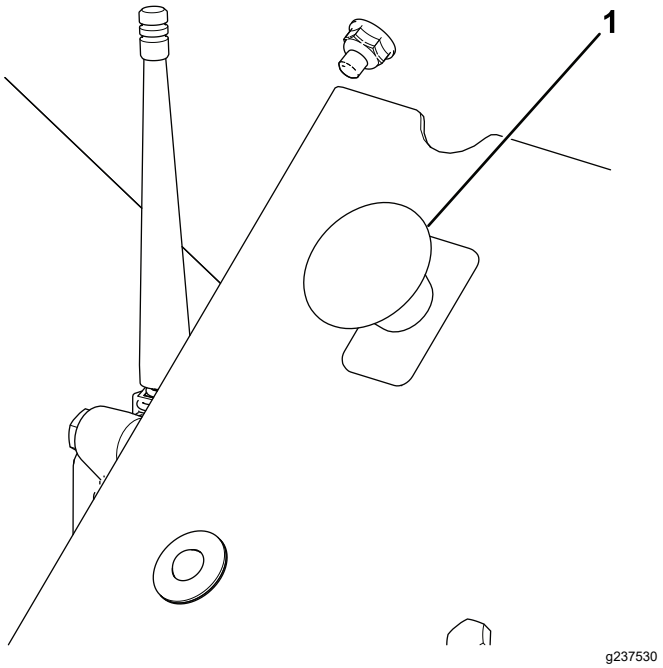


**Obrázok 24**

1. Tlačidlo E-STOP

## Funkcia diagnostického indikátora LED

Po vytiahnutí tlačidla E-STOP sa rozsvieti diagnostický indikátor LED (Obrázok 25) a svietiť bude 5 sekúnd. Potom na 5 sekúnd zhasne a začne blikať frekvenciou 3 Hz (3 bliknutia za sekundu), kým nezapnete ručný ovládač. Ak sa indikátor rozsvieti na 5 sekúnd a potom začne blikať frekvenciou 10 Hz (s 5-sekundovou pauzou alebo bez nej), v stroji sa vyskytla chyba. Pozrite si časť Kontrola kódov porúch (strana 43).

**Poznámka:** Ak je pri vytiahnutí tlačidla E-STOP zapnutý ručný ovládač, indikátor nebude po zhasnutí na 5 sekúnd blikať frekvenciou 3 Hz (3 bliknutia za sekundu).

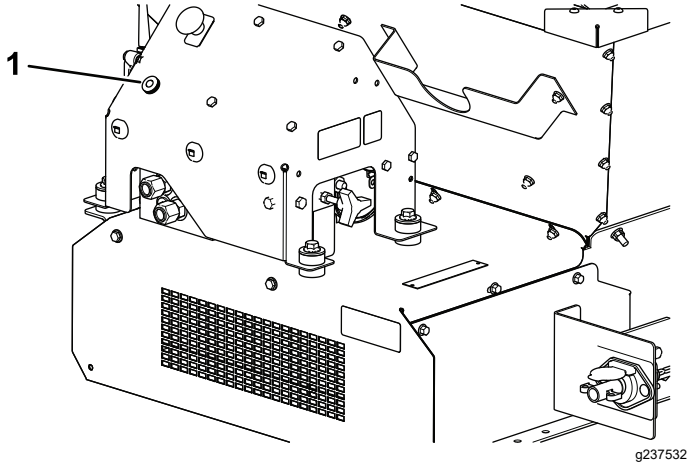


**Obrázok 25**

1. Diagnostický indikátor LED

## Ručný ovládač

### Model 44751

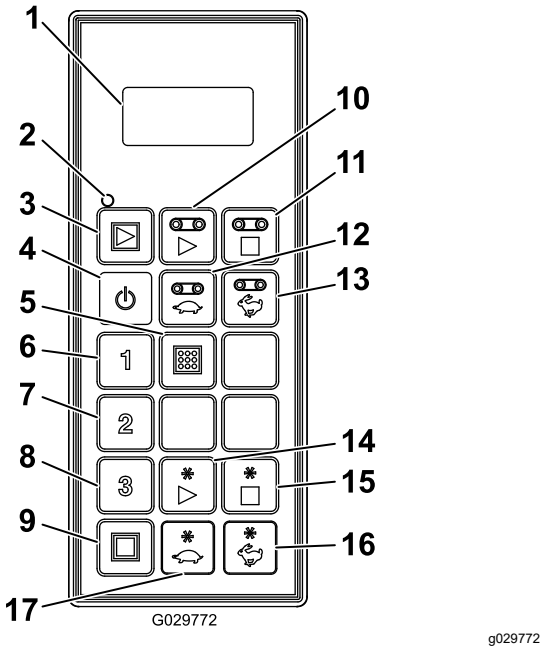


**Obrázok 26**

1. Displej LCD
2. Indikátor LED stavu ovládača
3. Spustenie všetkého: spustí plošinu a doplnok
4. Vypínač
5. Uloženie: uloží predvoľby nastavení
6. Predvoľba 1
7. Predvoľba 2
8. Predvoľba 3
9. Zastavenie všetkého: zastaví všetky funkcie
10. Spustenie plošiny
11. Zastavenie plošiny
12. Zníženie rýchlosti plošiny
13. Zvýšenie rýchlosti plošiny
14. Spustenie doplnku
15. Zastavenie doplnku
16. Zvýšenie rýchlosti doplnku
17. Zníženie rýchlosti doplnku

# Technické údaje

| Hmotnosť | |
|---|---|
| Model základne | 248 kg |
| Dvojitá odstredivka | 68 kg |

| Rádio (model 44751) | |
|---|---|
| Frekvencia | 2,4 GHz |
| Max. výstupný výkon | 19,59 dBm |

# Nadstavce/príslušenstvo

K dispozícii je celý rad schválených nadstavcov a príslušenstva značky Toro na použitie so strojom pre posilnenie a rozšírenie jeho možností. Pre zoznam všetkých schválených nadstavcov a príslušenstva sa obráťte na autorizovaného servisného predajcu alebo distribútora alebo navštívte stránku www.Toro.com.

Ak chcete zaručiť optimálny výkon a zachovať platnosť bezpečnostnej certifikácie stroja, používajte len originálne náhradné diely a príslušenstvo značky Toro. Náhradné diely a príslušenstvo od iných výrobcov by mohlo byť nebezpečné a pri jeho použití by mohla skončiť platnosť záruky na produkt.

# Obsluha

## *Pred prevádzkou*

## Bezpečnosť pred prevádzkou

- Stroj má v porovnaní s niektorými inými typmi ťahaných zariadení odlišné vyváženie, hmotnosť a vlastnosti pri manipulácii. Pred prevádzkou stroja si prečítajte túto *používateľskú príručku* a oboznámte sa s jej obsahom. Oboznámte sa so všetkými ovládacími prvkami a naučte sa, ako ich rýchlo zastaviť.
- Nikdy nedovoľte, aby stroj obsluhovali alebo servis vykonávali deti alebo nevyškolené osoby. Miestne predpisy môžu obmedzovať vek obsluhy. Majiteľ zodpovedá za školenie všetkých operátorov a mechanikov.
- Oboznámte sa s bezpečnou prevádzkou zariadenia, používateľskými ovládačmi a bezpečnostnými označeniami.
- Naučte sa, ako sa stroj rýchlo zastavuje a ako sa rýchlo vypína motor.
- Skontrolujte, či sú pripojené a správne fungujú ovládacie prvky vyžadujúce prítomnosť operátora, bezpečnostné spínače a štíty. Ak nefungujú správne, stroj nepoužívajte.
- Všetky štíty a bezpečnostné zariadenia musia byť nasadené. Ak je štít, bezpečnostné zariadenie alebo štítok nečitateľný alebo chýba, pred prevádzkou stroja ho opravte alebo nahraďte.
- Utiahnite všetky voľné matice a skrutky, aby ste sa ubezpečili, že stroj je v bezpečnom prevádzkovom stave. Uistite sa, či sú komponenty stroja na mieste a zaistené.
- Uistite sa, či je ťažné vozidlo vhodné na používanie po pridaní tejto hmotnosti. Poraďte sa s dodávateľom alebo výrobcom ťažného vozidla.
- Pred opustením stroj zaparkujte na rovnom povrchu, zatiahnite parkovaciu brzdu, vypnite motor, vyberte kľúč a počkajte, kým sa všetky časti neprestanú pohybovať.

## Denné kontroly

Na začiatku každého dňa pred prevádzkou stroja vykonajte tieto bezpečnostné kontroly. Všetky bezpečnostné riziká nahláste svojmu nadriadenému. Podrobné informácie nájdete v bezpečnostných pokynoch v tejto príručke.


- Kontrola pneumatík a kolies (strana 39)
- Kontrola hydraulického systému (strana 40)
- Kontrola zadných dvierok (strana 40)
- Skladovanie a kontrola stojanov (strana 40)
- Kontrola ďalších komponentov (strana 40)
- Kontrola tesnenia pásu a tesnenia zadných dvierok (strana 40)


## Výber ťažného vozidla

**⚠ DÔLEŽITÉ UPOZORNENIE**

**Na presun stroja aj na krátku vzdialenosť vždy používajte vhodné ťažné vozidlo. Nevhodné ťažné vozidlo môže poškodiť stroj alebo spôsobiť zranenie alebo smrť.**

**Prístup k prevzatiu ovládania sa nachádza na strane vodiča hydraulického systému. Pozrite si Obrázok 43 v časti Ručné prevzatie ovládania (strana 28).**

Vhodné ťažné vozidlo musí mať minimálnu prípustnú celkovú hmotnosť prípojného vozidla 1405 kg.

Pre ťažný podvozok je maximálna nosnosť 907 kg s výslednou hmotnosťou jazyka 113 kg. Čistá hmotnosť (bez zaťaženia) je 499 kg s výslednou hmotnosťou jazyka 23 kg.

Výsledná hmotnosť jazyka stroja so sieťovým zdrojom na hydraulický pohon s výkonom 11 koní pri prevádzke s plným zaťažením je 145 kg. Výsledná hmotnosť jazyka bez zaťaženia je 48 kg. Čistá hmotnosť (bez zaťaženia) je 599 kg.

V prípade použitia podvozka priamej prípojky Truckster je maximálna nosnosť stroja 907 kg s výslednou prepravnou hmotnosťou 272 kg pre ťažné vozidlo. Čistá hmotnosť (bez zaťaženia) je 544 kg s výslednou prepravnou hmotnosťou 52 kg pre ťažné vozidlo.

# Pripojenie stroja k ťažnému vozidlu

**⚠ DÔLEŽITÉ UPOZORNENIE**

**Keby ste pri pripájaní stáli medzi strojom a ťažným vozidlom, mohlo by dôjsť k vážnemu zraneniu.**

**Pri pripájaní nestojte medzi strojom a ťažným vozidlom.**

1. Výšku závesu upravte otočením rukovätí stojanov tak, aby bol stroj vo vodorovnej polohe.
2. Vidlicový záves stroja pripojte k ťažnému vozidlu pomocou schváleného čapu závesu s priemerom 18 mm a bezpečnostnej svorky (nie je súčasťou dodávky). Čap závesu zasuňte do závesu stroja a závesnej tyče ťažného vozidla na ťažnom podvozku alebo do dodaného držiaka závesu na priamej prípojke Truckster.
3. Pomocou stojanov spustite záves.
4. Keď sa zo stojanov presunie na ťažnú závesnú tyč ťažného vozidla celá hmotnosť stroja, vytiahnite čap pridržiavajúci stojany na mieste.
5. Stojany odložte takto:
   - Na ťažnom podvozku otáčajte stojan o 90 stupňov proti smeru hodinových ručičiek, kým nebude spodná časť stojanov smerovať k zadnej časti stroja. Toto je prepravná poloha.
   - Na podvozku priamej prípojky Truckster presuňte stojany do zadnej časti stroja a otáčajte ich o 90 stupňov, kým nebude spodná časť oboch stojanov smerovať k strednej časti stroja. Toto je prepravná poloha.
6. Pripojte tlakovú a vratnú hadicu k správnym hydraulickým výstupom na ťažnom vozidle. Vratná hadica má spriahnutú spätnú klapku. Ak hadice otočíte, niektoré funkcie stroja môžu fungovať opačne alebo nemusia fungovať vôbec. Pred prvou prevádzkou stroja vyskúšajte hydrauliku.

   ***Dôležité:*** **Zabráňte ťahaniu hydraulického potrubia, napájacieho kábla a závesných káblov po zemi. Vyhýbajte sa miestam, na ktorých sa môžu pricviknúť alebo rozrezať.**
7. Prepájací káblový zväzok zapojte do napájacieho konektora ťažného vozidla.
8. Skontrolujte hladinu hydraulickej kvapaliny v nádrži a v prípade potreby doplňte objem. Pozrite si informácie v používateľskej príručke k ťažnému vozidlu.

# Príprava na prevádzku

Stroj má jedinečný farebne označený operačný systém, vďaka ktorému stroj nastavíte bez tipovania. Stačí si vybrať rozptyl, identifikovať farbu a potom upraviť jednotlivé nastavenia podľa príslušnej farby, čím zakaždým dosiahnete ideálny rozptyl.

## Štítok hlavnej prevádzky

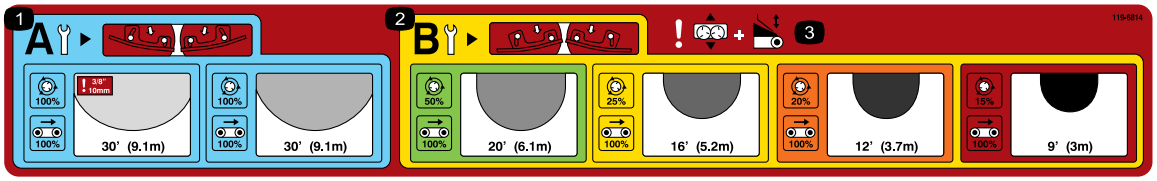


decal119-6814

**Obrázok 27**

1. Nastavenia ľahkého rozptylu odstredivky
2. Nastavenia ťažkého rozptylu odstredivky
3. Varovanie – úprava sklzu a zadných dvierok

## Výber rozptylu

Rozptyl vyberte podľa štítka hlavnej prevádzky, ktorý sa nachádza na zadných dvierkach stroja (Obrázok 27).

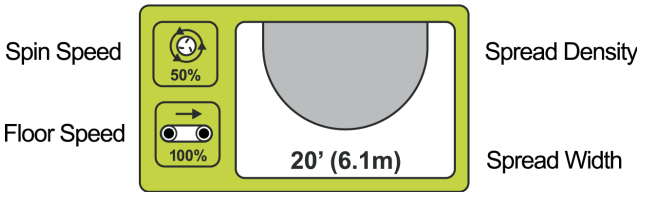


g013715

**Obrázok 28**

Na tomto štítku sú uvedené farebne odlíšené informácie o dostupnom rozsahu rozmetávania (Obrázok 28). Každá farba predstavuje iný rozsah aplikácie od ultra ľahkej až po ultra ťažkú. Hustota rozmetávania je označená tienenými oválami (od ľahkej po ťažkú). Uvedená je tiež približná šírka.

## Kontrola čepelí

**Poznámka:** Stroj sa dodáva s čepeľami odstredivky v POLOHE B.

Ľahší rozptyl (modrý panel) vám pripomína, že máte zaručiť umiestnenie čepelí odstredivky v POLOHE A (Obrázok 29).

g013716

**Obrázok 29**

**Keď sú čepele v POLOHE A, vnútorné skrutky (najbližšie k stredu disku) sú blízko steny čepele a vonkajšie skrutky (najbližšie k hrane disku) sú vzdialené od steny čepele.**

**Táto poloha je kľúčová**, pretože je navrhnutá tak, aby zaručovala optimálny rozptyl a distribúciu pri vysokej rýchlosti a nízkom objeme piesku.

V prípade ťažších nastavení (zlatý panel) by mali byť čepele v POLOHE B, ktorá zaručuje najlepšiu distribúciu pri vyššom objeme a nižších otáčkach diskov (Obrázok 30).

g013717

**Obrázok 30**

**Keď sú čepele v POLOHE B, vnútorné skrutky (najbližšie k stredu disku) sú vzdialené od steny čepele a vonkajšie skrutky (najbližšie k hrane disku) sú blízko steny čepele.**

***Dôležité:*** **Nesprávna poloha čepelí je častým dôvodom chybného vzoru rozptylu.**

## Nastavenie zadných dvierok, otáčok odstredivky, sklzu a rýchlosti plošiny

Po výbere požadovaného rozptylu a zaručení správneho nastavenia čepelí upravte zvyšné nastavenia stroja.

Každé nastavenie je na stroji označené príslušnými farebnými štítkami (Obrázok 31).

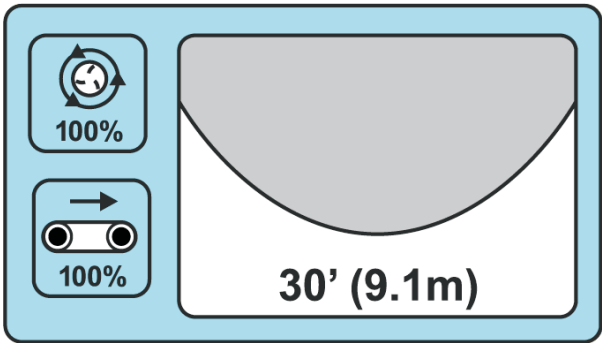


g013718

**Obrázok 31**

Ak chcete dosiahnuť ľahký poprašok, modrá oblasť označuje, že nastavenie zadných dvierok, rýchlosti plošiny, otáčok odstredivky a sklzu základne by všetky mali byť v modrej polohe (Obrázok 31).

**ĽAHKÉ**

Približná šírka: 9,1 m

Poloha čepelí: A

Rýchlosť plošiny: 100 %

Otáčky odstredivky: modrá/100 %
Zadné dvierka: modrá

Úprava sklzu: modrá

Ak chcete vyplniť prevzdušňovacie otvory, všetky nastavenia upravte na ČERVENÉ hodnoty.

**ULTRA ŤAŽKÉ**

Približná šírka: 2,7 m

Poloha čepelí: B

Rýchlosť plošiny: 100 %

Otáčky odstredivky: červená/15 %
Zadné dvierka: červená

Úprava sklzu: červená

## Nastavenie zadných dvierok

Zadné dvierka regulujú objem materiálu vychádzajúceho z rozmetača ProPass (Obrázok 32).

g013699

**Obrázok 32**
Symbol zadných dvierok na štítku

12,7 cm zadné dvierka sú rozdelené podľa farieb s cieľovou počiatočnou hodnotou pre každú farebnú sekciu (Obrázok 33). Objem materiálu môžete pomocou zadných dvierok zvýšiť alebo znížiť, no musíte zachovať rozsah hodnôt pre príslušnú farebnú sekciu.

g013705

**Obrázok 33**

**Poznámka:** Farby na štítku zobrazenom na Obrázok 33 zodpovedajú farbám na štítku hlavnej prevádzky (Obrázok 27).

## Nastavenie otáčok odstredivky

**Poznámka:** Farby na štítkoch zobrazených na Obrázok 35 a Obrázok 36 zodpovedajú farbám na štítku hlavnej prevádzky (Obrázok 27).

g013706

**Obrázok 34**
Symbol odstredivky na štítku

**Štandardná hydraulika (model 44701):** ovládací prvok hydrauliky nastavte v príslušnej farebnej sekcii na prerušovanú čiaru (Obrázok 35). V prípade potreby môžete v rámci príslušnej farebnej sekcie otáčky meniť.

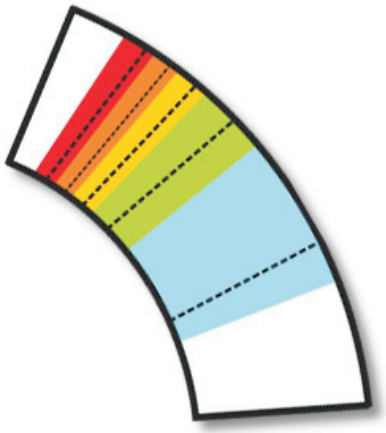

g013707

**Obrázok 35**

**Bezdrôtový ovládač (model 44751):** hodnotu nastavte podľa percenta uvedeného vo farebnej sekcii štítka a v tabuľke na zadnej strane bezdrôtového ovládača (Obrázok 36).

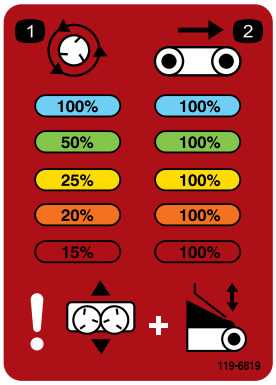


decal119-6819

**Obrázok 36**

## Nastavenie sklzu

Nastavenie sklzu určuje polohu piesku dopadajúceho na disky. Štítok obsahuje nielen farebne označenú počiatočnú polohu pre všetky aplikácie, ale zobrazuje tiež úpravu potrebnú na presnejšie nastavenie rozptylu. Pozrite si časť Presné nastavenie (strana 22).

g013709

**Obrázok 37**

Symbol sklzu na štítku

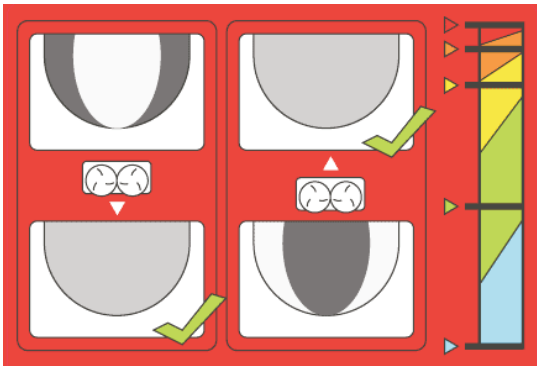

g013710

**Obrázok 38**

**Poznámka:** Farby na štítku zobrazenom na Obrázok 38 zodpovedajú farbám na štítku hlavnej prevádzky (Obrázok 27).

## Nastavenie rýchlosti plošiny

**Rýchlosť plošiny pre všetky nastavenia je zvyčajne 100 %.** Toto nastavenie bolo vyvinuté a vyskúšané preto, aby ste mali vo farebne označenom operačnom systéme o jeden faktor menej na nastavenie. Zvyčajne by ste mali na zníženie objemu materiálu použiť zadné dvierka, nie rýchlosť plošiny. Ak však minimálna výška zadných dvierok nepostačuje na zníženie objemu materiálu, znížte rýchlosť plošiny.

g013711

**Obrázok 39**

Symbol rýchlosti plošiny na štítku

# Presné nastavenie

Farebne označený operačný systém bol vyvinutý tak, aby ste dokonalý rozptyl dosiahli bez tipovania. Rozptyl však môže byť aj tak stále nerovnomerný, pretože od úvahy treba brať naozaj veľa premenných, ako je napríklad hmotnosť piesku, veľkosť zrniek, obsah vlhkosti a pod.

Na nápravu rozptylu je k **nastaveniu základne** k dispozícii obrázok so správnou zmenou polohy základne (Obrázok 40).

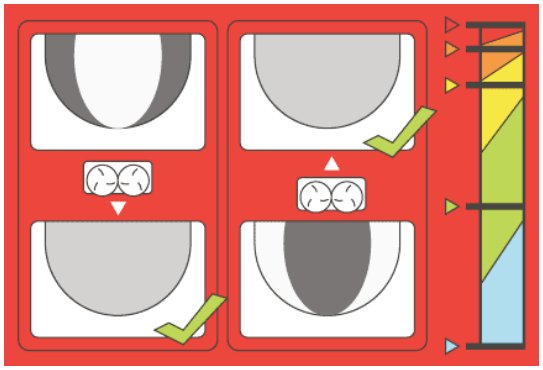

g013710

**Obrázok 40**

Keď je vzor rozptylu ťažký vnútri, stačí základňu posunúť dovnútra smerom k násypníku. Keď je vzor rozptylu ťažký zvonku, stačí základňu vysunúť von smerom od násypníka.

**Poznámka:** Farby na štítku zobrazenom na Obrázok 40 zodpovedajú farbám na štítku hlavnej prevádzky (Obrázok 27).

# *Počas prevádzky*

## Bezpečnosť počas prevádzky

- Majiteľ alebo operátor môže predchádzať nehodám, ktoré môžu spôsobiť zranenie alebo poškodenie majetku, a je zodpovedný za takéto nehody.
- Noste vhodný odev vrátane ochranných okuliarov, dlhých nohavíc, pevnej protišmykovej obuvi a ochrany sluchu. Dlhé vlasy si zviažte, voľný odev si zakašte a nenoste voľné šperky.
- Práca so strojom si vyžaduje maximálnu pozornosť. Nerozptyľujte sa žiadnym spôsobom, v opačnom prípade môže dôjsť k zraneniu alebo poškodeniu majetku.
- Nepracujte so strojom, ak ste unavení, chorí alebo pod vplyvom alkoholu alebo drog.
- Nikdy na stroji neprevážajte cestujúcich a zabráňte tomu, aby sa k stroju počas prevádzky približovali okolostojaci a zvieratá.
- Udržujte ruky a nohy mimo násypníka.
- Keď je ťažné vozidlo v pohybe, zostaňte sedieť.
- Používanie stroja vyžaduje pozornosť. Ak nebudete ťažné vozidlo používať bezpečne, môže dôjsť k nehode, prevráteniu ťažného vozidla a vážnemu zraneniu alebo smrti. Jazdite opatrne, a ak chcete predísť prevráteniu alebo strate kontroly, vykonajte tieto kroky:
  - Postupujte veľmi opatrne, znížte rýchlosť a udržiavajte bezpečnú vzdialenosť od pieskových prekážok, priekop, vodných prekážok, rámp, neznámych oblastí alebo iných nebezpečenstiev.
  - Pri jazde po nerovnom teréne s naloženým strojom znížte rýchlosť, aby ste predišli nestabilite stroja.
  - Dávajte pozor na diery alebo iné skryté nebezpečenstvá.
  - Pri prevádzke na prudkom svahu postupujte opatrne. Po svahoch jazdite rovno nahor a nadol. Pri prudkom zatáčaní alebo zatáčaní na svahoch znížte rýchlosť. Vždy keď je to možné, vyhnite sa zatáčaniu na svahoch.
  - Pri prevádzkovaní stroja na mokrých povrchoch, pri vysokej rýchlosti alebo s plným zaťažením postupujte osobitne opatrne. S plným zaťažením sa predlžuje čas zastavenia. Pred jazdou hore alebo dole kopcom preraďte na nižší stupeň.
  - Vyhýbajte sa náhlemu zastaveniu a štartovaniu. Nepreraďujte zo spiatočky do stupňa na jazdu vpred a naopak bez úplného zastavenia.
  - Nepokúšajte sa prudko zatáčať alebo manévrovať či inak nebezpečne jazdiť, pretože to môže viesť k strate kontroly.
  - Pri zatáčaní alebo cúvaní so strojom venujte pozornosť okoliu. Uistite sa, že sa v priestore nikto nenachádza a že sú všetci okolostojaci v bezpečnej vzdialenosti. Postupujte pomaly.
  - V blízkosti alebo pri prejazde ciest dávajte pozor na premávku. Vždy dávajte prednosť chodcom a ďalším vozidlám. Dodržiavajte všetky pravidlá cestnej premávky a miestne nariadenia týkajúce sa prevádzky stroja na diaľniciach alebo v ich blízkosti.
  - Vždy dávajte pozor na dlhé prečnievajúce časti, ako sú napríklad konáre stromov, stĺpiky dverí, nadzemné chodníky atď., a vyhýbajte sa im. Uistite sa, že máte nad hlavou dostatok miesta na prejazd ťažného vozidla.
  - Nepracujte so strojom, ak hrozia blesky.
  - Vždy keď si nie ste istí prevádzkou, prestaňte pracovať a obráťte sa na svojho nadriadeného.
  - Spustený stroj nenechávajte bez dozoru.
- Pred naložením alebo vyložením nákladu sa uistite, že je stroj pripojený k ťažnému vozidlu.
- Nepreprav ujte náklad prekračujúci limity nosnosti stroja alebo ťažného vozidla.
- Stabilita nákladu sa môže líšiť, napríklad ťažšie náklady majú ťažisko položené vyššie. V prípade

potreby znížte maximálne limity nosnosti, aby ste zaručili lepšiu stabilitu.

- Ak chcete predísť prevráteniu stroja, vykonajte nasledujúce opatrenia:
  - Pozorne sledujte výšku a hmotnosť nákladu. Vyššie a ťažšie náklady môžu zvýšiť riziko prevrátenia.
  - Náklad rozložte rovnomerne spredu dozadu a z jednej strany na druhú.
  - Pri zatáčaní postupujte opatrne a vyhýbajte sa nebezpečným manévrom.
  - Pred naložením nákladu sa vždy uistite, že je stroj pripojený k ťažnému vozidlu.
  - Do násypníka nevkladajte veľké ani ťažké objekty. Mohlo by to poškodiť pás a valce. Skontrolujte tiež, či má náklad jednotnú textúru. Stroj môže do piesku nepredvídateľne odhadzovať skalky.
- Pri nakladaní alebo rozmetaní nestojte za strojom. Dvojitá odstredivka, priečny pás a procesor môžu pri vysokej rýchlosti vyhadzovať častice a prach.
- Zložte zo stroja náklad alebo ho odpojte od ťažného vozidla, keď sa bude nachádzať na rovnom povrchu.
- Nejazdite so strojom v úplne zdvihnutej polohe. Zvýši sa tak riziko prevrátenia stroja.
- Nejazdite so strojom v rozsahu výstrahy (žltá/čierna). Keď nie sú na stroji žiadne nadstavce, jazdite so strojom v spustenej polohe.
- Keď sa priblížite k ľuďom, vozidlám, križovatkám alebo prechodom pre chodcov, vypnite nadstavec.
- Pri jazde so strojom na svahoch, najmä pri zatáčaní, postupujte zvlášť opatrne.
  - Jazda po prudkých svahoch s plne naloženým strojom by mohla spôsobiť prevrátenie alebo stratu trakčného pohonu stroja alebo ťažného vozidla.
  - Pri jazde po prudkých svahoch znížte hmotnosť nákladu a náklad neukladajte príliš do výšky.

## Bezpečnosť na svahu

- Pozrite si špecifikácie ťažného vozidla, aby ste zaručili, že sa neprekročia limity jazdy po svahoch.
- Svahy sú hlavným faktorom pri nehodách súvisiacich so stratou ovládania a pri prevrátení, ktoré môžu mať za následok vážne alebo smrteľné zranenie. Za bezpečnú prevádzku na svahoch nesie zodpovednosť operátor. Pri ovládaní stroja na svahu sa musí postupovať mimoriadne opatrne.
- Operátor musí vyhodnotiť stav konkrétnej lokality, určiť, či je svah bezpečný na prevádzku stroja, a zároveň lokalitu preskúmať. Pri vykonávaní prieskumu sa vždy riaďte zdravým rozumom a dobrým úsudkom.
- Operátor si musí pozrieť pokyny týkajúce sa prevádzky stroja na svahoch uvedené nižšie. Zvážte stav konkrétnej lokality v daný deň a určite, či je bezpečná na prevádzku stroja. Zmeny terénu môžu spôsobiť zmenu prevádzky stroja na svahu.
- Vyhýbajte sa štartovaniu, zastavovaniu alebo otáčaniu stroja na svahoch. Nevykonávajte náhle zmeny rýchlosti alebo smeru. Zatáčajte pomaly a postupne.
- Stroj neprevádzkujte za podmienok, pri ktorých je ohrozená trakcia, riadenie alebo stabilita.
- Odstráňte alebo označte prekážky, napríklad priekopy, diery, vyjazdené koľaje, nerovnosti, skaly alebo iné skryté nebezpečenstvá. Vo vysokej tráve môžu byť skryté prekážky. Stroj sa môže na nerovnom teréne prevrátiť.
- Majte na pamäti, že pri prevádzke stroja na mokrej tráve, svahoch alebo dole kopcom môže stroj stratiť trakciu. Strata trakcie pohonu kolies môže spôsobiť pošmyknutie a nemožnosť brzdiť a riadiť stroj.
- Pri prevádzke stroja v blízkosti spádov, priekop, násypov, vodných prekážok alebo iných nebezpečenstiev musíte postupovať extrémne opatrne. Stroj sa môže náhle prevrátiť, keď koleso prejde cez okraj alebo sa okraj zosype. Zachovávajte bezpečnú vzdialenosť medzi strojom a každým nebezpečným miestom.

# Prevádzkové vlastnosti

Stroj môže mať v porovnaní s inými typmi ťahaných zariadení odlišné vyváženie, hmotnosť a vlastnosti pri manipulácii. Pozorne si prečítajte túto *používateľskú príručku*.

Pri jazde po svahoch s namontovaným doplnkom dávajte pozor na svetlú výšku. Nenaložený stroj namontovaný na ťažnom podvozku má svetlú výšku 33 cm. Nenaložený stroj namontovaný na podvozku priamej prípojky Truckster má svetlú výšku 43 cm.

# Regulácia výkonu stroja

## Zapnutie alebo vypnutie napájania stroja

### Model 44701

Po dokončení práce stroj zastavte pomocou závesného prepínača. Na začiatku práce so strojom naštartujte vozidlo alebo zapnite jeho napájanie, aby sa natlakoval hydraulický systém, a stroj spustite pomocou závesného prepínača.

## Zapnutie alebo vypnutie napájania stroja

### Model 44571

Po dokončení práce so strojom vždy stlačte tlačidlo E-STOP (Obrázok 41), čím deaktivujete elektrický systém. Na začiatku práce so strojom a pred zapnutím ručného ovládača musíte vždy tlačidlo E-STOP vytiahnuť.

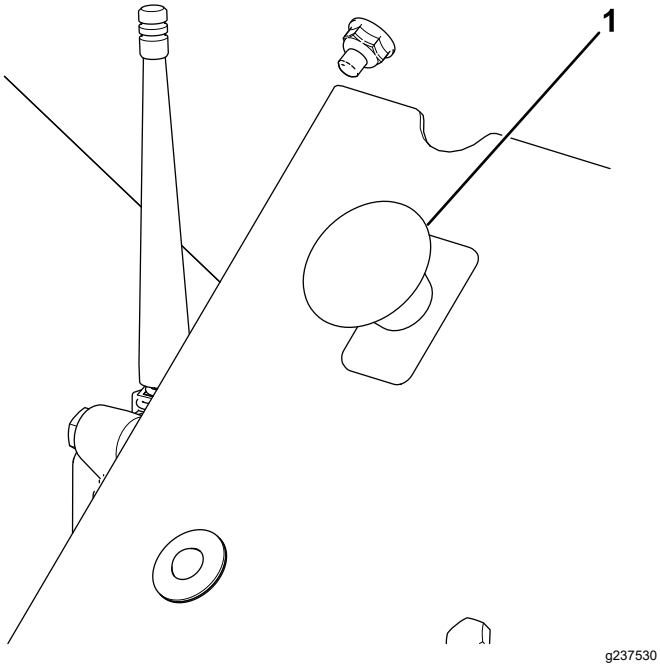


**Obrázok 41**

1. Tlačidlo E-STOP

***Dôležité:*** **Po dokončení prevádzky stroja stlačte tlačidlo E-STOP, aby ste predišli vybíjaniu batérie ťažného vozidla.**

# Prevádzka stroja

1. Do násypníka stroja nasypte materiál, ktorý sa má rozmetávať.
2. Uistite sa, že je namontovaný doplnok dvojitej odstredivky.
3. Upravte výšku dvierok na preferované nastavenie.
4. Upravte oba prietokové regulačné ventily na preferované nastavenie. Nastavte rýchlosť pásu a doplnku na preferovanú hodnotu (zvyčajne by mala byť rýchlosť pásu takáto: bezdrôtový ovládač – 100 %, štandardná hydraulika – č. 10).
5. Ťažné vozidlo zaparkujte 3 m pred oblasť, na ktorej sa má rozmetať.
6. Uistite sa, či sú oba závesné prepínače vypnuté. V prípade bezdrôtových modelov sa uistite, či sú funkcie ručného ovládača vypnuté.
7. Aktivujte hydrauliku (buď na ťažnom vozidle, alebo na voliteľnom sieťovom zdroji na hydraulický pohon).
8. Zvýšte otáčky ťažného vozidla. Pomocou závesného prepínača alebo ručného ovládača na bezdrôtových modeloch zapnite doplnok.
9. Prejdite dopredu do oblasti, na ktorej sa má rozmetať, a zvýšte otáčky ťažného vozidla na optimálny prevádzkový rozsah.
10. Keď sa doplnok stroja nachádza priamo nad začiatkom oblasti určenej na rozmetanie, pomocou závesného prepínača alebo závesného ovládacieho prvku na bezdrôtových modeloch zapnite dopravný pás.

    **Poznámka:** V prípade bezdrôtových modelov použite namiesto funkcií OPTION START (Spustiť doplnok) a FLOOR START (Spustiť plošinu) funkciu ALL START (Spustiť všetko), ktorá sama spustí prevádzku. Spustí sa doplnok a po ňom pás.
11. Jazdite priamo a materiál rozmetajte konštantnou rýchlosťou, kým nedôjdete na okraj oblasti určenej na rozmetanie.
12. Vypnite dopravný pás, otočte stroj a nastavte ho na ďalší pás.
13. Pred začatím ďalšieho pásu na zemi skontrolujte vzor rozptylu. V prípade potreby upravte nastavenia stroja.
14. Pokračujte krokmi 10 až 13, kým nedokončíte celú oblasť určenú na rozmetanie, alebo kým sa v násypníku neminie materiál.
15. Vypnite dopravný pás a doplnok, znížte otáčky ťažného vozidla a deaktivujte hydrauliku.

    **Poznámka:** Vždy najskôr vypnite dopravník.

# Bezpečnosť pri používaní bezdrôtového ovládača

## Model 44751

Bezdrôtový ovládač aktivuje rýchlo sa otáčajúce diely, ktoré predstavujú riziko pricviknutia. Pri prevádzke, úpravách alebo programovaní bezdrôtového ovládača sa uistite, že na rozmetač ProPass dobre vidíte.

Ak chcete zaručiť cielenú aktiváciu odstrediviek a plošiny, musíte tlačidlo spustenia stlačiť dvakrát: pri prvom stlačení vyberiete danú možnosť a pri druhom stlačení ju aktivujete. Pomáha to predchádzať náhodnému spusteniu pri manuálnom nastavovaní stroja.

Ak pri programovaní alebo príprave na prevádzku bezdrôtového ovládača v priebehu 10 sekúnd

nestlačíte žiadne tlačidlo, ovládač prejde do režimu nečinnosti a vráti sa k poslednému uloženému programu alebo nastaveniu.

**⚠ VÝSTRAHA**

**Hydraulická kvapalina unikajúca pod tlakom môže preniknúť do kože a spôsobiť poranenie.**

**Pred akýmkoľvek fyzickým nastavovaním čepelí alebo plošiny vypnite bezdrôtový ovládač a pracovné vozidlo (zaručíte tak, že nebude aktívny hydraulický prietok).**

# Prevádzka ovládacích prvkov hydrauliky a doplnkov

## Model 44751

## Systém diaľkového ovládača

Systém diaľkového ovládača pozostáva z ručného ovládača, jednotky základne na jednosmerný prúd +12 až +14,4 V a káblového zväzku.

### Ručný ovládač

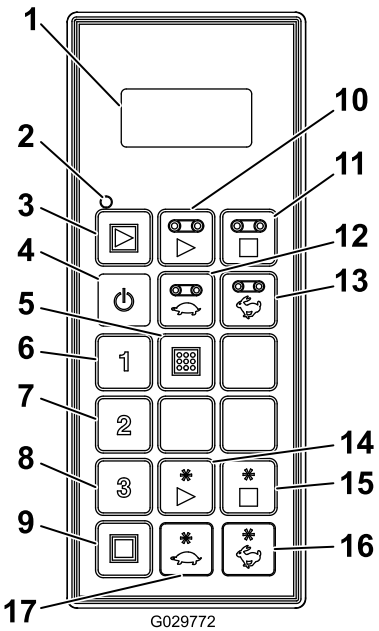


g029772

**Obrázok 42**

1. Displej LCD
2. Indikátor LED stavu ovládača
3. Spustenie všetkého: spustí plošinu a doplnok
4. Vypínač
5. Uloženie: uloží predvoľby nastavení
6. Predvoľba 1
7. Predvoľba 2
8. Predvoľba 3
9. Zastavenie všetkého: zastaví všetky funkcie
10. Spustenie plošiny
11. Zastavenie plošiny
12. Zníženie rýchlosti plošiny
13. Zvýšenie rýchlosti plošiny
14. Spustenie doplnku
15. Zastavenie doplnku
16. Zvýšenie rýchlosti doplnku
17. Zníženie rýchlosti doplnku

### Funkcie tlačidiel

| Tlačidlo | Názov | Funkcia |
|---|---|---|
| ⏻ | VYPÍNAČ | Zapína alebo vypína ručný ovládač. |
| ▷ | ALL START (Spustiť všetko) | Ovláda funkcie plošiny aj doplnku vrátane zapnutia/vypnutia a zobrazenia rýchlosti. |
| ▷ | FLOOR START (Spustiť plošinu) | Ovláda funkcie dopravného pásu plošiny násypníka vrátane zapnutia/vypnutia a zobrazenia rýchlosti plošiny. |
| □ | FLOOR STOP (Zastaviť plošinu) | Zastavuje plošinu. |

| Tlačidlo | Názov | Funkcia |
|---|---|---|
| | FLOOR DEC (Znížiť rýchlosť plošiny) | Znižuje rýchlosť plošiny. |
| | FLOOR INC (Zvýšiť rýchlosť plošiny) | Zvyšuje rýchlosť plošiny. |
| 1 | PRESET 1 (Predvoľba 1 ) | Predvolené hodnoty, ktoré môžete uložiť pre rýchlosť plošiny aj doplnku. |
| 2 | PRESET 2 (Predvoľba 2 ) | |
| 3 | PRESET 3 (Predvoľba 3 ) | |
| | STORE (Uložiť) | Používa sa spolu s tlačidlo PRESET (Predvoľba) na uloženie alebo vytvorenie predvoľby v pamäti. |
| | OPTION START (Spustiť doplnok) | Ovláda funkcie zadného doplnku vrátane zapnutia/vypnutia a zobrazenia rýchlosti doplnku. |
| | OPTION STOP (Zastaviť doplnok) | Zastavuje doplnok. |
| | OPTION DEC (Zníženie rýchlosti doplnku) | Znižuje rýchlosť doplnku. |

| Tlačidlo | Názov | Funkcia |
|---|---|---|
| | OPTION INC (Zvýšenie rýchlosti doplnku) | Zvyšuje rýchlosť doplnku. |
| | ALL STOP (Zastaviť všetko) | Zastavuje plošinu aj doplnok. |

### Zapnutie ručného ovládača

Na ovládači stlačte VYPÍNAČ a počkajte, kým nenájde základňu. Dávajte pozor na to, aby ste pri zapínaní na ručnom ovládači nestlačili žiadne iné tlačidlo.

### Oboznámenie sa s indikátorom LED stavu ovládača

**Model 44751**

Indikátor LED stavu ovládača bliká pomaly frekvenciou 2 Hz (dvakrát za sekundu), keď ručný ovládač vysiela, no nestláčajú sa žiadne tlačidlá a keď sú aktívne tlačidlá plošiny a doplnku. Po stlačení ľubovoľného tlačidla indikátor bliká frekvenciou 10 Hz.

## Základné funkcie

- Po zapnutí ručného ovládača by sa približne o 5 sekúnd mali na displeji zobraziť hlásenia **FLR OFF** (VYPNUTÁ PLOŠINA) a **OPT OFF** (VYPNUTÝ DOPLNOK). Ak sa zobrazujú slová „waiting for base“ (čaká sa na základňu), skontrolujte, či sa jednotka základne napája a či je vytiahnuté tlačidlo E-STOP na jednotke základne.
- Neustále je aktívna **aktuálna pracovná pamäť**. Aktuálna pracovná pamäť nie je predvoľba. Ručný ovládač po zapnutí používa posledné uložené nastavenia práce z aktuálnej pracovnej pamäte.
- Prevádzková sekvencia tlačidiel spustenia ručného ovládača:
    1. Jedno stlačenie tlačidla (ALL START (Spustiť všetko), FLOOR START (Spustiť plošinu) alebo OPTION START (Spustiť doplnok)) vyvolá z aktuálnej pracovnej pamäte nastavenie uložené v ručnom ovládači.
    2. Druhé stlačenie rovnakého tlačidla spustenia zapne príslušný komponent, ak je aktivovaná hydraulika (na displeji sa zobrazujú zvyšujúce sa čísla).
    3. Tretie stlačenie rovnakého tlačidla spustenia uloží nové nastavenie v pracovnej pamäti ovládača.

- Po jednom stlačení tlačidla spustenia zobrazíte nastavenie aktuálnej pracovnej pamäte v nepracovnom režime. Máte približne 10 sekúnd na to, aby ste začali upravovať nastavenie alebo prvok, kým sa ovládač nevypne. V pracovnom režime toto 10-sekundové pravidlo neplatí.
- Ak chcete naprogramovať predvoľbu, musíte najskôr **aktivovať alebo deaktivovať** príslušné prvky.
- Ak chcete pri prevádzke používať konkrétnu predvoľbu, na displeji sa zobrazuje percento rýchlosti prvku na aktiváciu alebo deaktiváciu. Ak na displeji vidíte slovo **OFF** (VYPNUTÉ), predvoľbu musíte vyvolať.

## Ručné prevzatie ovládania

Ak ručný ovládač chýba, je poškodený alebo má poruchu, stroj môžete stále prevádzkovať a dokončiť úlohy alebo pokračovať v rozmetaní.

Prístup k prevzatiu ovládania sa nachádza na strane vodiča hydraulického systému (Obrázok 43).

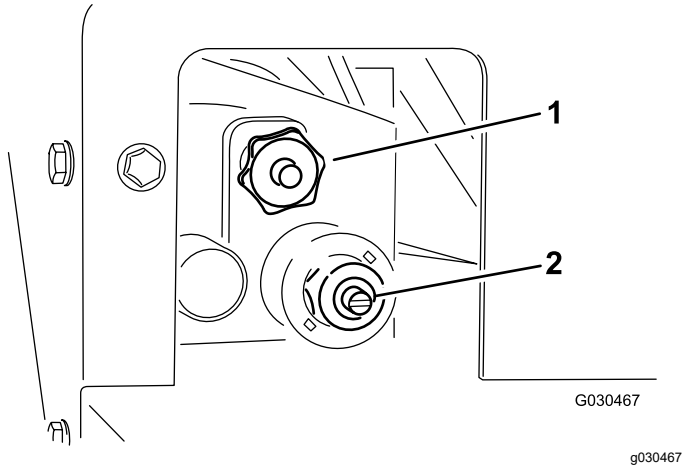


**Obrázok 43**

1. Rýchlosť plošiny
2. Rýchlosť odstredivky

- Ak chcete upraviť rýchlosť plošiny (Obrázok 44), otočte gombík v smere hodinových ručičiek. Ak nemáte žiadny hydraulický prietok, použite maximálnu rýchlosť plošiny farebne označeného operačného systému. Toto nastavenie je užitočné vtedy, keď je násypník plný piesku.

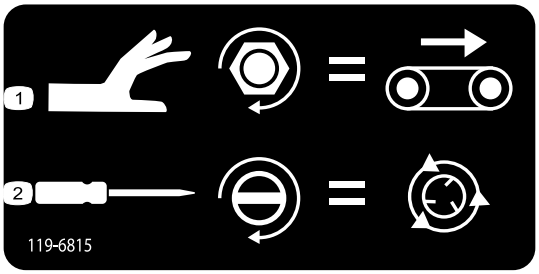


decal119-6815

**Obrázok 44**

Štítok ručného prevzatia ovládania

1. Úprava rýchlosti plošiny
2. Úprava rýchlosti odstredivky

- Ak chcete upraviť otáčky odstredivky (Obrázok 44), pomocou skrutkovača s plochou hlavou zvýšite otáčky odstredivky otočením skrutky v smere hodinových ručičiek. Otáčky odstredivky znížite otočením skrutky proti smeru hodinových ručičiek.

**Poznámka:** Ak stroj upravujete s aktívnym hydraulickým prietokom a počas úprav nechcete rozmetávať piesok, uistite sa, že je plošina vypnutá.

Keď sú nastavenia prijateľné, systém počas prevádzky zapnete alebo vypnete pomocou ovládacieho prvku hydraulického prietoku na ťažnom vozidle.

# Používanie ručného ovládača

## Model 44751

## Displej s kvapalnými kryštálmi (displej LCD)

Na 2-riadkovom displeji (s kvapalnými kryštálmi) LCD, pričom do jedného riadka sa zmestí 8 znakov, sa po stlačení tlačidiel ručného ovládača zobrazujú údaje o stave a aktivite. Používateľ môže nastaviť podsvietenie a kontrast displeja. Zmeny sa ukladajú v aktuálnej pracovnej pamäti ovládača. Po vypnutí a opätovnom zapnutí jednotky využíva displej posledné nastavenia kontrastu a podsvietenia.

### Nastavenie podsvietenia

Súčasne stlačte a podržte tlačidlá ALL STOP (Zastaviť všetko) a FLOOR DECREASE (Znížiť rýchlosť plošiny) a pozorujte displej, kým sa nenastaví požadované podsvietenie.

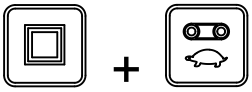

**Poznámka:** K dispozícii sú 3 nastavenia: OFF (Vypnuté), LOW (Nízke) a HIGH (Vysoké).

Podsvietenie spotrebúva zo všetkých funkcií ručného ovládača najviac energie. Zvýšenie nastavenia podsvietenia zvyšuje spotrebu energie a skracuje životnosť batérií. Čím je nastavenie podsvietenia nižšie, tým dlhšia je životnosť batérií.

### Zvýšenie kontrastu

Súčasne stlačte a podržte tlačidlá ALL STOP (Zastaviť všetko) a OPTION INCREASE (Zvýšiť rýchlosť doplnku) a pozorujte displej, kým sa nenastaví požadovaný kontrast.

**Poznámka:** K dispozícii sú 3 nastavenia: OFF (Vypnuté), LOW (Nízke) a HIGH (Vysoké).

### Zníženie kontrastu

Súčasne stlačte a podržte tlačidlá ALL STOP (Zastaviť všetko) a OPTION DECREASE (Znížiť rýchlosť doplnku) a pozorujte displej, kým sa nenastaví požadovaný kontrast.

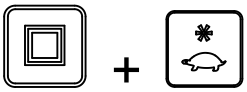

**Poznámka:** K dispozícii sú 3 nastavenia: OFF (Vypnuté), LOW (Nízke) a HIGH (Vysoké).

## Zobrazenie životnosti batérie, prevádzkovej frekvencie, základne a ID ovládača

Súčasne stlačte a podržte tlačidlá ALL STOP (Zastaviť všetko) a OPTION STOP (Zastavenie doplnku) a zobrazia sa viaceré informácie.

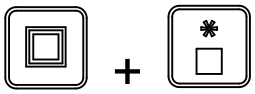

Keď budete držať tieto tlačidlá stlačené, na displeji sa budú približne v 2-sekundovom intervale striedať informácie o očakávanej zostávajúcej životnosti batérie v percentách alebo aktuálnom napätí batérie, prevádzkovej frekvencii (kanáli), na ktorej jednotky komunikujú, potom sa zobrazí ID ovládača a napokon priradené ID jednotky základne.

## Starostlivosť o ručný ovládač

Hoci je ručný ovládač odolný, dávajte pozor, aby nepadal na tvrdé povrchy. Ručný ovládač utrite dočista mäkkou handričkou navlhčenou vodou alebo jemným čistiacim prostriedkom. Dávajte pozor, aby ste nepoškriabali displej LCD.

## Výmena batérií v ručnom ovládači

Ručný ovládač napájajú 4 batérie (1,5 V alkalické batérie typu AA) a pri prevádzke využíva 2,4 až 3,2 V. Životnosť batérií je približne 300 hodín (nepretržitá prevádzka s vypnutím podsvietením), no životnosť batérií ovplyvňujú faktory používania, zvlášť nastavenie podsvietenia – čím je nastavenie podsvietenia vyššie, tým viac energie sa spotrebúva, čo skracuje životnosť batérií.

***Dôležité:*** **Pri používaní ručného ovládača majte vždy poruke nové batérie.**

1. Uvoľnite skrutku z magnetu na magnetickej konzole ovládača (Obrázok 45).

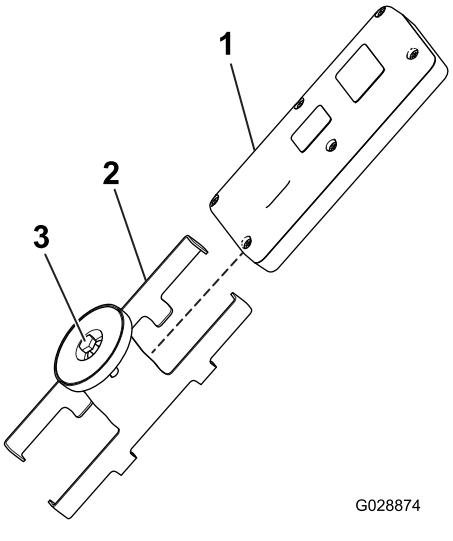


**Obrázok 45**

1. Ručný ovládač
2. Magnetická konzola ovládača
3. Skrutka v magnete

2. Posunutím oddeľte strany konzoly a vyberte ovládač (Obrázok 45).
3. Demontujte 6 skrutiek zo zadnej strany ovládača a zložte kryt (Obrázok 46).

   **Poznámka:** Ak je to možné, pri skladaní krytu a vyberaní batérií nechajte gumené a oceľové tesnenie v drážke.

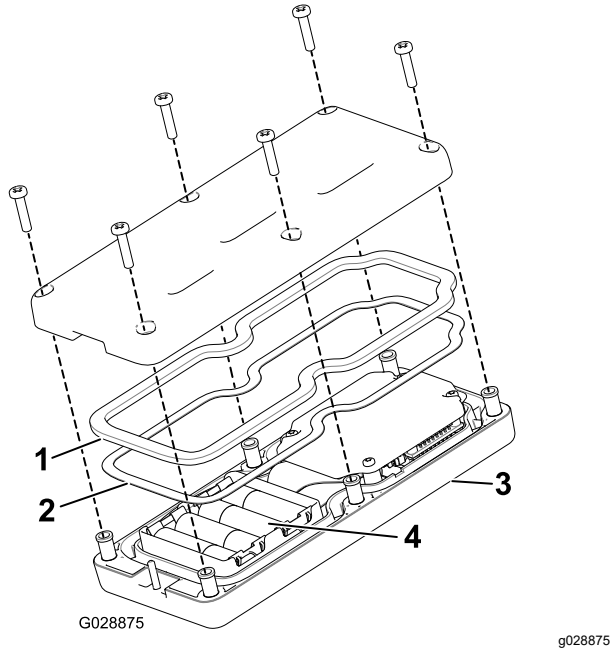


**Obrázok 46**

1. Gumené tesnenie
2. Oceľové tesnenie
3. Ručný ovládač
4. 4 batérie typu AA

4. Vyberte vybité batérie a zlikvidujte ich správnym spôsobom v súlade s miestnymi nariadeniami.
5. Do priestoru pre batérie vložte batérie a dbajte na zachovanie správnej polarity. V priestore sú vyrazené značky polarity každej svorky (Obrázok 46).

   **Poznámka:** Ak batérie vložíte nesprávne, ručný ovládač nebude fungovať.
6. Ak náhodou vyberiete gumené a oceľové tesnenie, opatrne ich vráťte do drážky v ručnom ovládači (Obrázok 46).
7. Nasaďte kryt a zaistite ho pomocou 6 skrutiek, ktoré ste predtým demontovali, (Obrázok 46) a utiahnite ich momentom 1,5 až 1,7 N·m.
8. Ručný ovládač namontujte do magnetickej konzoly ovládača, zasuňte do seba polovice konzoly, čím zaistíte ručný ovládač, a utiahnite skrutku na magnete (Obrázok 45).

# Priradenie ručného ovládača k základni

Ručný ovládač je vo výrobe pôvodne priradený k základni, aby spolu mohli komunikovať. Na pracovisku sa však môžu vyskytnúť prípady, keď budete musieť ovládač a jednotku základne priradiť znova.

1. Stlačením tlačidla E-Stop vypnite napájanie jednotky základne a skontrolujte, či je ručný ovládač vypnutý.
2. Stojte blízko jednotky základne, aby ste ju dobre videli.
3. Súčasne stlačte a podržte VYPÍNAČ a tlačidlo ALL STOP (Zastaviť všetko).

   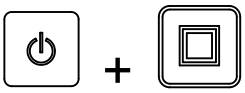

   Ručný ovládač prejde cez obrazovky inicializácie a zastaví na obrazovke **ASSOC PENDING** (ČAKAJÚCE PRIRADENIE).
4. Ďalej držte obe tlačidlá stlačené, keď sa zobrazí obrazovka **ASSOC ACTIVE** (AKTÍVNE PRIRADENIE) (približne o 4 sekundy), rýchlo ich uvoľnite.

   Na displeji sa zobrazí hlásenie **PRESS STORE** (STLAČTE ULOŽIŤ).
5. Stlačte a podržte tlačidlo STORE (Uložiť).

   Na ovládači sa zobrazí hlásenie **POW UP BASE** (ZAPNÚŤ ZÁKLADŇU).
6. Stále držte stlačené tlačidlo STORE (Uložiť) a vytiahnutím tlačidla E-STOP zapnite jednotku základne.

   Ručný ovládač sa priradí k jednotke základne (prepojí sa s ňou). Po úspešnom vykonaní tohto kroku sa na displeji zobrazí hlásenie **ASSOC PASS** (ÚSPEŠNÉ PRIRADENIE).
7. Uvoľnite tlačidlo STORE (Uložiť).

***Dôležité:*** **Ak sa na displeji zobrazí hlásenie *ASSOC EXIT* (UKONČENÉ PRIRADENIE), priradenie zlyhalo.**

**Poznámka:** Súčasným stlačením a podržaním tlačidiel ALL STOP (Zastaviť všetko) a OPTION STOP (Zastaviť doplnok) si pozrite prepojenie ručného ovládača a jednotky základne.

Obrazovky na displeji sa zobrazujú v intervale a označujú vybratý kanál a ID jednotky základne.

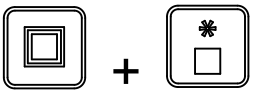

# Prevádzka plošiny a doplnku pomocou ručného ovládača

## Model 44751

Využitím nasledujúcich postupov nastavte a prevádzkujte plošinu a doplnok stroja (napríklad dvojitú odstredivku alebo iný nadstavec):

- Nastavenie a prevádzka samotnej plošiny
- Nastavenie a prevádzka samotného doplnku
- Súčasné nastavenie a prevádzka plošiny a doplnku

## Nastavenie a prevádzka samotnej plošiny

Po úvodnom stlačení tlačidla FLOOR START (Spustiť plošinu) (keď nie je plošina spustená) sa na displeji ovládača zobrazí uložené nastavenie a za slovom FLR sa zobrazuje písmeno S (t. j. **FLRS**), čo signalizuje, že ručný ovládač je v režime len nastavenia. V režime len nastavenia môžete upraviť hodnotu nastavenia nahor alebo nadol, no plošina sa neaktivuje, zostane vypnutá. Môžete tak nastaviť požadovanú rýchlosť plošiny alebo použiť uložené nastavenie bez spustenia nežiaduceho pohybu. Po nastavení rýchlosti stlačením tlačidla FLOOR START (Spustiť plošinu) aktivujte plošinu s vybratým nastavením (ak aktivujete hydrauliku, plošina sa spustí). Tretím stlačením tlačidla FLOOR START (Spustiť plošinu) uložíte aktuálnu hodnotu do pamäte.

**Poznámka:** Zmeny nastavení plošiny, keď je plošina spustená, sa prejavia okamžite, no sú dočasné, ak nové nastavenie neuložíte opätovným stlačením tlačidla FLOOR START (Spustiť plošinu). Urobíte napríklad zmenu, kým sa na displeji zobrazuje slovo **FLRS**, stlačením tlačidla Floor Start (Spustiť plošinu) spustíte plošinu s upraveným nastavením a potom ručný ovládač vypnete bez toho, aby ste znova stlačili tlačidlo FLOOR START (Spustiť plošinu) a uložili zmenu. Pri ďalšom používaní ovládača sa nastavenie vráti na predchádzajúcu uloženú hodnotu.

**Poznámka:** Po stlačení tlačidla FLOOR START (Spustiť plošinu) sa spustí 10-sekundový časovač a zobrazí sa označenie FLRS (režim len nastavenia). Ak do 10 sekúnd nestlačíte žiadne tlačidlo, displej sa vráti k zobrazeniu FLR a zobrazí a používa sa predchádzajúci stav/hodnota. Kým je ručný ovládač v režime len nastavenia, 10-sekundový časovač sa po stlačení ľubovoľného tlačidla resetuje.

1. Stlačte tlačidlo FLOOR START (Spustiť plošinu).

   Zobrazí sa hodnota ukážky a označenie FLRS.

2. Pomocou tlačidla INCREASE FLOOR SPEED (Zvýšiť rýchlosť plošiny) alebo DECREASE FLOOR SPEED (Znížiť rýchlosť plošiny) upravte nastavenie rýchlosti.

   alebo

3. Stlačením tlačidla FLOOR START (Spustiť plošinu) spustite plošinu.

4. Stlačením tlačidla FLOOR START (Spustiť plošinu) uložte hodnotu plošiny.

   Na displeji sa zobrazí hlásenie **FLOOR STORE** (ULOŽENÁ PLOŠINA). Nastavená hodnota sa použije po každom ďalšom spustení plošiny, kým nastavenie znova nezmeníte.

## Nastavenie a prevádzka samotného doplnku

Po úvodnom stlačení tlačidla OPTION START (Spustiť doplnok) (keď nie je doplnok spustený) sa na displeji ručného ovládača zobrazí uložené nastavenie a za slovom OPT sa zobrazuje písmeno S (t. j. **OPTS**), čo signalizuje, že ovládač je v režime len nastavenia. V režime len nastavenia môžete upraviť hodnotu nastavenia nahor alebo nadol, no doplnok sa neaktivuje, zostane vypnutý. Môžete tak nastaviť požadovanú rýchlosť doplnku alebo použiť uložené nastavenie bez spustenia nežiaduceho pohybu. Po nastavení rýchlosti stlačením tlačidla OPTION START (Spustiť doplnku) aktivujte doplnok s vybratým nastavením (ak aktivujete hydrauliku, doplnok sa spustí). Tretím stlačením tlačidla OPTION START (Spustiť doplnok) uložíte aktuálnu hodnotu do pamäte.

**Poznámka:** Zmeny nastavení doplnku, keď je doplnok spustený, sa prejavia okamžite, no sú dočasné, ak nové nastavenie neuložíte opätovným stlačením tlačidla OPTION START (Spustiť doplnok). Urobíte napríklad zmenu, kým sa na displeji zobrazuje

slovo **OPTS**, stlačením tlačidla OPTION START (Spustiť doplnok) spustíte doplnok s upraveným nastavením a potom ručný ovládač vypnete bez toho, aby ste znova stlačili tlačidlo OPTION START (Spustiť doplnok) a uložili zmenu. Pri ďalšom používaní ovládača sa nastavenie vráti na predchádzajúcu uloženú hodnotu.

**Poznámka:** Po stlačení tlačidla OPTION START (Spustiť doplnok) sa spustí 10-sekundový časovač a zobrazí sa označenie OPTS (režim len nastavenia). Ak do 10 sekúnd nestlačíte žiadne tlačidlo, displej sa vráti k zobrazeniu OPT a zobrazí a používa sa predchádzajúci stav/hodnota. Kým je ručný ovládač v režime len nastavenia, 10-sekundový časovač sa po stlačení ľubovoľného tlačidla resetuje.

1. Stlačte tlačidlo OPTION START (Spustiť doplnok).

Zobrazí sa hodnota ukážky a označenie OPTS.

2. Pomocou tlačidla INCREASE OPTION SPEED (Zvýšiť rýchlosť doplnku) alebo DECREASE OPTION SPEED (Znížiť rýchlosť doplnku) upravte nastavenie rýchlosti.

alebo

3. Stlačením tlačidla OPTION START (Spustiť doplnok) spustite doplnok.

4. Stlačením tlačidla OPTION START (Spustiť doplnok) uložte hodnotu doplnku.

Na displeji sa zobrazí hlásenie **OPTION STORE** (ULOŽENÝ DOPLNOK). Nastavená hodnota sa použije po každom ďalšom spustení doplnku, kým nastavenie znova nezmeníte.

## Súčasné nastavenie a prevádzka plošiny a doplnku

Po úvodnom stlačení tlačidla ALL START (Spustiť všetko) (keď nie je doplnok spustený) sa na displeji ovládača zobrazia uložené nastavenia plošiny a doplnku a za slovami FLR a OPT sa zobrazuje písmeno S (t. j. **FLRS** a **OPTS**), čo signalizuje, že ručný ovládač je v režime len nastavenia. V režime len nastavenia môžete upraviť ľubovoľnú hodnotu nastavenia nahor alebo nadol, no plošina ani doplnok sa neaktivujú, zostanú vypnuté. Môžete tak nastaviť požadovanú rýchlosť alebo použiť uložené nastavenia bez spustenia nežiaduceho pohybu. Po nastavení rýchlosti stlačením tlačidla ALL START (Spustiť všetko) aktivujte plošinu a doplnok s vybratým nastavením (ak aktivujete hydrauliku, plošina a doplnok sa spustia). Tretím stlačením tlačidla ALL START (Spustiť všetko) uložíte aktuálnu hodnotu do pamäte.

**Poznámka:** Zmeny nastavení, keď sú plošina a doplnok spustené, sa prejavia okamžite, no sú dočasné, ak nové nastavenie neuložíte opätovným stlačením tlačidla ALL START (Spustiť všetko). Urobíte napríklad zmenu, kým sa na displeji zobrazujú slová **FLRS** a **OPTS**, stlačením tlačidla ALL START (Spustiť všetko) spustíte plošinu a doplnok s upraveným nastavením a potom ručný ovládač vypnete bez toho, aby ste znova stlačili tlačidlo ALL START (Spustiť všetko) a uložili zmenu. Pri ďalšom používaní ovládača sa nastavenia vrátia na predchádzajúce uložené hodnoty.

**Poznámka:** Po stlačení tlačidla ALL START (Spustiť všetko) sa spustí 10-sekundový časovač a zobrazí sa režim len nastavenia. Ak do 10 sekúnd nestlačíte žiadne tlačidlo, displej sa vráti k zobrazeniu FLR a OPT a zobrazí a používa sa predchádzajúci stav/hodnota. Kým je ručný ovládač v režime len nastavenia, 10-sekundový časovač sa po stlačení ľubovoľného tlačidla resetuje.

1. Stlačte tlačidlo ALL START (Spustiť všetko).

Zobrazia sa hodnoty ukážky a označenia FLRS a OPTS.

2. Nastavenia rýchlosti upravte takto:
   - Pomocou tlačidla INCREASE FLOOR SPEED (Zvýšiť rýchlosť plošiny) alebo DECREASE FLOOR SPEED (Znížiť rýchlosť plošiny) upravte nastavenie rýchlosti plošiny.

alebo

   - Pomocou tlačidla INCREASE OPTION SPEED (Zvýšiť rýchlosť doplnku) alebo DECREASE OPTION SPEED (Znížiť rýchlosť doplnku) upravte nastavenie rýchlosti doplnku.

alebo

3. Stlačením tlačidla ALL START (Spustiť všetko) spustite plošinu a doplnok.

4. Stlačením tlačidla ALL START (Spustiť všetko) uložte hodnoty.

Na displeji sa zobrazí hlásenie **ALL STORE** (VŠETKO ULOŽENÉ). Nastavená hodnota sa použije po každom ďalšom spustení doplnku, kým nastavenie znova nezmeníte.

**Poznámka:** Ak chcete uložiť nastavenia pomocou tlačidla ALL START (Spustiť všetko), plošina aj doplnok musia byť spustené. Ak nie je spustená ani plošina, ani doplnok, prípadne je spustená len plošina alebo len doplnok, stlačením tlačidla ALL START (Spustiť všetko) sa buď spustia plošina a doplnok, alebo to zariadenie, ktoré nebolo spustené. Nič sa neuloží a zobrazia sa predtým uložené nastavenia plošiny a doplnku.

Dôležité je si uvedomiť, že uložený príkaz pre plošinu a doplnok sa používa dvakrát, raz v prípade samostatného príkazu pomocou tlačidla FLOOR START (Spustiť plošinu) alebo OPTION START (Spustiť doplnok) a raz v prípade kombinovaného príkazu pomocou tlačidla ALL START (Spustiť všetko). V oboch prípadoch ide o rovnaký počet.

# Predvolené režimy ručného ovládača

## Model 44751

## Nastavenie tlačidiel predvolieb 1, 2 a 3

Ručný ovládač má 3 tlačidlá PRESET (Predvoľba), ktoré môžete naprogramovať s nastaveniami rýchlosti plošiny a doplnku. Každé tlačidlo PRESET (Predvoľba) slúži ako režim ukážky tlačidla ALL START (Spustiť všetko) s tou výnimkou, že využívajú iné rýchle referenčné hodnoty rýchlosti definované používateľom.

Ak je spustená plošina alebo doplnok, keď stlačíte tlačidlo PRESET (Predvoľba), zobrazí sa ukážka hodnoty nastavení plošiny aj doplnku. Ak potom stlačíte tlačidlo ALL START (Spustiť všetko), aktuálne prevádzkové hodnoty sa nahradia predvolenými hodnotami. Ak do 10 sekúnd nestlačíte tlačidlo ALL START (Spustiť všetko), systém sa vráti k predtým uloženým hodnotám.

Hodnoty tlačidla PRESET (Predvoľba) nastavíte takto:

1. Samostatne spustite plošinu a doplnok alebo ich spustite pomocou tlačidla ALL START (Spustiť všetko).

2. Pomocou príslušných tlačidiel INCREASE (Zvýšiť) a DECREASE (Znížiť) nastavte požadovanú rýchlosť plošiny a doplnku pre každý výstup.
3. Stlačte a podržte tlačidlo STORE (Uložiť) a potom stlačte požadované tlačidlo PRESET (Predvoľba) (1, 2 alebo 3).

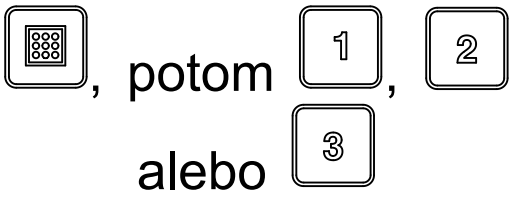


Na displeji sa zobrazí hlásenie PRESET SAVED (ULOŽENÁ PREDVOĽBA).

**Poznámka:** Ak držíte tlačidlo STORE (Uložiť) a stlačíte tlačidlo PRESET (Predvoľba), kým je vypnutá plošina alebo doplnok, pre plošinu ani doplnok sa neuloží žiadna nová hodnota. Pre predvoľbu sa zachovajú predtým uložené hodnoty.

## Používanie predvoleného režimu

1. Stlačením požadovaného tlačidla PRESET (Predvoľba) (1, 2 alebo 3) sa zobrazia nastavenia plošiny a doplnku.
2. Stlačením tlačidla ALL START (Spustiť všetko) spustite plošinu a doplnok (ak je zapnutá hydraulika).
3. Stlačením tlačidiel START (Spustiť) a STOP (Zastaviť) môžete podľa potreby ovládať plošinu a doplnok.

# Plnenie násypníka

***Dôležité:*** **V násypníku neprevážajte žiadne osoby.**

***Dôležité:*** **Nepreprav ujte náklad prekračujúci limity nosnosti stroja alebo ťažného vozidla. Pozrite si časť Technické údaje (strana 17).**

***Dôležité:*** **Stabilita nákladu sa môže líšiť, napríklad ťažšie náklady majú ťažisko položené vyššie. V prípade potreby znížte maximálne limity nosnosti, aby ste zaručili lepšiu stabilitu.**

1. Pripojte stroj k ťažnému vozidlu.
2. Násypník naplňte materiálom.

   ***Dôležité:*** **Do násypníka nevkladajte veľké ani ťažké objekty. Materiál, ktorý je väčší ako otvor v zadných dvierkach, môže poškodiť pás a zostavu zadných dvierok. Skontrolujte tiež, či má náklad jednotnú textúru. Stroj môže do piesku nepredvídateľne odhadzovať skalky.**

   Predchádzanie prevráteniu stroja (pozrite si bezpečnostné štítky v tejto príručke):

   - Pozorne sledujte výšku a hmotnosť nákladu. Vyššie a ťažšie náklady môžu zvýšiť riziko prevrátenia.
   - Náklad rozložte rovnomerne spredu dozadu a z jednej strany na druhú.
   - Pri zatáčaní postupujte opatrne a vyhýbajte sa nebezpečným manévrom.

# Vyprázdňovanie násypníka

**⚠ DÔLEŽITÉ UPOZORNENIE**

**Tento stroj môže amputovať ruky a chodidlá.**

**Rukami ani chodidlami sa nepribližujte ku krytu násypníka na kryte a zostave odstredivky, keď je stroj v prevádzke alebo keď je spustený motor sieťového zdroja na hydraulický pohon na ťažnom vozidle.**

Pri nakladaní alebo rozmetaní nestojte za strojom. Dvojitá odstredivka pri vysokej rýchlosti vyhadzuje častice a prach.

Stroj nevykladajte, kým je na svahu.

**⚠ DÔLEŽITÉ UPOZORNENIE**

**Vykladanie stroja, keď nie je pripojený k ťažnému vozidlu, môže spôsobiť posúvanie nákladu a prevrátenie stroja.**

**Pred vyložením nákladu sa uistite, že je stroj pripojený k ťažnému vozidlu.**

# Preprava

Stroj je navrhnutý len na používanie v teréne. Maximálna odporúčaná rýchlosť bez nákladu je 24 km/h.

Stroj neustále bezpečne ovládajte. Nepokúšajte sa prudko zatáčať alebo manévrovať či inak nebezpečne jazdiť.

Pred zatáčaním, a to zvlášť na mokrých, pieskových a šmykľavých povrchoch, spomaľte. Ak je na stroji namontovaný doplnok, priestor na zatáčanie je obmedzený.

**⚠ VÝSTRAHA**

**Používanie stroja nebezpečným spôsobom by mohlo zapríčiniť vážne zranenie alebo smrť.**

**Pri zatáčaní alebo cúvaní venujte pozornosť okoliu. Uistite sa, že sa v priestore nikto nenachádza a že sú všetci okolostojaci v bezpečnej vzdialenosti. Postupujte pomaly.**

Keď sa priblížite k ľuďom, vozidlám, križovatkám alebo prechodom pre chodcov, vypnite doplnok.

**Poznámka:** Ťažké náklady a mokré alebo nerovné povrchy predlžujú čas zastavenia a znižujú možnosť rýchlo a bezpečne zabočiť.

# *Po prevádzke*

# Bezpečnosť po prevádzke

- Stroj zaparkujte na pevnom rovnom povrchu. Vyhýbajte sa mäkkému podkladu, pretože by sa doň mohli zaboriť nohy stojanov a spôsobiť prevrátenie stroja.
- Neodpájajte stroj od ťažného vozidla na svahoch alebo bez použitia nohy predného a zadného stojana.
- Uistite sa, že je noha zadného stojana a násypník v spustenej polohe. Keď je vzdialenosť od zeme väčšia ako 5 cm, pod zadnú nohu umiestnite rozperu (napríklad kus dreva).
- Pri odpájaní stroja vždy zablokujte kolesá, aby ste predišli pohybu.
- Všetky časti stroja uchovávajte v dobrom prevádzkovom stave a utiahnite všetok hardvér.
- Vymeňte všetky opotrebované, poškodené alebo chýbajúce štítky.

# Odpojenie stroja od ťažného vozidla

1. Ťažné vozidlo a stroj zaparkujte na suchom rovnom povrchu.
2. Zatiahnite parkovaciu brzdu na ťažnom vozidle, vypnite motor a vyberte kľúč.

3. Pod 2 kolesá stroja umiestnite bloky (vpredu a vzadu).
4. Uvoľnite tlak z hydraulického systému.
5. Odpojte hydraulické hadice, zviňte ich a odložte v prednej časti stroja.
6. Odpojte prepájací sieťový kábel od ťažného vozidla.
7. Stojany spustite takto:
   - Na ťažnom podvozku otáčajte stojan o 90 stupňov (v smere hodinových ručičiek) do spodnej polohy, čím podopriete stroj.
   - Na podvozku priamej prípojky Truckster presuňte stojany do prednej časti stroja a otáčajte ich o 90 stupňov, kým nebude spodná časť oboch stojanov smerovať k zemi.
8. Zdvíhajte stroj pomocou stojanov, kým sa hmotnosť nepresunie mimo závesnej tyče ťažného vozidla.
9. Vytiahnite čap závesu.
10. Uistite sa, že stroj a ťažné vozidlo viac nie sú nijako pripojené.

# Parkovanie stroja

Stroj vždy parkujte na rovnom povrchu. Pod 2 kolesá stroja umiestnite bloky (vpredu a vzadu, ak je stroj namontovaný na vozidle).

**⚠ DÔLEŽITÉ UPOZORNENIE**

**Odpojenie stroja od ťažného vozidla na svahu môže spôsobiť neočakávaný pohyb stroja.**

**Stroj od ťažného vozidla neodpájajte na svahu. Uistite sa, že je predný stojan v podpernej polohe.**

Ak chcete stojan otočiť zo zvislej (podpernej) do vodorovnej (prepravnej) polohy, vytiahnite čap podpery stojana a stojan otočte. Uistite sa, že je stojan pripevnený k stroju a že je počas prevádzky v správnej polohe. Na ťažnom podvozku Toro sa stojan nachádza na rúre závesu (Obrázok 47). Na podvozku priamej prípojky Truckster sa používajú 2 stojany (Obrázok 48). Počas prevádzky používajte držiaky na skladovanie stojanov v zadnej časti podvozka.

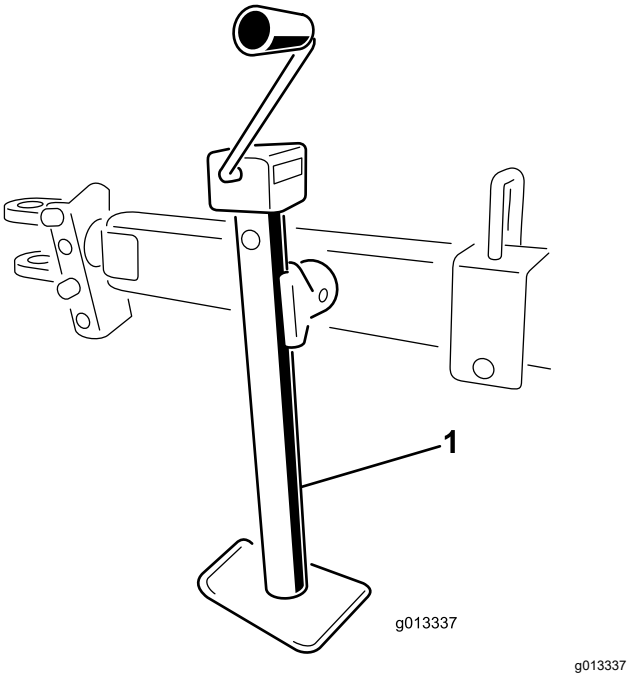


**Obrázok 47**

1. Stojan na ťažnom podvozku

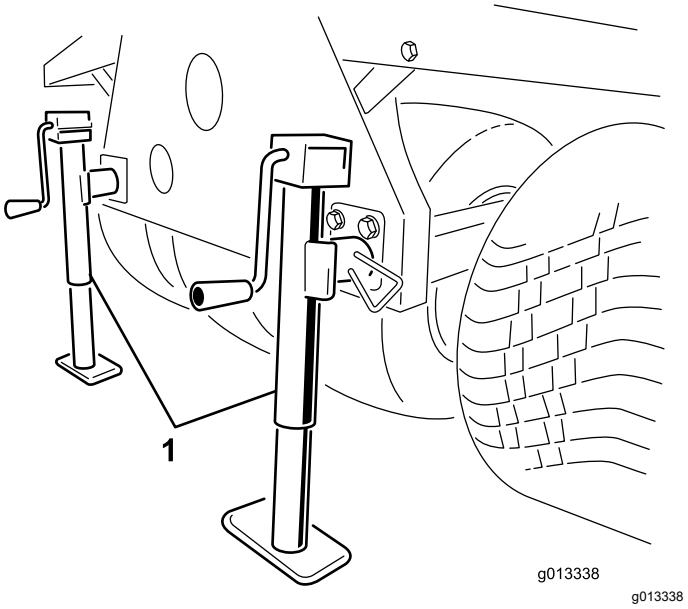


**Obrázok 48**

1. Stojany na podvozku priamej prípojky Truckster

# Používanie skladovacieho stojana

1. Pracovné vozidlo zaparkujte na mieste určenom na skladovanie stroja.

   **Poznámka:** Skladovacie miesto musí mať tvrdý a rovný povrch.

2. Odpojte elektrickú prípojku z pracovného vozidla.
3. Odpojte hydraulické potrubie stroja z pracovného vozidla.
4. Na pracovnom vozidle zaraďte neutrál, zatiahnite parkovaciu brzdu a naštartujte motor.
5. Pomocou zdvíhacieho valca vozidla zdvihnite prednú časť stroja dostatočne vysoko na to, aby ste mohli namontovať predné skladovacie nohy.
6. Vypnite motor.

**⚠ DÔLEŽITÉ UPOZORNENIE**

**Práca na stroji, kým je na skladovacom stojane, by mohla zapríčiniť vážne zranenie alebo smrť.**

**Kým je stroj na skladovacom stojane, nelezte podeň ani na ňom nevykonávajte žiadnu prácu.**

7. Predné skladovacie nohy a zadné stojany zasuňte do rúrok stroja a zaistite ich poistnými čapmi (Obrázok 49).

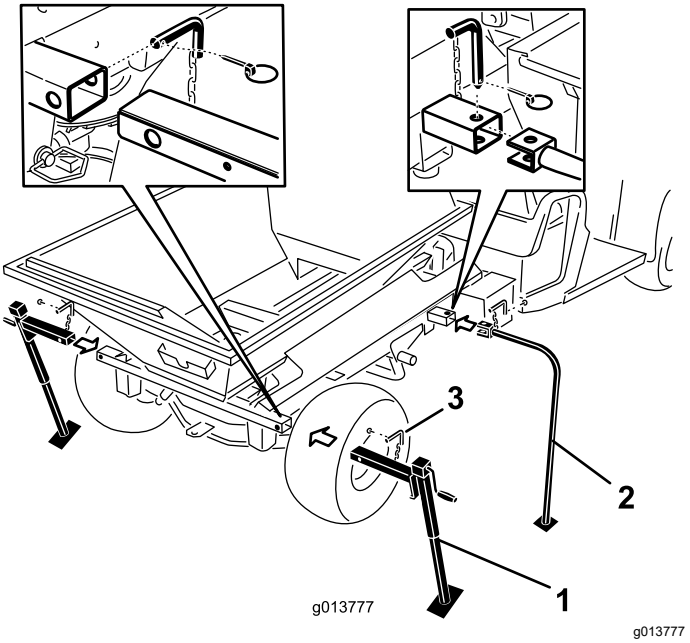


**Obrázok 49**

1. Zadné stojany
2. Predné skladovacie nohy
3. Poistný čap

8. Pomocou zdvíhacieho valca vozidla spúšťajte prednú časť stroja, kým sa predné skladovacie nohy nezačnú dotýkať zeme.
9. Zdvíhajte 2 zadné skladovacie stojany, kým sa neuvoľní tlak vyvíjaný na montážne čapy zaisťujúce priečnu rúrku stroja na ráme vozidla Workman.
10. Vyberte zadné svorníky, čapy závesu a podložky (Obrázok 50).

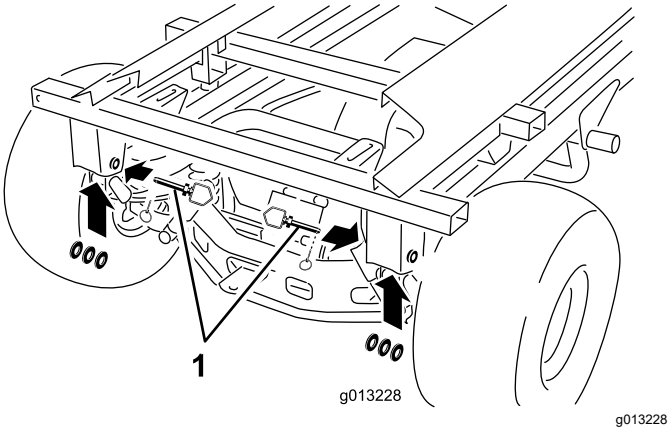


**Obrázok 50**

1. Čap závesu, podložky a svorník

11. Jednou rukou pridržte zdvíhací valec. Druhou rukou vyberte poistný čap zdvíhacieho valca (Obrázok 51).

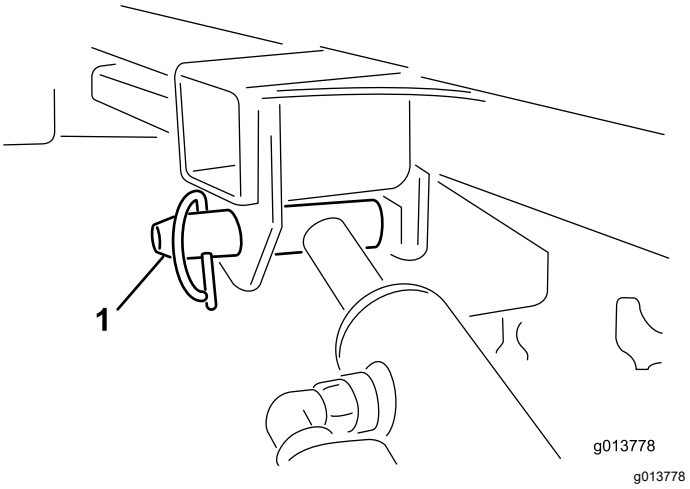


**Obrázok 51**

1. Poistný čap zdvíhacieho valca

12. Valce uložte do skladovacích svoriek. Aktivujte páčku zámku hydraulického zdvíhania na vozidle, aby ste predišli náhodnému roztiahnutiu zdvíhacích valcov.
13. Zdvíhajte zadné stojany, kým nebudete mať dostatok miesta na presunutie vozidla od stroja.
14. Prejdite okolo stroja. Skontrolujte, či sa stroj nachádza mimo rámu pracovného vozidla a či je zaistený na všetkých 4 skladovacích nohách.
15. Na pracovnom vozidle zaraďte neutrál, zatiahnite parkovaciu brzdu a naštartujte motor.
16. Uvoľnite parkovaciu brzdu a pomaly prejdite s pracovným vozidlom dopredu mimo mobilného držiaka stroja na skladovacom stojane.

# Preprava stroja

***Dôležité:*** **Pred naložením stroja na príves alebo vyložením z neho demontujte zostavu dvojitej odstredivky, aby ste predišli jej poškodeniu.**

- Pri nakladaní a vykladaní stroja do vlečky alebo kamiónu buďte opatrní.
- Pri nakladaní stroja do vlečky alebo kamiónu používajte rampy s plnou šírkou.

Ďalšie informácie o priväzovacích bodoch stroja nájdete v *používateľskej príručke* k ťažnému podvozku a ťažnému vozidlu.

**Poznámka:** Ak to nie je možné, kapotu stroja zaistite na ráme popruhom alebo kapotu demontujte a prepravte a zaistite ju samostatne. V opačnom prípade môže počas prepravy kapotu odfúknuť.

1. Ak je namontovaná zostava dvojitej odstredivky, demontujte ju.
2. S ťažným vozidlom vyjdite po rampe.
3. Vypnite motor, vyberte kľúč a zatiahnite parkovaciu brzdu.
4. Stroj priviažte blízko kolies popruhmi, reťazami alebo káblami.

   **Poznámka:** Požiadavky týkajúce sa zväzovania nájdete v miestnych predpisoch.
5. Bloky pri kolesách stroja zaistite na plošine prívesu alebo kamiónu.

# Údržba

**Poznámka:** Z lokality www.Toro.com si prevezmite bezplatnú kópiu schémy zapojenia elektrického alebo hydraulického systému a pomocou prepojenia zameraného na príručky na domácej stránke vyhľadajte svoj stroj.

**⚠ DÔLEŽITÉ UPOZORNENIE**

**Práca na stroji pred odpojením všetkých zdrojov napájania by mohla zapríčiniť vážne zranenie alebo smrť.**

**Pred vykonávaním údržby odpojte od stroja všetky zdroje napájania.**

# Bezpečnosť pri údržbe

- Pred vykonávaním servisu alebo úprav stroj zastavte, vypnite motor, zatiahnite parkovaciu brzdu, vyberte kľúč a počkajte, kým sa všetky pohyblivé časti neprestanú pohybovať.
- Vykonávajte len pokyny údržby popísané v tejto príručke. V prípade potreby veľkých opráv alebo pomoci sa obráťte na autorizovaného distribútora spoločnosti Toro.
- Uistite sa, že je stroj v bezpečnom prevádzkovom stave tým, že budú všetky matice a skrutky neustále utiahnuté.
- Ak je to možné, nevykonávajte údržbu pri spustenom motore. Nepribližujte sa k pohyblivým častiam.
- Nekontrolujte ani neupravujte napnutie reťaze, kým motor ťažného vozidla beží.
- Opatrne uvoľnite tlak z komponentov s uloženou energiou.
- Keď pracujete pod strojom, podoprite ho blokmi alebo skladovacími stojanmi. Nikdy sa nespoliehajte na hydrauliku ťažného vozidla, že podoprie stroj.
- Denne kontrolujte koncové montážne skrutky a uistite sa, že sú utiahnuté podľa špecifikácie.
- Po vykonaní údržby alebo úprav stroja sa uistite, že je kapota zatvorená a zaistená západkou a že sú nasadené všetky kryty.

# Mazanie

## Mazanie stroja

### Model základne

**Servisný interval:** Po prvých 25 hodinách

Po každých 40 hodinách prevádzky V extrémne prašnom a znečistenom prostredí mažte stroj každý deň.

- Používajte univerzálne automobilové mazivo.
- Namažte všetky ložiská, puzdrá a reťaze.

Niekoľko mazacích armatúr sa nachádza na stroji (Obrázok 52 a Obrázok 53).

1. Vyčistite mazacie armatúry.
2. Do ložísk a puzdier napumpujte mazivo.
3. Prebytočné mazivo vyčistite.

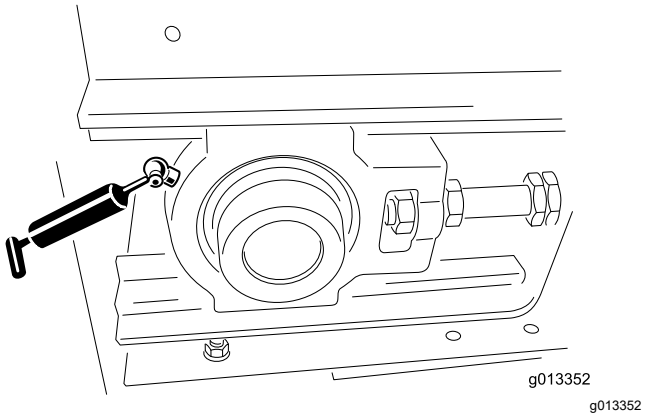


**Obrázok 52**

Mazacia armatúra (1 vpredu vľavo, 1 vpredu vpravo)

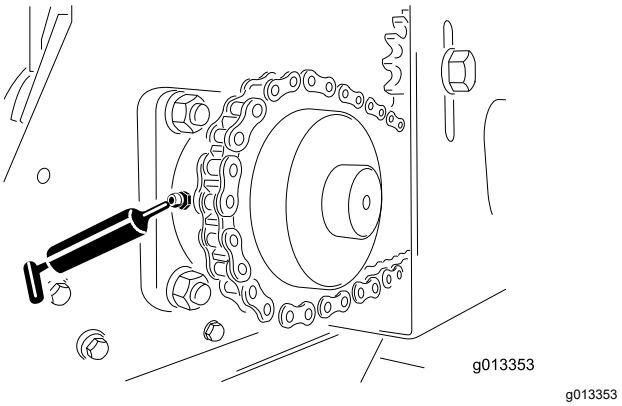


**Obrázok 53**

Mazacia armatúra (1 vzadu vľavo, 1 vzadu vpravo)

## Mazanie ťažného podvozka

**Servisný interval:** Po prvých 25 hodinách

Každý rok alebo pred uskladnením

Používajte univerzálne automobilové mazivo.

1. Vyčistite mazacie armatúry (Obrázok 54).
2. Do ložísk a puzdier napumpujte mazivo.

3. Prebytočné mazivo vyčistite.

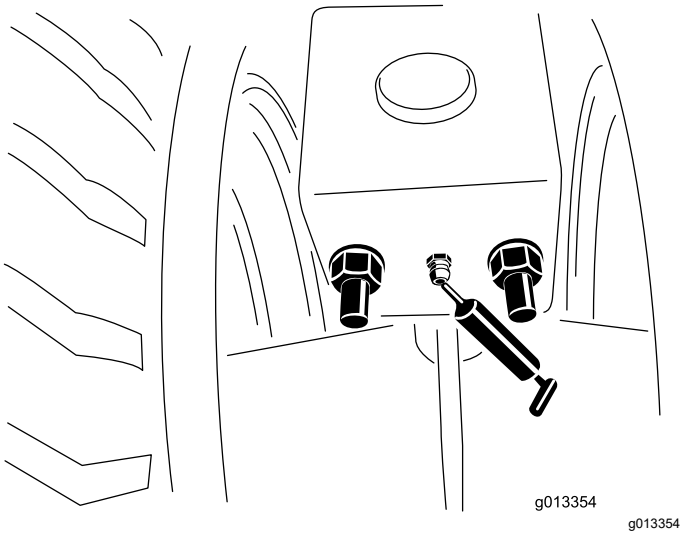


**Obrázok 54**
Mazacie armatúry (vpredu a vzadu, vľavo a vpravo).

## Mazanie ložísk kolies

### Voliteľný ťažný podvozok

**Servisný interval:** Po každých 300 hodinách prevádzky/Každý rok (podľa toho, čo nastane skôr)

Vyčistite a zbaľte ložiská kolies.

# Kontrola pneumatík a kolies

## Voliteľný ťažný podvozok

**Servisný interval:** Pri každom použití alebo denne

- Skontrolujte tlak vzduchu v pneumatikách ťažného vozidla. Pozrite si *používateľskú príručku* k ťažnému vozidlu.
- Skontrolujte, či je tlak vzduchu v pneumatikách voliteľného ťažného podvozka 69 kPa alebo či spĺňa odporúčania výrobcu pneumatík.
- Skontrolujte, či nie sú pneumatiky nadmerne poškodené alebo opotrebované.
- Skontrolujte, či sú utiahnuté skrutky kolies a či žiadna skrutka nechýba.

# Bezpečnosť pri práci s hydraulickým systémom

- Pred natlakovaním hydraulického systému skontrolujte, či sú všetky hadice a vedenia hydraulickej kvapaliny v dobrom stave a či sú všetky hydraulické spojenia a armatúry pevne utiahnuté.
- V prípade vstreknutia kvapaliny pod pokožku ihneď vyhľadajte lekársku pomoc. Vstreknutú kvapalinu musí lekár chirurgicky odstrániť v priebehu niekoľkých hodín.
- Nepribližujte sa žiadnou časťou tela ani rukami k otvorom ani dýzam, z ktorých uniká hydraulická kvapalina pod vysokým tlakom.
- Na zisťovanie únikov hydraulickej kvapaliny používajte kartón alebo papier.
- Pred vykonaním ľubovoľnej práce na hydraulickom systéme uvoľnite z hydraulického systému všetok tlak.

# Špecifikácia hydraulickej kvapaliny

Stroj sa vo výrobe plní vysokokvalitnou hydraulickou kvapalinou. Pred prvým naštartovaním stroja a potom každý deň kontrolujte hladinu hydraulickej kvapaliny. Odporúčaná kvapalina na výmenu:

> **Prémiový prevodový olej/hydraulická kvapalina od spoločnosti Toro pre traktory** (K dispozícii v 19 l nádobách alebo 208 l bubnoch. Čísla dielov nájdete v katalógu dielov alebo vám ich poskytne distribútor spoločnosti Toro.)

Alternatívne kvapaliny: ak nie je k dispozícii špecifikovaná kvapalina, môžete použiť iné univerzálne hydraulické kvapaliny pre traktory, musí však ísť len o **bežné výrobky na báze ropy**, nie syntetické ani biologicky rozložiteľné kvapaliny. Špecifikácie musia zodpovedať rozsahu uvedenému v zozname pre všetky nasledujúce vlastnosti materiálu a kvapalina musí spĺňať uvedené priemyselné normy. Informácie o tom, či kvapalina spĺňa tieto špecifikácie, vám poskytne dodávateľ kvapaliny.

**Poznámka:** Spoločnosť Toro nenesie žiadnu zodpovednosť za škody spôsobené použitím nevhodných náhradných hydraulických kvapalín. Používajte preto len produkty od renomovaných výrobcov, ktorí ručia za svoje odporúčania.

| Vlastnosti materiálu: | |
|---|---|
| Viskozita, ASTM D445 | cSt pri 40 °C, 55 až 62 |
| Index viskozity, ASTM D2270 | 140 až 152 |
| Bod tuhnutia, ASTM D97 | –37 °C až –43 °C |
| Priemyselné parametre:<br>API GL-4, AGCO Powerfluid 821 XL, Ford New Holland FNHA-2-C-201.00, Kubota UDT, John Deere J20C, Vickers 35VQ25 a Volvo WB-101/BM | |

**Poznámka:** Mnoho hydraulických kvapalín je takmer bezfarebných, takže je ťažké zistiť netesnosti. K dispozícii je prísada do hydraulického olejového systému s červeným farbivom dodávaná

v 20 ml fľašiach. Jedna fľaša postačuje na 15 – 22 l hydraulickej kvapaliny. Objednajte si od autorizovaného distribútora spoločnosti Toro diel č. 44-2500.

# Kontrola hydraulického systému

**Servisný interval:** Pri každom použití alebo denne

- Skontrolujte, či z hydraulického systému neuniká kvapalina. Ak nájdete únik, utiahnite armatúru alebo poškodenú časť vymeňte či opravte.
- Skontrolujte, či nie sú hydraulické hadice opotrebované alebo viditeľne poškodené.
- V prípade strojov s voliteľným sieťovým zdrojom na hydraulický pohon skontrolujte hladinu hydraulickej kvapaliny v nádrži. V prípade potreby do nádrže dolejte kvapalinu.
- V prípade strojov využívajúcich hydraulický výkon z ťažného vozidla skontrolujte hladinu hydraulickej kvapaliny v ťažnom vozidle. Pozrite si *používateľskú príručku* k ťažnému vozidlu.

# Údržba plošiny a násypníka

## Kontrola zadných dvierok

**Servisný interval:** Pri každom použití alebo denne

Skontrolujte, či sa nastaviteľná časť zadných dvierok otvára a zatvára bez zachytávania.

## Skladovanie a kontrola stojanov

**Servisný interval:** Pri každom použití alebo denne

- Pred prepravou odložte stojany do vrchnej polohy. Na podvozku priamej prípojky Truckster sa stojany odkladajú v zadnej časti stroja.
- Skontrolujte, či nie sú poškodené čap závesu a stojan a či je poistný čap na mieste. (Ak poistné čapy chýbajú alebo sú poškodené, vymeňte ich.)
- Skontrolujte, či sú prípojky závesu pevne utiahnuté.

## Kontrola ďalších komponentov

**Servisný interval:** Pri každom použití alebo denne

- Skontrolujte čepele na diskoch dvojitej odstredivky, či nie sú opotrebované. Ak sú zodraté, vymeňte ich.
- Skontrolujte, či nie je puzdro dvojitej odstredivky prasknuté alebo zhrdzavené. V prípade potreby opotrebované disky vymeňte.
- Skontrolujte, či nie sú bezpečnostné štítky poškodené alebo nečitateľné. Ak áno, vymeňte ich.

# Údržba systému dopravného pásu

## Kontrola tesnenia pásu a tesnenia zadných dvierok

**Servisný interval:** Pri každom použití alebo denne

- Skontrolujte všetky gumené tesnenia, či nie sú opotrebované alebo poškodené. Ak dôjde k úniku, tesnenia vymeňte alebo opravte.
- Skontrolujte a nastavte čistiaci škrabák dopravného pásu. Skontrolujte, či sa škrabák úplne dotýka pásu po celej dĺžke.

## Kontrola dopravného pásu a valcov

- Skontrolujte, či sa dopravný pás pohybuje priamo na valcoch a či sa nezošmykol – v prípade potreby vykonajte potrebné úpravy. Pozrite si časť Nastavenie zarovnania dopravného pásu (strana 41).
- Každé 2 mesiace kontrolujte, či nie sú ložiská predných a zadných valcov opotrebované alebo viditeľne poškodené.
- Skontrolujte stav a napnutie hnacej reťaze a reťazových kolies.

  ***Dôležité:*** **Skontrolujte rozmetaný materiál uviaznutý medzi plošinou dopravného pásu, pásom a valcami. Pozrite si časť Umývanie stroja (strana 41).**

## Nastavenie napnutia dopravného pásu

Pás napínajte len vtedy, keď sa šmýka, ak ste ho vymenili alebo uvoľnili pri výmene iných dielov.

1. Vedenie tvaru V pásu umiestnite do vedení predných a zadných valcov.
2. Rovnomerne uťahujte 2 nastavovacie matice pásu, kým sa pás nenapne.

   **Poznámka:** V prípade potreby zložte kryt predného valca riadenia a zadný kryt žľabu.
3. Stroj úplne naložte najťažším materiálom, aký plánujete používať.

4. Pomocou 2 kľúčov pridržte na mieste koniec tyče napínača a potom uvoľnite poistnú maticu, ktorá sa nachádza najbližšie ku koncu tyče (Obrázok 55).

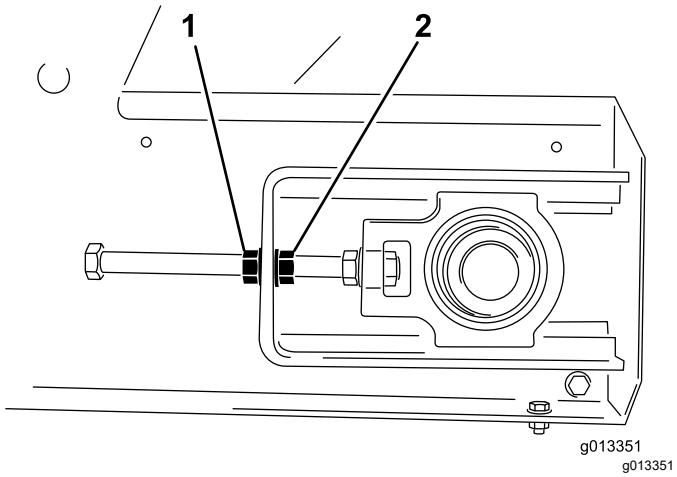


**Obrázok 55**

1. Poistná matica
2. Nastavovacia matica

5. Zapnite dopravný pás a skontrolujte, či sa pás nešmýka.
6. Ak áno, zastavte pás a utiahnite nastavovacie matice o pol otočenia. Neuťahujte ich nadmerne.
7. Kroky 5 až 6 opakujte dovtedy, kým sa dopravný pás neprestane šmýkať.
8. Utiahnite poistné matice a nasaďte žlté bezpečnostné kryty.

## Nastavenie zarovnania dopravného pásu

Systém dopravného pásu sa zarovnáva automaticky. Predné aj zadné valce majú v strede drážku, do ktorej sa umiestňuje Vedenie tvaru V pásu. Niekedy sa pás dostane mimo drážok. Ak chcete pás zarovnať, postupujte takto:

1. Určite, ku ktorej strane sa má pás zarovnať.
2. Z oboch predných rohov zložte bezpečnostné kryty.
3. Na strane, na ktorej sa pás zarovnáva, pridržte na mieste koniec tyče napínača, potom uvoľnite poistnú maticu a utiahnite nastavovaciu maticu o 2 plochy matice (Obrázok 55).
4. Utiahnite obe poistné matice a zapnite dopravný pás.
5. Skontrolujte pohyb pri zarovnaní. Vyššie uvedené kroky opakujte dovtedy, kým sa pás nezarovná do správnej polohy.

   ***Dôležité:*** **Buďte trpezliví! Pás príliš nenapínajte.**
6. Nasaďte oba bezpečnostné kryty.

# Umývanie stroja

Soli, cestný decht, miazga stromov, hnojivá alebo chemické látky môžu poškodiť náter stroja. Tieto nánosy odstraňujte čo možno najskôr čistiacim prostriedkom a vodou. Vyžadovať sa môžu ďalšie čistiace prostriedky alebo rozpúšťadlá, no uistite sa, či ich možno bezpečne používať na natreté povrchy.

**⚠ DÔLEŽITÉ UPOZORNENIE**

**Horľavé kvapaliny a čistiace prostriedky s toxickými výparmi sú zdraviu škodlivé.**

**Nepoužívajte horľavé kvapaliny ani čistiace prostriedky s toxickými výparmi. Dodržiavajte odporúčania výrobcu.**

***Dôležité:*** **Nepoužívajte vysokotlakové čistiace nástroje. Môžu odstrániť náter, bezpečnostné štítky a mazivo a môžu tiež poškodiť komponenty.**

1. Pred čistením demontujte doplnok a umyte ho samostatne.
2. Demontujte ručný ovládač.
3. Teleso stroja umývajte teplou vodou a jemným čistiacim prostriedkom.
4. Skôr než zvyšky čistiaceho prostriedku zaschnú, vypláchnite ich dôsledne čistou vodou.
5. Demontujte zostavu čistiaceho škrabáka pásu zo zadnej časti stroja (Obrázok 56).

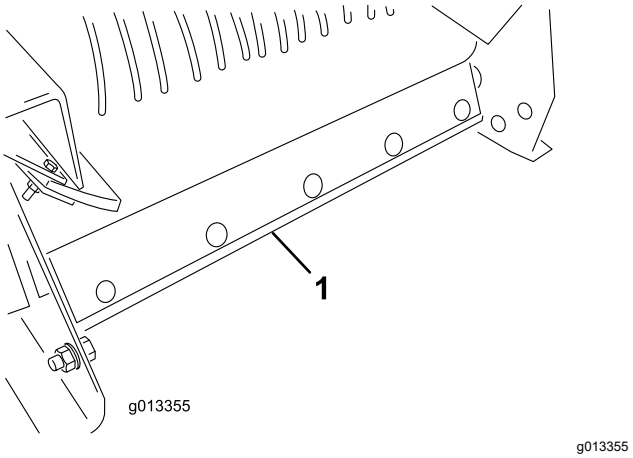


**Obrázok 56**

1. Zostava čistiaceho škrabáka pásu

6. Prednú časť stroja zdvihnite podľa potreby čo najvyššie.
7. Ak máte pojazdný stroj, použite zdvíhací valec na ťažnom vozidle. (Pozrite si používateľskú príručku k ťažnému vozidlu.)
8. Ak máte ťažný podvozok alebo podvozok priamej prípojky Truckster, použite stojan na podvozku.

9. Úplne otvorte zadné dvierka a vodou vystriekajte vnútornú časť zostavy násypníka a zadné dvierka. Skontrolujte bočné tesnenia a v prípade potreby ich vymeňte.

10. V prednej časti stroja vyhľadajte štítok s informáciami o čistení (Obrázok 57) a pomocou záhradnej hadice vystriekajte cez prednú mriežku krytu spodnú nádobu, kým z nej nevymyjete všetok materiál (Obrázok 58).

    **Poznámka:** Po zložení krytov na účely mazania využite príležitosť a vymyte všetok uviaznutý rozmetávaný materiál.

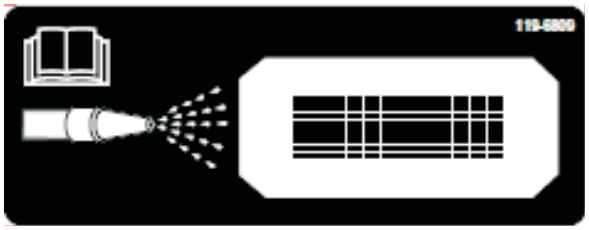


g013714

**Obrázok 57**

1. Štítok s informáciami o čistení

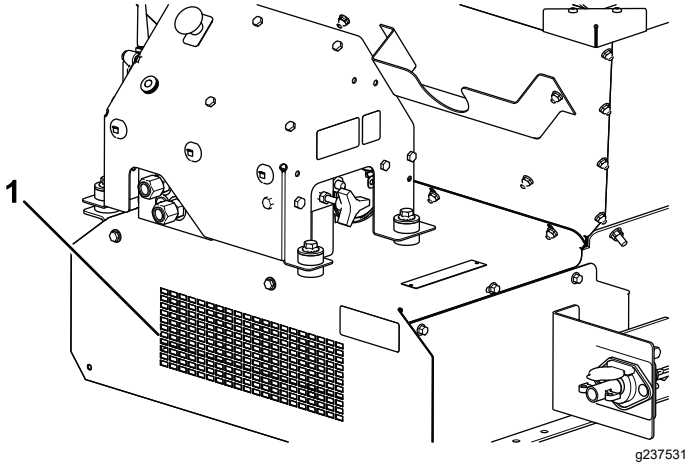


g237531

**Obrázok 58**

1. Čistenie spredu

11. Skontrolujte násypník, spodný kryt, dopravný pás, plošinu a valce a uistite sa, že sa odstránil všetok zachytený materiál.

12. Stroj znova spustite do bežnej prevádzkovej polohy.

13. Namontujte zostavu čistiaceho škrabáka pásu. Zatlačte montážnu tyč škrabáka na pás. Uistite sa, že je škrabák v čo najzvislejšej polohe, no stále v kontakte s pásom.

# Uskladnenie

Pred skladovaním stroja po sezóne vykonajte nasledujúce opatrenia:

1. Pred opustením stroj zaparkujte na rovnom povrchu, zatiahnite parkovaciu brzdu, vypnite motor, vyberte kľúč a počkajte, kým sa všetky časti neprestanú pohybovať.
2. Stroj dôkladne očistite. V prípade potreby demontujte diely.
3. Demontujte ručný ovládač.
4. Uistite sa, že je stlačené tlačidlo núdzového zastavenia.
5. Skontrolujte všetky úchytky a v prípade potreby ich utiahnite.
6. Namažte všetky armatúry a otočné body. Utrite všetko prebytočné mazivo.
7. Zľahka obrúste všetky natreté povrchy, ktoré sú poškriabané, odlúpené alebo zhrdzavené, a náter opravte.
8. Stroj skladujte v interiéri, ak je to možné.

# Odstraňovanie závad

## Kontrola kódov porúch

### Model 44751

Ak diagnostický indikátor LED signalizuje poruchu systému, pozrite si kódy porúch a určite poruchu stroja. Pozrite si časť Funkcia diagnostického indikátora LED (strana 16).

#### Tabuľka kódov porúch

| Kód | Vzorec blikania indikátora LED | Správanie | Detaily |
|---|---|---|---|
| Špecifické poruchy stroja | | | |
| 11 | Blikne raz, pauza, blikne raz, dlhá pauza a vzorec sa opakuje | Strata komunikácie so základňou | Nie je zapojený konektor. Vyhľadajte a zapojte uvoľnený alebo odpojený konektor káblového zväzku. |
| | | | Vyskytla sa nejaká chyba s káblovým zväzkom. Obráťte sa na distribútora spoločnosti Toro. |
| | | | Základňa je chybná. Obráťte sa na distribútora spoločnosti Toro. |
| 12 | Blikne raz, pauza, blikne dvakrát, dlhá pauza a vzorec sa opakuje | Nekompatibilné verzie základne alebo HH | Nainštalovaný nesprávny softvér (nainštalujte správny softvér zo stránky Toro DIAG). Obráťte sa na distribútora spoločnosti Toro. |
| 13 | Blikne raz, pauza, blikne trikrát, dlhá pauza a vzorec sa opakuje | Chybný ručný ovládač – neimplementované v rev. A | Chybný produkt priradený k ručnému diaľkovému ovládaču (t. j. pokúšate sa jednotku ProPass používať s ručným ovládačom MH-400). |

## Aktivácia diagnostického režimu a kontrola kódov

1. Stlačením tlačidla E-STOP vypnite napájanie.
2. Vytiahnite priviazaný uzáver 2 diagnostických paralelných konektorov (Obrázok 59, A).
3. Spojte diagnostické paralelné konektory (Obrázok 59, B).

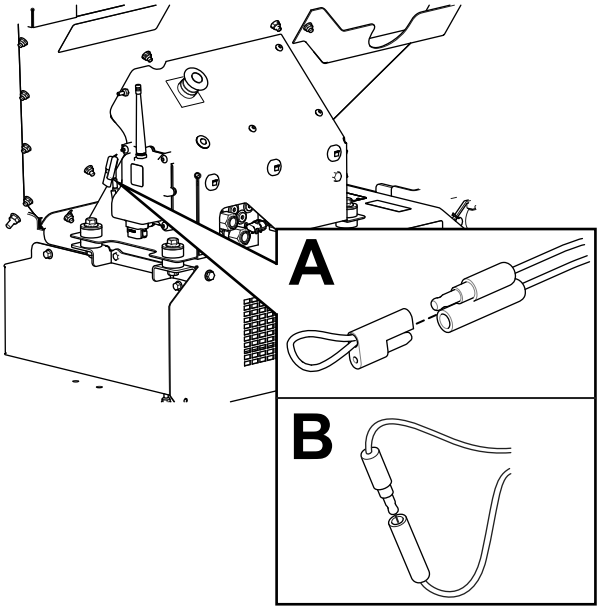


g238424

**Obrázok 59**

4. Vytiahnutím tlačidla E-STOP zapnite napájanie.
5. Spočítaním bliknutí zistite kód poruchy a na základe tabuľky kódov porúch určite zdroj poruchy.

   **Poznámka:** Ak sa vyskytlo viacero porúch, blikajú obe poruchy, potom je dlhá pauza a frekvencia sa opakuje.

## Resetovanie kódu poruchy

Po vyriešení problému resetujte kódy porúch odpojením a opätovným pripojením diagnostických konektorov. Diagnostický indikátor bliká nepretržite frekvenciou 1 Hz (1 bliknutie za sekundu).

## Ukončenie diagnostického režimu

1. Stlačením tlačidla E-STOP vypnite napájanie. Pozrite si časť Tlačidlo E-Stop (strana 16).
2. Odpojte diagnostické paralelné konektory (Obrázok 59, B).
3. Zatlačte priviazaný uzáver 2 diagnostických paralelných konektorov (Obrázok 59, A).
4. Vytiahnutím tlačidla E-STOP zapnite napájanie.

# Hlásenia na ručnom ovládači

## Model 44751

### Tabuľka hlásení

| Zobrazené hlásenie | Popis |
|---|---|
| ASSOC PENDING (ČAKAJÚCE PRIRADENIE) | Priradenie ešte neprebehlo. |
| ASSOC ACTIVE (AKTÍVNE PRIRADENIE) | Prebieha pokus o priradenie. |
| POWER UP BASE (ZAPNÚŤ ZÁKLADŇU) | Zapnite jednotku základne. |
| ASSOC PASS (ÚSPEŠNÉ PRIRADENIE) | Pokus o priradenie bol úspešný. |
| ASSOC EXIT (UKONČENÉ PRIRADENIE) | Ukončuje sa režim priradenia. |
| ASSOC FAIL (PRIRADENIE ZLYHALO) | Pokus o priradenie zlyhal. |
| PRESS STORE (STLAČTE ULOŽIŤ) | Stlačte tlačidlo STORE (Uložiť). |
| ALL STORE (ULOŽIŤ VŠETKO) | Všetky aktuálne nastavené hodnoty sa uložia v aktuálnej pracovnej pamäti. |
| OPTION STORE (ULOŽIŤ DOPLNOK) | Aktuálne nastavenia doplnku sa uložia v aktuálnej pracovnej pamäti. |
| BELT STORE (ULOŽIŤ PÁS) | Aktuálne nastavenia plošiny sa uložia v aktuálnej pracovnej pamäti. |
| PRESET 1 STORE (ULOŽIŤ PREDVOĽBU 1) | Aktuálne nastavenie predvoľby 1 sa uloží v aktuálnej pracovnej pamäti. |
| PRESET 2 STORE (ULOŽIŤ PREDVOĽBU 2) | Aktuálne nastavenie predvoľby 2 sa uloží v aktuálnej pracovnej pamäti. |
| PRESET 3 STORE (ULOŽIŤ PREDVOĽBU 3) | Aktuálne nastavenie predvoľby 3 sa uloží v aktuálnej pracovnej pamäti. |
| WAITING FOR BASE (ČAKÁ SA NA ZÁKLADŇU) | Ručný ovládač čaká na odpoveď jednotky základne. |
| HOPPER UP (ZDVIHNÚŤ NÁSYPNÍK) | Ručný ovládač vysiela príkaz na zdvihnutie násypníka. |
| HOPPER DOWN (SPUSTIŤ NÁSYPNÍK) | Ručný ovládač vysiela príkaz na spustenie násypníka. |
| PROPASS REV XX | Produkt, ktorý je systém nastavený ovládať. |
| MH400 REV XX | Produkt, ktorý je systém nastavený ovládať. |
| BAT XX% (BATÉRIA XX %)<br>Battery X.X V (Batéria X,X V) | Zostávajúca životnosť batérie v percentách.<br>Zostávajúca životnosť batérie ako hodnota napätia. |

## Tabuľka hlásení (cont'd.)

| Zobrazené hlásenie | Popis |
|---|---|
| CHANNEL X (KANÁL X) | Aktuálny kanál používaný v systéme. |
| HH ID XXXXXX (ID RUČNÉHO OVLÁDAČA XXXXXX) | Identita ručného ovládača. |
| BASE ID XXXXXX (ID ZÁKLADNE XXXXXX) | Identita jednotky základne. |
| FLR XX%<br>OPT XX% | Aktuálna rýchlosť plošiny v percentách.<br>Aktuálna rýchlosť doplnku v percentách. |
| FLRS XX%<br>OPTS XX% | Zobrazenie uloženej bežnej rýchlosti plošiny a doplnku s príkazom 0 % pre výstup. Operátor sa môže rozhodnúť, či chce používať aktuálne nastavenie alebo ho zmeniť. |
| FLR OFF (VYP. PLOŠINA)<br>OPT OFF (VYP. DOPLNOK) | Zobrazuje stav plošiny a doplnku, keď sú vypnuté. |
| SERVICE ACTIVE (AKTÍVNY SERVIS) | Servisný nástroj je aktívny. |
| SERVICE NO APP (ŽIADNA APLIKÁCIA SERVISU) | Servis nemá žiadnu platnú aplikáciu na spustenie. |

## Oznámenie o ochrane osobných údajov v Európe

Údaje zhromažďované spoločnosťou Toro
Záruka spoločnosti Toro (Toro) zohľadňuje ochranu vašich osobných údajov. Žiadame vás, aby ste nám priamo alebo prostredníctvom miestnej spoločnosti alebo predajcu spoločnosti Toro poskytli niektoré osobné údaje, na základe ktorých budeme môcť spracovať vaše reklamácie v záručnej lehote a spojiť sa s vami v prípade stiahnutia výrobku z trhu.

Záručný systém spoločnosti Toro hosťujú servery v USA. Zákony o ochrane osobných údajov v USA nemusia poskytovať rovnakú ochranu osobných údajov, akú zabezpečujú zákony vašej krajiny.

KEĎ NÁM POSKYTNETE OSOBNÉ ÚDAJE, ZÁROVEŇ VYJADRUJTE SÚHLAS SO SPRACOVANÍM OSOBNÝCH ÚDAJOV SPÔSOBOM UVEDENÝM V TOMTO OZNÁMENÍ O OCHRANE OSOBNÝCH ÚDAJOV.

Spôsob použitia osobných údajov spoločnosťou Toro
Spoločnosť Toro môže používať vaše osobné údaje na spracovanie reklamácií v záručnej lehote, na kontaktovanie sa s vami v prípade stiahnutia produktu z predaja a z akýchkoľvek iných dôvodov, o ktorých vás budeme informovať. V súvislosti s ktoroukoľvek z týchto aktivít môže spoločnosť Toro poskytnúť vaše údaje svojim pobočkám, predajcom alebo iným obchodným partnerom. Vaše osobné údaje nebudeme predávať žiadnej inej spoločnosti. Vyhradzujeme si právo sprístupniť osobné údaje, ak to vyžadujú platné zákony a na požiadanie príslušných úradov, ak je to potrebné na správnu prevádzku našich systémov alebo z dôvodu vašej ochrany alebo ochrany iných používateľov.

Uchovávanie vašich osobných údajov
Vaše osobné údaje budeme uchovávať, kým ich budeme potrebovať na účely, na ktoré boli pôvodne získané alebo na iné oprávnené účely (ako je dodržiavanie predpisov) alebo podľa požiadaviek platných zákonov.

Záväzok spoločnosti Toro týkajúci sa bezpečnosti vašich osobných údajov
Prijímame všetky primerané bezpečnostné opatrenia, aby sme zabezpečili vaše osobné údaje.Prijímame tiež všetky opatrenia na zachovávanie presnosti a aktuálnosti vašich osobných údajov.

Prístup k osobným údajom a ich oprava
Ak chcete skontrolovať alebo opraviť svoje osobné údaje, obráťte sa na nás zaslaním e-mailu na adresu legal@toro.com.

## Austrálske spotrebiteľské právo

Austrálski zákazníci nájdu podrobnosti týkajúce sa austrálskeho spotrebiteľského práva buď vo vnútri škatule, alebo u miestneho predajcu značky Toro.

# Informácie o upozornení na základe Kalifornského návrhu 65 (California Proposition 65)

## O čo ide v tomto upozornení?

Môžete sa stretnúť s tovarom, na ktorom je štítok s podobným upozornením, ako je toto:

**UPOZORNENIE:** Môže spôsobovať rakovinu a poškodzovať reprodukčné orgány – www.p65Warnings.ca.gov. (WARNING: Cancer and Reproductive Harm—www.p65Warnings.ca.gov.)

## Čo je Prop 65?

Zákon Prop 65 sa vzťahuje na všetky spoločnosti, ktoré vykonávajú svoju obchodnú činnosť v Kalifornii, predávajú produkty v Kalifornii alebo vyrábajú produkty, ktoré sa môžu predávať alebo prepravovať do Kalifornie. Tento zákon nariaďuje, aby guvernér štátu California aktualizoval a zverejňoval zoznam chemických látok, o ktorých je známe, že spôsobujú rakovinu, vrodené chyby a/alebo iné reprodukčné poškodenia. Zoznam sa aktualizuje ročne a zahŕňa stovky chemických látok nachádzajúcich sa v položkách, s ktorými prichádzame každý deň do kontaktu. Cieľom zákona Prop 65 je informovať verejnosť o účinkoch týchto chemických látok.

Zákon Prop 65 nezakazuje predaj produktov obsahujúcich tieto chemické látky, no vyžaduje uvádzanie upozornení na všetkých produktoch, baleniach produktov alebo materiáloch dodávaných s produktmi. Upozornenie na základe zákona Prop 65 neznamená, že produkt porušuje niektoré bezpečnostné štandardy alebo požiadavky. Kalifornská vláda v skutočnosti vysvetlila, že upozornenie na základe zákona Prop 65„ nie je totožné s regulačným rozhodnutím o tom, či je určitý produkt bezpečný alebo nie“. Mnohé z týchto chemických látok sa už celé roky používajú v produktoch dennej spotreby bez zdokumentovaného poškodenia. Ďalšie informácie nájdete na adrese https://oag.ca.gov/prop65/faqs-view-all.

Upozornenie na základe zákona Prop 65 znamená, že spoločnosť (1) vyhodnotila mieru vystavenia určitej látke a prišla k záveru, že táto miera neprekračuje „žiadnu hranicu vysokého rizika“, alebo (2) sa upozornenie rozhodla zverejniť na základe svojich znalostí o prítomnosti chemickej látky uvedenej vo vládnom zozname, no bez pokusu o vyhodnotenie miery vystavenia.

## Platí tento zákon všade?

Upozornenia na základe zákona Prop 65 vyžadujú len kalifornské právne predpisy. Tieto upozornenia možno v Kalifornii vidieť na rôznych miestach okrem iného vrátane reštaurácií, predajní s potravinami, hotelov, škôl a nemocníc a na veľkom množstve produktov. Okrem toho uvádzajú niektorí internetoví a maloobchodní zásielkoví predajcovia upozornenia na základe zákona Prop 65 na svojich webových stránkach alebo v katalógoch.

## Aký je rozdiel medzi kalifornskými upozorneniami a federálnymi limitmi?

Štandardy podľa zákona Prop 65 sú často prísnejšie ako federálne a medzinárodné štandardy. Existujú rôzne látky, ktoré vyžadujú upozornenie na základe zákona Prop 65 pri oveľa nižšej úrovni, ako sú stanovené federálne limity. Napríklad štandard podľa zákona Prop 65 týkajúci sa upozornení pre olovo je 0,5 µg/deň, pričom táto hodnota je výrazne pod limitom definovaným vo federálnych a medzinárodných štandardoch.

## Prečo sa upozornenie neuvádza na všetkých podobných produktoch?

- Produkty predávané v Kalifornii vyžadujú označenie podľa zákona Prop 65, zatiaľ čo pri podobných produktoch predávaných inde sa to nevyžaduje.
- Od spoločnosti zapojenej do súdneho sporu v súvislosti so zákonom Prop 65, ktorá dosiahne vyrovnanie, sa môže vyžadovať používanie upozornení na základe zákona Prop 65 na jej produktoch, no na iné spoločnosti vyrábajúce podobné produkty sa takáto požiadavka vzťahovať nemusí.
- Uplatňovanie zákona Prop 65 je nekonzistentné.
- Spoločnosti sa môžu rozhodnúť neuvádzať tieto upozornenia, pretože predpokladajú, že sa to od nich na základe zákona Prop 65 nevyžaduje. No chýbajúce upozornenia na produkte neznamenajú, že produkt neobsahuje chemické látky uvedené vo vládnom zozname na podobnej úrovni hodnôt.

## Prečo spoločnosť Toro toto upozornenie uvádza?

Spoločnosť Toro sa rozhodla poskytnúť spotrebiteľom čo najviac informácií, aby sa mohli rozhodnúť na základe dostatočných informácií o produktoch, ktoré nakupujú a používajú. V určitých prípadoch uvádza spoločnosť Toro upozornenia na základe svojich znalostí o prítomnosti jednej alebo viacerých chemických látok uvedených vo vládnom zozname, a to bez vyhodnotenia úrovne vystavenia. Nie na všetky chemické látky uvedené v zozname sa totiž vzťahujú požiadavky súvisiace s limitom vystavenia. Hoci môže byť miera vystavenia v súvislosti s produktmi spoločnosti Toro zanedbateľná alebo úplne v rozsahu definovanom ako „žiadne vysoké riziko“, spoločnosť Toro sa napriek tomu rozhodla uvádzať upozornenia na základe zákona Prop 65. Navyše platí, že ak spoločnosť Toro tieto upozornenia neuvedie, štát Kalifornia alebo súkromné strany snažiace sa o presadzovanie zákona Prop 65 by ju mohli žalovať a hrozili by jej vysoké pokuty.

# Záruka od spoločnosti Toro

Dvojročná obmedzená záruka

## Podmienky a príslušné výrobky

Spoločnosť Toro Company a jej sesterská spoločnosť Toro Warranty Company na základe vzájomnej dohody spoločne zaručujú, že váš komerčný produkt značky Toro (ďalej uvádzané ako „produkt“) nemá žiadne chyby materiálov a spracovania na obdobie dvoch rokov alebo 1500 prevádzkových hodín* podľa toho, čo nastane skôr. Táto záruka sa vzťahuje na všetky produkty s výnimkou prevzdušňovačov (pozrite si samostatné vyhlásenie o záruke na tieto produkty). Keď nastane okolnosť krytá zárukou, bezplatne opravíme produkt vrátane diagnostiky, práce, dielov a prepravy. Platnosť tejto záruky začína dátumom doručenia produktu pôvodnému kupujúcemu.
* Produkt vybavený hodinovým počítadlom.

## Pokyny na získanie záručného servisu

Nesiete zodpovednosť za okamžité upozornenie distribútora komerčných produktov alebo autorizovaného predajcu komerčných produktov, od ktorého ste si kúpili produkt, na vznik okolnosti krytej zárukou. Ak potrebujete pomoc pri vyhľadaní distribútora komerčných produktov alebo autorizovaného predajcu, prípadne ak máte otázky týkajúce sa vašich práv alebo povinností vyplývajúcich zo záruky, obráťte sa na nás:

Toro Commercial Products Service Department
Toro Warranty Company
8111 Lyndale Avenue South
Bloomington, MN 55420-1196

952–888–8801 alebo 800–952–2740
E-mail: commercial.warranty@toro.com

## Povinnosti majiteľa

Ako majiteľ produktu ste zodpovední za povinnú údržbu a nastavenia uvedené v *používateľskej príručke*. Nevykonávanie požadovanej údržby a nastavení môže byť dôvodom na zrušenie nároku na záruku.

## Položky a podmienky, ktoré nie sú zahrnuté

Nie všetky poruchy alebo nesprávna činnosť produktu, ktoré sa vyskytnú počas záručnej doby, sú chybami materiálov alebo vyhotovenia. Táto záruka sa nevzťahuje na nasledujúce okolnosti:

- Poruchy produktu spôsobené používaním náhradných dielov od iného výrobcu ako spoločnosť Toro alebo montáž a používanie doplnkov, prípadne upraveného príslušenstva a produktov od iného výrobcu ako spoločnosť Toro. Výrobca môže na tieto položky poskytovať samostatnú záruku.
- Poruchy produktu v dôsledku nevykonania odporúčanej údržby alebo nastavení. Nedodržanie správnej údržby produktu spoločnosti Toro podľa odporúčaných úkonov údržby uvedených v *používateľskej príručke* môže viesť k zamietnutiu nárokov na záruku.
- Poruchy produktu v dôsledku prevádzky produktu nesprávnym, nedbalým alebo nebezpečným spôsobom.
- Diely, ktoré podliehajú bežnému opotrebeniu počas používania, ak neboli uznané ako chybné. Príklady dielov opotrebovaných používaním pri bežnej prevádzke produktu okrem iného zahŕňajú brzdové doštičky a obloženia, obloženia spojky, čepele, kotúče, valce a ložiská (utesnené alebo mazateľné), nože plošiny, zapaľovacie sviečky, samonastavovacie kolieska a ložiská, pneumatiky, filtre, remene a určité komponenty postrekovača, napríklad membrány, dýzy, spätné klapky atď.
- Poruchy spôsobené vonkajšími vplyvmi. Vonkajšie vplyvy okrem iného zahŕňajú počasie, spôsoby uskladnenia, znečistenie, používanie neschválených palív, chladiacich kvapalín, mazív, aditív, hnojív, vody alebo chemických látok atď.
- Poruchy alebo problémy s výkonom v dôsledku používania palív (napríklad benzínu, dieselu alebo biodieselu), ktoré nespĺňajú príslušné priemyselné normy.
- Bežný hluk, vibrácie, opotrebovanie a poškodenie.
- Bežné opotrebovanie okrem iného zahŕňa poškodenie sedadiel v dôsledku opotrebovania alebo odretia, poškodený náter povrchov, poškriabané štítky alebo okná atď.

## Diely

Na diely určené na výmenu podľa požadovanej údržby sa vzťahuje záruka na časové obdobie až do plánovanej výmeny tohto dielu. Na diely vymenené v rámci tejto záruky sa záruka vzťahuje počas trvania platnosti pôvodnej záruky na produkt a stávajú sa majetkom spoločnosti Toro. Spoločnosť Toro prijme konečné rozhodnutie o tom, či opraví existujúci diel alebo zostavu, alebo ich vymení. Spoločnosť Toro môže pri záručných opravách používať recyklované diely.

## Záruka na trakčné a lítium-iónové batérie:

Trakčné a lítium-iónové batérie majú špecifikovaný celkový počet kilowatthodín, ktoré môžu počas svojej životnosti poskytnúť. Techniky prevádzky, dobíjania a údržby môžu životnosť batérie predĺžiť alebo skrátiť. Keďže batérie v tomto produkte sa spotrebúvajú, množstvo užitočnej práce medzi intervalmi nabíjania sa bude pomaly znižovať, kým sa batéria úplne neopotrebuje. Výmena opotrebovaných batérií z dôvodu bežnej spotreby je zodpovednosťou majiteľa produktu. Počas bežnej záručnej lehoty produktu sa môže vyžadovať výmena batérie na náklady majiteľa. Poznámka: (len lítium-iónová batéria): pre lítium-iónovú batériu platí predĺžená záruka vzťahujúca sa len na diely od 3 do 5 rokov podľa času používania a spotrebovaných kilowatthodín. Dodatočné informácie nájdete v *používateľskej príručke*.

## Údržba vykonávaná majiteľom na vlastné náklady

Medzi bežné povinné servisy produktov od spoločnosti Toro na náklady majiteľa patrí optimalizácia motora, mazanie, čistenie a leštenie, výmena filtrov a chladiacej kvapaliny a vykonávanie odporúčanej údržby.

## Všeobecné podmienky

V rámci tejto záruky je vašou jedinou náhradou oprava vykonaná autorizovaným distribútorom alebo predajcom spoločnosti Toro.

**Ani Toro Company ani Toro Warranty Company nie je zodpovedná za nepriame, náhodné alebo následné škody vzniknuté v súvislosti s použitím produktov Toro, na ktoré sa vzťahuje táto záruka, vrátane akýchkoľvek nákladov alebo nákladov na poskytnutie náhradného vybavenia alebo služieb počas primeraného obdobia poruchy alebo nepoužívania až do dokončenia opráv v rámci tejto záruky. S výnimkou záruky na emisie uvedenej nižšie (ak platí) neexistuje žiadna ďalšia výslovná záruka. Všetky predpokladané záruky obchodovateľnosti a vhodnosti na určitý účel sú obmedzené na lehotu trvania tento výslovnej záruky.**

Niektoré štáty neumožňujú vylúčenie náhodných alebo následných škôd ani obmedzenie dĺžky predpokladanej záruky, takže sa vyššie uvedené vylúčenia a obmedzenia na vás nemusia vzťahovať. Táto záruka vám poskytuje špecifické zákonné práva a môžete mať aj ďalšie práva, ktoré sa líšia v závislosti od konkrétneho štátu.

## Poznámka k záruke na motor:

Na systém čistenia výfukových plynov vo vašom produkte sa môže vzťahovať samostatná záruka, ktorá spĺňa požiadavky Agentúry na ochranu životného prostredia USA (EPA) alebo Výboru štátu Kalifornia pre kvalitu ovzdušia (CARB). Hodinové obmedzenia uvedené vyššie sa nevzťahujú na záruku na systém kontroly emisií. Detaily nájdete vo vyhlásení o záruke na kontrolu výfukových plynov motora dodanom s vaším produktom alebo uvedenom v dokumentácii výrobcu motora.

## Iné krajiny ako Spojené štáty alebo Kanada

Zákazníci, ktorí si kúpili produkty od spoločnosti Toro dovezené z USA alebo Kanady, by sa mali obrátiť na svojho distribútora (predajcu) spoločnosti Toro a oboznámiť sa so zásadami týkajúcimi sa záruky platnými vo vašej krajine, provincii alebo štáte. Ak z nejakého dôvodu nie ste spokojní so servisom vášho distribútora alebo máte problémy so získavaním informácií o záruke, obráťte sa na dovozcu spoločnosti Toro.