Form No. 3440-104 Rev A

EN **CCR™ Quick Clear™ Snowthrower**

38563 and 38568

DE **Schneefräse CCR™ Quick Clear™**

38563 and 38568

NO **CCR™ Quick Clear™-snøfreser**

38563 and 38568

SV **CCR™ Quick Clear™-snöslunga**

38563 and 38568

3440-104 A

Form No. 3432-401 Rev A

CCR™ Quick Clear™ Snowthrower

Model No. 38563—Serial No. 405012000 and Up

Model No. 38568—Serial No. 405012000 and Up

Operator's Manual

Introduction

This machine is intended to be used by residential homeowners. It is designed primarily for removing snow from paved surfaces, such as driveways and sidewalks, and other surfaces for traffic on residential or commercial properties. It is not designed for removing materials other than snow, nor is it designed for clearing gravel surfaces. Using this product for purposes other than its intended use could prove dangerous to you and bystanders.

Read this information carefully to learn how to operate and maintain your product properly and to avoid injury and product damage. You are responsible for operating the product properly and safely.

Visit www.Toro.com for product safety and operation training materials, accessory information, help finding a dealer, or to register your product.

Whenever you need service, genuine Toro parts, or additional information, contact an Authorized Service Dealer or Toro Customer Service and have the model and serial numbers of your machine ready. Figure 1 identifies the location of the model and serial numbers on the machine. Write the numbers in the space provided.

Important: **With your mobile device, you can scan the QR code on the serial number decal (if equipped) to register your product and to access warranty, parts, and other product information.**

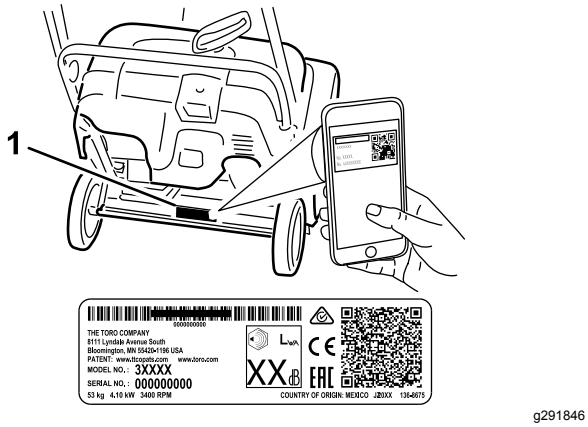

g291846

Figure 1

1. Model and serial number location

Model No. _____

Serial No. _____

This manual identifies potential hazards and has safety messages identified by the safety-alert symbol (Figure 2), which signals a hazard that may cause serious injury or death if you do not follow the recommended precautions.



g000502

Figure 2

Safety-alert symbol

This manual uses 2 words to highlight information. **Important** calls attention to special mechanical information and **Note** emphasizes general information worthy of special attention.

This product complies with all relevant European directives; for details, please see the separate product specific Declaration of Conformity (DOC) sheet.

Important: **If you are using this machine above 1500 m (5,000 ft) for a continuous period, ensure that the High Altitude Kit has been installed so that the engine meets CARB/EPA emission regulations. The High Altitude Kit increases engine performance while preventing spark-plug fouling, hard starting, and increased emissions. Once you have installed the kit, attach the high-altitude label next to the serial decal on the machine. Contact any Authorized Toro Service Dealer to obtain the proper High Altitude Kit and high-altitude label for your machine. To locate a dealer convenient to you, access our website at www.Toro.com or contact our Toro Customer Care Department at the number(s) listed in your Emission Control Warranty Statement. Remove the kit from the engine and restore the engine to its original factory configuration when running the engine under 1500 m (5,000 ft). Do not operate an engine that has been converted for high-altitude use at lower altitudes; otherwise, you could overheat and damage the engine.**

© 2019—The Toro® Company
8111 Lyndale Avenue South
Bloomington, MN 55420

Register at www.Toro.com.

CE

Original Instructions (EN)
Printed in Mexico
All Rights Reserved

3432-401 A

CV

If you are unsure whether or not your machine has been converted for high-altitude use, look for the following label (Figure 3).



Figure 3

Contents

Introduction 1
Safety 3
- General Safety 3
- Safety and Instructional Decals 4

Setup 5
- 1 Unfolding the Handle 5
- 2 Installing the Discharge Chute 5
- 3 Filling the Engine with Oil 5
- 4 Adjusting the Control Cable 6

Product Overview 7
- Specifications 7
- Attachments/Accessories 7

Operation 7
- Before Operation 7
  - Before Operation Safety 7
  - Filling the Fuel Tank 8
  - Checking the Engine-Oil Level 8
- During Operation 8
  - During Operation Safety 8
  - Starting the Engine 9
  - Engaging the Rotor Blades 10
  - Disengaging the Rotor Blades 10
  - Shutting Off the Engine 11
  - Adjusting the Discharge Chute and Chute Deflector 11
  - Clearing a Clogged Discharge Chute 11
  - Operating Tips 12
- After Operation 12
  - After Operation Safety 12
  - Preventing Freeze-up after Use 12

Maintenance 13
- Recommended Maintenance Schedule(s) 13
  - Maintenance Safety 13
  - Checking and Adjusting the Control Cable 13
  - Inspecting the Rotor Blades 14
  - Changing the Engine Oil 15
  - Servicing the Spark Plug 16
  - Replacing the Drive Belt 17
  - Adjusting the Quick Shoot Control 18

Storage 20
- Storage Safety 20
- Storing the Machine 20

Safety

This machine has been designed in accordance with EN ISO 8437 specifications.

General Safety

This product is capable of amputating hands and feet and of throwing objects. Always follow all safety instructions to avoid serious personal injury.

- Read and understand the contents of this *Operator's Manual* before you start the engine. Ensure that everyone using this product knows how to use it, knows how to shut off the engine quickly, and understands the warnings.
- Shut off the engine whenever you leave the operating position for any reason.
- Do not put your hands or feet near moving parts on the machine.
- Do not operate the machine without all guards and other safety protective devices in place and working.
- Keep clear of any discharge opening. Keep bystanders, especially small children, out of the operating area.
- Never allow children to operate the machine.

Safety and Instructional Decals

Safety decals and instructions are easily visible to the operator and are located near any area of potential danger. Replace any decal that is damaged or missing.

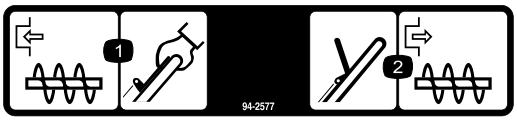

decal94-2577

94-2577

1. To engage the rotor blades, hold the control bar against the handle.
2. To disengage the rotor blades, release the control bar.

Order Part No. 117-9121

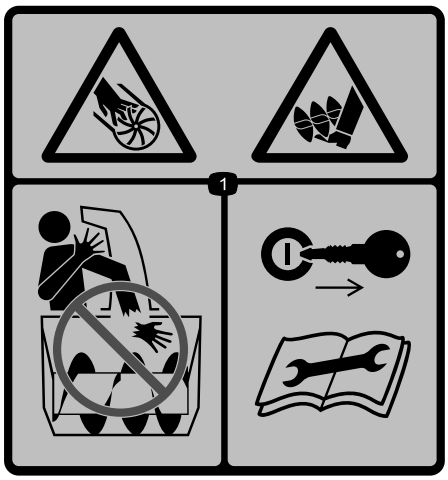

decal115-5698

115-5698

1. Cutting/dismemberment hazard, impeller and auger—do not place your hand in the chute; remove the key and read the *Operator's Manual* before performing maintenance.

Model 38563 only; order Part No. 117-6036

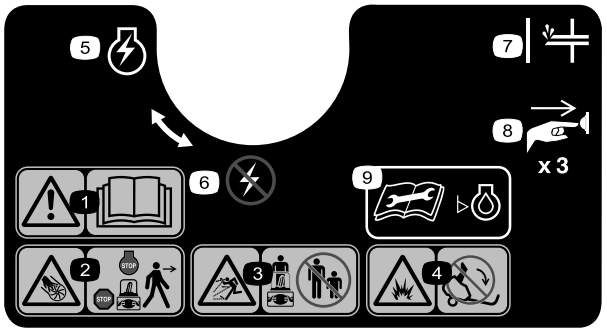

decal117-9102

117-9102

1. Warning—read the *Operator's Manual*.
2. Cutting/dismemberment hazard, impeller—shut off the engine and wait for the auger to stop before leaving the machine.
3. Thrown object hazard—keep bystanders away.
4. Explosion hazard—do not tip the machine.
5. Engine switch—on
6. Engine switch—off
7. Primer
8. Push the primer 3 times to prime the engine.
9. Read the *Operator's Manual* before checking the engine-oil level.

Model 38568 only; order Part No. 117-6046

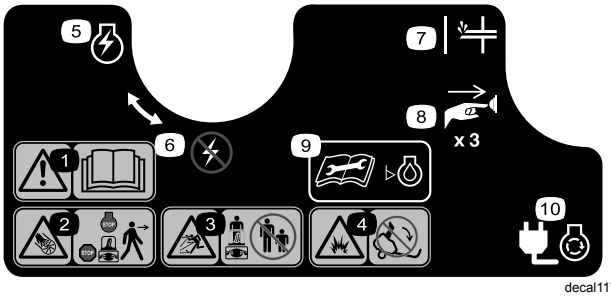

decal117-9103

117-9103

1. Warning—read the *Operator's Manual*.
2. Cutting/dismemberment hazard, impeller—shut off the engine and wait for the auger to stop before leaving the machine.
3. Thrown object hazard—keep bystanders away.
4. Explosion hazard—do not tip the machine.
5. Engine switch—on
6. Engine switch—off
7. Primer
8. Push the primer 3 times to prime the engine.
9. Read the *Operator's Manual* before checking the engine-oil level.
10. Plug the machine in to power the electric starter.

Setup

1

Unfolding the Handle

No Parts Required

Procedure

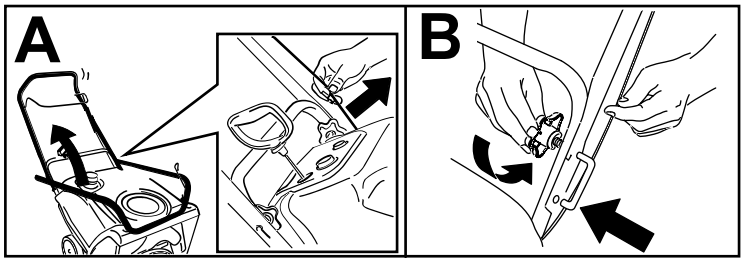

g263299

2

Installing the Discharge Chute

No Parts Required

Procedure



1x

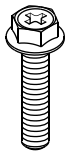

3x

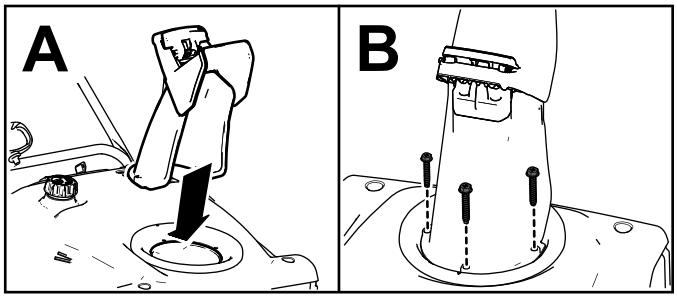

g262492

3

Filling the Engine with Oil

No Parts Required

Procedure

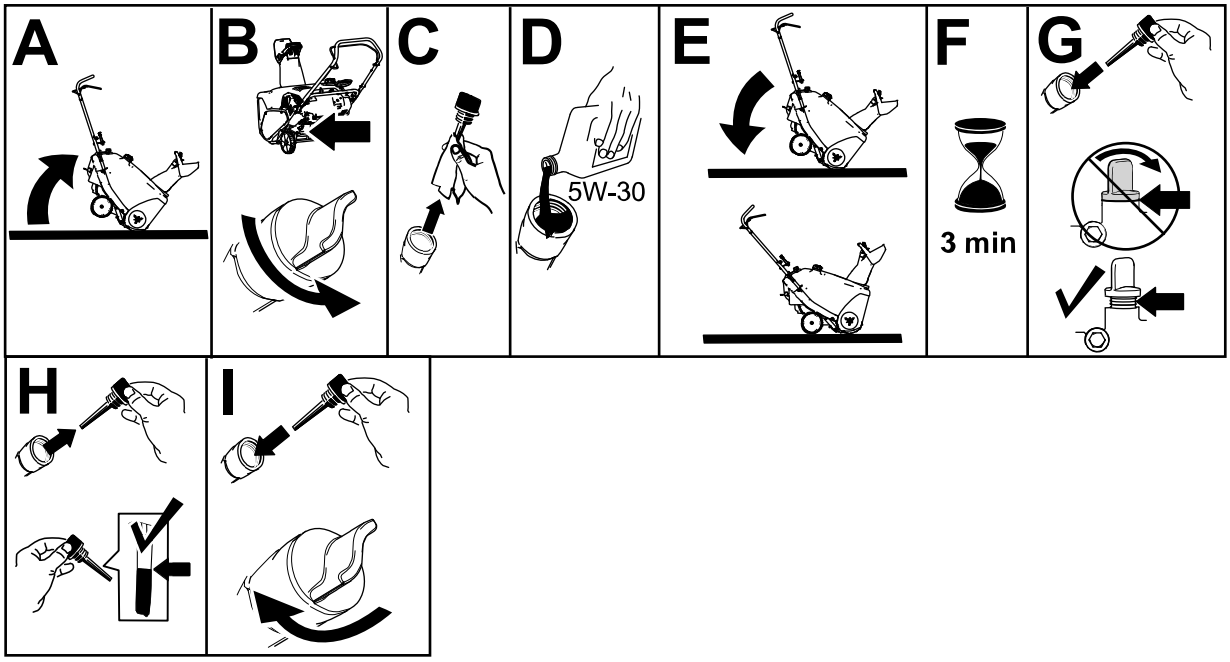

g253610

4

Adjusting the Control Cable

No Parts Required

Procedure

Refer to Adjusting the Control Cable (page 14).

Product Overview

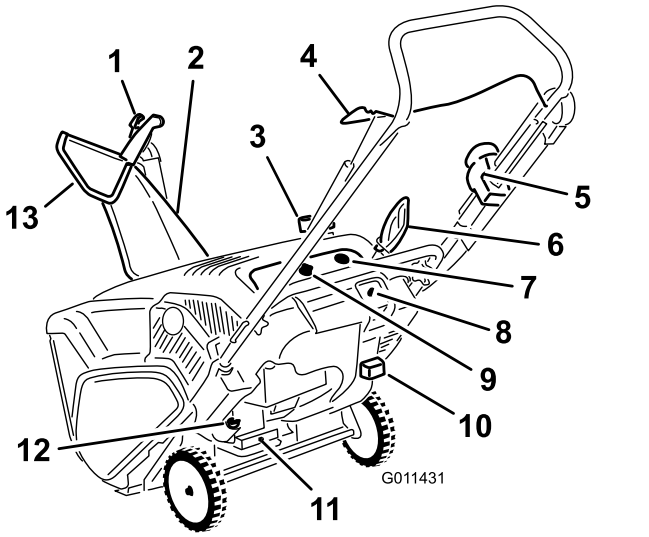

g011431

Figure 7

1. Chute-deflector trigger
2. Discharge chute
3. Fuel-tank cap
4. Control bar
5. Quick Shoot™ control
6. Recoil-start handle
7. Primer
8. Electric-start button (Electric-start models only)
9. Key
10. Choke lever
11. Oil-drain plug
12. Oil fill/dipstick
13. Chute deflector

Specifications

Model	Weight	Length	Width	Height
38563	37 kg (82 lb)	122 cm (48 inches)	54 cm (21 inches)	107 cm (42 inches)
38568	39 kg (87 lb)			

Attachments/Accessories

A selection of Toro approved attachments and accessories is available for use with the machine to enhance and expand its capabilities. Contact your Authorized Service Dealer or authorized Toro distributor or go to www.Toro.com for a list of all approved attachments and accessories.

To ensure optimum performance and continued safety certification of the machine, use only genuine Toro replacement parts and accessories. Replacement parts and accessories made by other manufacturers could be dangerous, and such use could void the product warranty.

Operation

Before Operation

Before Operation Safety

General Safety

- **For electric-start models only:** Use extension cords and receptacles as specified in the manual. Inspect the electrical cord before plugging it into a power source. If the cord is damaged, replace it. Unplug the power cord whenever you are not starting the machine.
- Wear appropriate clothing, including eye protection; long pants; substantial, slip-resistant footwear; and hearing protection. Tie back long hair, secure loose clothing, and do not wear loose jewelry.
- Thoroughly inspect the area where you will use the machine, and remove all doormats, sleds, boards, wires, and other foreign objects.
- If a shield, safety device, or decal is damaged, illegible, or missing, repair or replace it before beginning operation. Also, tighten any loose fasteners.

Fuel Safety

Fuel is extremely flammable and explosive. A fire or explosion from fuel can burn you and others.

- To prevent a static charge from igniting the fuel, place the container and/or machine on the ground before filling, not in a vehicle or on an object.
- Fill the fuel tank outdoors when the engine is cold. Replace the fuel cap securely and wipe up spills.
- Do not handle fuel when smoking or around an open flame or sparks.
- Store fuel in an approved fuel container, out of the reach of children.
- When fuel is in the tank, tip the machine only as directed in the instructions.
- If you spill fuel on your clothing, change your clothing immediately.

Filling the Fuel Tank

- For best results, use only clean, fresh (less than 30 days old), unleaded gasoline with an octane rating of 87 or higher ((R+M)/2 rating method).
- Oxygenated fuel with up to 10% ethanol or 15% MTBE by volume is acceptable.
- **Do not** use ethanol blends of gasoline (such as E15 or E85) with more than 10% ethanol by volume. Performance problems and/or engine damage may result which may not be covered under warranty.
- **Do not** use gasoline containing methanol.
- **Do not** store fuel either in the fuel tank or fuel containers over the winter unless you use a fuel stabilizer.
- **Do not** add oil to gasoline.

Do not fill above the bottom of the fuel tank neck (Figure 8).

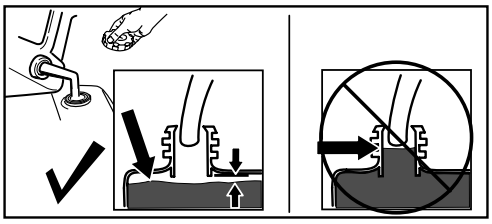

g216203

Figure 8

Important: **For best results, purchase only the quantity of fuel that you expect to use in 30 days. Otherwise, you may use fuel stabilizer/conditioner in the machine at all times to keep the fuel fresh longer when used as directed by the fuel-stabilizer manufacturer.**

Checking the Engine-Oil Level

Service Interval: Before each use or daily

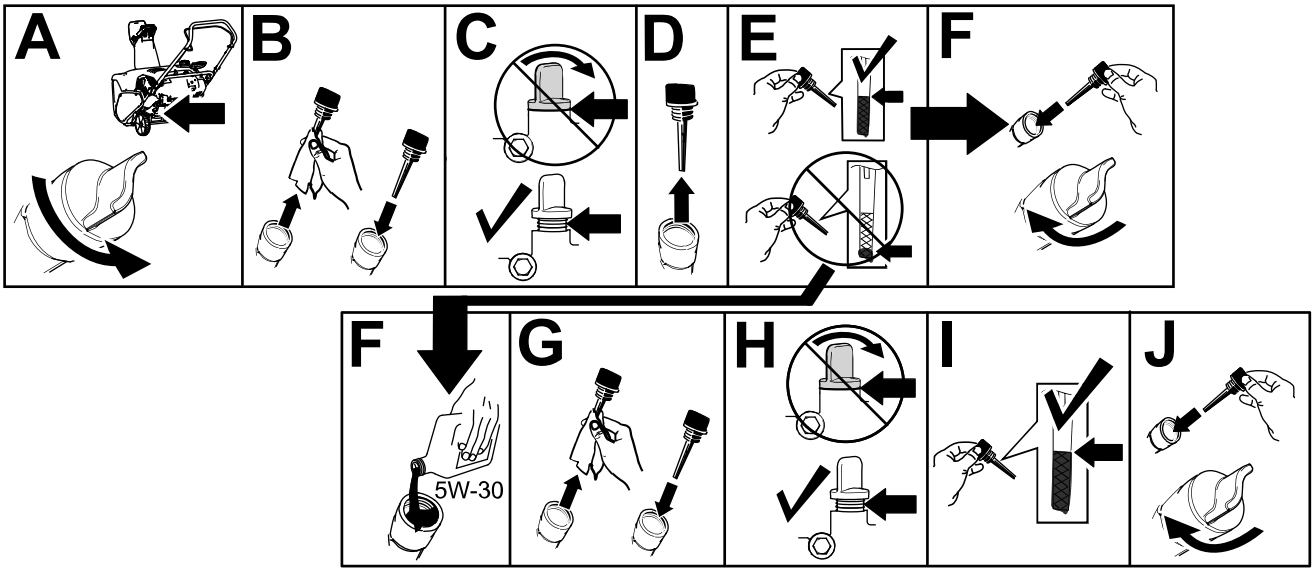

g293231

Figure 9

During Operation

During Operation Safety

General Safety

- **Shut off the engine before unclogging the machine and always use a stick.**
- Stay behind the handles and away from the discharge opening while operating the machine. **Keep your face, hands, feet, and any other part of your body or clothing away from moving or rotating parts.**
- Never direct the discharge toward people or areas where property damage can occur.
- Use your full attention while operating the machine. Do not engage in any activity that causes distractions; otherwise, injury or property damage may occur.
- Exercise caution to avoid slipping or falling, especially when operating the machine in reverse.
- Always be sure of your footing, and keep a firm hold on the handles. Walk; never run.

- Exercise extreme caution when operating the machine on a slope.
- Do not operate the machine without good visibility or light.
- Look behind and use care when backing up the machine.
- When not actively clearing snow, disengage power to the auger.
- Exercise extreme caution when operating the machine on walks or roads. Stay alert for hidden hazards or traffic.
- Never attempt to make any adjustments while the engine is running, except as directed in the instructions.
- After striking a foreign object, shut off the engine, remove the key, and inspect the machine for damage. Repair any damage before starting the machine.
- If the machine starts to vibrate abnormally, shut off the engine and check immediately for the cause.
- Do not run the engine indoors; exhaust fumes are dangerous.
- Do not overload the machine capacity by attempting to clear snow at too fast a rate.
- Shut off the engine whenever you leave the operating position, before clearing or unclogging the collector, rotor, or discharge chute, and when making any repairs, adjustments, or inspections.

Starting the Engine

Note: Remove your glove when you push in the primer so that air cannot escape from the primer hole.

Important: **Do not use the primer or the choke if the engine has been running and is hot. Excessive priming may flood the engine and prevent it from starting.**

Standard Models

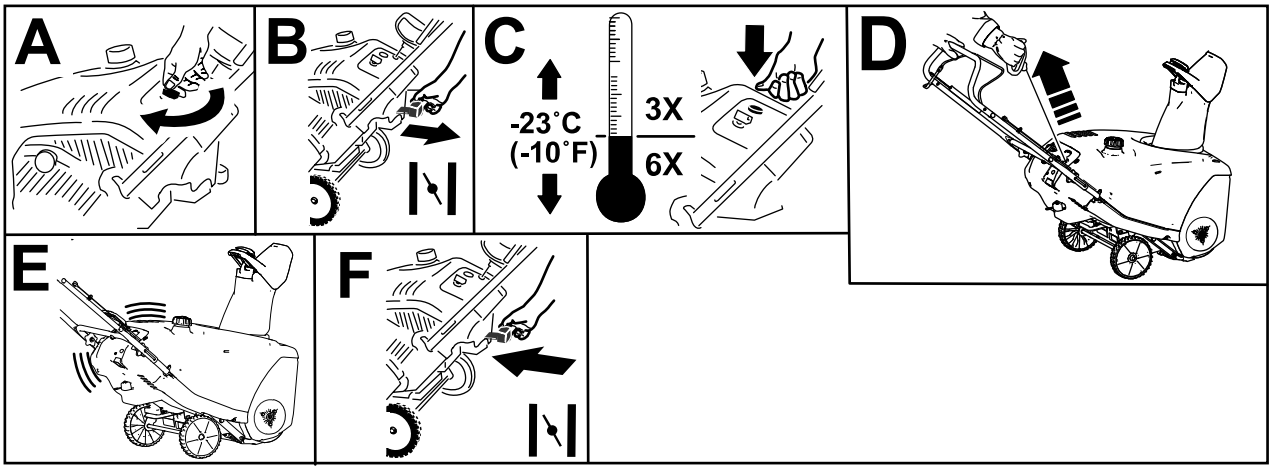

g257388

Figure 10

Electric-Start Models

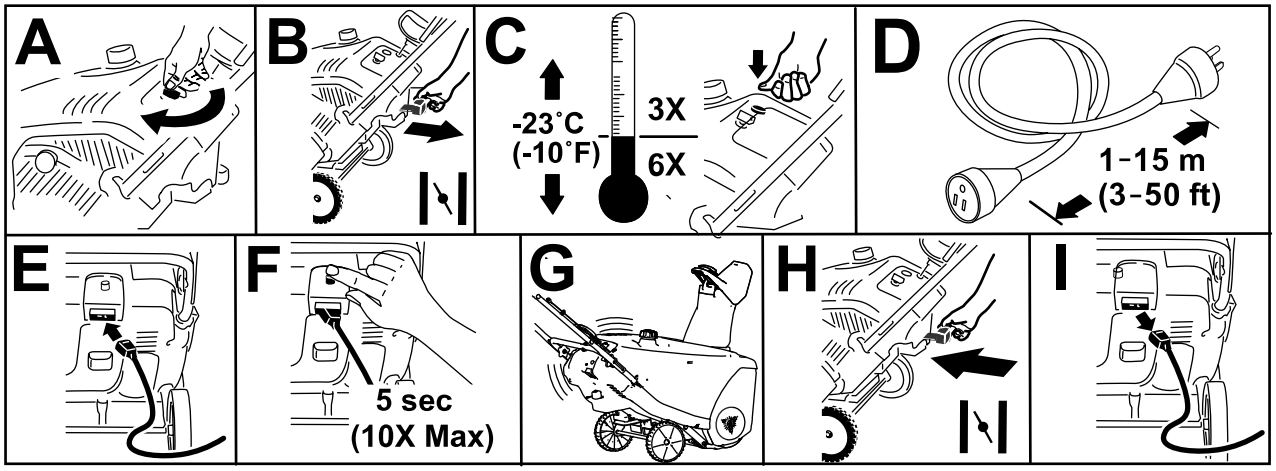

g257387

Figure 11

Note: Use only a UL-listed, 16-gauge extension cord that is recommended for outdoor use and is not longer than 15 m (50 ft).

⚠ WARNING

The electrical cord can become damaged, causing a shock or fire.

Thoroughly inspect the electrical cord before plugging it into a power source. If the cord is damaged, do not use it to start the machine. Replace or repair the damaged cord immediately. Contact an Authorized Service Dealer for assistance.

⚠ CAUTION

If you leave the machine plugged into a power source, someone can inadvertently start the machine and injure people or damage property (electric-start models only).

Unplug the power cord whenever you are not starting the machine.

Engaging the Rotor Blades

To engage the rotor blades, hold the control bar against the handle (Figure 12).

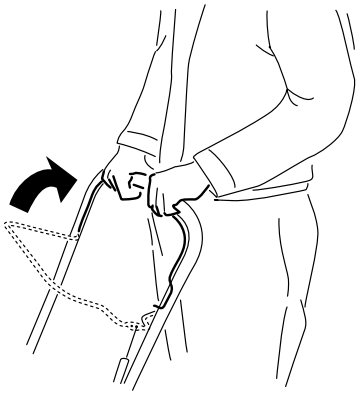

g219303

Figure 12

Disengaging the Rotor Blades

To disengage the rotor blades, release the control bar (Figure 13).

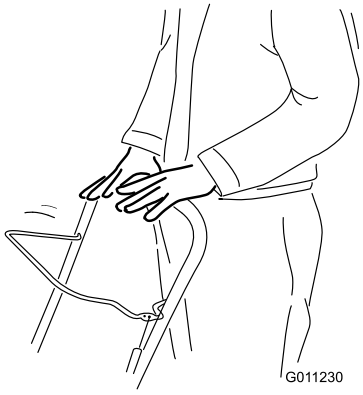

g011230

Figure 13

Shutting Off the Engine

To shut off the engine, turn the key counterclockwise to the OFF position (Figure 14).

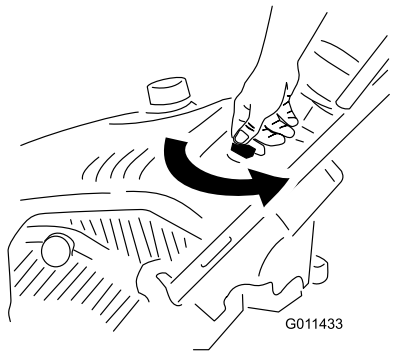

g011433

Figure 14

Adjusting the Discharge Chute and Chute Deflector

To adjust the discharge chute, press the trigger of the Quick Shoot™ control on the right side of the handle and move it up or down along the handle. Moving the control down the handle rotates the discharge chute to the left; moving the control up the handle rotates the discharge chute to the right (Figure 15).

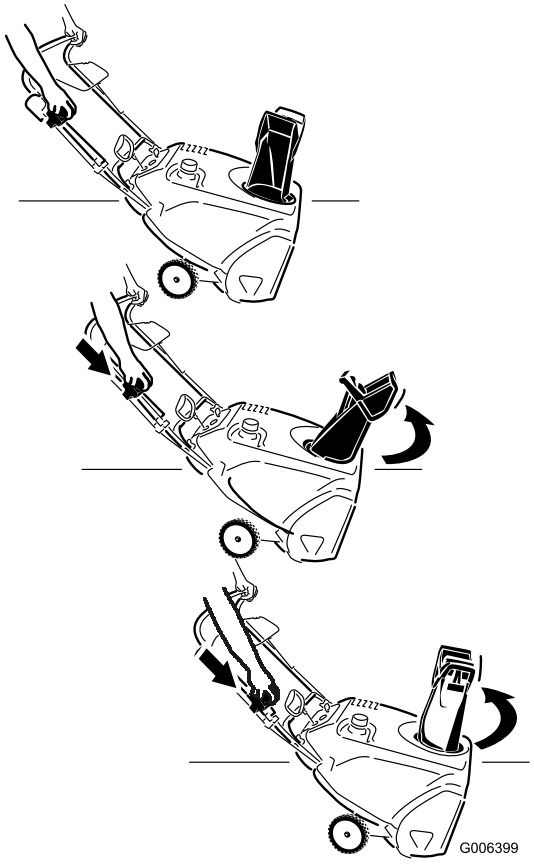

g006399

Figure 15

To raise or lower the angle of the chute deflector, press the trigger on the chute deflector and move the chute deflector up or down (Figure 16).

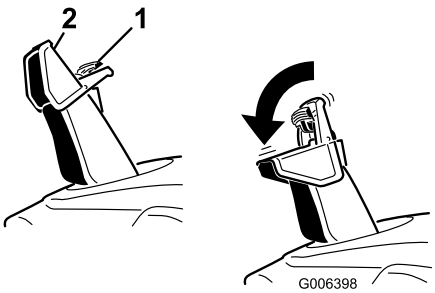

g006398

Figure 16

1. Chute-deflector trigger
2. Chute deflector

Clearing a Clogged Discharge Chute

To clear the chute:

- **Shut the engine off!**
- Wait 10 seconds to ensure that the rotor blades have stopped rotating.
- Always use a clean-out tool; never use your hands.

Operating Tips

⚠ WARNING

The rotor blades can throw stones, toys, and other foreign objects and cause serious personal injury to you or bystanders.

- **Keep the area to be cleared free of all objects that the rotor blades could pick up and throw.**
- **Keep all children and pets away from the area of operation.**

- Remove the snow as soon as possible after it falls.
- Overlap each swath to ensure complete snow removal.
- Discharge the snow downwind whenever possible.
- If the machine does not propel itself forward on slippery surfaces or in heavy snow, push forward on the handle, but allow the machine to work at its own pace.
- The machine may leave rubber marks on new brushed or light-colored concrete. Test on an inconspicuous location before use. These marks are not permanent.

After Operation

After Operation Safety

General Safety

- Never store the machine with fuel in the fuel tank inside a building where ignition sources are present, such as hot water heaters, space heaters, or clothes dryers. Allow the engine to cool before storing the machine in any enclosure.
- When storing the machine for more than 30 days, refer to Storage (page 20) for important information.
- Run the machine a few minutes after throwing snow to prevent freeze-up of the collector and rotor.

Preventing Freeze-up after Use

- Let the engine run for a few minutes to prevent moving parts from freezing. Shut off the engine, wait for all moving parts to stop, and remove ice and snow from the machine.
- Clean off any snow and ice from the base of the chute.
- Rotate the discharge chute left and right to free it from any ice buildup.
- With the key removed, pull the recoil-start handle several times or connect the electrical cord to a power source and the machine and push the electric-start button once to prevent the recoil starter and/or the electric starter from freezing up (electric-start models only).
- In snowy and cold conditions, some controls and moving parts may freeze. Do not use excessive force when trying to operate frozen controls. If you have difficulty operating any control or part, start the engine and let it run for a few minutes.

Maintenance

Recommended Maintenance Schedule(s)

Maintenance Service Interval	Maintenance Procedure
After the first hour	• Check the control cable and adjust it if necessary. • Check for loose fasteners and tighten them if necessary.
After the first 2 hours	• Change the engine oil.
Before each use or daily	• Check the engine-oil level and add oil if necessary.
Yearly	• Check the control cable and adjust it if necessary. • Inspect the rotor blades and have an Authorized Service Dealer replace the rotor blades and scraper if necessary. • Change the engine oil. • Service the spark plug and replace it if necessary. • Check for loose fasteners and tighten them if necessary. • Have an Authorized Service Dealer inspect the drive belt and replace it if necessary.
Yearly or before storage	• Prepare the machine for storage.

Maintenance Safety

Read the following safety precautions before performing any maintenance on the machine:

- Shut off the engine, remove the key, and wait for all movement to stop before you leave the operator's position. Allow the machine to cool before adjusting, servicing, cleaning, or storing it.
- Always wear eye protection while performing an adjustment or repair to protect your eyes from foreign objects that the machine may throw.
- Check all fasteners at frequent intervals for proper tightness to ensure that the machine is in safe working condition.
- Do not change the governor settings on the engine.

  Purchase only genuine Toro replacement parts and accessories.

Checking and Adjusting the Control Cable

Checking the Control Cable

Service Interval: After the first hour—Check the control cable and adjust it if necessary.

Yearly—Check the control cable and adjust it if necessary.

Move the control bar back toward the handle to remove the slack in the control cable (Figure 17).

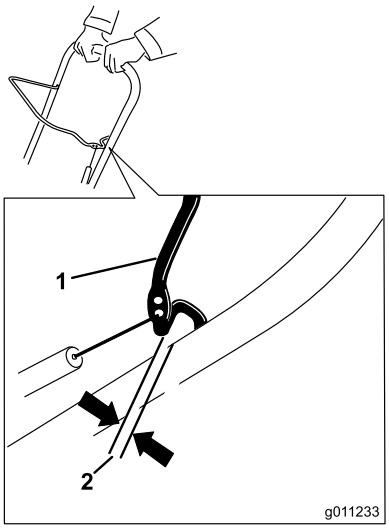

g011233

Figure 17

1. Control bar
2. 2 mm to 3 mm (1/16 inch to 1/8 inch) gap

Note: Ensure that a 2 mm to 3 mm (1/16 inch to 1/8 inch) gap exists between the control bar and the handle (Figure 17).

Important: **The control cable must contain some slack when you disengage the control bar for the rotor blades to stop properly.**

Adjusting the Control Cable

1. Slide up the spring cover and unhook the spring from the adjuster link (Figure 18).

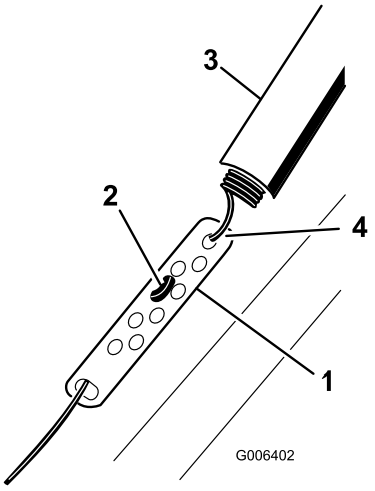

g006402

Figure 18

1. Adjuster link
2. Z-fitting
3. Spring cover
4. Unhook the spring here.

Note: You can pull up the adjuster link and cable to make unhooking the spring easier.

2. Move the Z-fitting to a higher or lower hole on the adjuster link as needed to obtain the 2 mm to 3 mm (1/16 inch to 1/8 inch) gap between the control bar and the handle (Figure 18).

   Note: Moving the Z-fitting higher decreases the gap between the control bar and the handle; moving it lower increases the gap.

3. Hook the spring to the adjuster link and slide the spring cover over the adjuster link.
4. Check the adjustment; refer to Checking the Control Cable (page 13).

   Note: After extended use, the drive belt may wear and lose its proper belt tension. If the drive belt slips (continuously squeals) under a heavy load, disconnect the spring from the adjustor link and move the upper end of the spring to the hole that is further from the pivot point in the control bar (Figure 19). Then connect the spring to the adjustor link and adjust the control cable.

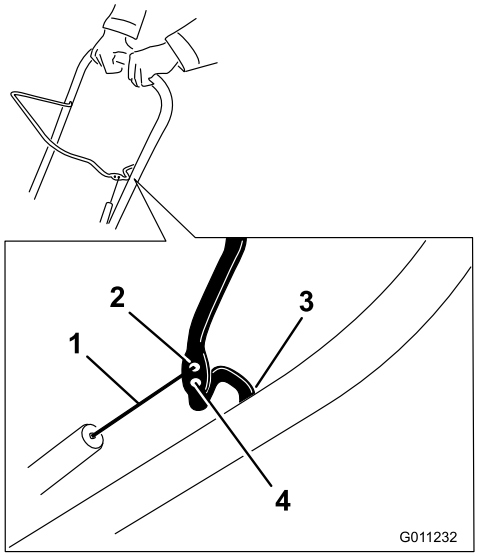

g011232

Figure 19

1. Upper end of spring
2. Insert the upper end of spring into this hole
3. Pivot point
4. Remove the upper end of spring from this hole

Note: The belt may slip (squeal) in wet conditions; to dry out the drive system, start the rotor and run it without a load for 30 seconds.

Inspecting the Rotor Blades

Service Interval: Yearly—Inspect the rotor blades and have an Authorized Service Dealer replace the rotor blades and scraper if necessary.

Before each session, inspect the rotor blades for wear. When a rotor-blade edge has worn down to the wear-indicator hole, have an Authorized Service Dealer replace the rotor blades and the scraper (Figure 20).

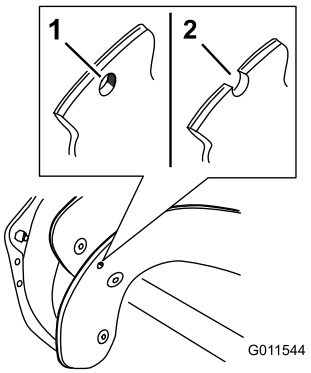

g011544

Figure 20

1. The wear-indicator hole is intact; you do not need to replace the rotor blades.
2. The wear-indicator hole is exposed; replace the rotor blades and scraper.

Changing the Engine Oil

Service Interval: After the first 2 hours

Yearly

If possible, run the engine for a few minutes before changing the oil to warm it. Warm oil flows better and carries more contaminants.

Engine Oil Specifications

Engine oil capacity	0.60 L (20 fl oz)*
Oil viscosity	Refer to Figure 23.
API service classification	SJ or higher

*There is residual oil in the crankcase after you drain the oil. Do not pour the entire capacity of oil into the crankcase. Fill the crankcase with oil as directed in the following steps.

1. Siphon the fuel from the fuel tank into an approved fuel container, or run the engine until it shuts off.
2. Move the machine to a level surface.
3. Place an oil-drain pan under the oil-drain plug, remove the plug, and tip the machine backward and drain the used oil in the pan (Figure 21).

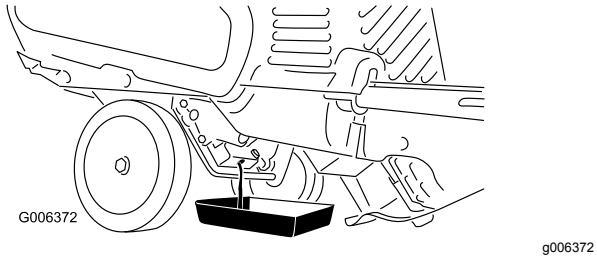

Figure 21

4. After draining the used oil, return the machine to the operating position.
5. Install the oil-drain plug and tighten it securely.
6. Clean around the oil fill/dipstick.
7. Unscrew the dipstick and remove it (Figure 22).

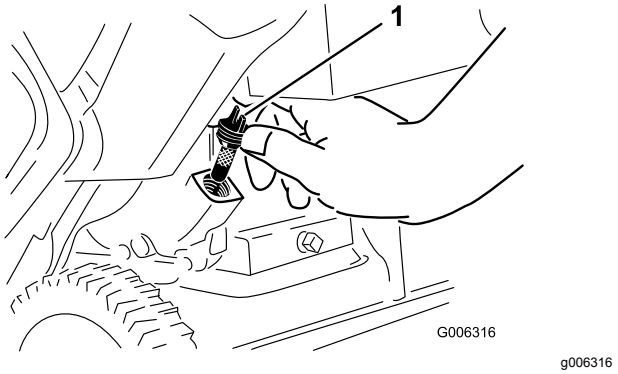

Figure 22

1. Dipstick

8. Carefully pour about 3/4 of the engine capacity of oil into the oil-fill tube.

   Note: You may tip the machine forward (handle up) a little to make adding oil easier. Remember to return the machine to the operating position before checking the oil level.

   Important: **Do not tip the machine all the way forward onto its nose, or fuel may leak out of the machine.**

   Use Figure 23 to select the best oil viscosity for the outdoor temperature range expected.

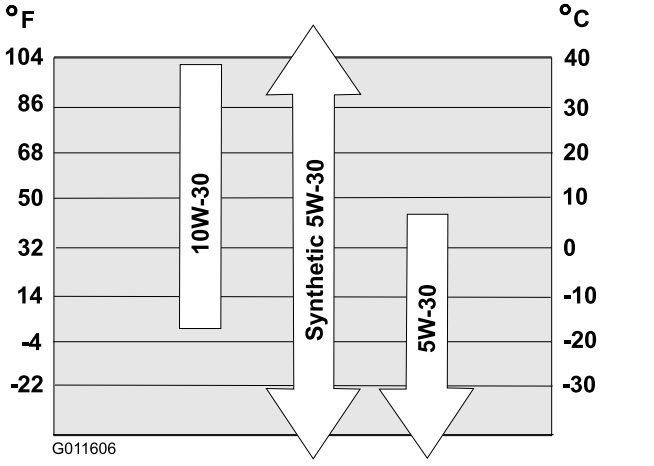

Figure 23

9. Wait 3 minutes for the oil to settle in the engine.
10. Wipe the dipstick clean with a clean cloth.
11. With the machine in the operating position, insert the dipstick into the oil-fill tube, **but do not screw it in**, then remove the dipstick.
12. Read the oil level on the dipstick.
    - If the oil level on the dipstick is too low, carefully pour a small amount of oil into the oil-fill tube, wait 3 minutes, and repeat

steps 10 through 12 until the oil level on the dipstick is correct.

- If the oil level on the dipstick is too high, drain the excess oil until the oil level on the dipstick is correct.

Important: **If the oil level in the engine is too low or too high and you run the engine, you may damage the engine.**

13. Install the dipstick into the oil-fill tube securely.
14. Wipe up any spilled oil.
15. Recycle the used oil properly.

Servicing the Spark Plug

Service Interval: Yearly—Service the spark plug and replace it if necessary.

Use a **NGK BPR6ES or Champion RN9YC** spark plug or equivalent.

1. Shut off the engine and wait for all moving parts to stop.
2. Rotate the discharge chute so that it faces forward.
3. Remove the discharge chute, the discharge-chute handle, and the chute seal by removing the 3 large screws and 1 small screw (Figure 24).

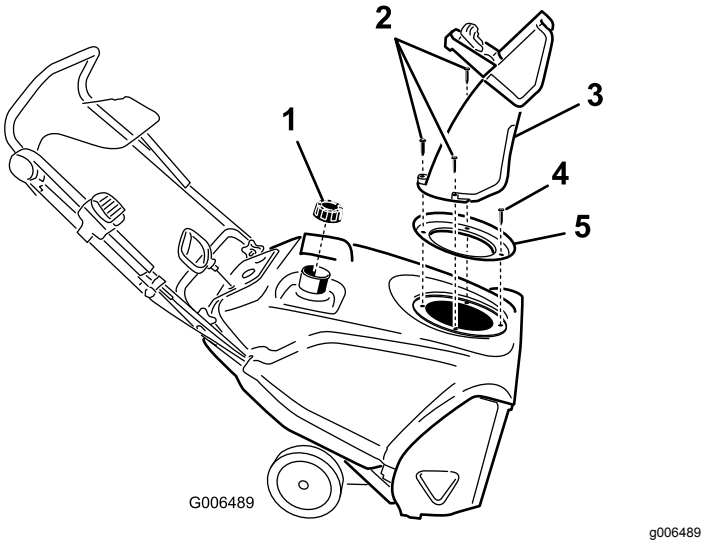

Figure 24

1. Fuel-tank cap
2. Large screws (3)
3. Discharge chute
4. Small screw
5. Chute seal

4. Remove the 4 screws that secure the shroud (Figure 25).

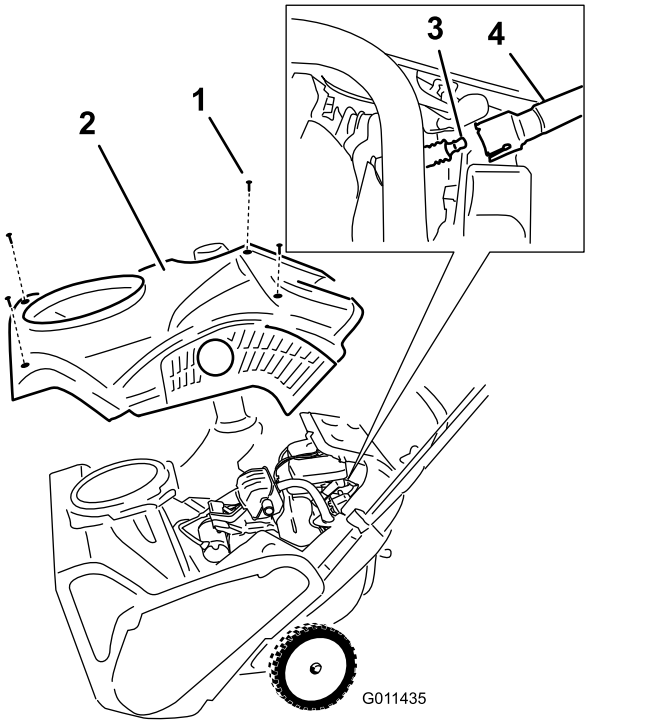

Figure 25

1. Screw (4)
2. Shroud
3. Spark plug
4. Spark-plug wire

5. Remove the fuel-tank cap.
6. Remove the shroud (Figure 25).
7. Install the fuel-tank cap.
8. Disconnect the wire from the spark plug.
9. Clean around the spark plug.
10. Remove the spark plug from the cylinder head.

Important: **Replace a cracked, fouled, or dirty spark plug. Do not clean the electrodes because grit entering the cylinder can damage the engine.**

11. Set the gap on the plug to 0.76 mm (0.030 inch) as shown in Figure 26.

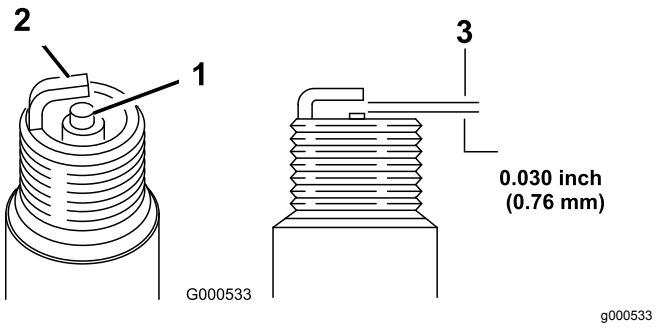

Figure 26

1. Center-electrode insulator
2. Side electrode
3. Air gap (not to scale)

12. Install the spark plug and torque it to 27 to 30 N·m (20 to 22 ft-lb).
13. Connect the wire to the spark plug.

    Note: Ensure that the breather tube is routed above the spark-plug wire as shown in Figure 27.

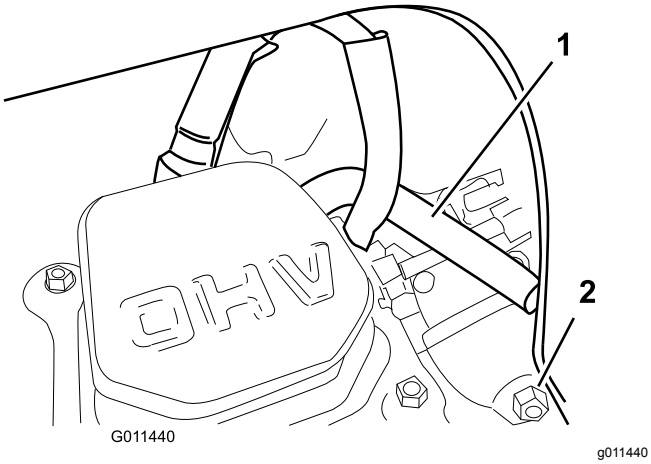

Figure 27

1. Breather tube
2. Carburetor-drain bolt

14. Remove the fuel-tank cap.
15. Install the shroud with the screws that you removed in step 4.

    Note: Ensure that the upper and lower shrouds fit together in the side grooves.
16. Install the fuel-tank cap.
17. Install the chute seal, discharge chute, and discharge-chute handle onto the machine using the hardware that you removed in step 3.

    Note: The small screw goes through the small hole in the chute seal at the front of the discharge-chute opening.

Replacing the Drive Belt

If the drive belt becomes worn, oil-soaked, excessively cracked, frayed, or otherwise damaged, replace the belt.

1. Remove the drive-belt cover by removing the 3 bolts as shown in Figure 28.

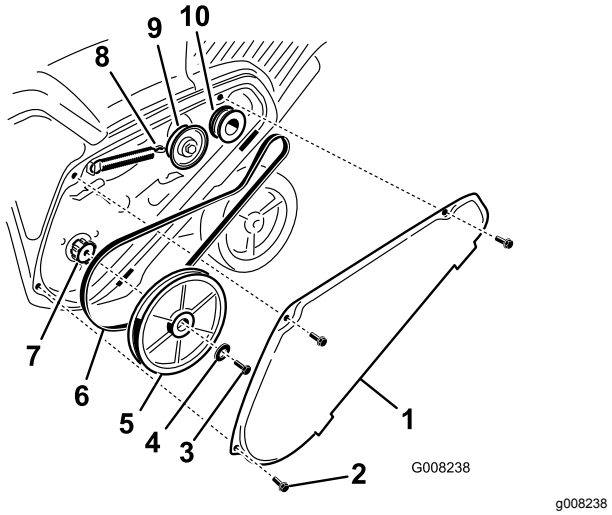

Figure 28

1. Drive-belt cover
2. Bolt (3)
3. Rotor-pulley bolt
4. Curved washer
5. Rotor pulley
6. Drive belt
7. Rotor shaft
8. Brake spring (unhook from idler arm here)
9. Idler pulley
10. Engine pulley

2. Unhook the brake spring from the idler arm to release the belt tension (Figure 28).
3. Remove the screw and curved washer that holds the rotor pulley (Figure 28).
4. Remove the rotor pulley and the drive belt (Figure 28).
5. Install the new drive belt, routing it as shown in Figure 29.

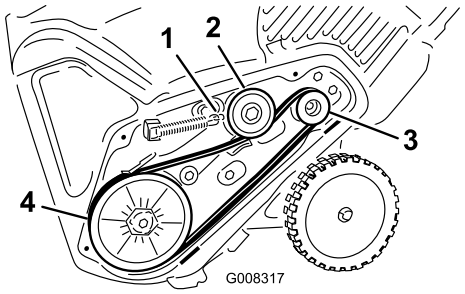

Figure 29

1. Brake spring (install on idler arm here)
2. Idler pulley
3. Engine pulley
4. Rotor pulley

Note: Route the new drive belt first around the engine pulley, then the idler pulley, and finally around the loose rotor pulley positioned just above the rotor shaft (Figure 28).

6. Install the rotor pulley onto the rotor shaft (Figure 28).
7. Install the curved washer and the rotor-pulley bolt and tighten them securely (Figure 28).

   Note: The concave side of the curved washer goes against the outside of the pulley.
8. Install the brake spring onto the idler arm (Figure 29).
9. Install the drive-belt cover with the bolts that you removed in step 1.

   Note: Ensure that the drive belt is properly adjusted and operating; refer to Checking the Control Cable (page 13) and Adjusting the Control Cable (page 14).

Adjusting the Quick Shoot Control

If there is more than 13 mm (1/2 inch) of slack in the Quick Shoot cable (Figure 30) or the discharge chute does not rotate left and right in equal angles, adjust the Quick Shoot control cables.

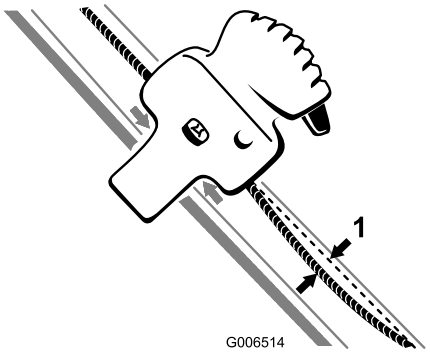

Figure 30

1. 13 mm (1/2 inch) maximum slack

1. Loosen the 2 Quick Shoot control-cable clamps (Figure 31).

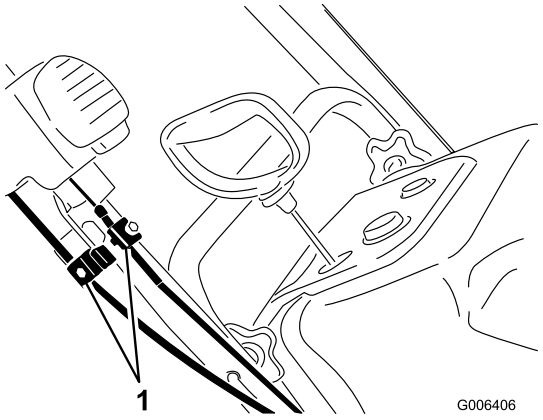

Figure 31

1. Cable clamps

2. Position the Quick Shoot control between the 2 arrows located on the right side of the upper handle (Figure 32).

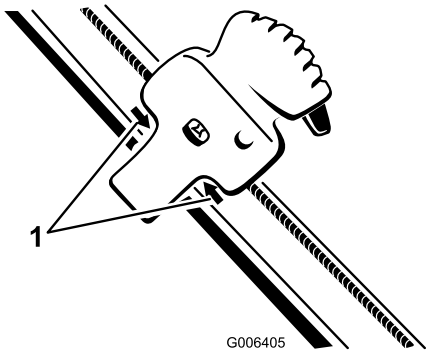

Figure 32

1. Arrows

3. Rotate the discharge chute so that it faces straight ahead and the arrow on the back of the discharge chute aligns with the arrow on the shroud (Figure 33).

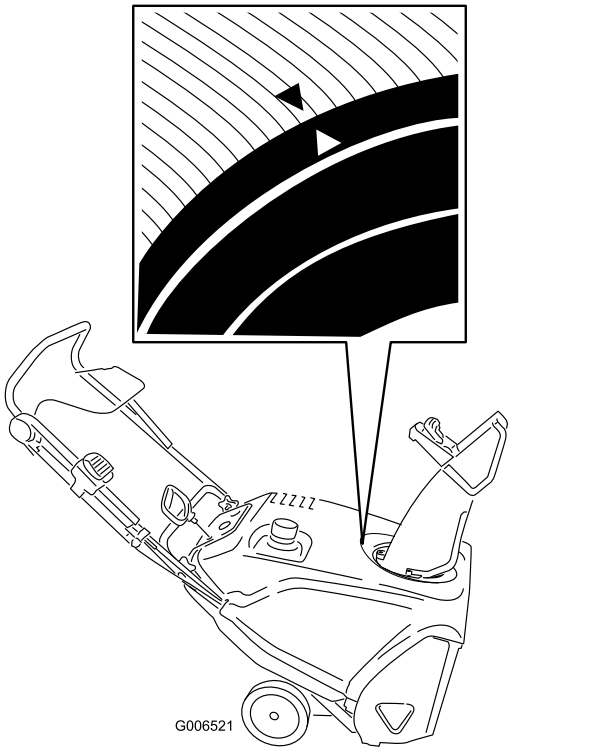

g006521

Figure 33

4. Hold the discharge chute in the straight-ahead position, pull the lower cable casing downward until you remove the slack in the cable, and tighten the screw on the lower cable clamp securely (Figure 34).

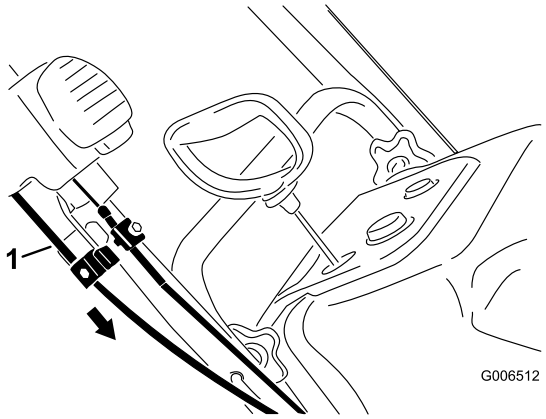

g006512

Figure 34

1. Lower cable casing

5. Pull the upper cable casing forward until you remove the slack in the cable, and tighten the screw on the upper cable clamp securely (Figure 35).

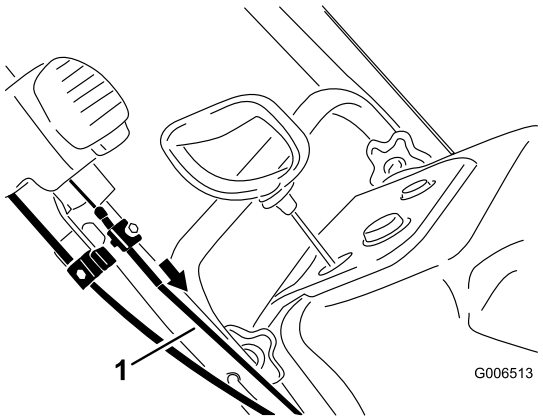

g006513

Figure 35

1. Upper cable casing

Note: Do not over-tension the cables. If the cables are over-tensioned, the Quick Shoot will be hard to operate.

Storage

Storage Safety

- Shut off the engine, remove the key, and wait for all movement to stop before you leave the operator's position. Allow the machine to cool before adjusting, servicing, cleaning, or storing it.
- Fuel fumes are highly flammable, explosive, and dangerous if inhaled. If you store the product in an area with an open flame, the fuel fumes may ignite and cause an explosion.
- Do not store the machine in a house (living area), basement, or any other area where ignition sources may be present, such as hot water and space heaters, clothes dryers, furnaces, and other appliances.
- Do not tip the machine either forward or backward with fuel in the fuel tank; otherwise, fuel may leak out of the machine.
- Do not store the machine with its handle tipped down onto the ground; otherwise, oil may leak into the engine cylinder and onto the ground, and the engine may not start.

Storing the Machine

1. On the last refueling of the season, add fuel stabilizer to fresh fuel as directed by the fuel-stabilizer manufacturer.

   Important: **Do not store fuel longer than that suggested by the fuel-stabilizer manufacturer.**
2. Run the engine for 10 minutes to distribute the conditioned fuel through the fuel system.
3. Shut off the engine, allow it to cool, and siphon the fuel tank or run the engine until it shuts off.
4. Start the engine and run it until it shuts off.
5. Choke or prime the engine, start it a third time, and run the engine until it does not start.
6. Drain the fuel in the carburetor through the carburetor-drain bolt into an approved gasoline container.
7. Dispose of unused fuel properly. Recycle it according to local codes, or use it in your automobile.
8. While the engine is still warm, change the engine oil. Refer to Changing the Engine Oil (page 15).
9. Remove the spark plug; refer to Servicing the Spark Plug (page 16).
10. Squirt 10 ml (2 tsp) of oil into the spark-plug hole.
11. Install the spark plug by hand and then torque it to 27 to 30 N·m (20 to 22 ft-lb).

12. With the key removed, pull the recoil-start handle slowly to distribute the oil on the inside of the cylinder.
13. Clean the machine.
14. Touch up chipped surfaces with paint available from an Authorized Service Dealer. Sand affected areas before painting, and use a rust preventative to prevent the metal parts from rusting.
15. Tighten any loose fasteners. Repair or replace any damaged parts.
16. Cover the machine and store it in a clean, dry place out of the reach of children. Allow the engine to cool before storing the machine in any enclosure.

EEA/UK Privacy Notice

Toro's Use of Your Personal Information

The Toro Company ("Toro") respects your privacy. When you purchase our products, we may collect certain personal information about you, either directly from you or through your local Toro company or dealer. Toro uses this information to fulfil contractual obligations - such as to register your warranty, process your warranty claim or to contact you in the event of a product recall - and for legitimate business purposes - such as to gauge customer satisfaction, improve our products or provide you with product information which may be of interest. Toro may share your information with our subsidiaries, affiliates, dealers or other business partners in connection these activities. We may also disclose personal information when required by law or in connection with the sale, purchase or merger of a business. We will never sell your personal information to any other company for marketing purposes.

Retention of your Personal Information

Toro will keep your personal information as long as it is relevant for the above purposes and in accordance with legal requirements. For more information about applicable retention periods please contact legal@toro.com.

Toro's Commitment to Security

Your personal information may be processed in the US or another country which may have less strict data protection laws than your country of residence. Whenever we transfer your information outside of your country of residence, we will take legally required steps to ensure that appropriate safeguards are in place to protect your information and to make sure it is treated securely.

Access and Correction

You may have the right to correct or review your personal data, or object to or restrict the processing of your data. To do so, please contact us by email at legal@toro.com. If you have concerns about the way in which Toro has handled your information, we encourage you to raise this directly with us. Please note that European residents have the right to complain to your Data Protection Authority.

Form No. 3432-404 Rev A

Schneefräse CCR™ Quick Clear™

Modellnr. 38563—Seriennr. 405012000 und höher

Modellnr. 38568—Seriennr. 405012000 und höher

Bedienungsanleitung

Einführung

Diese Schneefräse ist zur Verwendung durch Privatleute ausgelegt. Die Maschine ist für das Räumen von Schnee von geteerten Oberflächen, wie z. B. Einfahrten oder Gehwegen, anderen Gehbereichen auf privatem oder öffentlichem Gelände gedacht. Sie ist weder zum Räumen von anderen Materialien (außer Schnee) noch zum Räumen von Kiesoberflächen gedacht. Wenn dieses Produkt für einen anderen Zweck eingesetzt wird, kann das für Bediener und andere Personen gefährlich sein.

Lesen Sie diese Informationen sorgfältig durch, um sich mit dem ordnungsgemäßen Einsatz und der Wartung des Geräts vertraut zu machen und Verletzungen und eine Beschädigung des Geräts zu vermeiden. Sie tragen die Verantwortung für einen ordnungsgemäßen und sicheren Einsatz des Geräts.

Besuchen Sie Toro.com, hinsichtlich Produktsicherheit und Schulungsunterlagen, Zubehörinformationen, Standort eines Händlers, oder Registrierung des Produkts.

Wenden Sie sich an den offiziellen Toro Vertragshändler oder Kundendienst, wenn Sie eine Serviceleistung, Toro Originalersatzteile oder weitere Informationen benötigen. Haben Sie dafür die Modell- und Seriennummern der Maschine griffbereit. Bild 1 zeigt die Position der Modell- und Seriennummern an der Maschine. Tragen Sie hier bitte die Modell- und Seriennummern des Geräts ein.

Wichtig: **Scannen Sie mit Ihrem Mobilgerät den QR-Code auf dem Seriennummernaufkleber (falls vorhanden), um Ihr Produkt zu registrieren und auf Garantie-, Ersatzteil- oder andere Produktinformationen zuzugreifen.**

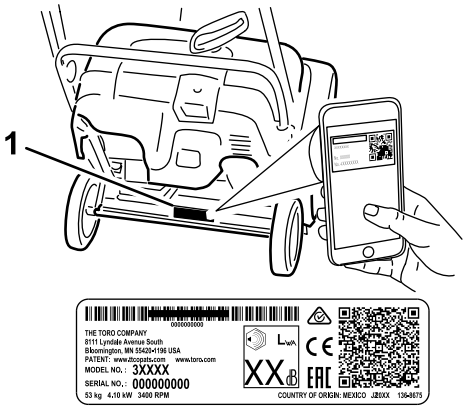

g291846

Bild 1

1. Typenschild mit Modell- und Seriennummer

Modellnr. _____

Seriennr. _____

In dieser Anleitung werden potenzielle Gefahren angeführt, und Sicherheitshinweise werden vom Sicherheitswarnsymbol (Bild 2) gekennzeichnet. Dieses Warnsymbol weist auf eine Gefahr hin, die zu schweren oder tödlichen Verletzungen führen kann, wenn Sie die empfohlenen Sicherheitsvorkehrungen nicht einhalten.



g000502

Bild 2

Sicherheitswarnsymbol

In dieser Anleitung werden zwei Begriffe zur Hervorhebung von Informationen verwendet. **Wichtig** weist auf spezielle technische Informationen hin, und **Hinweis** hebt allgemeine Informationen hervor, die Ihre besondere Beachtung verdienen.

Dieses Produkt erfüllt alle relevanten europäischen Richtlinien; weitere Details finden Sie in der produktspezifischen Konformitätserklärung (DOC).

Wichtig: **Wenn Sie diese Maschine für einen längeren Zeitraum in Lagen über 1.500 m verwenden, stellen Sie sicher, dass das Kit für**

© 2019—The Toro® Company
8111 Lyndale Avenue South
Bloomington, MN 55420

Registrieren Sie Ihr Produkt unter www.Toro.com.

CE

Originaldokuments (DE)
Gedruckt in Mexiko
Alle Rechte vorbehalten

3432-404 A

Hochlagen installiert ist, damit der Motor die CARB- bzw. EPA-Abgasvorschriften einhält. Das Hochlagenkit steigert die Motorleistung und verhindert ein Verrußen der Zündkerzen, Schwierigkeiten beim Anlassen des Motors und erhöhte Abgaswerte. Kleben Sie nach der Installation des Kits den Aufkleber für das Hochlagenkit neben den Seriennummernaufkleber an der Maschine. Wenden Sie sich an den offiziellen Toro Vertragshändler, um das richtige Hochlagenkit und den richtigen Hochlagenaufkleber für Ihre Maschine zu erhalten. Angaben zum örtlichen Vertragshändler finden Sie auf der Website unter www.Toro.com oder rufen Sie die Kundenbetreuungsabteilung unter den Nummern an, die in der Aussage zur Garantie hinsichtlich der Motorabgasanlage aufgeführt sind. Entfernen Sie das Kit vom Motor und stellen Sie die Originalwerkkonfiguration des Motors wieder her, wenn Sie den Motor in Lagen unter 1.500 m verwenden. Verwenden Sie einen Motor mit Hochlagenkit nicht in niedrigen Lagen, sonst kann der Motor überhitzen und beschädigt werden.

Wenn Sie nicht sicher sind, ob die Maschine für einen Einsatz in Hochlagen umgerüstet wurde, suchen Sie den folgenden Aufkleber (Bild 3).



Bild 3

Inhalt

Einführung 1
Sicherheit 3
Allgemeine Sicherheit 3
Sicherheits- und Bedienungsschilder 3
Einrichtung 5
1 Aufklappen des Holms 5
2 Einbauen des Auswurfkanals 5
3 Auffüllen des Motors mit Öl 5
4 Einstellen des Bowdenzugs 6
Produktübersicht 7
Technische Daten 7
Anbaugeräte, Zubehör 7
Betrieb 7
Vor dem Einsatz 7
Vor der sicheren Verwendung 7
Betanken 8
Überprüfen des Motorölstands 8
Während des Einsatzes 9
Betriebssicherheit 9
Anlassen des Motors 10
Einkuppeln der Rotorblätter 11
Auskuppeln der Rotorblätter 11
Abstellen des Motors 11
Einstellen des Auswurfkanals und des Auswurfkanalablenkblechs 11
Entfernen von Verstopfungen vom Auswurfkanal 12
Betriebshinweise 12
Nach dem Einsatz 13
Hinweise zur Sicherheit nach dem Betrieb 13
Vermeiden des Einfrierens nach dem Einsatz 13
Wartung 14
Empfohlener Wartungsplan 14
Sicherheit bei Wartungsarbeiten 14
Prüfen und Einstellen des Bowdenzugs 14
Prüfen der Rotorblätter 16
Wechseln des Motoröls 16
Warten der Zündkerze 17
Austauschen des Treibriemens 19
Einstellen des Quick Shoot Bedienelements 20
Einlagerung 21
Sicherheit bei der Einlagerung 21
Einlagern der Maschine 21

Sicherheit

Diese Maschine erfüllt die Anforderungen der EN ISO 8437.

Allgemeine Sicherheit

Dieses Produkt kann Hände und Füße amputieren und Gegenstände aufschleudern. Befolgen immer sämtliche Sicherheitshinweise, um schwere oder tödliche Verletzungen zu vermeiden.

- Lesen Sie vor dem Starten der Maschine den Inhalt dieser *Bedienungsanleitung* sorgfältig durch, damit Sie gut darüber Bescheid wissen. Stellen Sie sicher, dass alle Personen, die das Produkt verwenden, mit der richtigen Verwendung vertraut sind und wissen, wie der Motor schnell abgestellt wird sowie die Warnhinweise verstehen.
- Stellen Sie den Motor ab, wenn Sie die Bedienerposition aus einem Grund verlassen.
- Halten Sie Hände und Füße von beweglichen Teilen der Maschine fern.
- Verwenden Sie die Maschine nicht ohne montierte und funktionierende Schutzvorrichtungen und Sicherheitsvorrichtungen.
- Bleiben Sie jeglichen Auswurföffnungen fern. Halten Sie Unbeteiligte, besonders kleine Kinder, aus dem Arbeitsbereich fern.
- Die Maschine darf niemals von Kindern verwendet werden.

Sicherheits- und Bedienungsschilder

Die Sicherheits- und Anweisungsaufkleber sind gut sichtbar; sie befinden sich in der Nähe der möglichen Gefahrenbereiche. Tauschen Sie beschädigte oder verloren gegangene Aufkleber aus.

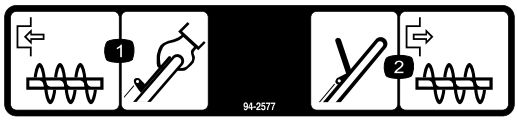

decal94-2577

94-2577

1. Halten Sie zum Einkuppeln der Rotorblätter den Schaltbügel gegen den Griff.
2. Lassen Sie zum Auskuppeln der Rotorblätter den Schaltbügel wieder los.

Bestellen Sie Bestellnummer 117-9121

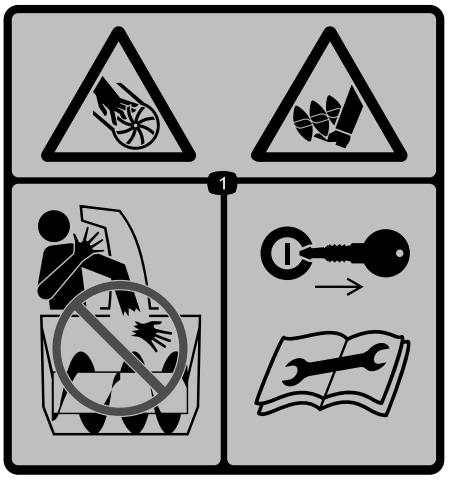

decal115-5698

115-5698

1. Schnitt-/Amputationsgefahr am Gebläserad und Räumwerk: Legen Sie niemals Ihre Hand in den Auswurfkanal; entfernen Sie den Schlüssel und lesen Sie die *Betriebsanleitung,* bevor Sie Wartungsarbeiten durchführen.

Nur Modell 38563; bestellen Sie Teilenummer 117-6036

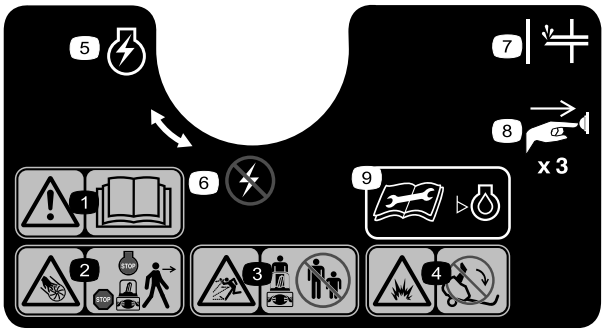

decal117-9102

117-9102

1. Warnung: Lesen Sie die *Bedienungsanleitung*.
2. Schnitt- bzw. Amputationsgefahr am Gebläserad: Stellen Sie den Motor ab und warten Sie, bis das Räumwerk zum Stillstand gekommen ist, bevor Sie die Bedienerposition verlassen.
3. Gefahr durch herausgeschleuderte Objekte: Unbeteiligte müssen einen Abstand zur Maschine halten.
4. Explosionsgefahr: Kippen Sie die Maschine nicht um.
5. Motorschalter: Ein
6. Motorschalter: Aus
7. Kaltstarthilfe
8. Drücken Sie die Kaltstarthilfe dreimal.
9. Lesen Sie die *Bedienungsanleitung*, bevor Sie den Stand des Motoröls prüfen.

Nur Modell 38568; bestellen Sie Teilenummer 117-6046

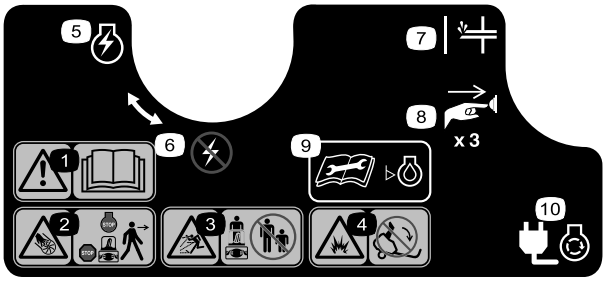

decal117-9103

117-9103

1. Warnung: Lesen Sie die *Bedienungsanleitung*.
2. Schnitt- bzw. Amputationsgefahr am Gebläserad: Stellen Sie den Motor ab und warten Sie, bis das Räumwerk zum Stillstand gekommen ist, bevor Sie die Bedienerposition verlassen.
3. Gefahr durch herausgeschleuderte Objekte: Unbeteiligte müssen einen Abstand zur Maschine halten.
4. Explosionsgefahr: Kippen Sie die Maschine nicht um.
5. Motorschalter: Ein
6. Motorschalter: Aus
7. Kaltstarthilfe
8. Drücken Sie die Kaltstarthilfe dreimal.
9. Lesen Sie die *Bedienungsanleitung*, bevor Sie den Stand des Motoröls prüfen.
10. Schließen Sie die Maschine an die Stromversorgung an, um den Elektrostarter zu speisen.

Einrichtung

1

Aufklappen des Holms

Keine Teile werden benötigt

Verfahren

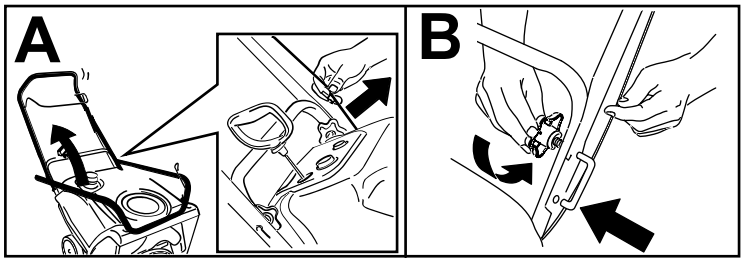

g263299

2

Einbauen des Auswurfkanals

Keine Teile werden benötigt

Verfahren

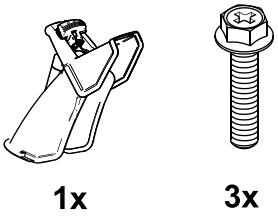

1x

3x

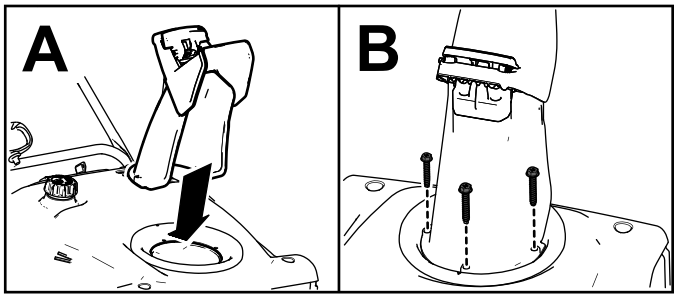

g262492

3

Auffüllen des Motors mit Öl

Keine Teile werden benötigt

Verfahren

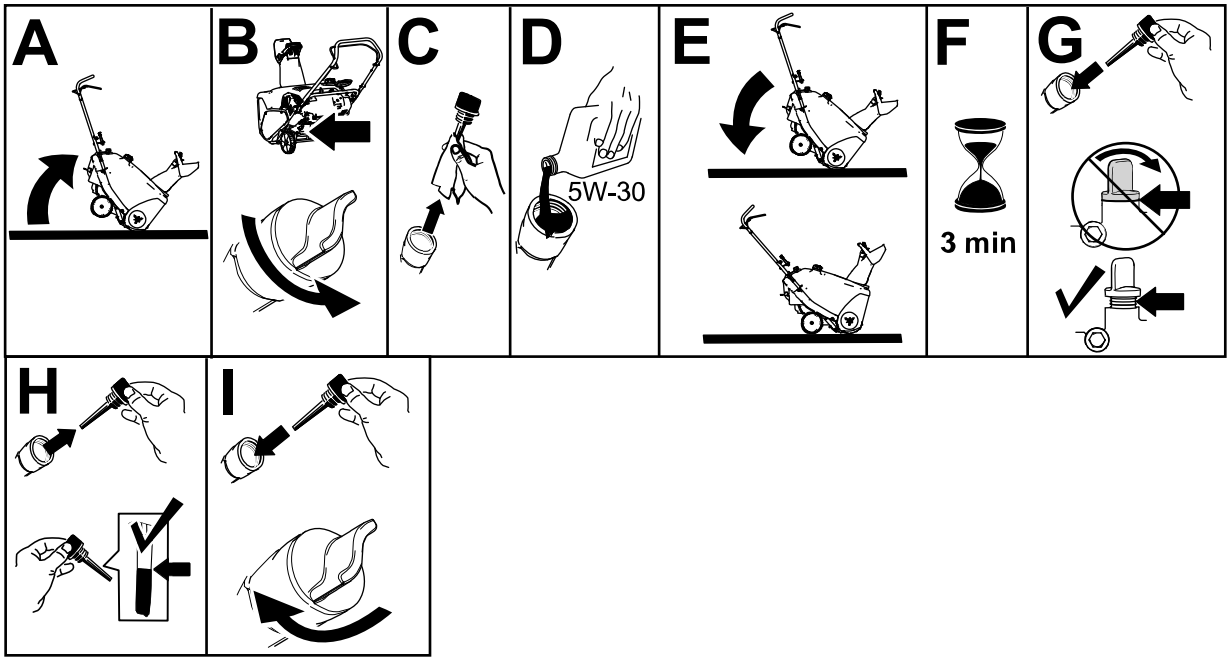

g253610

4

Einstellen des Bowdenzugs

Keine Teile werden benötigt

Verfahren

Siehe Einstellen des Bowdenzugs (Seite 15).

Produktübersicht

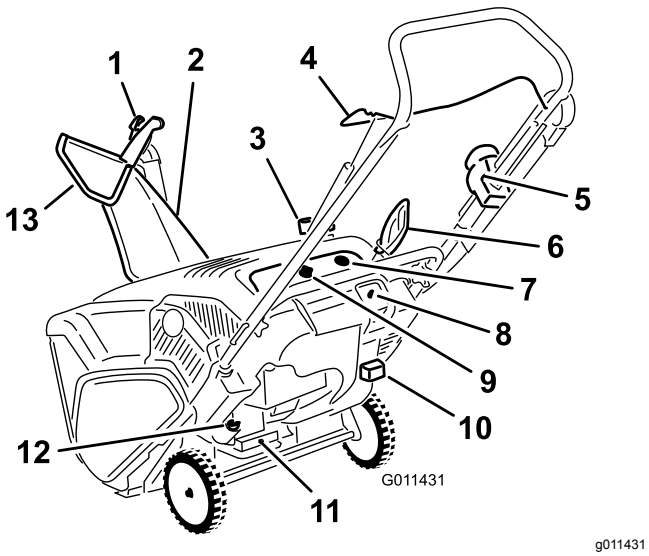

Bild 7

1. Abzug für Auswurfkanalablenkblech
2. Auswurfkanal
3. Kraftstofftankdeckel
4. Schaltbügel
5. Quick Shoot™ Bedienelement
6. Rücklaufstartergriff
7. Kaltstarthilfe
8. Elektrostart-Taste (nur Modelle mit Elektrostart)
9. Schlüssel
10. Chokehebel
11. Ölablassschraube
12. Einfüllstutzen/Ölpeilstab
13. Auswurfkanalablenkblech

Technische Daten

Modell	Gewicht	Länge	Breite	Höhe
38563	37 kg (82 lb)	122 cm (48")	54 cm (21")	107 cm (42")
38568	39 kg (87 lb)			

Anbaugeräte, Zubehör

Ein Sortiment an von Toro zugelassenen Anbaugeräten und Zubehör wird für diese Maschine angeboten, um den Funktionsumfang des Geräts zu erhöhen und zu erweitern. Wenden Sie sich an einen offiziellen Toro-Vertragshändler oder navigieren Sie auf www.Toro.com für eine Liste der zugelassenen Anbaugeräte und des Zubehörs.

Verwenden Sie nur Originalersatzteile und -zubehörteile von Toro, um die optimale Leistung und Sicherheit zu gewährleisten. Ersatzteile und Zubehör anderer Hersteller können gefährlich sein und eine Verwendung könnte die Garantie ungültig machen.

Betrieb

Vor dem Einsatz

Vor der sicheren Verwendung

Allgemeine Sicherheit

- **Nur für Modelle mit Elektrostarter:** Verwenden Sie die in der Bedienungsanleitung empfohlenen Verlängerungskabel und Steckdosen. Prüfen Sie das Elektrokabel, bevor Sie es an einer Steckdose anschließen. Wechseln Sie das Kabel aus, wenn es beschädigt ist. Ziehen Sie den Stecker immer dann, wenn Sie die Maschine nicht anlassen.
- Tragen Sie geeignete Kleidung, u. a. eine Schutzbrille, lange Hosen, rutschfeste Arbeitsschuhe und einen Gehörschutz. Binden Sie lange Haare hinten zusammen, tragen keine losen Kleidungsstücke und keine langen Schmuckstücke.
- Prüfen Sie den Arbeitsbereich gründlich und entfernen Fußmatten, Schlitten, Bretter, Kabel und andere Fremdkörper.
- Sollte ein Schutzblech, eine Sicherheitsvorrichtung oder ein Aufkleber beschädigt oder unleserlich bzw. abhanden gekommen sein, reparieren Sie das entsprechende Teil bzw. tauschen Sie es aus, ehe Sie den Betrieb aufnehmen. Ziehen Sie auch lose Befestigungen fest.

Kraftstoffsicherheit

Kraftstoff ist extrem leicht entflammbar und explosiv. Feuer und Explosionen durch Kraftstoff können Verbrennungen bei Ihnen und anderen Personen verursachen.

- Stellen Sie den Kanister bzw. die Maschine vor dem Auftanken auf den Boden und nicht auf ein Fahrzeug oder auf ein Objekt, um eine elektrische Ladung durch das Entzünden des Kraftstoffs zu vermeiden.
- Füllen Sie den Kraftstofftank außen, wenn der Motor kalt ist. Schrauben Sie den Tankdeckel wieder fest auf und wischen Sie Verschüttungen auf.
- Rauchen Sie nicht beim Umgang mit Kraftstoff, und gehen Sie nicht in der Nähe von offenem Feuer oder Funken mit Kraftstoff um.
- Bewahren Sie Kraftstoff nur in zugelassenen Kraftstoffkanistern und an einem für Kinder unzugänglichen Ort auf.

- Kippen Sie die Maschine nur gemäß der Anweisungen, wenn der Tank Kraftstoff enthält.
- Wechseln Sie sofort Ihre Kleidung, wenn Kraftstoff darauf verschüttet wird.

Betanken

- Die besten Ergebnisse erhalten Sie, wenn Sie sauberes, frisches (nicht älter als 30 Tage), bleifreies Benzin mit einer Mindestoktanzahl von 87 (R+M)/2 verwenden.
- Mit Sauerstoff angereicherter Kraftstoff mit bis zu 10 % Ethanol oder 15 % MTBE (Volumenanteil) ist auch geeignet.
- Verwenden Sie **keine** Benzin-Ethanolmischungen (z. B. E15 oder E85) mit mehr als 10 % Ethanol (Volumenanteil). Sonst können Leistungsprobleme und/oder Motorschäden auftreten, die ggf. nicht von der Garantie abgedeckt sind.
- Verwenden Sie **kein** Benzin mit Methanol.
- Lagern Sie **keinen** Kraftstoff im Kraftstofftank oder in Kraftstoffbehältern über den Winter, wenn Sie keinen Kraftstoffstabilisator verwenden.
- Vermischen Sie **nie** Benzin mit Öl.

Füllen Sie den Kraftstofftank nur bis zur Unterkante des Einfüllstutzens (Bild 8).

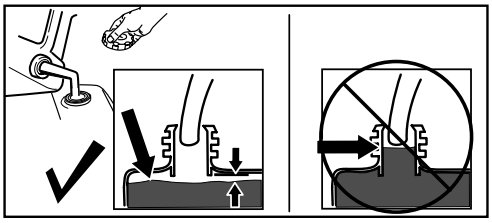

g216203

Bild 8

Wichtig: **Kaufen Sie am besten nie mehr als ungefähr einen Monatsvorrat an Kraftstoff. Sie können auch immer Kraftstoffstabilisator verwenden, damit der Kraftstoff länger frisch bleibt, wenn Sie ihn gemäß der Anweisungen des Herstellers des Kraftstoffstabilisators verwenden.**

Überprüfen des Motorölstands

Wartungsintervall: Bei jeder Verwendung oder täglich

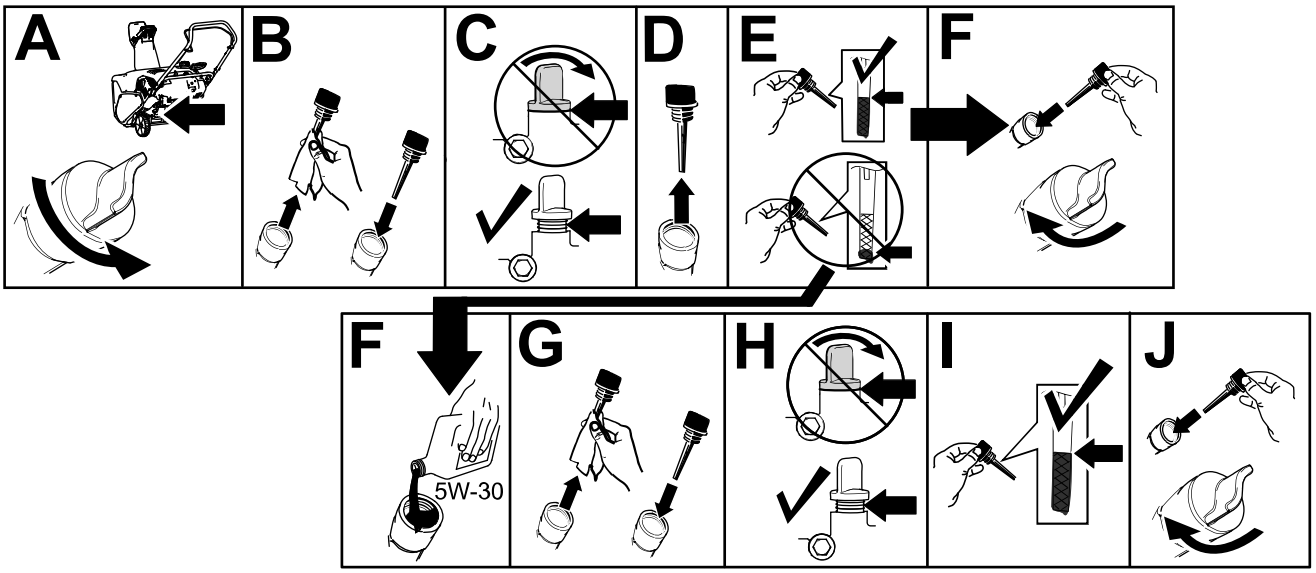

g293231

Bild 9

Während des Einsatzes

Betriebssicherheit

Allgemeine Sicherheit

- **Schalten Sie den Motor aus, bevor Sie Verstopfungen in der Maschine lösen, verwenden Sie hierzu immer einen Stab.**
- Bleiben Sie stets hinter den Holmen, wenn Sie die Schneefräse bedienen, und halten Sie sich von der Auswurföffnung fern. **Halten Sie Gesicht, Hände, Füße und andere Körperteile und Kleidung von sich bewegenden und drehenden Teilen fern.**
- Richten Sie den Auswurf nie auf Personen oder Bereiche, in denen Sachschäden auftreten können.
- Konzentrieren Sie sich immer bei der Verwendung der Maschine. Tun Sie nichts, was Sie ablenken könnte, sonst können Verletzungen oder Sachschäden auftreten.
- Arbeiten Sie vorsichtig, um nicht auszurutschen oder hinzufallen, insbesondere beim Betrieb der Maschine im Rückwärtsgang.
- Achten Sie immer auf festen Stand und halten die Holme fest. Gehen Sie, aber laufen Sie nie.
- Passen Sie besonders auf, wenn Sie die Maschine auf einer Hanglage einsetzen.
- Setzen Sie die Maschine nie bei schlechter Sicht oder schlechter Beleuchtung ein.
- Schauen Sie beim Rückwärtsfahren nach hinten und gehen vorsichtig vor.
- Kuppeln Sie das Räumwerk aus, wenn Sie nicht gerade aktiv beim Schneeräumen sind.
- Passen Sie besonders auf, wenn Sie die Maschine auf Gehwegen oder Straßen einsetzen. Achten Sie auf versteckte Gefahren und auf den Verkehr.
- Versuchen Sie nie, Einstellungen bei laufendem Motor vorzunehmen, wenn es nicht ausdrücklich in den Anweisungen angegeben ist.
- Stellen Sie den Motor ab und ziehen den Schlüssel ab, wenn Sie auf ein Objekt aufgeprallt sind, und prüfen Sie die Maschine auf Beschädigungen. Reparieren Sie Schäden, bevor Sie die Maschine starten.
- Falls die Maschine ungewöhnliche Vibrationen aufweist, stellen Sie den Motor ab und ermitteln sofort die Ursache.
- Lassen Sie den Motor nicht innerhalb von Gebäuden laufen, da Auspuffgase gefährlich sind.
- Überlasten Sie die Maschine nicht, indem Sie versuchen, Schnee zu schnell zu räumen.
- Stellen Sie den Motor jedes Mal ab, wenn Sie die Bedienerposition verlassen, bevor Sie das Fangsystem, Rotor oder den Auswurfkanal reinigen oder Verstopfungen entfernen, und wenn Sie Reparaturarbeiten, Einstellungen oder Inspektionen durchführen.

Anlassen des Motors

Hinweis: Ziehen Sie Ihren Handschuh aus, wenn Sie die Kaltstarthilfe drücken, damit keine Luft aus dem Saugerloch entweichen kann.

Wichtig: **Verwenden Sie die Kaltstarthilfe oder den Choke nicht, wenn der Motor gelaufen und heiß ist. Zu viel Kaltstarthilfe kann zum Fluten des Motors führen, sodass er nicht angelassen werden kann.**

Standardmodelle

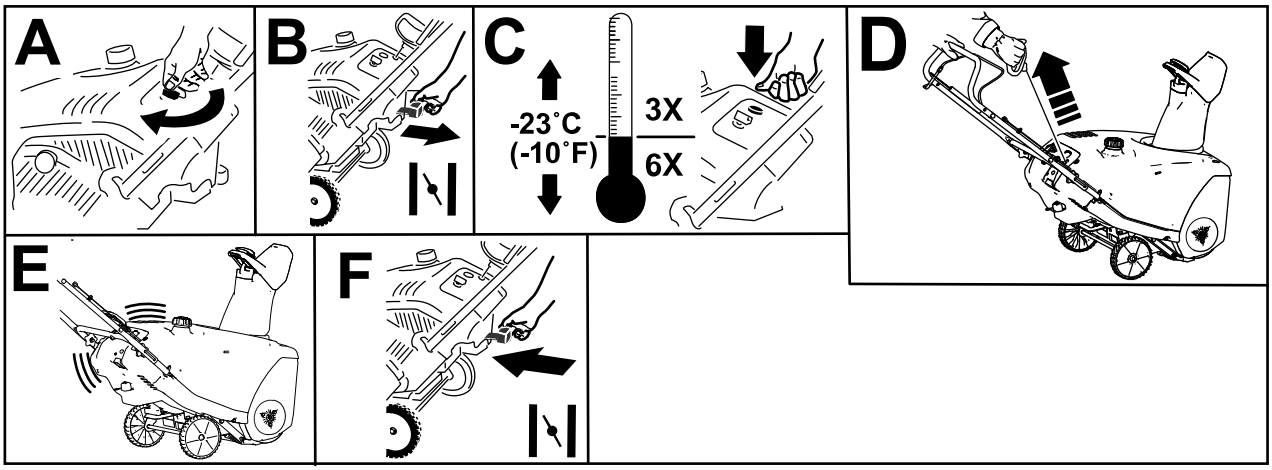

g257388

Bild 10

Modelle mit Elektrostart

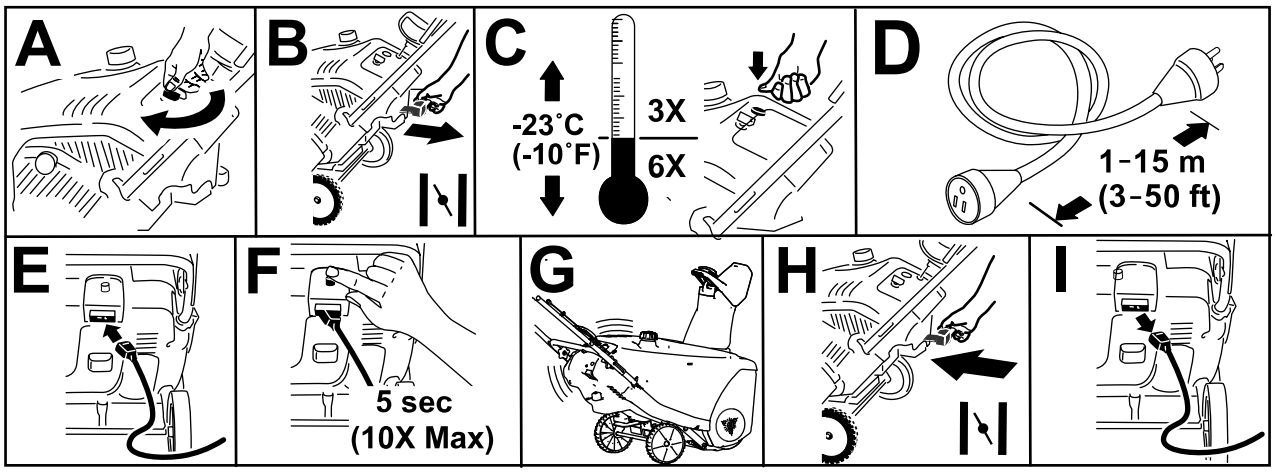

g257387

Bild 11

Hinweis: Verwenden Sie nur ein UL-zugelassenes, 1,6 mm dickes Verlängerungskabel, das für den Außeneinsatz ausgelegt und nicht länger als 15 m ist.

⚠ WARNUNG:

Das Elektrokabel kann beschädigt werden und einen Schlag oder Brand verursachen.

Prüfen Sie das Elektrokabel genau, bevor Sie es an einer Steckdose anschließen. Wenn das Kabel beschädigt ist, verwenden Sie es nicht zum Starten der Maschine. Reparieren oder wechseln Sie ein beschädigtes Kabel sofort aus. Setzen Sie sich mit Ihrem Toro Vertragshändler in Verbindung, der Ihnen gerne weiterhilft.

⚠ ACHTUNG

Wenn Sie die Maschine an einer Steckdose angeschlossen lassen, kann eine Person die Maschine versehentlich starten und Körperverletzungen oder Sachschäden verursachen (nur Modelle mit Elektrostart).

Ziehen Sie den Stecker immer dann, wenn Sie die Maschine nicht anlassen.

Einkuppeln der Rotorblätter

Halten Sie zum Einkuppeln der Rotorblätter den Schaltbügel gegen den Griff (Bild 12).

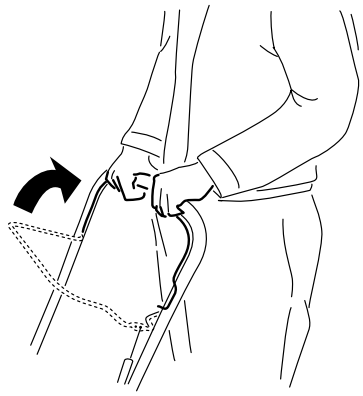

g219303

Bild 12

Auskuppeln der Rotorblätter

Lassen Sie zum Auskuppeln der Rotorblätter den Schaltbügel los (Bild 13).

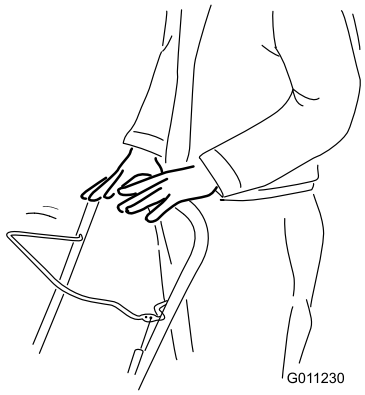

g011230

Bild 13

Abstellen des Motors

Drehen Sie den Schlüssel nach links in die AUS-Stellung, um den Motor abzustellen (Bild 14).

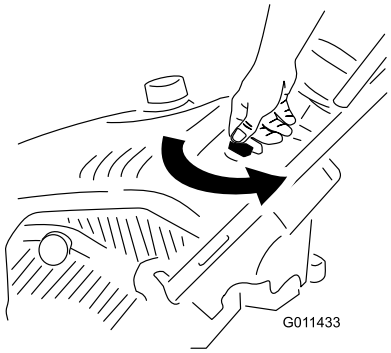

g011433

Bild 14

Einstellen des Auswurfkanals und des Auswurfkanalablenkblechs

Drücken Sie zum Einstellen des Auswurfkanals den Abzug des Quick Shoot™ Bedienelements an der rechten Seite des Griffs nach oben oder unten am Griff. Wenn Sie das Bedienelement am Griff nach unten bewegen, dreht sich der Auswurfkanal nach links; wenn Sie es am Griff nach oben bewegen, dreht sich der Auswurfkanal nach rechts (Bild 15).

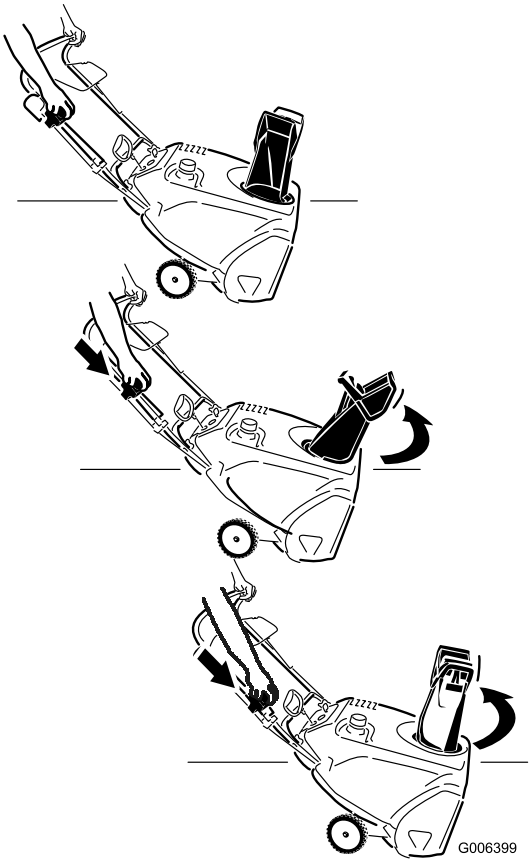

g006399

Bild 15

Zum Vergrößern oder Verkleinern des Winkels am Auswurfkanalablenkblech drücken Sie den Abzug am Auswurfkanalablenkblech und bewegen das Ablenkblech nach oben oder unten (Bild 16).

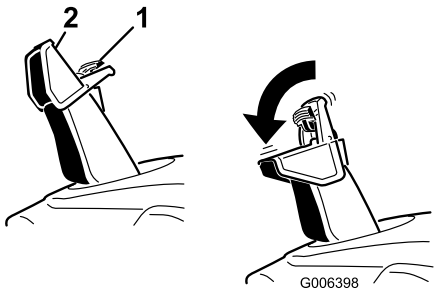

g006398

Bild 16

1. Abzug für Auswurfkanalablenkblech
2. Auswurfablenkblech

Entfernen von Verstopfungen vom Auswurfkanal

So reinigen Sie den Auswurfkanal:

- **Stellen Sie den Motor ab.**
- Warten Sie zehn Sekunden, um sicher zu sein, dass sich die Rotorblätter nicht mehr drehen.
- Verwenden Sie immer ein Räumwerkzeug und nie die Hände.

Betriebshinweise

⚠ WARNUNG:

Die Rotorblätter können Steine, Spielzeug und andere Fremdkörper herausschleudern und zu schweren Verletzungen des Bedieners oder Unbeteiligter führen.

- **Räumen Sie den Arbeitsbereich von allen Gegenständen frei, die von den Rotorblättern aufgenommen und hochgeschleudert werden könnten.**
- **Halten Sie Kinder und Haustiere aus dem Arbeitsbereich fern.**
- Beginnen Sie nach Schneefällen so bald wie möglich mit der Räumung.
- Lassen Sie die Räumgänge überlappen, um eine vollständige Schneeräumung zu gewährleisten.
- Stoßen Sie den Schnee wenn möglich in Windrichtung aus.
- Wenn die Schneefräse auf einer rutschigen Oberfläche oder bei schwerem Schnee nicht vorwärts fährt, drücken Sie am Holm nach vorn, aber lassen Sie die Schneefräse in ihrem eigenen Tempo arbeiten.
- Die Maschine kann Gummispuren auf frisch gebürstetem oder hellem Beton hinterlassen. Testen Sie dies an einer unauffälligen Stelle. Diese Spuren sind nicht permanent.

Nach dem Einsatz

Hinweise zur Sicherheit nach dem Betrieb

Allgemeine Sicherheit

- Stellen Sie die Maschine nie mit Kraftstoff im Tank in Gebäuden ab, in denen sich Zündquellen wie Warmwasserbereiter, Heißluftgeräte und Wäschetrockner befinden. Lassen Sie den Motor abkühlen, bevor Sie die Maschine in einem geschlossenen Raum abstellen.
- Wenn Sie die Maschine länger als 30 Tage einlagern, finden Sie wichtige Informationen in Einlagerung (Seite 21).
- Lassen Sie die Maschine nach dem Schneeräumen für einige Minuten laufen, um ein Einfrieren des Fangsystems bzw. des Rotors zu vermeiden.

Vermeiden des Einfrierens nach dem Einsatz

- Lassen Sie den Motor nach dem Schneeräumen einige Minuten lang laufen, um einem Einfrieren von beweglichen Teilen vorzubeugen. Stellen Sie den Motor ab, warten Sie ab, bis alle beweglichen Teile zum Stillstand gekommen sind, und entfernen Eis und Schnee von der Maschine.
- Entfernen Sie Schnee- und Eisrückstände von der Unterseite des Auswurfkanals.
- Drehen Sie den Auswurfkanal nach links und rechts, um Eisablagerungen zu entfernen.
- Ziehen Sie bei abgezogenem Schlüssel mehrmals am Rücklaufstartergriff oder schließen Sie das Stromkabel an einer Steckdose und der Maschine an. Drücken Sie die Elektrostarttaste einmal, um ein Einfrieren des Rücklaufstarters oder des Elektrostarts zu verhindern (nur für Modelle mit Elektrostart).
- Bei Schnee und sehr niedrigen Temperaturen können Bedienelemente und bewegliche Teile einfrieren. Wenden Sie niemals übermäßig viel Kraft an, wenn Sie versuchen, eingefrorene Bedienelemente zu betätigen. Wenn es beim Bedienen einer Steuerung oder eines Teils Schwierigkeiten gibt, starten Sie den Motor und lassen Sie ihn ein paar Minuten laufen.

Wartung

Empfohlener Wartungsplan

Wartungsintervall	Wartungsmaßnahmen
Nach der ersten Betriebsstunde	• Überprüfen Sie den Bowdenzug und stellen oder ersetzen Sie ihn bei Bedarf ein. • Prüfen Sie auf lockere Befestigungsteile und ziehen diese bei Bedarf fest.
Nach zwei Betriebsstunden	• Wechseln Sie das Motoröl.
Bei jeder Verwendung oder täglich	• Überprüfen Sie den Motorölstand und füllen Sie bei Bedarf Öl nach.
Jährlich	• Überprüfen Sie den Bowdenzug und stellen oder ersetzen Sie ihn bei Bedarf ein. • Prüfen Sie die Rotorblätter und lassen Sie die Rotorblätter und den Abstreifer ggf. von einem offiziellen Händler auswechseln. • Wechseln Sie das Motoröl. • Warten Sie die Zündkerze und tauschen Sie sie bei Bedarf aus. • Prüfen Sie auf lockere Befestigungsteile und ziehen diese bei Bedarf fest. • Lassen Sie den Treibriemen von einem offiziellen Toro Händler prüfen und ggf. auswechseln.
Jährlich oder vor der Einlagerung	• Bereiten Sie die Schneefräse zur Einlagerung vor.

Sicherheit bei Wartungsarbeiten

Lesen Sie die vorliegenden Sicherheitshinweise, ehe Sie jegliche Wartungsarbeiten an der Maschine durchführen.

- Stellen Sie vor dem Verlassen des Fahrersitzes den Motor ab, ziehen Sie den Schlüssel ab und warten Sie, bis alle beweglichen Teile zum Stillstand gekommen sind. Lassen Sie die Maschine abkühlen, bevor Sie sie einstellen, warten, reinigen oder einlagern.
- Tragen Sie bei der Durchführung von Einstellungen oder Reparaturen immer eine Schutzbrille, um die Augen vor Fremdkörpern zu schützen, die von der Maschine herausgeschleudert werden können.
- Prüfen Sie alle Befestigungen regelmäßig auf Festigkeit, damit die Maschine in sicherem Betriebszustand bleibt.
- Verstellen Sie die Einstellungen des Drehzahlreglers am Motor nicht.

  Verwenden Sie nur Toro Originalersatzteile und -zubehör.

Prüfen und Einstellen des Bowdenzugs

Prüfen des Bowdenzugs

Wartungsintervall: Nach der ersten Betriebsstunde—Überprüfen Sie den Bowdenzug und stellen oder ersetzen Sie ihn bei Bedarf ein.

Jährlich—Überprüfen Sie den Bowdenzug und stellen oder ersetzen Sie ihn bei Bedarf ein.

Bewegen Sie den Schaltbügel zum Griff, sodass der Bowdenzug straff ist (Bild 17).

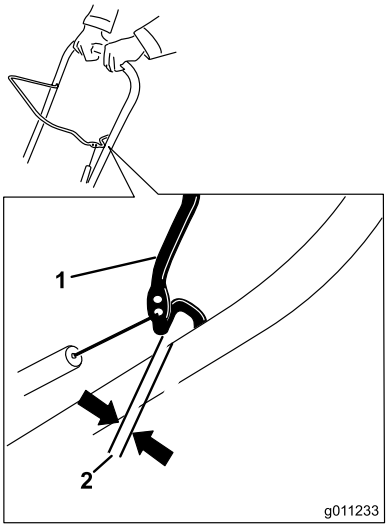

g011233

Bild 17

1. Schaltbügel
2. 2 mm bis 3 mm Abstand

Hinweis: Stellen Sie sicher, dass ein Abstand von 2 bis 3 mm zwischen dem Schaltbügel und dem Griff vorhanden ist (Bild 17).

Wichtig: **Der Bowdenzug muss etwas Spiel haben, wenn Sie den Schaltbügel auskuppeln, damit die Rotorblätter ordnungsgemäß stehen bleiben.**

Einstellen des Bowdenzugs

1. Schieben Sie die Federabdeckung nach oben und haken Sie die Feder aus dem Einstellglied aus (Bild 18).

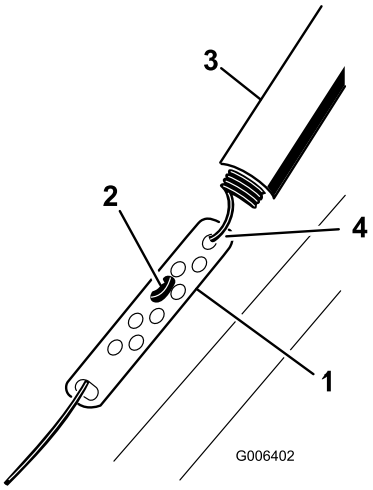

g006402

Bild 18

1. Einstellbare Verbindung
2. Z-Teil
3. Federabdeckung
4. Haken Sie die Feder an dieser Stelle aus.

Hinweis: Sie können das Einstellglied und das Kabel nach oben ziehen, um die Feder besser aushaken zu können.

2. Setzen Sie die Z-Befestigung in ein höheres oder niedrigeres Loch am Einstelllenker, um den Abstand von 2 mm bis 3 mm zwischen dem Schaltbügel und dem Griff zu erhalten (Bild 18).

   Hinweis: Wenn Sie die Z-Befestigung höher setzen, verringert sich der Abstand zwischen dem Schaltbügel und dem Griff. Wenn Sie sie nach unten versetzen, vergrößert sich der Abstand.

3. Haken Sie die Feder in das Einstellglied ein und schieben Sie die Federabdeckung auf das Einstellglied.
4. Überprüfen Sie die Einstellung; siehe Prüfen des Bowdenzugs (Seite 14).

   Hinweis: Der Antriebsriemen wird nach längerem Einsatz abgenutzt und verliert seine korrekte Spannung. Wenn der Antriebsriemen bei einer schweren Last rutscht (laufend quietscht), entfernen Sie die Feder vom Einstellglied und bewegen Sie das obere Ende der Feder in das Loch, das am weitesten vom Drehpunkt im Schaltbügel entfernt ist (Bild 19). Schließen Sie die Feder am Einstellglied an und stellen Sie den Bowdenzug ein.

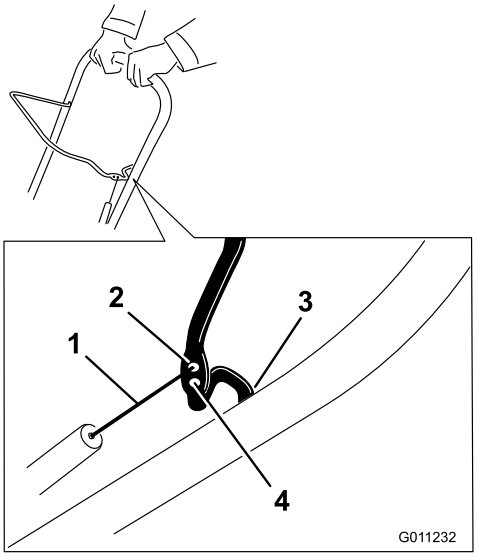

g011232

Bild 19

1. Oberes Ende der Feder
2. Setzen Sie das obere Ende der Feder in dieses Loch ein
3. Drehpunkt
4. Entfernen Sie das obere Ende der Feder von diesem Loch

Hinweis: Der Riemen kann bei nassen Bedingungen rutschen (quietschen). Starten Sie den Rotor und lassen Sie ihn ohne Last für

30 Sekunden laufen, um das Antriebssystem auszutrocknen.

Prüfen der Rotorblätter

Wartungsintervall: Jährlich—Prüfen Sie die Rotorblätter und lassen Sie die Rotorblätter und den Abstreifer ggf. von einem offiziellen Händler auswechseln.

Prüfen Sie die Rotorblätter vor Saisonbeginn auf Abnutzung. Lassen Sie die Rotorblätter und den Abstreifer von einem offiziellen Vertragshändler auswechseln, wenn die Kante des Rotorblatts bis zum verschleißanzeigenden Loch abgenutzt ist (Bild 20).

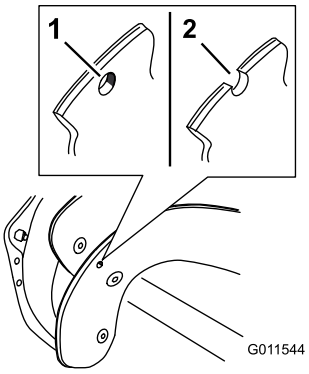

g011544

Bild 20

1. Das verschleißanzeigenden Loch ist intakt; die Rotorblätter müssen nicht ausgewechselt werden.
2. Das verschleißanzeigende Loch liegt frei; ersetzen Sie die Rotorblätter und den Abstreifer.

Wechseln des Motoröls

Wartungsintervall: Nach zwei Betriebsstunden

Jährlich

Lassen Sie wenn möglich den Motor ein paar Minuten laufen, bevor Sie das Öl wechseln, um es aufzuwärmen. Warmes Öl fließt besser und führt mehr Fremdstoffe mit sich.

Motorölangaben

Motorölmenge	0,60 Liter*
Ölviskosität	Siehe Bild 23.
API-Serviceklassifikation	SJ oder höher

*Nach dem Ablassen des Öls befindet sich noch Restöl im Kurbelgehäuse. Nicht die gesamte Menge des Öls in das Kurbelgehäuse gießen. Füllen Sie das Kurbelgehäuse wie in den folgenden Schritten beschrieben mit Öl.

1. Pumpen Sie den Kraftstoff aus dem Kraftstofftank in einen zugelassenen Benzinkanister oder lassen Sie den Motor laufen, bis er abstirbt.
2. Stellen Sie die Maschine auf einer ebenen Fläche ab.
3. Stellen Sie eine Ölauffangwanne unter die Ölablassschraube, nehmen die Schraube heraus und kippen die Maschine nach hinten und lassen Sie das Altöl in die Ölauffangwanne laufen (Bild 21).

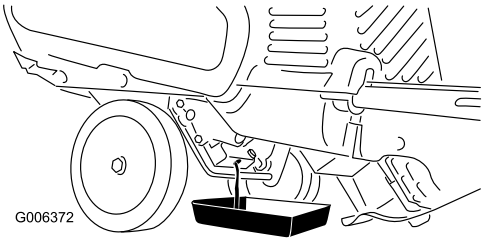

g006372

Bild 21

4. Stellen Sie die Schneefräse nach dem Ablassen des Altöls wieder in die Betriebsstellung.
5. Setzen Sie die Ölablassschraube ein und ziehen Sie diese fest.
6. Reinigen Sie den Bereich um den Öleinfülldeckel/Ölpeilstab.
7. Schrauben Sie den Peilstab heraus und entfernen Sie ihn (Bild 22).

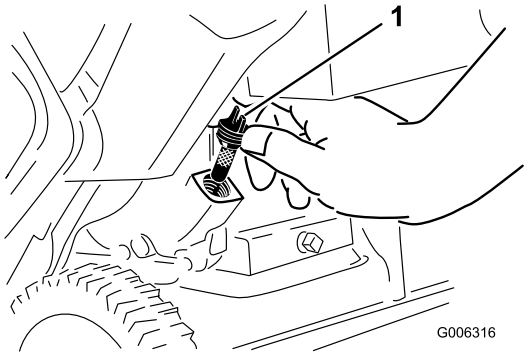

g006316

Bild 22

1. Peilstab

8. Gießen Sie ca. ¾ der Motorölfüllmenge langsam in den Öleinfüllstutzen.

   Hinweis: Sie können die Maschine etwas nach vorne kippen (Griff hoch), um das Einfüllen des Öls zu erleichtern. Bringen Sie die Maschine wieder in die Betriebsstellung, bevor Sie den Ölstand prüfen.

   Wichtig: **Kippen Sie die Maschine nicht ganz nach vorne, sonst kann Kraftstoff aus der Maschine austreten.**

Wählen Sie in Bild 23 die beste Ölviskosität für den erwarteten Bereich der Außentemperaturen aus.

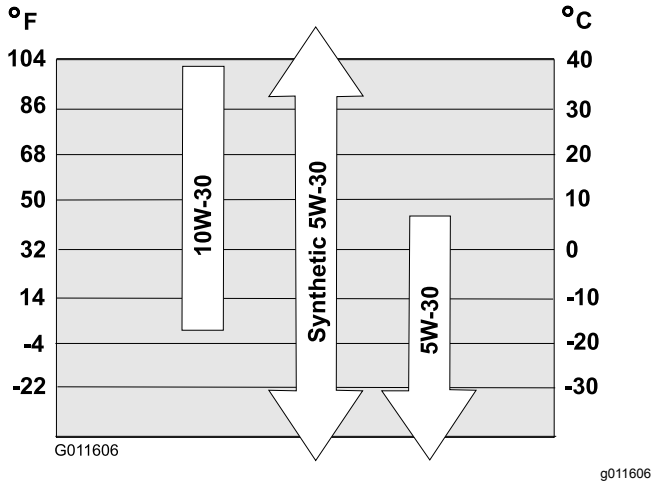

Bild 23

9. Warten Sie drei Minuten, damit sich das Öl im Motor setzen kann.
10. Wischen Sie den Peilstab mit einem sauberen Lappen ab.
11. Wenn sich die Maschine in Betriebsposition befindet, stecken Sie den Ölpeilstab in den Öleinfüllstutzen, schrauben Sie den Ölpeilstab **aber nicht ein**, und entfernen Sie dann den Ölpeilstab wieder.
12. Lesen Sie den Ölstand am Peilstab ab.
    - Wenn der Ölstand am Ölpeilstab unter der Nachfüll-Markierung liegt, gießen Sie langsam etwas Öl in den Öleinfüllstutzen, warten Sie drei Minuten und wiederholen die Schritte 10 bis 12, bis der Ölstand am Peilstab die korrekte Höhe anzeigt.
    - Wenn der Ölstand am Ölpeilstab zu hoch ist, lassen Sie das überschüssige Öl ab, bis der Ölstand am Ölpeilstab korrekt ist.

    Wichtig: **Wenn der Ölstand im Motor zu hoch oder zu niedrig ist und Sie den Motor laufen lassen, können Motorschäden auftreten.**
13. Stecken Sie den Peilstab fest in den Einfüllstutzen.
14. Wischen Sie verschüttetes Öl auf.
15. Entsorgen Sie das Altöl ordnungsgemäß.

Warten der Zündkerze

Wartungsintervall: Jährlich—Warten Sie die Zündkerze und tauschen Sie sie bei Bedarf aus.

Verwenden Sie eine **NGK BPR6ES oder Champion RN9YC** oder gleichwertige Zündkerze.

1. Stellen Sie den Motor ab und warten Sie, bis alle sich bewegenden Teile zum Stillstand gekommen sind.
2. Drehen Sie den Auswurfkanal so, dass er nach vorne zeigt.
3. Nehmen Sie den Auswurfkanal, den Auswurfkanalgriff und die Auswurfkanaldichtung, indem Sie die drei großen und eine kleine Schraube entfernen (Bild 24).

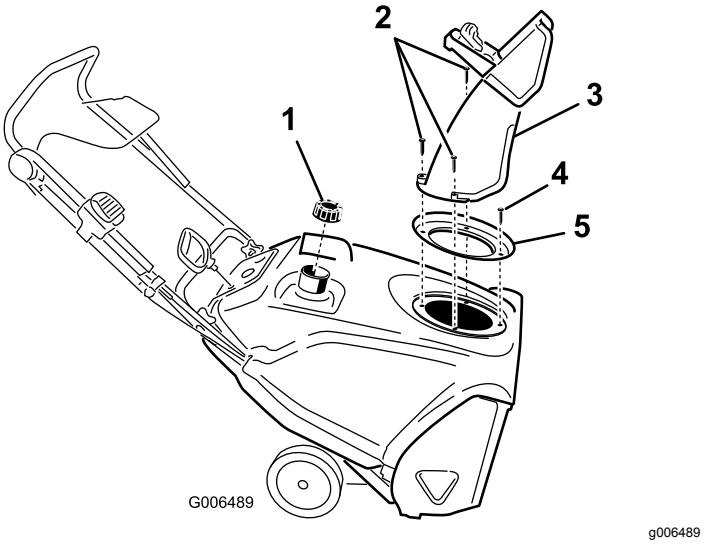

Bild 24

1. Kraftstofftankdeckel
2. Große Schraube (3)
3. Auswurfkanal
4. Kleine Schraube
5. Auswurfkanaldichtung

4. Nehmen Sie die vier Schrauben ab, mit denen die Abdeckung befestigt ist (Bild 25).

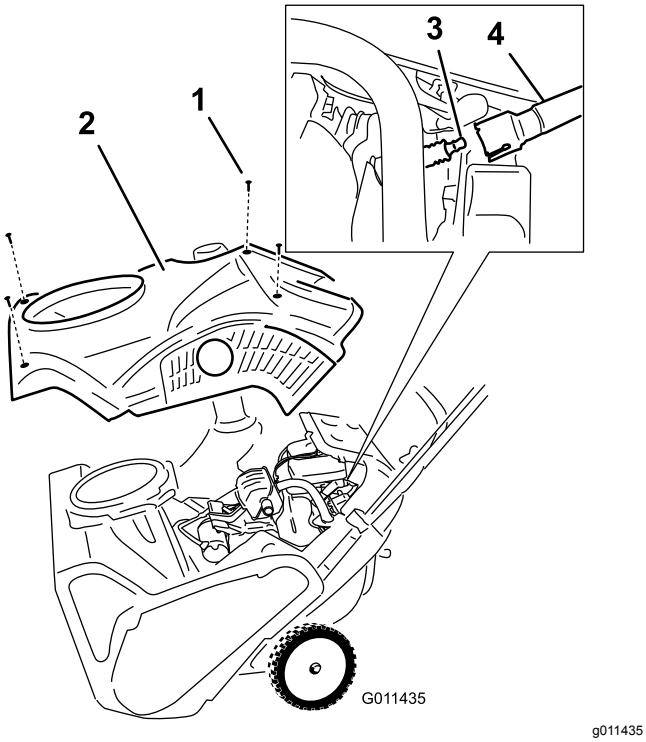

Bild 25

1. Schraube (4)
2. Haube
3. Zündkerze
4. Zündkerzenstecker

5. Nehmen Sie den Tankdeckel ab.
6. Nehmen Sie die Abdeckung ab (Bild 25).
7. Bringen Sie den Tankdeckel an.
8. Klemmen Sie das Zündkabel von der Zündkerze ab.
9. Reinigen Sie den Bereich um die Zündkerze herum.
10. Entfernen Sie die Zündkerze aus dem Zylinderkopf.

   Wichtig: **Sie müssen eine gerissene, verrußte oder verschmutzte Zündkerze austauschen. Reinigen Sie nie die Elektroden, da Abschabungen in den Zylinder eindringen und den Motor beschädigen könnten.**

11. Stellen Sie den Elektrodenabstand auf 0,76 mm ein, wie in Bild 26 abgebildet.

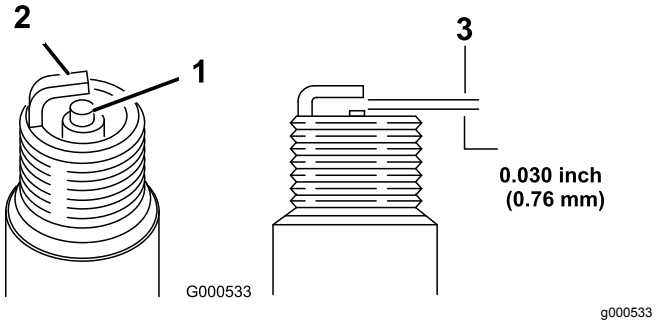

Bild 26

1. Kerzenstein der mittleren Elektrode
2. Seitliche Elektrode
3. Elektrodenabstand (nicht maßstabsgetreu)

12. Setzen Sie die Zündkerze ein und ziehen sie mit 27-30 N·m an.
13. Schließen Sie den Zündkerzenstecker wieder an die Zündkerze an.

    Hinweis: Stellen Sie sicher, dass das Entlüftungsrohr über dem Zündkerzenstecker verlegt ist, wie in Bild 27 abgebildet.

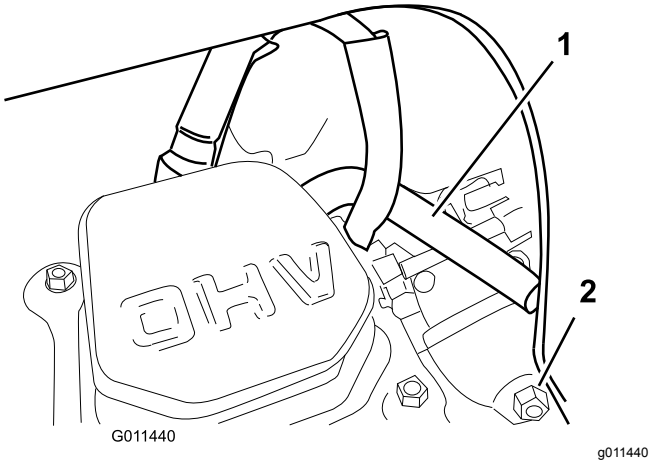

Bild 27

1. Entlüfterschlauch
2. Vergaserablassschraube

14. Nehmen Sie den Tankdeckel ab.
15. Befestigen Sie die Abdeckung mit den in Schritt 4 entfernten Schrauben.

    Hinweis: Stellen Sie sicher, dass die obere und untere Abdeckung in den seitlichen Kerben zusammen passen.

16. Bringen Sie den Tankdeckel an.
17. Montieren Sie die Auswurfkanaldichtung, den Auswurfkanal und den Auswurfkanalgriff mit den in Schritt 3 entfernten Schrauben an der Maschine.

    Hinweis: Die kleine Schraube passt in das kleine Loch in der Auswurfkanaldichtung vorne an der Öffnung des Auswurfkanals.

Austauschen des Treibriemens

Sie müssen den Treibriemen austauschen, wenn er abgenutzt, mit Öl getränkt, sehr gerissen oder ausgefranst oder anderweitig beschädigt ist.

1. Nehmen Sie die drei Schrauben ab, um die Abdeckung des Treibriemens zu entfernen, wie in Bild 28 abgebildet.

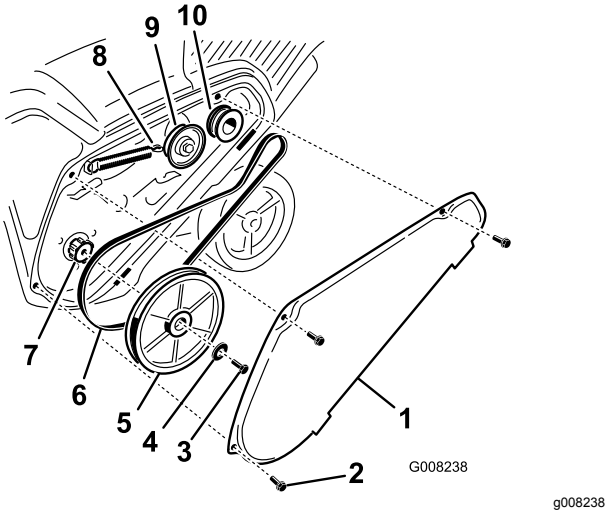

Bild 28

1. Treibriemenriemenabdeckung
2. Schraube (3)
3. Rotorscheibenschraube
4. Wellenscheibe
5. Rotorscheibe
6. Treibriemen
7. Rotorwelle
8. Bremsfeder (hier vom Spannarm aushaken)
9. Spannscheibe
10. Motorriemenscheibe

2. Haken Sie die Bremsfeder vom Spannarm aus, um die Riemenspannung zu lösen (Bild 28).
3. Nehmen Sie die Schraube und die Wellenscheibe ab, mit denen die Rotorscheibe befestigt ist (Bild 28).
4. Entfernen Sie die Rotorscheibe und den Treibriemen (Bild 28).
5. Setzen Sie den neuen Treibriemen ein, siehe Bild 29.

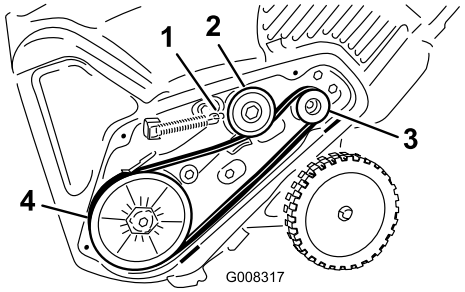

Bild 29

1. Bremsfeder (hier am Spannarm einhaken)
2. Spannscheibe
3. Motorriemenscheibe
4. Rotorscheibe

Hinweis: Verlegen Sie den neuen Treibriemen zuerst um die Motorriemenscheibe, dann um die Spannscheibe und dann lose um die Rotorscheibe, die sich etwas über der Rotorwelle befindet (Bild 28).

6. Montieren Sie die Rotorscheibe an der Rotorwelle (Bild 28).
7. Setzen Sie die Wellenscheibe und die Rotorscheibenschraube ein und ziehen sie beide fest (Bild 28).

Hinweis: Die konkave Seite der Wellenscheibe kommt gegen die Außenseite der Scheibe.

8. Haken Sie die Feder wieder in den Spannarm ein (Bild 29).
9. Befestigen Sie die Abdeckung des Treibriemens mit den in Schritt 1 entfernten Schrauben.

Hinweis: Stellen Sie sicher, dass der Treibriemen richtig eingestellt ist und richtig funktioniert, siehe Prüfen des Bowdenzugs (Seite 14) und Einstellen des Bowdenzugs (Seite 15).

Einstellen des Quick Shoot Bedienelements

Wenn das Quick Shoot Kabel (13 mm) mehr als Spiel hat (Bild 30) oder der Auswurfkanal nicht gleichwinklig nach rechts oder links gedreht werden kann, müssen Sie die Quick Shoot Bowdenzüge einstellen.

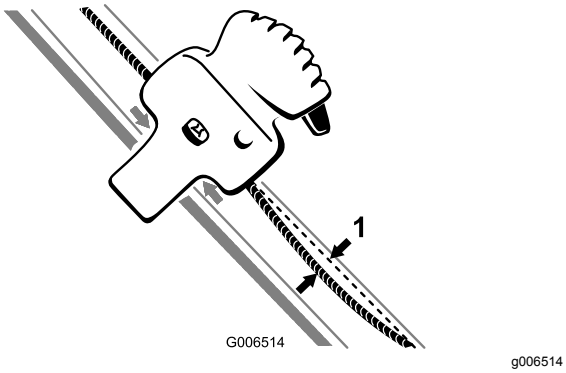

Bild 30

1. 13 mm maximales Spiel

1. Lösen Sie die beiden Quick Shoot Steuerkabelklemmen (Bild 31).

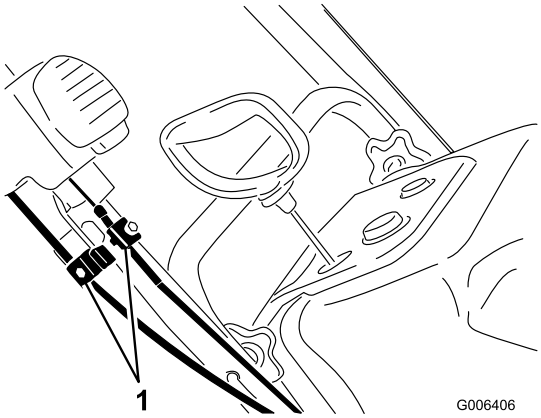

Bild 31

1. Kabelklemmen

2. Positionieren Sie das Quick Shoot Bedienelement zwischen den beiden Pfeilen an der rechten Seite des oberen Griffs (Bild 32).

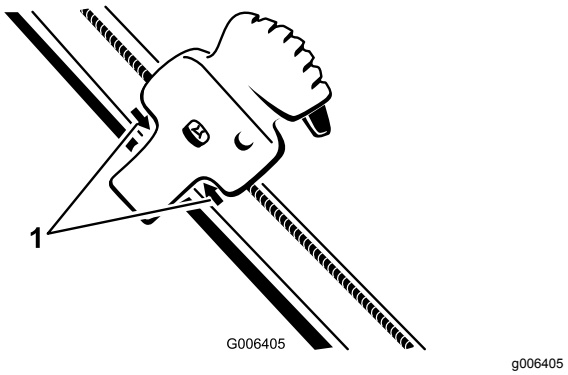

Bild 32

1. Pfeile

3. Drehen Sie den Auswurfkanal so, dass er nach vorne zeigt und der Pfeil hinten am Auswurfkanal mit dem Pfeil an der Abdeckung ausgerichtet ist (Bild 33).

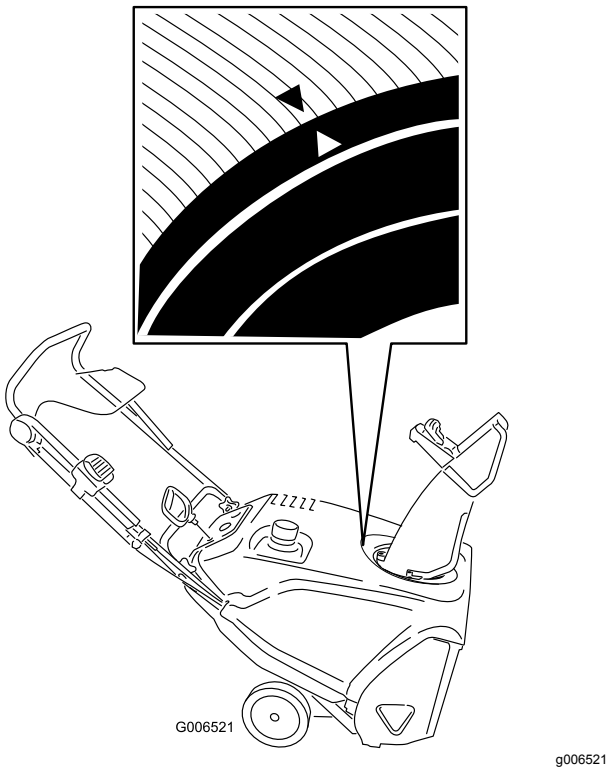

Bild 33

4. Halten Sie den Auswurfkanal in der nach vorne zeigenden Position, ziehen Sie den Mantel des unteren Bowdenzugs nach unten, bis der Bowdenzug kein Spiel mehr hat. Ziehen Sie dann die Schraube an der unteren Kabelklemme fest (Bild 34).

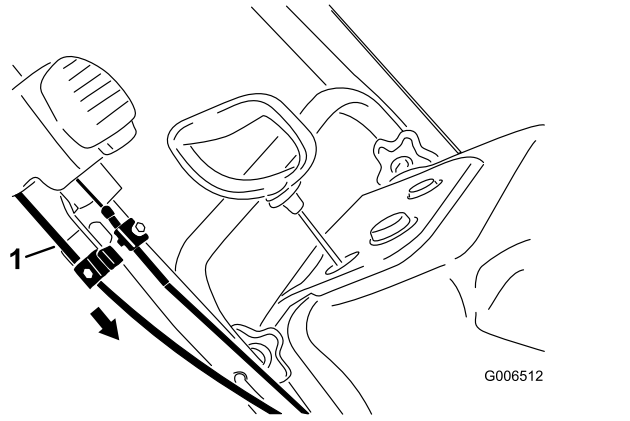

Bild 34

1. Unterer Bowdenzugmantel

5. Ziehen Sie den Mantel des oberen Bowdenzugs nach vorne, bis der Bowdenzug straff ist. Ziehen Sie die Schraube an der oberen Kabelklemme fest (Bild 35).

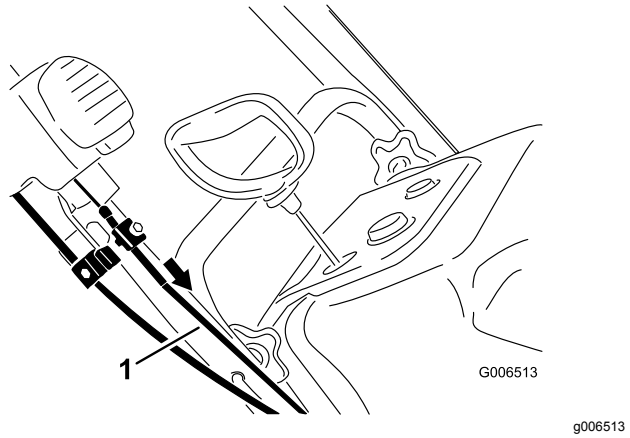

Bild 35

1. Oberer Bowdenzugmantel

Hinweis: Spannen Sie die Kabel nicht zu fest. Wenn die Kabel zu straff sind, ist der Quick Shoot schwer zu bedienen.

Einlagerung

Sicherheit bei der Einlagerung

- Stellen Sie vor dem Verlassen des Fahrersitzes den Motor ab, ziehen Sie den Schlüssel ab und warten Sie, bis alle beweglichen Teile zum Stillstand gekommen sind. Lassen Sie die Maschine abkühlen, bevor Sie sie einstellen, warten, reinigen oder einlagern.
- Kraftstoffdämpfe sind außerordentlich entzündlich, können explodieren und beim Einatmen Gesundheitsschäden hervorrufen. Wenn Sie das Gerät in einem Raum abstellen, in dem sich eine offene Flamme befindet, können Kraftstoffdämpfe entzündet werden und eine Explosion bewirken.
- Lagern Sie die Schneefräse nicht im Haus (Wohnbereich), Keller oder in einem anderen Bereich ein, wo Entzündungsquellen vorhanden sind, wie z. B. Warmwasserbereiter, Heizgeräte, Wäschetrockner, Heizöfen u. ä.
- Kippen Sie die Maschine nicht nach vorne oder hinten, wenn Kraftstoff im Kraftstofftank ist; sonst kann Kraftstoff aus der Maschine laufen.
- Lagern Sie die Maschine nicht mit nach unten gekipptem Griff, sonst kann Öl in den Motorzylinder und auf dem Boden gelangen, und der Motor startet und läuft nicht.

Einlagern der Maschine

1. Füllen Sie beim letzten Betanken für das Jahr dem frischen Kraftstoff einen Kraftstoffstabilisator zu. Folgen Sie dabei den Anweisungen des Herstellers des Kraftstoffstabilisators.

   Wichtig: **Kraftstoff sollte nur solange gelagert werden, wie es vom Hersteller des Kraftstoffstabilisators empfohlen wird.**

2. Lassen Sie den Motor zehn Minuten lang laufen, um den aufbereiteten Kraftstoff in der Kraftstoffanlage zu verteilen.
3. Stellen Sie den Motor ab, lassen ihn abkühlen und lassen Sie dann den Kraftstoff aus dem Tank ab oder lassen Sie den Motor laufen, bis er abstirbt.
4. Starten Sie den Motor und lassen Sie ihn laufen, bis er abstellt.
5. Starten Sie den Motor mit Choke oder Kaltstarthilfe noch ein drittes Mal und lassen Sie ihn laufen, bis er sich nicht mehr starten lässt.

6. Lassen Sie den Kraftstoff im Vergaser über die Vergaserablassschraube in einen zulässigen Benzinkanister ablaufen.
7. Entsorgen Sie den Kraftstoff ordnungsgemäß. Recyceln Sie den Kraftstoff vorschriftsmäßig oder verwenden Sie ihn für Ihr Auto.
8. Nehmen Sie einen Motorölwechsel vor, wenn der Motor noch warm ist. Siehe Wechseln des Motoröls (Seite 16).
9. Entfernen Sie die Zündkerze, siehe Warten der Zündkerze (Seite 17).
10. Gießen Sie ca. 10 ml Öl in die Zündkerzenöffnung.
11. Setzen Sie die Zündkerze mit der Hand ein und ziehen sie mit 27 bis 30 N·m an.
12. Ziehen Sie bei abgezogenem Schlüssel langsam am Rücklaufstartergriff, um das Öl im Zylinder zu verteilen.
13. Reinigen Sie die Maschine.
14. Bessern Sie Lackschäden mit Lack aus, den Sie von Ihrem Vertragshändler beziehen können. Schmirgeln Sie vor dem Aufbringen der Lackierung die betroffenen Stellen ab und tragen Sie ein Korrosionsschutzmittel auf, um Metallteile vor Rost zu schützen.
15. Ziehen Sie lose Befestigungselemente fest. Reparieren oder ersetzen Sie alle beschädigten Teile.
16. Decken Sie die Schneefräse ab und lagern Sie sie an einem sauberen, trockenen Platz ein, der für Kinder unzugänglich ist. Lassen Sie den Motor abkühlen, bevor Sie die Maschine in einem geschlossenen Raum abstellen.

EEA/UK Datenschutzerklärung

Toros Verwendung Ihrer persönlichen Informationen

The Toro Company ("Toro") respektiert Ihre Privatsphäre. Wenn Sie unsere Produkte kaufen, können wir bestimmte persönliche Informationen über Sie sammeln, entweder direkt von Ihnen oder über Ihre lokale Toro-Niederlassung oder Ihren Händler. Toro verwendet diese Informationen, um vertragliche Verpflichtungen zu erfüllen – z. B. um Ihre Garantie zu registrieren, Ihren Garantieanspruch zu bearbeiten oder Sie im Falle eines Rückrufs zu kontaktieren – und für legitime Geschäftszwecke – z. B. um die Kundenzufriedenheit zu messen, unsere Produkte zu verbessern oder Ihnen Produktinformationen zur Verfügung zu stellen, die für Sie von Interesse sein könnten. Toro kann die Informationen im Rahmen dieser Aktivitäten an Toro Tochtergesellschaften, Händler oder Geschäftspartner weitergeben. Wir können auch persönliche Daten offenlegen, wenn dies gesetzlich vorgeschrieben ist oder im Zusammenhang mit dem Verkauf, Kauf oder der Fusion eines Unternehmens. Toro verkauft Ihre persönlichen Informationen niemals an anderen Unternehmen.

Speicherung Ihrer persönlichen Daten

Toro wird Ihre persönlichen Daten so lange aufbewahren, wie es für die oben genannten Zwecke relevant ist und in Übereinstimmung mit den gesetzlichen Bestimmungen. Für weitere Informationen über die geltenden Aufbewahrungsfristen wenden Sie sich bitte an legal@toro.com.

Toros Engagement für Sicherheit

Ihre persönlichen Daten können in den USA oder einem anderen Land verarbeitet werden, in dem möglicherweise weniger strenge Datenschutzgesetze gelten als in Ihrem Wohnsitzland. Wann immer wir Ihre Daten außerhalb Ihres Wohnsitzlandes übermitteln, werden wir die gesetzlich vorgeschriebenen Schritte unternehmen, um sicherzustellen, dass angemessene Sicherheitsvorkehrungen zum Schutz Ihrer Daten getroffen werden und um sicherzustellen, dass diese sicher behandelt werden.

Zugang und Korrektur

Sie haben das Recht, Ihre persönlichen Daten zu korrigieren und zu überprüfen oder der Verarbeitung Ihrer Daten zu widersprechen bzw. diese einzuschränken. Bitte kontaktieren Sie uns dazu per E-Mail unter legal@toro.com. Wenn Sie Bedenken haben, wie Toro mit Ihren Daten umgegangen ist, bitten wir Sie, dies direkt mit uns zu besprechen. Bitte beachten Sie, dass europäische Bürger das Recht haben, sich bei Ihrer Datenschutzbehörde zu beschweren.



Count on it.

Form No. 3432-407 Rev A

CCR™ Quick Clear™-snøfreser

Modellnr. 38563—Serienr. 405012000 og oppover

Modellnr. 38568—Serienr. 405012000 og oppover

Brukerhåndbok

Innledning

Denne maskinen er beregnet på privat bruk. Den er hovedsakelig beregnet for å fjerne snø fra fast dekke, som oppkjørsler, fortauer og andre trafikkerte overflater i boligområder eller på kommersielle eiendommer. Den er ikke beregnet på å fjerne andre materialer enn snø, og er heller ikke beregnet på å rydde grusoverflater. Hvis du bruker dette produktet til andre formål enn det er beregnet på, kan du utsette deg selv eller andre for fare.

Les denne håndboken nøye, slik at du lærer å bruke og vedlikeholde produktet på riktig måte og unngår person- eller produktskade. Du har ansvar for å bruke produktet på en riktig og sikker måte.

Gå til www.Toro.com for materialer for produktsikkerhet og opplæring i bruk, informasjon om tilbehør og hjelp til å finne en forhandler eller for å registrere produktet ditt.

Hvis maskinen må repareres eller du trenger originale Toro-deler eller mer informasjon, kan du kontakte et autorisert forhandlerverksted eller Toros kundeserviceavdeling. Ha modell- og serienummer for hånden når du tar kontakt. Figur 1 identifiserer plasseringen av modell- og serienummeret på maskinen. Skriv inn numrene i de tomme feltene.

Viktig: **Du kan skanne QR-koden på serienummermerket (hvis det finnes) med en mobil enhet for å registrere produktet ditt og få tilgang til informasjon om garanti og deler samt annen produktinformasjon.**

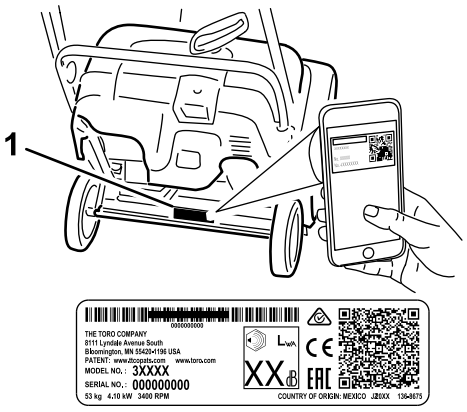

g291846

Figur 1

1. Plassering av modell- og serienummer

Modellnr. _____

Serienr. _____

Denne brukerhåndboken identifiserer mulige farer og identifiserer sikkerhetsbeskjeder gjennom sikkerhetsvarslingssymbolet (Figur 2) som varsler om en fare som kan føre til alvorlige skader eller dødsfall hvis man ikke tar de anbefalte forholdsreglene.



g000502

Figur 2

Sikkerhetsvarselssymbol

I tillegg brukes to ord for å utheve informasjon. **Viktig** gjør oppmerksom på spesiell mekanisk informasjon og **Obs** henviser til generell informasjon som er verdt å huske.

Dette produktet er i samsvar med alle relevante europeiske direktiver. Se eget samsvarserklæringsskjema for produktet for detaljert informasjon.

Viktig: **Hvis du bruker denne maskinen over 1 500 m i en kontinuerlig periode, påse at høydesettet er installert slik at motoren innfrir CARB/EPA-utslippskrav. Høydesettet øker**

© 2019—The Toro® Company
8111 Lyndale Avenue South
Bloomington, MN 55420

Registrer ditt produkt på www.Toro.com.

Oversettelse av originalen (NO)
Trykket i Mexico
Med enerett

3432-407

CV

motorens ytelse og forhindrer tilgrising av tennpluggen, startvansker og økt utslipp. Når du har montert settet, fest høydemerket ved siden av seriemerket på maskinen. Kontakt et autorisert Toro-forhandlerverksted for å få korrekt høydesett og høydemerke for maskinen din. For å finne en forhandler nær deg, gå til vårt nettsted på www.Toro.com, eller ta kontakt med Toros kundepleieavdeling på nummeret som er oppført i erklæringen om utslippskontrollgaranti. Fjern settet fra motoren, og gjenopprett motoren til sin opprinnelige fabrikkonfigurasjon når du kjører motoren under 1 500 m. Ikke bruk en motor som har blitt konvertert for bruk i høytliggende områder i lavtliggende områder, da dette kan overopphete og skade motoren.

Hvis du er usikker på om maskinen har blitt konvertert til bruk i høytliggende områder, se etter følgende merke (Figur 3).



Figur 3

Innhold

Innledning 1
Sikkerhet 3
- Generell sikkerhet 3
- Sikkerhets- og instruksjonsmerker 4

Montering 5
- 1 Folde ut håndtaket 5
- 2 Montere utløpssjakt 5
- 3 Fylle olje på motoren 5
- 4 Justere styrekabelen 6

Oversikt over produktet 7
- Spesifikasjoner 7
- Tilbehør 7

Bruk 7
- Før bruk 7
  - Sikkerhet før bruk 7
  - Fylle tanken 8
  - Kontrollere motoroljenivået 8
- Under bruk 9
  - Sikkerhet under drift 9
  - Starte motoren 9
  - Aktivere rotorbladene 10
  - Deaktivere rotorbladene 10
  - Slå av motoren 11
  - Justere utløpssjakten og sjaktavlederen 11
  - Rengjøre en blokkert utløpssjakt 12
  - Brukstips 12
- Etter bruk 12
  - Sikkerhet etter bruk 12
  - Motvirke tilfrysing etter bruk 12

Vedlikehold 13
- Anbefalt vedlikeholdsplan 13
  - Sikkerhet ved vedlikehold 13
  - Kontrollere og justere styrekabelen 13
  - Undersøke rotorbladene 14
  - Skifte motorolje 15
  - Overhale tennpluggen 16
  - Skifte drivremmen 17
  - Justere Quick Shoot-kontrollen 18

Lagring 20
- Sikkerhet ved oppbevaring 20
- Oppbevare snøfreseren 20

Sikkerhet

Denne maskinen er utformet i henhold til EN ISO 8437-spesifikasjoner.

Generell sikkerhet

Dette produktet kan amputere hender og føtter, og kan slynge gjenstander opp i luften. Følg alltid alle sikkerhetsinstruksjoner for å unngå alvorlige skader.

- Les og forstå innholdet i denne *brukerhåndboken* før du starter motoren. Sørg for at alle som bruker dette produktet, vet hvordan de skal bruke det, vet hvordan motoren slås raskt av og forstår advarslene.
- Slå av motoren når du forlater førerplassen, uansett årsak.
- Hold hender og føtter borte fra roterende deler på maskinen.
- Bruk aldri maskinen uten at alle verneplater og andre sikkerhetsanordninger sitter på plass og fungerer.
- Hold deg unna alle åpninger på utløpssjakten. Hold andre personer, spesielt små barn, borte fra arbeidsområdet.
- La aldri barn få bruke maskinen.

Sikkerhets- og instruksjonsmerker

Sikkerhetsmerker og instruksjoner er lett synlige for føreren og er plassert i nærheten av alle områder som representerer en potensiell fare. Bytt ut alle merker som er ødelagte eller mangler.

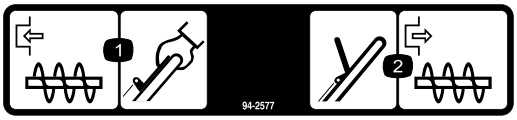

decal94-2577

94-2577

1. For å aktivere rotorbladene, hold kontrollbøylen mot håndtaket.
2. For å deaktivere rotorbladene, slipp kontrollbøylen.

Bestill delenr. 117-9121

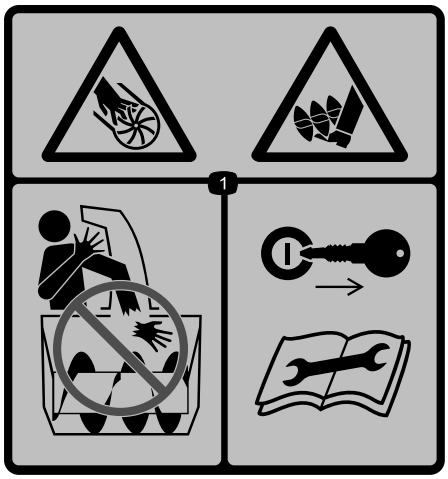

decal115-5698

115-5698

1. Fare for kutt/amputering, viftehjul og spiralblad – plasser aldri hånden i sjakten. Fjern nøkkelen og les *brukerhåndboken* før du utfører vedlikehold.

Kun modell 38563; Bestill delenr. 117-6036

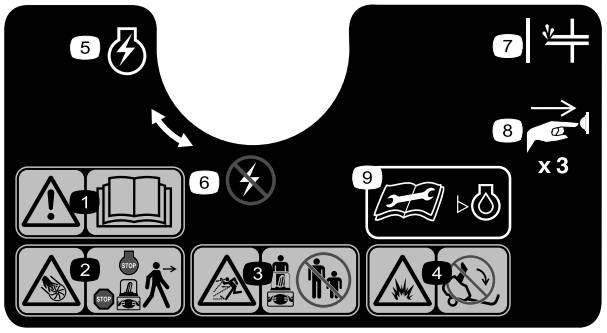

decal117-9102

117-9102

1. Advarsel – les *brukerhåndboken.*
2. Fare for at viftehjulet kan påføre kutt eller lemlesting – slå av motoren og vent til spiralbladet stanser før du forlater maskinen.
3. Fare for at gjenstander slynges gjennom luften – hold tilskuere på god avstand.
4. Eksplosjonsfare – ikke vipp maskinen.
5. Motorbryter – på
6. Motorbryter – av
7. Primer
8. Trykk primeren inn tre ganger for å prime motoren.
9. Les *brukerhåndboken* før du sjekker motoroljenivået.

Kun modell 38568; Bestill delenr. 117-6046

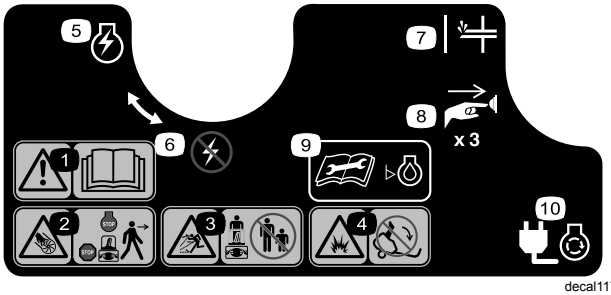

decal117-9103

117-9103

1. Advarsel – les *brukerhåndboken.*
2. Fare for at viftehjulet kan påføre kutt eller lemlesting – slå av motoren og vent til spiralbladet stanser før du forlater maskinen.
3. Fare for at gjenstander slynges gjennom luften – hold tilskuere på god avstand.
4. Eksplosjonsfare – ikke vipp maskinen.
5. Motorbryter – på
6. Motorbryter – av
7. Primer
8. Trykk primeren inn tre ganger for å prime motoren.
9. Les *brukerhåndboken* før du sjekker motoroljenivået.
10. Koble til maskinen for å gi strøm til den elektriske starteren.

Montering

1

Folde ut håndtaket

Ingen deler er nødvendige

Prosedyre

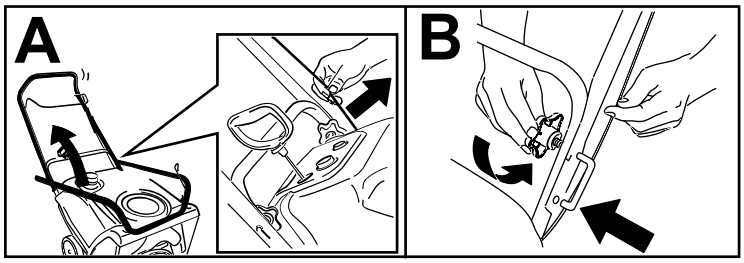

g263299

2

Montere utløpssjakt

Ingen deler er nødvendige

Prosedyre

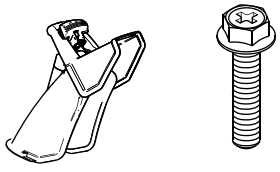

1x

3x

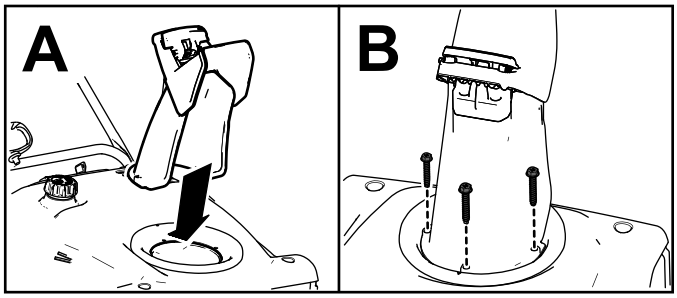

g262492

3

Fylle olje på motoren

Ingen deler er nødvendige

Prosedyre

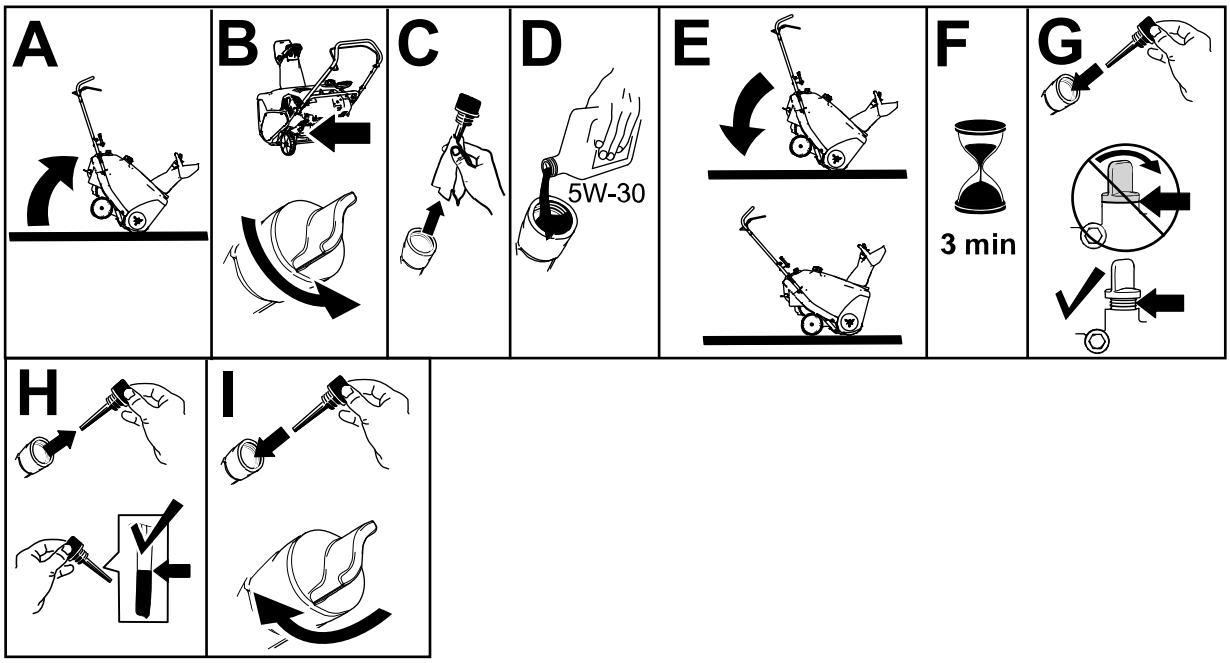

g253610

4

Justere styrekabelen

Ingen deler er nødvendige

Prosedyre

Se Justere styrekabelen (side 14).

Oversikt over produktet

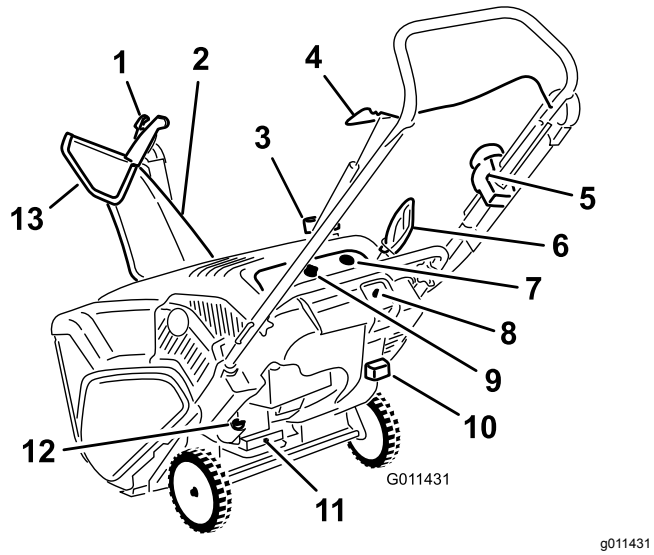

g011431

Figur 7

1. Utløser for sjaktavleder
2. Utløpssjakt
3. Drivstofftanklokk
4. Kontrollbøyle
5. Quick Shoot™-kontroll
6. Tilbakespolingsstarterhåndtak
7. Primer
8. Elektrisk start-knapp (kun modeller med elektrisk start)
9. Nøkkel
10. Chokespak
11. Oljetappeplugg
12. Oljelokk/peilestav
13. Sjaktavleder

Spesifikasjoner

Modell	Vekt	Lengde	Bredde	Høyde
38563	37 kg (82 pund)	122 cm (48 tommer)	54 cm (21 tommer)	107 cm (42 tommer)
38568	39 kg (87 pund)			

Tilbehør

Et utvalg av Toro-godkjent tilbehør som kan brukes sammen med maskinen for å forbedre og utvide dens funksjoner, er tilgjengelig. Ta kontakt med en autorisert serviceforhandler eller autorisert Toro-forhandler, eller gå til www.Toro.com for å få en liste over godkjent tilbehør og utstyr.

For å oppnå optimal ytelse og holde maskinen i sikkerhetsgodkjent stand, bruker du bare ekte Toro-reservedeler og -tilbehør. Reservedeler og tilbehør som er laget av andre produsenter, kan være farlige, og de kan derfor føre til at garantien blir ugyldig.

Bruk

Før bruk

Sikkerhet før bruk

Generell sikkerhet

- **Kun for modeller med elektrisk start:** Bruk skjøteledninger og beholdere som beskrevet i veiledningen. Kontroller den elektriske ledningen før du kobler til strømmen. Hvis ledningen er skadet, må den skiftes ut. Koble alltid fra strømledningen når du ikke starter maskinen.
- Ha på deg passende klær, inkludert vernebriller, vernebukser, sklisikkert og kraftig fottøy og hørselsvern. Sett opp langt hår, fest løse klær og ikke bruk løse smykker.
- Foreta en grundig inspeksjon der maskinen skal brukes, og fjern alle dørmatter, kjelker, brett, ledninger og andre uvedkommende gjenstander.
- Hvis en verneplate, en sikkerhetsanordning eller et merke er skadet, uleselig eller mangler, må dette repareres eller skiftes ut før arbeidet begynner. Stram også til alle løse fester.

Drivstoffsikkerhet

Drivstoff er meget brannfarlig og eksplosivt. Brann eller eksplosjon forårsaket av drivstoff kan påføre deg og andre brannskader.

- Når du fyller tanken, må drivstoffkannen og/eller maskinen være plassert på bakken og ikke i et kjøretøy eller på en gjenstand, for å forhindre at statisk elektrisitet antenner drivstoffet.
- Fyll opp drivstofftanken utendørs når motoren er nedkjølt. Sett bensinlokket godt på og tørk opp alt søl.
- Ikke håndter drivstoff når du røyker eller er i nærheten av åpen ild eller gnister.
- Oppbevar drivstoff i en godkjent kanne, og utenfor barns rekkevidde.
- Når drivstoffet er i tanken, skal maskinen kun vippes slik det er beskrevet i instruksjonene.
- Hvis du søler drivstoff på klær, bytt klær umiddelbart.

Fylle tanken

- For best resultat bør du kun bruke ren, fersk (mindre enn 30 dager gammel) og blyfri bensin med oktankvalitet på 87 eller høyere (vurderingsmetode (R+M)/2).
- Oksidert drivstoff med opptil 10 % etanol eller 15 % MTBE i volum er godkjent.
- **Ikke** bruk etanolblandinger av bensin (som f.eks. E15 eller E85) med mer enn 10 % etanol i volum. Det kan føre til ytelsesproblemer og/eller motorskade som kanskje ikke dekkes av garantien.
- **Ikke** bruk bensin som inneholder metanol.
- **Ikke** oppbevar drivstoff i drivstofftanken eller i drivstoffbeholdere over vinteren, med mindre du bruker drivstoffstabilisator.
- **Ikke** bland olje i bensinen.

Ikke fyll høyere enn bunnen av påfyllingshalsen til drivstofftanken (Figur 8).

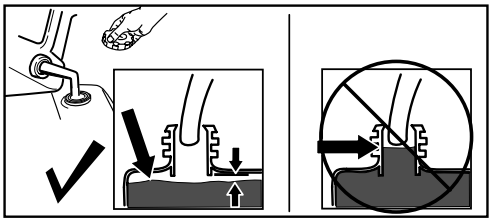

g216203

Figur 8

Viktig: **For best mulig resultat bør du ikke kjøpe mer drivstoff enn det du forventer å bruke de nærmeste 30 dagene. Ellers kan du ha drivstoffstabiliserings-/kondisjoneringsmiddel i maskinen til enhver tid for å holde drivstoffet ferskt lenger under bruk, som anvist av produsenten for drivstoffstabiliseringsmiddelet.**

Kontrollere motoroljenivået

Serviceintervall: For hver bruk eller daglig

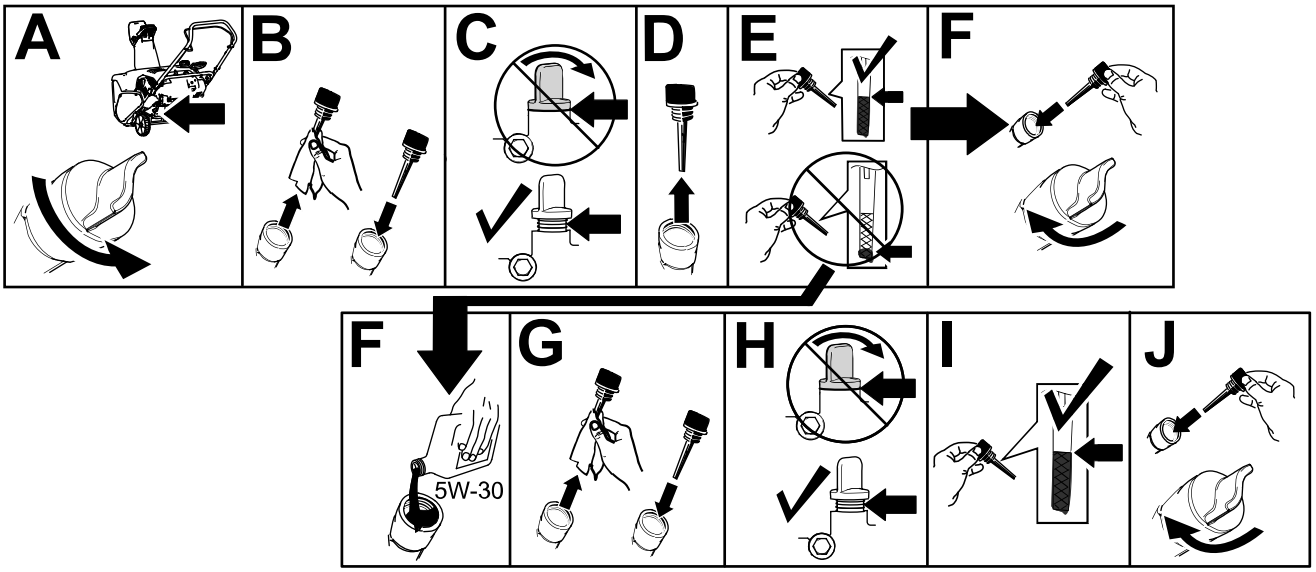

g293231

Figur 9

Under bruk

Sikkerhet under drift

Generell sikkerhet

- **Slå av motoren før du renser maskinen, og bruk alltid en pinne.**
- Stå alltid bak håndtakene og med utløpsåpningen vendt bort når du bruker maskinen. **Hold ansikt, hender, føtter og andre kroppsdeler samt klær borte fra deler som beveger seg eller roterer.**
- Rett aldri snøskyen mot folk eller områder hvor eiendomsskade kan inntreffe.
- Vær alltid fokusert på oppgaven når du bruker maskinen. Ikke delta i aktiviteter som forårsaker distraksjoner, da dette kan føre til personskade eller materiell skade.
- Vær forsiktig slik at du ikke sklir eller faller, spesielt når maskinen brukes i revers.
- Sørg alltid for å ha godt fotfeste og godt grep om håndtakene. Gå, ikke løp.
- Vær svært forsiktig når du bruker kjøretøyet i hellinger.
- Snøfreseren må kun brukes når det er godt lys og god sikt.
- Se deg bakover, og vær forsiktig når du rygger med maskinen.
- Når du ikke aktivt fjerner snø, kobler du fra strømtilførselen til spiralbladet.
- Vær svært forsiktig når du bruker kjøretøyet på stier eller veier. Vær oppmerksom på skjulte farer og trafikk.
- Foreta aldri justeringer mens motoren er i gang, med mindre annet er oppgitt i instruksjonene.
- Etter at maskinen har kjørt på en gjenstand, slå av motoren, ta ut nøkkelen og inspiser maskinen for skade. Reparer enhver skade før du starter maskinen.
- Hvis maskinen begynner å vibrere sterkt, må du straks slå av motoren og finne årsaken.
- Ikke kjør motoren innendørs, ettersom eksos er farlig.
- Maskinens kapasitet må ikke overbelastes ved at du forsøker å rydde snøen for fort.
- Slå av motoren hver gang du forlater førerplassen, før du renser eller fjerner materiale fra oppsamleren, rotoren eller utløpssjakten, og ved reparasjon, justering eller inspeksjon.

Starte motoren

Merk: Ta av hansken når du trykker inn primeren slik at luften ikke kan slippe ut av primerhullet.

Viktig: **Ikke bruke primeren eller choken hvis motoren har vært i gang og er varm. For mye priming kan oversvømme motoren slik at den ikke starter.**

Standardmodeller

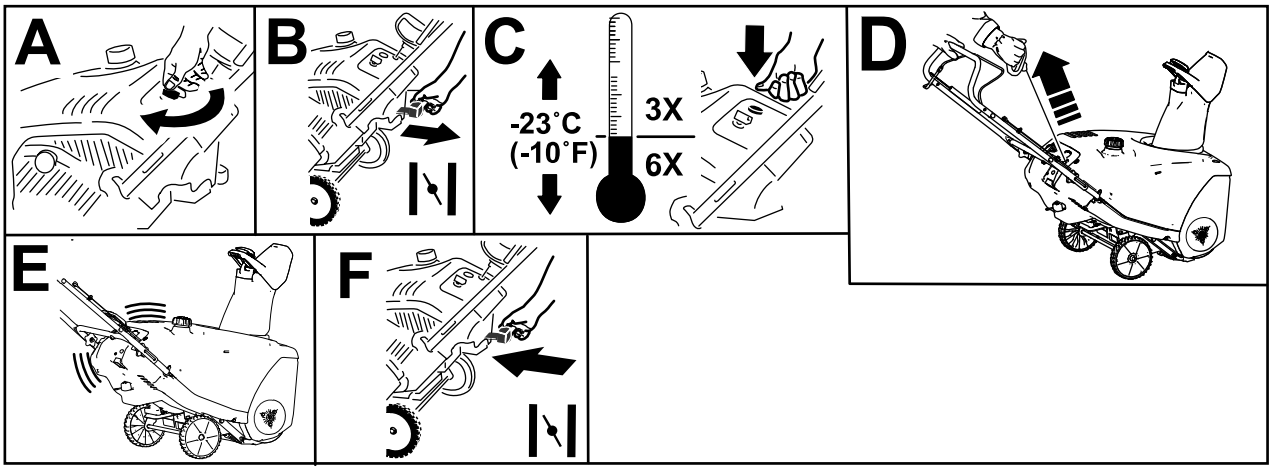

g257388

Figur 10

Modeller med elektrisk start

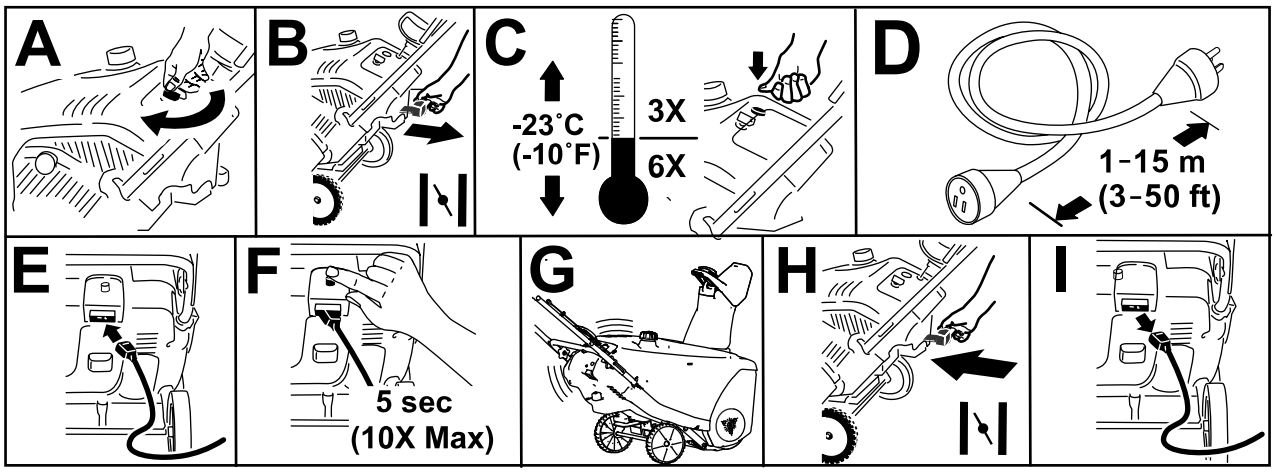

g257387

Figur 11

Merk: Bruk kun en UL-merket, 16-måls skjøteledning som er anbefalt for utendørs bruk og ikke overskrider 15 meter.

⚠ ADVARSEL

Den elektriske ledningen kan bli skadet, og forårsake støt eller brann.

Kontroller den elektriske ledningen grundig før du kobler til strømmen. Hvis ledningen er skadet, må du ikke bruke den for å starte maskinen. Reparer eller skift ut den skadede ledningen umiddelbart. Kontakt et autorisert forhandlerverksted.

⚠ FORSIKTIG

Hvis du lar snøfreseren stå i et strømuttak, kan noen starte snøfreseren ved et uhell og påføre skade på mennesker eller eiendom (kun for modeller med elektrisk starter).

Koble alltid fra strømledningen når du ikke starter maskinen.

Aktivere rotorbladene

For å aktivere rotorbladene, hold kontrollbøylen mot håndtaket (Figur 12).

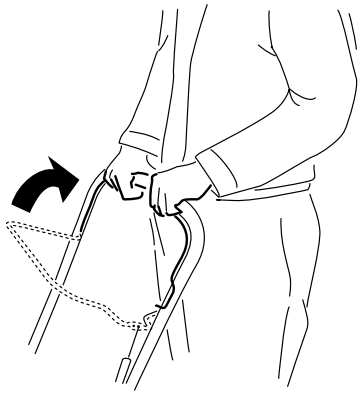

g219303

Figur 12

Deaktivere rotorbladene

For å deaktivere rotorbladene, slipp kontrollbøylen (Figur 13).

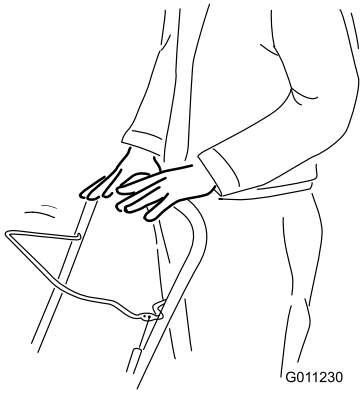

g011230

Figur 13

Slå av motoren

For å slå av motoren vrir du nøkkelen mot klokken til AV-stillingen (Figur 14).

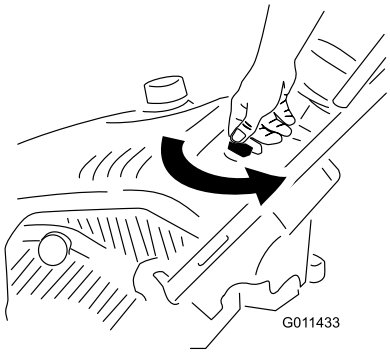

g011433

Figur 14

Justere utløpssjakten og sjaktavlederen

For å justere utløpssjakten, trykk på uløseren av Quick Shoot™-kontrollen på høyre side av hendelen og beveg den opp eller ned langs håndtaket. Hvis du flytter kontrollen ned på håndtaket, rotere utløpssjakten til venstre, hvis du beveger kontrollen opp på håndtaket, roterer utløpssjakten til høyre (Figur 15).

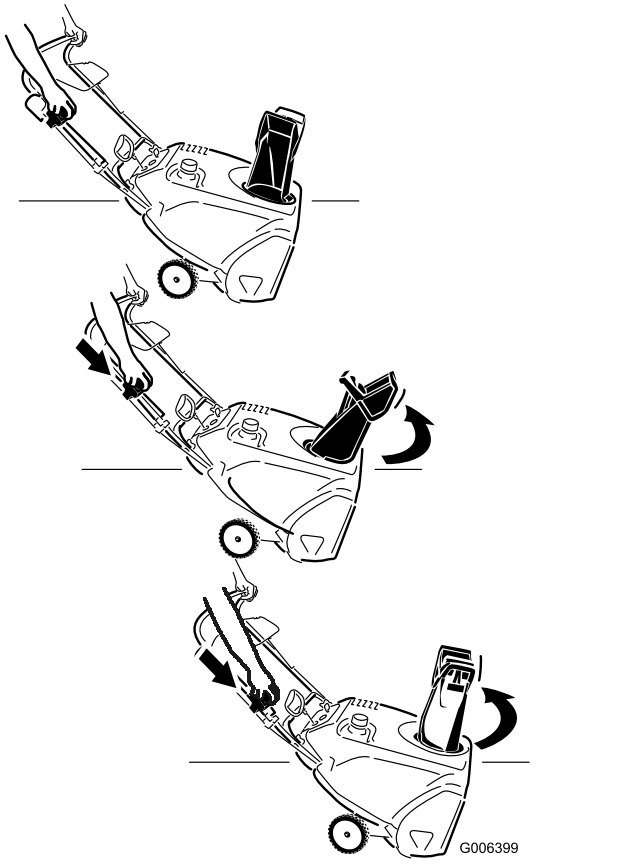

g006399

Figur 15

For å heve eller senke vinkelen på sjaktavlederen, trykk på utløseren på sjaktavlederen, og beveg sjaktavlederen opp eller ned (Figur 16).

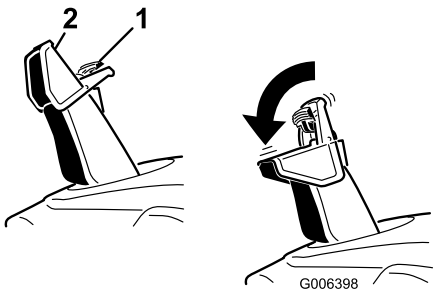

g006398

Figur 16

1. Utløser for sjaktavleder
2. Sjaktavleder

Rengjøre en blokkert utløpssjakt

Slik rengjør du sjakten:

- **Slå av motoren!**
- Vent i ti sekunder for å være sikker på at rotorblader har stoppet å rotere.
- Bruk alltid rengjøringsutstyr, aldri hendene, til å gjøre rent.

Brukstips

⚠ ADVARSEL

Rotorbladene kan kaste steiner, leketøy og andre gjenstander opp i luften, noe som kan forårsake skade på deg eller forbipasserende.

- **Hold området som skal ryddes, fritt for alt som kan bli frest opp og kastet ut av rotorbladene.**
- **Hold barn og kjæledyr borte fra arbeidsområdet.**
- Rydd vekk snøen så snart som mulig etter at det har snødd.
- Overlapp hver skårgang for å være sikker på at all snø blir fjernet.
- La snøen blåse ut med vindretningen hvis det er mulig.
- Hvis snøfreseren ikke går framover på glatte overflater eller når det er mye snø, kan du trykke håndtaket framover, men la snøfreseren jobbe i eget tempo.
- Maskinen kan etterlate gummimerker på nybørstet eller lysfarget betong. Test på et lite synlig sted før bruk. Disse merkene er ikke permanente.

Etter bruk

Sikkerhet etter bruk

Generell sikkerhet

- En snøfreser med drivstoff på tanken må aldri oppbevares inne i bygninger der det finnes antennelseskilder, slik som varmtvannstanker, varmeovner eller tørketromler/-skap. La motoren bli kald før maskinen settes på et lukket sted.
- Se Lagring (side 20) for viktig informasjon hvis maskinen skal lagres i mer enn 30 dager.
- La maskinen gå i noen få minutter etter at du har ryddet snø, for å unngå at oppsamleren eller rotoren fryser fast.

Motvirke tilfrysing etter bruk

- La motoren gå i noen få minutter for å unngå at bevegelige deler fryser fast. Slå av motoren og vent til alle delene har stanset før du fjerner is og snø fra maskinen.
- Fjern eventuell snø eller is fra sjaktbasen.
- Roter utløpssjakten på begge sider for å fjerne eventuell isoppsamling.
- Med nøkkelen fjernet, trekk i tilbakespolings-starterhåndtaket gjentatte ganger, eller sett den elektriske ledningen i strømuttaket og maskinen, og trykk én gang på den tilhørende knappen. Dette unngår at tilbakespolingsstarteren og/eller den elektriske starteren fryser fast (kun modeller med elektrisk start).
- Når det er kaldt ute og mye snø, kan det hende at noen kontroller og bevegelige deler fryser fast. Ikke bruk for mye makt når du prøver å bruke kontroller som er frosset. Hvis du har problemer med å bruke noen kontroller eller deler, starter du motoren og lar den gå i noen minutter.

Vedlikehold

Anbefalt vedlikeholdsplan

Vedlikeholdsintervall	Vedlikeholdsprosedyre
Etter første time	• Kontroller styrekabelen, og juster den om nødvendig. • Kontroller alle løse fester, og stram dem om nødvendig.
Etter de 2 første timene	• Skift motoroljen.
For hver bruk eller daglig	• Sjekk motoroljenivået, og fyll på olje etter behov.
Årlig	• Kontroller styrekabelen, og juster den om nødvendig. • Undersøk rotorbladene og la et autorisert serviceverksted bytte ut rotorbladene og skrapen om nødvendig. • Skift motoroljen. • Overhal tennpluggen, og erstatt om nødvendig. • Kontroller alle løse fester, og stram dem om nødvendig. • La et autorisert serviceverksted undersøke drivremmen, og bytt den ut hvis det er nødvendig.
Årlig eller før lagring	• Klargjøre maskinen for oppbevaring.

Sikkerhet ved vedlikehold

Les de følgende sikkerhetsforholdsreglene før du utfører vedlikehold på maskinen:

- Slå av motoren, ta ut nøkkelen og vent til alle bevegelige deler stopper før du forlater førerposisjonen. La maskinen kjøles ned før justering, service, rengjøring eller oppbevaring.
- Ha alltid på deg vernebriller eller verneskjerm ved utføring av en justering eller reparasjon, for å beskytte øynene fra fremmedlegemer som kan kastes fra maskinen.
- Undersøk alle festene regelmessig for å se om tiltrekningsmomentet er riktig, slik at du er sikker på at maskinen er trygg å bruke.
- Du må ikke endre innstillingen av motorregulatoren i motoren.

  Kjøp utelukkende originale reservedeler og tilbehør fra Toro.

Kontrollere og justere styrekabelen

Kontrollere styrekabelen

Serviceintervall: Etter første time—Kontroller styrekabelen, og juster den om nødvendig.

Årlig—Kontroller styrekabelen, og juster den om nødvendig.

Beveg kontrollbøylen bak mot håndtaket for å fjerne slakken i styrekabelen (Figur 17).

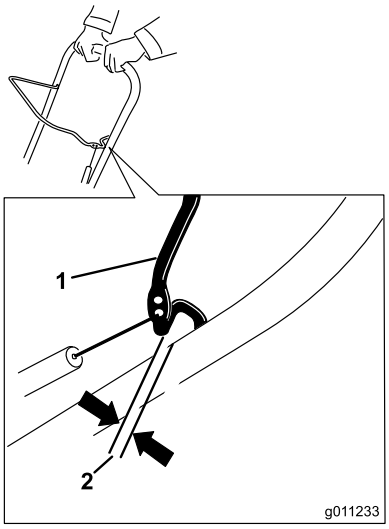

g011233

Figur 17

1. Kontrollbøyle
2. 2–3 mm klaring

Merk: Kontroller at det er en avstand på 2 mm til 3 mm mellom kontrollbøylen og håndtaket (Figur 17).

Viktig: **Styrekabelen må ha noe slakk når du kobler fra kontrollbøylen for rotorbladene for å stoppe helt.**

Justere styrekabelen

1. Skyv fjærdekselet opp og hekt løs fjæren fra justeringskoblingen (Figur 18).

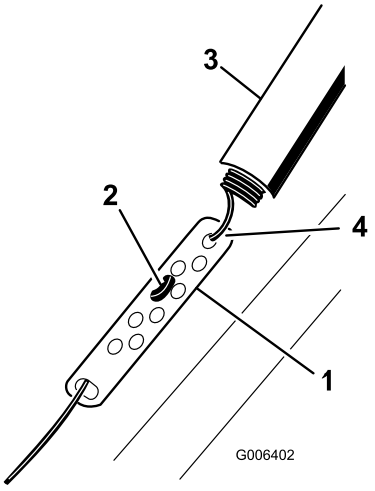

g006402

Figur 18

1. Justeringskobling
2. Z-anordning
3. Fjærdeksel
4. Hekt løs fjæren her.

Merk: Du kan trekke justeringskoblingen og fjæren opp slik at det er lettere å hekte løs fjæren.

2. Beveg Z-anordningen til et høyere eller lavere hull på justeringskoblingen for å få en avstand på 2 til 3 mm mellom kontrollbøylen og håndtaket (Figur 18).

   Merk: Beveg Z-anordningen høyere for å minske avstanden mellom kontrollbøylen og håndtaket, beveg det lavere for å øke avstanden.

3. Fest fjæren på justeringskoblingen og beveg fjærdekselet over justeringskoblingen.
4. Kontroller justeringen, se Kontrollere styrekabelen (side 13).

   Merk: Etter omfattende bruk kan det hende at drivremmen er slitt, og at den ikke er stram nok. Hvis drivremmen glir (vedvarende hvining) når du kjører med tung last, koble fjæren fra justeringskoblingen og flytt den øvre delen av fjæren til hullet som er lengre borte fra omdreiningspunktet i kontrollbøylen (Figur 19). Koble så til fjæren til justeringskoblingen og juster styringskabelen.

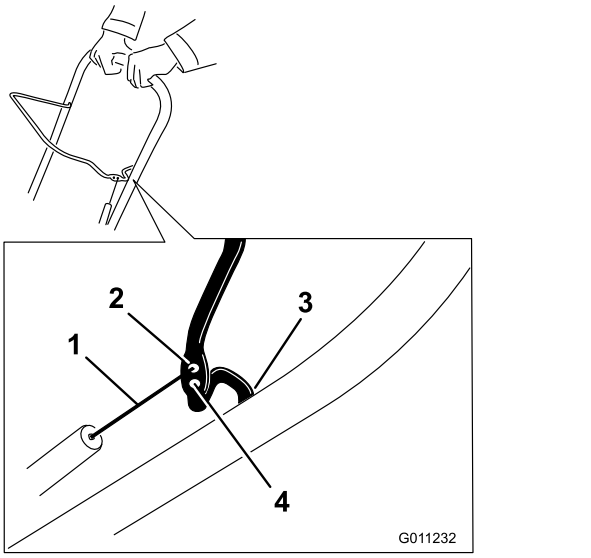

g011232

Figur 19

1. Øvre del av fjæren
2. Sett inn den øverste delen av fjæren i dette hullet
3. Omdreiningspunkt
4. Fjern den øverste delen av fjæren fra dette hullet

Merk: Drivremmen kan gli (hvine) under våte forhold; du fjerner fuktighet fra drivverket ved å starte rotoren og kjøre den uten belastning i 30 sekunder.

Undersøke rotorbladene

Serviceintervall: Årlig—Undersøk rotorbladene og la et autorisert serviceverksted bytte ut rotorbladene og skrapen om nødvendig.

Kontroller rotorbladene for slitasje før hver sesong. Når eggen på et rotorblad er slitt ned til slitasjehullet, la et autorisert serviceverksted bytte ut rotorbladene og skraperen (Figur 20).

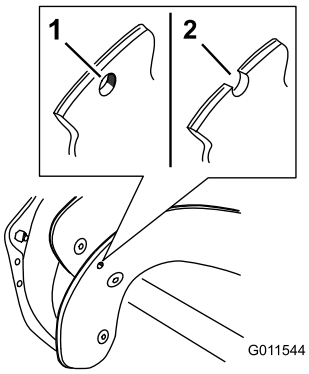

g011544

Figur 20

1. Hvis indikatorhullet som viser slitasje er intakt, trenger du ikke å skifte ut rotorbladene.
2. Skift ut rotorbladene og skraperen hvis indikatorhullet for slitasje vises.

Skifte motorolje

Serviceintervall: Etter de 2 første timene

Årlig

Hvis mulig, la motoren gå i noen minutter for å varme opp oljen før du skifter den. Varm olje flyter bedre og bærer med seg flere urenheter.

Spesifikasjoner for motorolje

Motoroljekapasitet	0,60 l*
Oljeviskositet	Se Figur 23.
API-serviceklassifikasjon	SJ eller høyere

*Det er restolje i veivhuset etter at du har tappet oljen. Ikke hell hele oljekapasiteten i veivhuset. Fyll veivhuset med olje som anvist i følgende trinn.

1. Bruk en håndpumpe til å pumpe drivstoff fra drivstofftanken over i en bensinkanne, eller kjør motoren til den stanser.
2. Sett maskinen på en jevn flate.
3. Plasser et oljetappefat under oljetappepluggen, fjern pluggen, vipp snøfreseren bakover og tapp den brukte oljen i oljetappefatet (Figur 21).

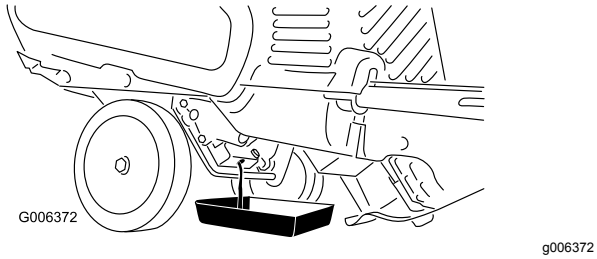

g006372

Figur 21

4. Etter at den brukte oljen er tappet, sett snøfreseren tilbake i driftsstilling.
5. Monter oljetappepluggen, og fest den godt.
6. Rengjør oljelokk/peilestav.
7. Skru ut peilestaven og fjern den (Figur 22).

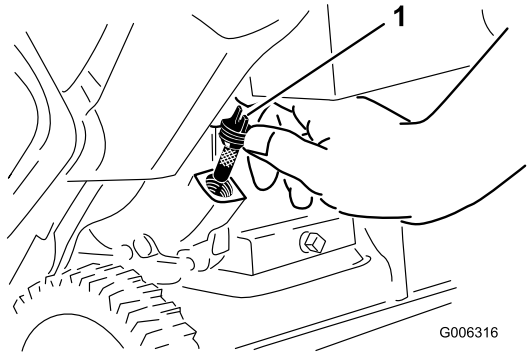

g006316

Figur 22

1. Peilestav

8. Hell forsiktig olje i oljepåfyllingsrøret til motoren er 3/4 full.

   Merk: Du kan vippe maskinen litt forover (håndtaket opp) for å gjøre det enklere å fylle på olje. Husk å sette maskinen tilbake i driftsstilling før du kontrollerer oljenivået.

   Viktig: **Ikke vipp maskinen helt forover til fronten berører bakken, da drivstoff kan lekke ut av maskinen.**

   Bruk Figur 23 for å velge den beste oljeviskositeten for forventet utendørstemperatur.

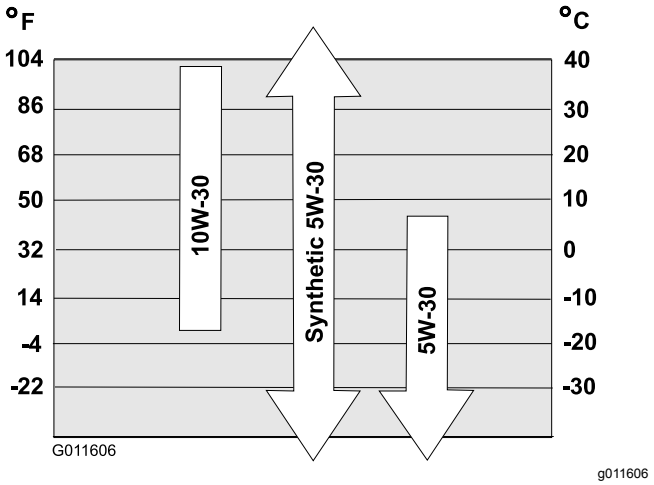

g011606

Figur 23

9. Vent i tre minutter til oljen stabiliseres i motoren.
10. Rengjør peilestaven med en ren fille.
11. Med maskinen i driftsposisjon, sett peilestaven inn i oljepåfyllingsrøret **uten å skru den inn**, og trekk den deretter ut igjen.
12. Les av oljenivået på peilestaven.
    - Hvis oljenivået er for lavt, fyll forsiktig på litt olje i oljepåfyllingsrøret, vent i tre minutter, og gjenta så trinn 10 til og med 12, til oljenivået på peilestaven er på riktig nivå.
    - Hvis oljenivået på peilestaven er for høyt, må du tappe av olje helt til oljenivået på peilestaven er på riktig nivå.

    Viktig: **Hvis oljenivået i motoren er for lavt eller for høyt, og du kjører motoren, kan dette føre til skade på motoren.**
13. Sett peilestaven godt inn i oljepåfyllingsrøret.
14. Tørk opp eventuelt drivstoffsøl.
15. Resirkuler den brukte oljen på korrekt måte.

Overhale tennpluggen

Serviceintervall: Årlig—Overhal tennpluggen, og erstatt om nødvendig.

Bruk en tennplugg av typen **NGK BPR6ES eller Champion RN9YC**, eller en tilsvarende plugg.

1. Slå av motoren, og vent til alle bevegelige deler har stanset.
2. Vri utløpssjakten slik at den peker fremover.
3. Fjern utløpssjakten, det tilhørende håndtaket og sjakttetningen ved å ta ut de tre store skruene og én liten skrue (Figur 24).

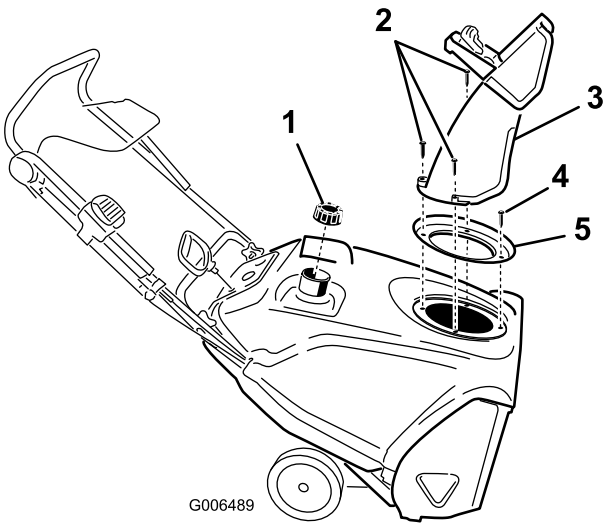

Figur 24

1. Drivstofftanklokk
2. Store skruer (tre)
3. Utløpssjakt
4. Liten skrue
5. Sjakttetning

4. Fjern de fire skruene som fester dekselet (Figur 25).

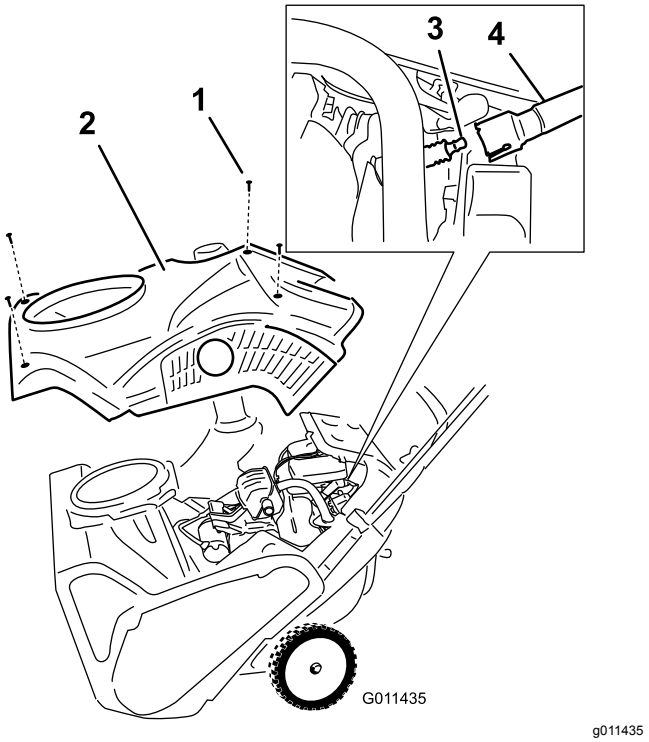

Figur 25

1. Skrue (4)
2. Deksel
3. Tennplugg
4. Tennpluggledning

5. Fjern drivstofftanklokket.
6. Fjern dekselet (Figur 25).
7. Fest drivstofftanklokket.
8. Koble ledningen fra tennpluggen.
9. Rengjør rundt tennpluggen.
10. Fjern tennpluggen fra sylinderhodet.

    Viktig: **En tennplugg som er sprukket eller skitten, må skiftes ut. Ikke rengjør elektrodene. Partikler som kommer inn i sylinderen kan føre til at motoren skades.**
11. Juster åpningen på tennpluggen til 0,76 mm som vist i Figur 26.

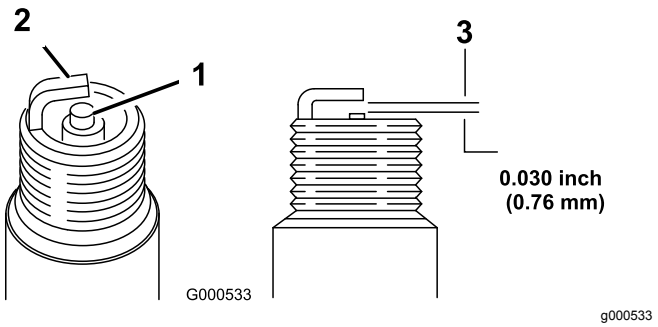

Figur 26

1. Midtre elektrodeisolator
2. Elektrode på siden
3. Elektrodeavstand (ikke måltegning)

12. Monter tennpluggen og stram til med et moment på 27 til 30 Nm.
13. Koble ledningen til tennpluggen.

    Merk: Påse at ventilatorslangen ligger riktig rundt tennpluggledningen, som vist i Figur 27.

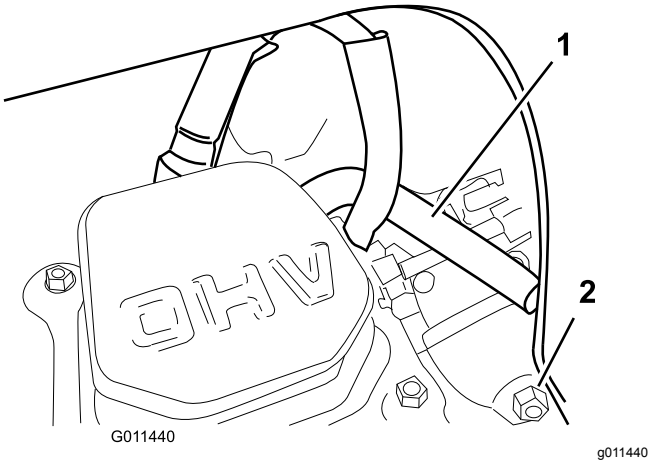

Figur 27

1. Ventilatorslange
2. Forgasserens tappeskrue

14. Fjern drivstofftanklokket.
15. Monter dekselet med skruene du fjernet i trinn 4.

    Merk: Kontroller at øvre og nedre deksel passer sammen i siderennene.
16. Fest drivstofftanklokket.
17. Monter sjakttetningen, utløpssjakten og det tilhørende håndtaket på maskinen ved hjelp av utstyret du fjernet i trinn 3.

    Merk: Den lille skruen passer inn i det lille hullet i sjakttetningen på fremsiden av utløpssjaktåpningen.

Skifte drivremmen

Hvis drivremmen blir slitt, gjennomvått av olje, får mange sprekker, frynsete kanter eller blir skadet på annen måte, skal remmen skiftes ut.

1. Fjern drivremdekselet ved å fjerne de tre boltene som vist i Figur 28.

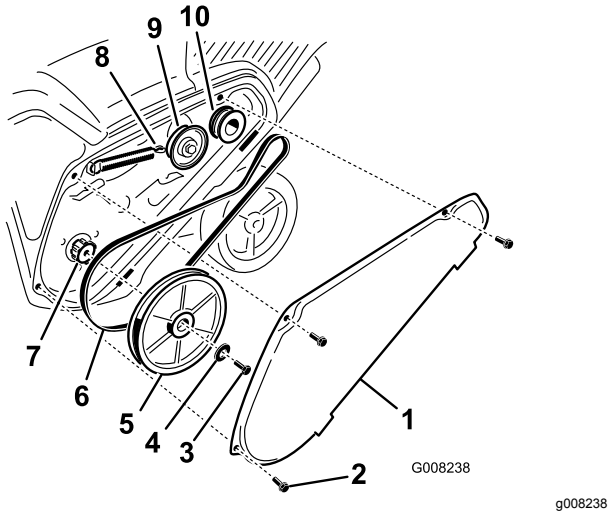

Figur 28

1. Drivremdeksel
2. Bolt (3)
3. Rotorskivebolt
4. Bueskive
5. Rotorskive
6. Drivrem
7. Rotoraksel
8. Bremsefjær (hekt av lederullarmen her)
9. Lederull
10. Motorremskive

2. Hekt løs bremsefjæren fra lederullarmen for å avlaste remmens spenning (Figur 28).
3. Fjern skruen og bueskiven som holder rotorremskiven (Figur 28).
4. Fjern rotordrivremmen og drivremmen (Figur 28).
5. Monter den nye drivremmen, før den som vist i Figur 29.

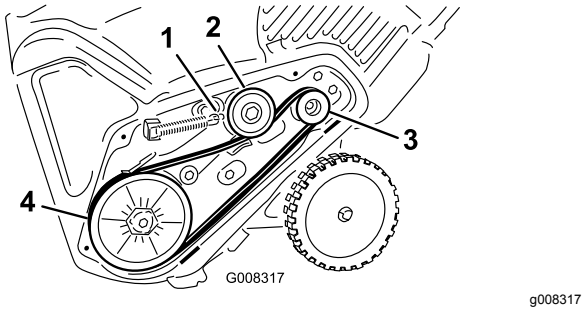

Figur 29

1. Bremsefjær (monter på lederullarmen her)
2. Lederull
3. Motorremskive
4. Rotorskive

Merk: Før den nye drivremmen først rundt motorremskiven, så lederullen og til slutt rundt den løse rotorremskiven posisjonert rett over rotorakselen (Figur 28).

6. Monter rotorremskiven på rotorakselen (Figur 28).
7. Monter bueskiven og rotorskivebolten og trekk den godt til (Figur 28).

   Merk: Den konkave siden av de buete skivene skal ligge mot yttersiden av remskiven.
8. Monter bremsefjæren på lederullarmen (Figur 29).
9. Monter drivremdekselet med boltene du fjernet i trinn 1.

   Merk: Påse at drivremmen er riktig justert og fungerer. Se Kontrollere styrekabelen (side 13) og Justere styrekabelen (side 14).

Justere Quick Shoot-kontrollen

Hvis det er mer enn 13 mm slakk i Quick Shoot-kabelen (Figur 30) eller utløpssjakten ikke roterer like mange grader hver vei (til venstre og høyre), juster Quick Shoot-styringskablene.

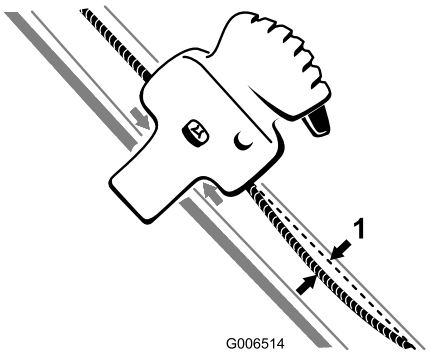

Figur 30

1. 13 mm maksimal slakk

1. Løsne de 2 Quick Shoot-styrekabelklemmene (Figur 31).

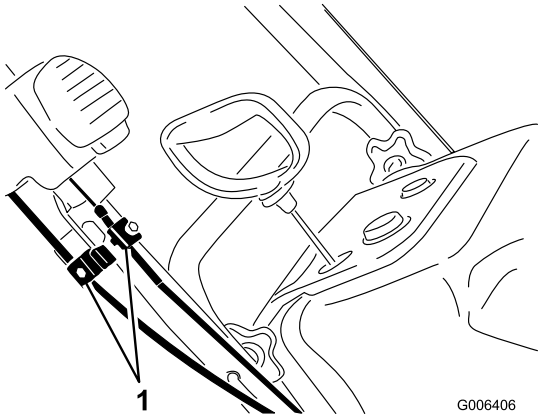

Figur 31

1. Kabelklemmer

2. Still inn Quick Shoot-kontrollen mellom de to pilene plassert på høyre side av det øvre håndtaket (Figur 32).

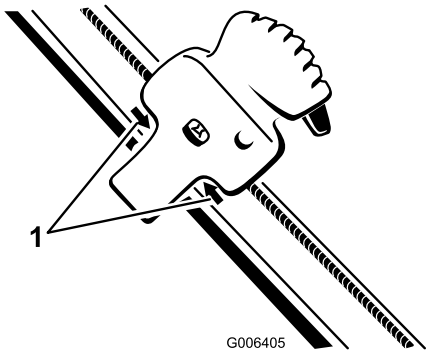

Figur 32

1. Piler

3. Roter utløpssjakten slik at den peker rett fremover og pilen bak på utløpssjakten rettes inn med pilen på dekselet (Figur 33).

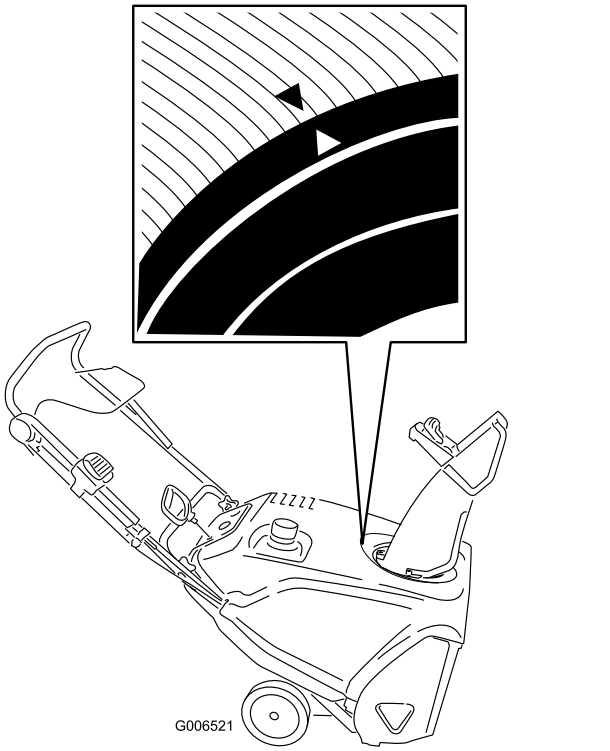

g006521

Figur 33

4. Hold utløpssjakten i denne stillingen, trekk det nedre kabelhuset nedover til du fjerner slakken i kabelen, og fest skruen på den nedre kabelklemmen godt (Figur 34).

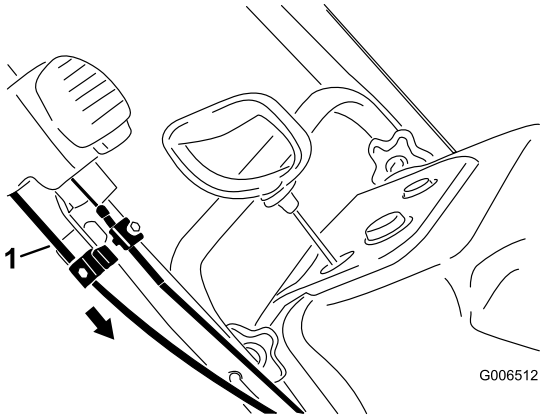

g006512

Figur 34

1. Nedre kabelhus

5. Trekk det øvre kabelhuset fremover til du fjerner slakken i kabelen, og fest skruen på den øvre kabelklemmen godt (Figur 35).

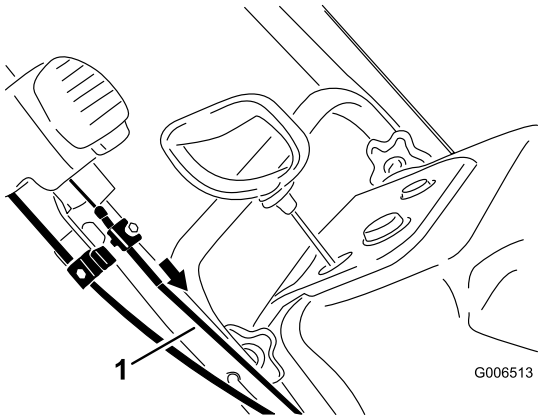

g006513

Figur 35

1. Øvre kabelhus

Merk: Ikke stram kablene for mye. Hvis kabelen er for stram, vil Quick Shoot-en være vanskelig å bruke.

Lagring

Sikkerhet ved oppbevaring

- Slå av motoren, ta ut nøkkelen og vent til alle bevegelige deler stopper før du forlater førerposisjonen. La maskinen kjøles ned før justering, service, rengjøring eller oppbevaring.
- Drivstoffgass er meget brannfarlig, eksplosiv og farlig å innånde. Hvis produktet oppbevares i nærheten av ild, kan drivstoffgass antennes og forårsake en eksplosjon.
- Maskinen må aldri oppbevares inne i hus (bolig), i kjeller eller på andre steder der det finnes antenningskilder, slik som varmtvannsbeholdere og varmeovner, tørketromler/-skap, fyringsanlegg og liknende.
- Ikke vipp maskinen forover eller bakover med drivstoff i drivstofftanken, da drivstoff kan lekke ut av maskinen.
- Ikke oppbevar maskinen med håndtaket vippet ned på bakken, fordi olje kan lekke inn i motorsylindrene og på bakken, og motoren vil kanskje ikke starte.

Oppbevare snøfreseren

1. Når du fyller på drivstoff den siste gangen i året, blander du stabiliseringsmiddel i nytt drivstoff som anvist av produsenten av stabiliseringsmiddelet.

   Viktig: **Ikke oppbevar drivstoff lengre enn anbefalt av produsenten av drivstoffstabiliseringsmiddelet.**
2. Kjør motoren i ti minutter for å fordele bensinen med tilsettingsmidlet i drivstoffsystemet.
3. Stopp motoren, la den avkjøles, og tøm drivstofftanken eller kjør til motoren stopper av seg selv.
4. Start motoren igjen, og kjør den til den slås av.
5. Choke eller prim motoren, start den for tredje gang og kjør motoren til den ikke starter.
6. Tapp drivstoffet i forgasseren gjennom forgasserens tappeskrue og opp i en godkjent bensinbeholder.
7. Avhend ubrukt drivstoff på korrekt måte. Resirkuler i samsvar med lokale forskrifter, eller bruk drivstoffet i bilen din.
8. Skift motoroljen mens motoren fortsatt er varm. Se Skifte motorolje (side 15).
9. Fjern tennpluggen. Se Overhale tennpluggen (side 16).
10. Sprut 10 ml med olje i tennplugghullet.
11. Monter tennpluggen for hånd, og trekk den til med et moment på 27 til 30 N·m.
12. Med nøkkelen fjernet, dra sakte i tilbakespolingsstarteren for å fordele oljen på innsiden av sylinderen.
13. Rengjør snøfreseren.
14. Lakker avskallede overflater med lakk som er tilgjengelig fra et autorisert serviceverksted. Puss området før lakkering og bruk et rustforhindrende middel for å forhindre at metalldeler ruster.
15. Trekk til alle løse fester. Reparer eller skift ut ødelagte deler.
16. Dekk til maskinen, og oppbevar den på et rent, tørt sted som er utilgjengelig for barn. La motoren bli kald før maskinen settes på et lukket sted.

Personvernerklæring for EØS/Storbritannia

Toro bruker personopplysningene dine

Toro Company («Toro») respekterer ditt personvern. Når du kjøpe våre produkter, vi kan samle bestemte personopplysninger om deg, enten direkte fra deg eller via den lokale Toro-avdelingen eller -forhandleren. Toro bruker denne informasjonen for å innfri kontraktsfestede forpliktelser – slik som å registrere garantien din, behandle garantikravet ditt eller kontakte deg i tilfelle en produkttilbakekalling – og til legitime forretningsformål – slik som å måle kundens tilfredshet, forbedre produktene våre og utstyre deg med produktinformasjon som kan være av interesse. Toro kan dele din informasjon med våre datterselskaper, forhandlere eller andre forretningspartnere i forbindelse med disse aktivitetene. Vi kan også oppgi personopplysninger når dette kreves under loven eller i forbindelse med salg, kjøp eller sammenslåing av en virksomhet. Vi vil ikke selge personopplysningene dine til andre selskaper for markedsføringsformål.

Bevaring av personopplysninger

Toro vil bevare dine personopplysninger så lenge som det er relevant for de ovennevnte formålene og i samsvar med lovfestede krav. Hvis du vil ha mer informasjon om gjeldende bevaringsperioder, kan du kontakte legal@toro.com.

Toros forpliktelse til sikkerhet

Personopplysningene dine kan behandles i USA eller et annet land som kan ha mindre strenge personvernlover enn landet du er bosatt i. Når vi overfører opplysningene dine utenfor landet du er bosatt i, vil vi iverksette lovfestede, påbudte tiltak for å sikre at det er på plass skikkelige vern som beskytter opplysningene dine og sikrer at de behandles sikkert.

Tilgang og korrigering

Du kan ha retten til å korrigere eller gjennomgå personopplysningene dine eller motsette deg eller begrense behandlingen av opplysningene dine. For å gjøre dette må du kontakte oss på e-post på legal@toro.com. Hvis du har bekymringer om hvordan Toro har behandlet personopplysningene dine, oppfordrer vi deg til å ta dette opp direkte med oss. Vær oppmerksom på at bosatte i Europa har retten til å klage til det lokale datatilsynet.



Count on it.

Form No. 3432-412 Rev A

CCR™ Quick Clear™-snöslunga

Modellnr 38563—Serienr 405012000 och högre

Modellnr 38568—Serienr 405012000 och högre

Bruksanvisning

Introduktion

Denna maskin är avsedd att användas av privatkunder. Den är främst konstruerad för att skotta snö från stenbelagda ytor, t.ex. uppfarter och trottoarer, och andra trafikområden runt bostäder eller kommersiella anläggningar. Den är inte avsedd för att forsla bort andra material än snö, eller för att rensa grusytor. Det kan medföra fara för dig och kringstående om maskinen används i andra syften än vad som avsetts.

Läs denna information noga så att du lär dig att använda och underhålla produkten på rätt sätt, och för att undvika person- och produktskador. Du är ansvarig för att produkten används på ett korrekt och säkert sätt.

Besök www.Toro.com om du behöver utbildningsmaterial för säkerhet och drift, information om tillbehör, hjälp med att hitta en återförsäljare eller om du vill registrera din produkt.

Kontakta en auktoriserad återförsäljare eller Toros kundservice och ha maskinens modell- och serienummer till hands om du har behov av service, Toro-originaldelar eller ytterligare information. Figur 1 visar var du finner maskinens modell- och serienummer. Skriv in numren i det tomma utrymmet.

Viktigt: **Skanna rutkoden på serienummerdekalen (i förekommande fall) med en mobil enhet för att registrera din produkt, få tillgång till information om garanti, reservdelar och annan produktinformation.**

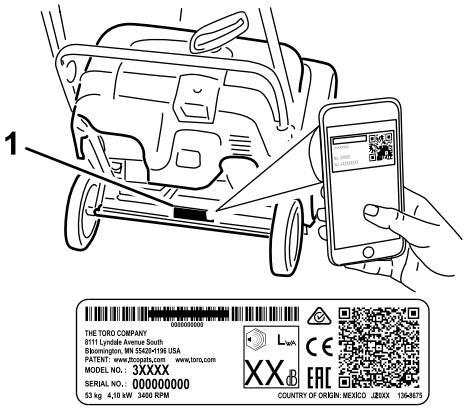

g291846

Figur 1

1. Modell- och serienummer

Modellnr _____

Serienr _____

I den här bruksanvisningen anges potentiella risker och alla säkerhetsmeddelanden har markerats med en varningssymbol (Figur 2), som anger fara som kan leda till allvarliga personskador eller dödsfall om föreskrifterna inte följs.



g000502

Figur 2

Varningssymbol

Två ord används också i den här bruksanvisningen för att markera information. **Viktigt** anger speciell teknisk information och **Observera** anger allmän information som är värd att notera.

Produkten uppfyller alla relevanta europeiska direktiv. Mer information finns i produktens separata försäkran om överensstämmelse.

Viktigt: **Om du använder maskinen på en höjd över 1 500 m under en kontinuerlig period ska du se till att en sats för hög höjd har monterats så att motorn uppfyller utsläppskraven från CARB/EPA. Satsen för hög höjd ökar motorns prestanda, samtidigt som den förhindrar fastnade tändstift,**

© 2019—The Toro® Company
8111 Lyndale Avenue South
Bloomington, MN 55420

Registrera din produkt på www.Toro.com.

Översättning av originalet (SV)
Tryckt i Mexiko
Med ensamrätt

3432-412 A

CV

trög start och högre utsläpp. När du har monterat satsen ska du fästa etiketten för hög höjd bredvid serienummersdekalen på maskinen. Kontakta en auktoriserad Toro-återförsäljare om du vill skaffa rätt sats för hög höjd och en etikett för hög höjd till din maskin. Du hittar återförsäljare i din närhet på vår webbplats www.Toro.com eller genom att kontakta Toros kundtjänst på de nummer som anges i garantiförklaringen om utsläppsbegränsning. Ta bort satsen från motorn och återställ motorn till dess ursprungliga fabrikskonfiguration när motorn körs på lägre höjd än 1 500 m. Kör inte en motor som har konverterats för användning på hög höjd på lägre höjd. Då kan motorn överhettas och skadas.

Om du är osäker på om maskinen har konverterats för användning på hög höjd ska du leta efter följande etikett (Figur 3).



Figur 3

Innehåll

Introduktion 1
Säkerhet 3
- Allmän säkerhet 3
- Säkerhets- och instruktionsdekaler 4

Montering 5
- 1 Fälla upp handtaget 5
- 2 Montering av utkastare 5
- 3 Fylla på olja i motorn 5
- 4 Justera styrkabeln 6

Produktöversikt 7
- Specifikationer 7
- Redskap/tillbehör 7

Körning 7
- Före körning 7
  - Säkerhet före användning 7
  - Fylla bränsletanken 8
  - Kontrollera oljenivån i motorn 8
- Under arbetets gång 8
  - Säkerhet under användning 8
  - Starta motorn 9
  - Koppla in rotorbladen 10
  - Urkoppling av rotorbladen 10
  - Stänga av motorn 11
  - Justera utkastaren och strålriktaren 11
  - Rensa en igensatt utkastare 11
  - Arbetstips 12
- Efter körning 12
  - Säkerhet efter användning 12
  - Förhindra fastfrysning efter användning 12

Underhåll 13
- Rekommenderat underhåll 13
  - Säkerhet vid underhåll 13
  - Kontrollera och justera styrkabeln 13
  - Kontrollera rotorbladen 14
  - Byta ut motoroljan 15
  - Utför service på tändstiftet 16
  - Byta ut drivremmen 17
  - Justera Quick Shoot-styrsystemet 18

Förvaring 20
- Säker förvaring 20
- Ställa maskinen i förvar 20

Säkerhet

Maskinen har utformats i enlighet med specifikationerna i SS-EN ISO 8437.

Allmän säkerhet

Maskinen kan slita av händer och fötter och kasta omkring föremål. Följ alltid alla säkerhetsanvisningar för att undvika allvarliga personskador.

- Läs och se till att du har förstått innehållet i den här *bruksanvisningen* innan du startar motorn. Se till att alla som använder den här produkten förstår varningarna, vet hur produkten ska användas och vet hur man snabbt stänger av motorn.
- Stäng av motorn när du lämnar körpositionen, oavsett orsak.
- Håll händer och fötter på avstånd från maskinens rörliga delar.
- Kör endast maskinen om skydd och andra säkerhetsanordningar sitter på plats och fungerar.
- Håll avståndet till utkastaröppningen. Håll kringstående, i synnerhet små barn, borta från arbetsområdet.
- Låt aldrig barn köra maskinen.

Säkerhets- och instruktionsdekaler

Säkerhetsdekalerna och anvisningarna är fullt synliga för operatören och finns nära alla potentiella farozoner. Ersätt dekaler som har skadats eller saknas.

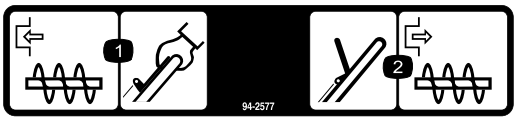

decal94-2577

94-2577

1. Håll styrstången mot handtaget för att starta rotorbladen.
2. Släpp styrstången för att stoppa rotorbladen.

Beställ artikelnr 117-9121

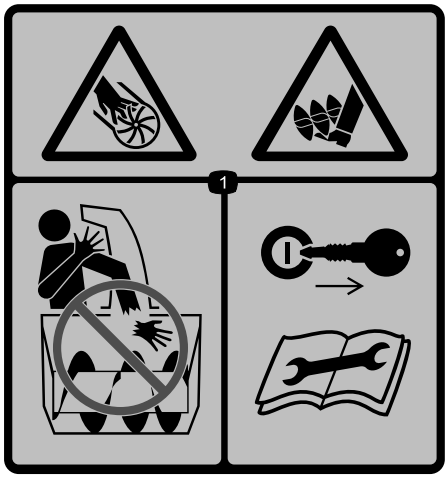

decal115-5698

115-5698

1. Kapnings-/avslitningsrisk i impellern och matarskruven – placera inte händerna i utkastaren, ta ut nyckeln och läs *bruksanvisningen* innan underhåll utförs.

Endast modell 38563, beställ artikelnr 117-6036

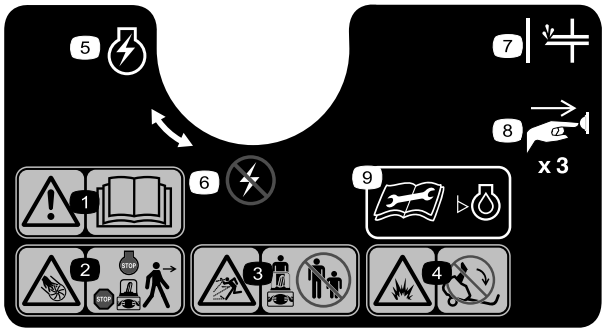

decal117-9102

117-9102

1. Varning – läs *bruksanvisningen*.
2. Kapnings-/avslitningsrisk, impeller – stäng av motorn och vänta tills matarskruven stannar innan du kliver ur maskinen.
3. Risk för kringflygande föremål – håll kringstående på avstånd.
4. Explosionsrisk – luta inte maskinen bakåt.
5. Tändningslås – på
6. Tändningslås – av
7. Snapspump
8. Tryck på knappen tre gånger för att snapsa motorn.
9. Läs *bruksanvisningen* innan du kontrollerar motorns oljenivå.

Endast modell 38568, beställ artikelnr 117-6046

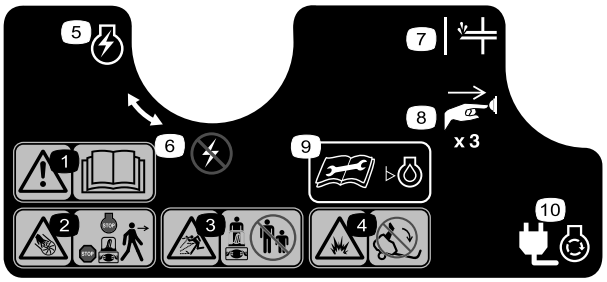

decal117-9103

117-9103

1. Varning – läs *bruksanvisningen*.
2. Kapnings-/avslitningsrisk, impeller – stäng av motorn och vänta tills matarskruven stannar innan du kliver ur maskinen.
3. Risk för kringflygande föremål – håll kringstående på avstånd.
4. Explosionsrisk – luta inte maskinen bakåt.
5. Tändningslås – på
6. Tändningslås – av
7. Snapspump
8. Tryck på knappen tre gånger för att snapsa motorn.
9. Läs *bruksanvisningen* innan du kontrollerar motorns oljenivå.
10. Anslut maskinen för att för att starta den elektriska startmotorn.

Montering

1

Fälla upp handtaget

Inga delar krävs

Tillvägagångssätt

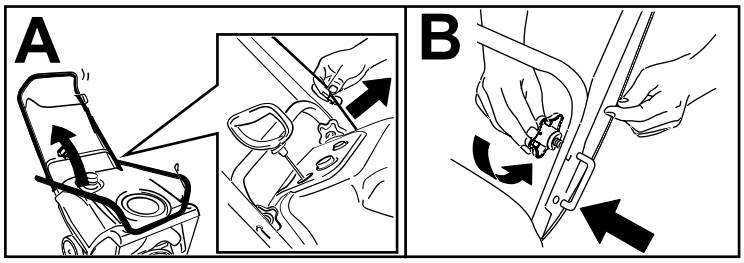

g263299

2

Montering av utkastare

Inga delar krävs

Tillvägagångssätt

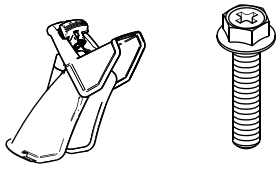

1x

3x

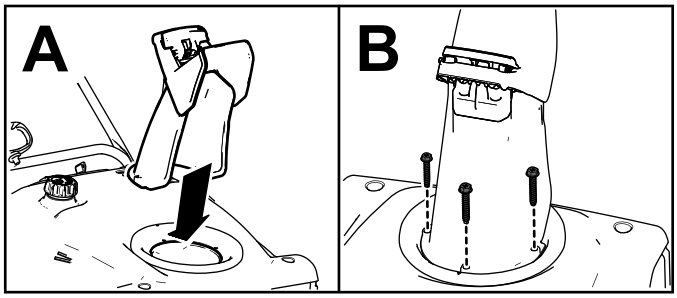

g262492

3

Fylla på olja i motorn

Inga delar krävs

Tillvägagångssätt

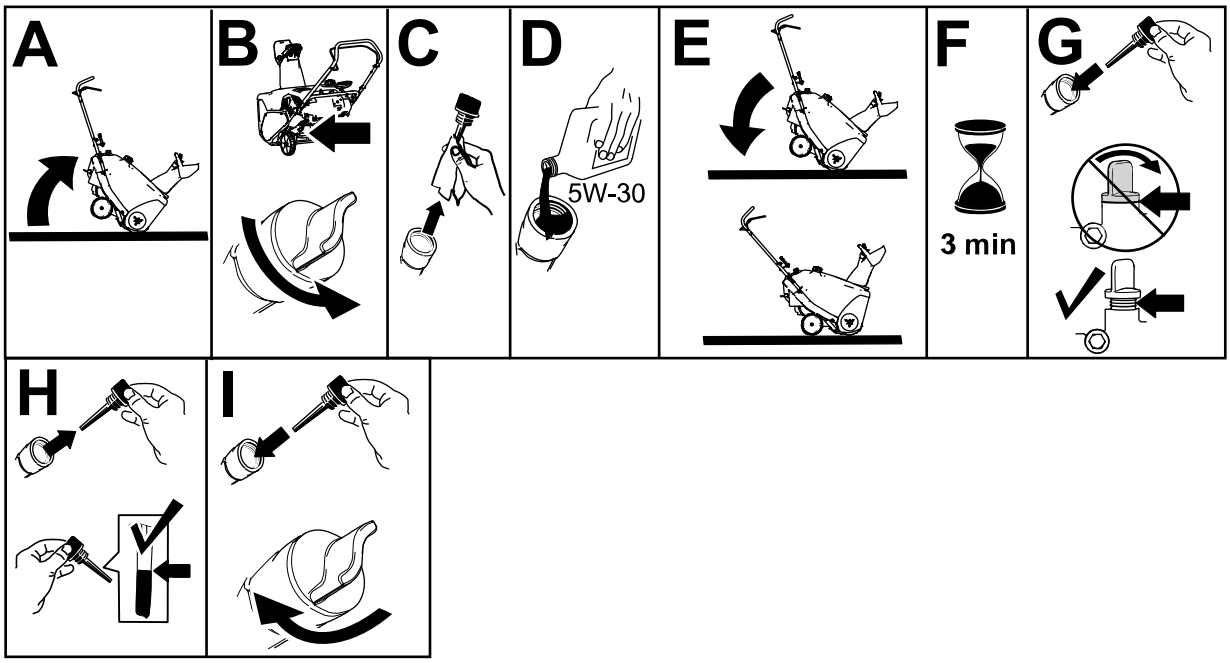

g253610

4

Justera styrkabeln

Inga delar krävs

Tillvägagångssätt

Se Justera styrkabeln (sida 14).

Produktöversikt

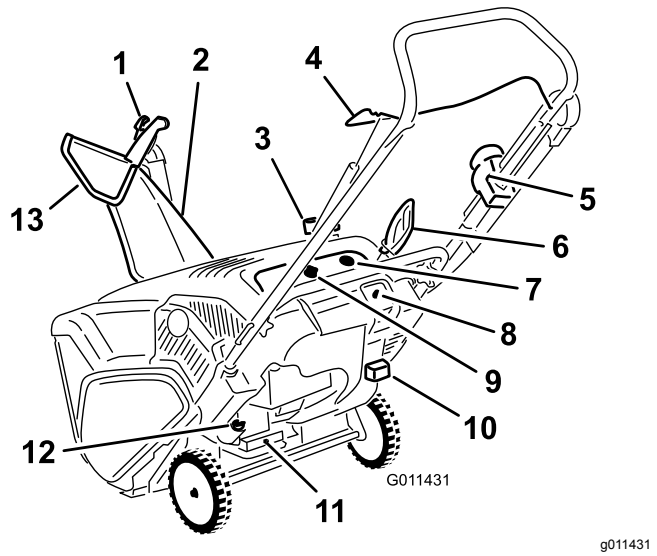

g011431

Figur 7

1. Strålriktarens avtryckare
2. Utkastare
3. Tanklock
4. Styrstång
5. Quick Shoot™-styrsystem
6. Startsnörehandtag
7. Snapspump
8. Knapp till elektrisk startmotor (endast modeller med elstart)
9. Nyckel
10. Choke
11. Oljeavtappningsplugg
12. Påfyllningsrör/oljesticka
13. Strålriktare

Specifikationer

Modell	Vikt	Längd	Bredd	Höjd
38563	37 kg (82 lb)	122 cm (48 tum)	54 cm (21 tum)	107 cm (42 tum)
38568	39 kg (87 lb)			

Redskap/tillbehör

Det finns ett urval av godkända Toro-redskap och -tillbehör som du kan använda för att förbättra och utöka maskinens kapacitet. Kontakta en auktoriserad återförsäljare eller auktoriserad Toro-distributör, eller gå till www.Toro.com för att se en lista över alla godkända redskap och tillbehör.

Använd endast originalreservdelar och tillbehör från Toro för att garantera optimal prestanda och fortlöpande säkerhet för produkten. Det kan vara farligt att använda reservdelar och tillbehör från andra tillverkare och det kan göra produktgarantin ogiltig.

Körning

Före körning

Säkerhet före användning

Allmän säkerhet

- **Endast för modeller med elektrisk start:** Använd förlängningssladdar och kärl enligt handboken. Inspektera den elektriska sladden innan du ansluter den till elnätet. Byt ut sladden om den har skadats. Koppla bort strömkabeln om du inte avser att starta maskinen.
- Använd lämpliga kläder, inklusive ögonskydd, långbyxor, rejäla och halkfria skor samt hörselskydd. Sätt upp långt hår, knyt fast löst sittande klädesplagg och använd inte lösa smycken.
- Inspektera noga det område där maskinen ska användas och plocka bort alla främmande föremål såsom dörrmattor, pulkor, plankor och kablar.
- Före körning ska du reparera eller ersätta eventuella skydd, säkerhetsanordningar eller dekaler som är trasiga, oläsliga eller saknas. Se också till att alla skruvar, bultar och muttrar är åtdragna.

Bränslesäkerhet

Bränsle är mycket brandfarligt och explosivt. Brand eller explosion i bränsle kan ge dig och andra personer brännskador.

- Förhindra att statisk elektricitet antänder bränslet genom att ställa bränsledunken och/eller maskinen på marken före påfyllning, inte i ett fordon eller ovanpå ett föremål.
- Fyll bränsletanken utomhus, då motorn är kall. Sätt på tanklocket ordentligt och torka upp eventuellt utspillt bränsle.
- Hantera inte bränsle när du röker eller befinner dig i närheten av en öppen låga eller gnistor.
- Förvara bränsle i en godkänd bränsledunk som förvaras oåtkomlig för barn.
- Luta maskinen endast enligt anvisningarna när det finns bränsle i tanken.
- Om du spiller bränsle på kläderna måste du byta dem omedelbart.

Fylla bränsletanken

- Använd endast ren och färsk (ej äldre än 30 dagar) blyfri bensin med oktantal 87 eller högre för bästa resultat (klassificeringsmetod [R+M]/2).
- Syresatta bränslen med upp till 10 % etanol eller 15 % MTBE baserat på volym är godkända.
- **Använd inte** etanol-bensinblandningar (t.ex. E15 eller E85) som innehåller mer än 10 % etanol baserat på volym. Det kan leda till prestandaproblem och/eller skador på motorn, vilka eventuellt inte omfattas av garantin.
- **Använd inte** bensin som innehåller metanol.
- Förvara **inte** bränsle i bränsletanken eller i en bränsledunk under vintern om inte en stabiliserare används.
- **Tillför inte** olja i bensinen.

Fyll inte på över påfyllningsrörets nedersta del på bränsletanken (Figur 8).

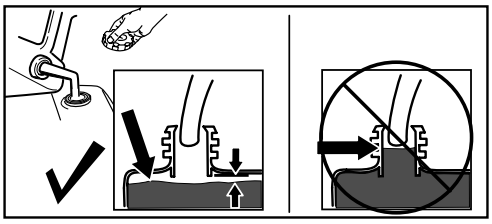

g216203

Figur 8

Viktigt: **Köp bara så mycket bränsle som går åt inom en månad för bästa resultat. Annars kan du använda bränslestabiliserare/konditionerare i maskinen så att bränslet förblir färskt längre. Följ anvisningarna från tillverkaren av bränslestabiliseraren.**

Kontrollera oljenivån i motorn

Serviceintervall: Varje användning eller dagligen

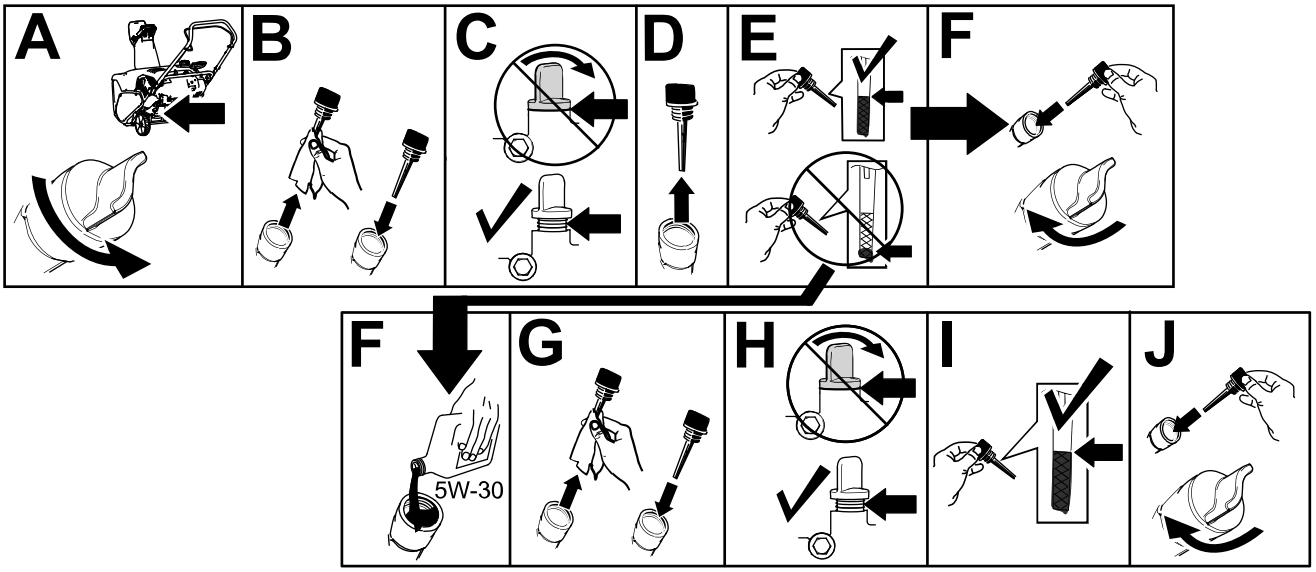

g293231

Figur 9

Under arbetets gång

Säkerhet under användning

Allmän säkerhet

- **Stäng av motorn innan du rensar maskinen och använd alltid en pinne.**
- Håll dig bakom handtagen och håll avstånd till utkastaröppningen när du kör snöslungan. **Håll ansikte, händer, fötter och andra kroppsdelar och klädesplagg borta från rörliga och roterande delar.**
- Rikta aldrig utkastaren mot personer eller mot områden där det kan uppstå egendomsskador.
- Var fullt koncentrerad på maskinen när du använder den. Ägna dig inte åt aktiviteter som kan distrahera dig, eftersom personskador eller skador på egendom då kan uppstå.
- Var försiktig så att du inte halkar eller ramlar, särskilt när du kör maskinen bakåt.
- Se till att du har bra fotfäste och håll ordentligt i handtaget. Gå! Spring aldrig.

- Var ytterst försiktig när du använder maskinen i sluttningar.
- Kör inte maskinen om du har dålig sikt eller belysning.
- Ha uppsikt bakåt och var försiktig när du backar med maskinen.
- Drivningen till matarskruven ska vara urkopplad när snöslungan inte används.
- Var ytterst försiktig när du använder maskinen på stigar eller vägbanor. Se upp för dolda faror och trafik.
- Gör aldrig några justeringar med motorn igång, med undantag av vad som anges i anvisningarna.
- Om du kör på ett främmande föremål ska du stänga av motorn, ta ut nyckeln och undersöka om maskinen är skadad. Reparera eventuella skador innan du startar maskinen.
- Om maskinen börjar vibrera onormalt ska du genast stänga av motorn och fastställa orsaken.
- Kör inte motorn inomhus, eftersom avgaser är farliga.
- Överbelasta inte maskinen genom att försöka röja för snabbt.
- Stäng av motorn innan du kliver ur förarsätet, innan du rensar uppsamlaren, impellern, rotorn eller utkastarrännan samt vid reparationer, justeringar och kontroller.

Starta motorn

Obs: Ta av dig handsken när du snapsar så att ingen luft kan komma ut ur snapshålet.

Viktigt: **Snapsa eller choka inte om motorn har körts och är varm. För mycket snapsning kan flöda motorn och göra att den inte startar.**

Standardmodeller

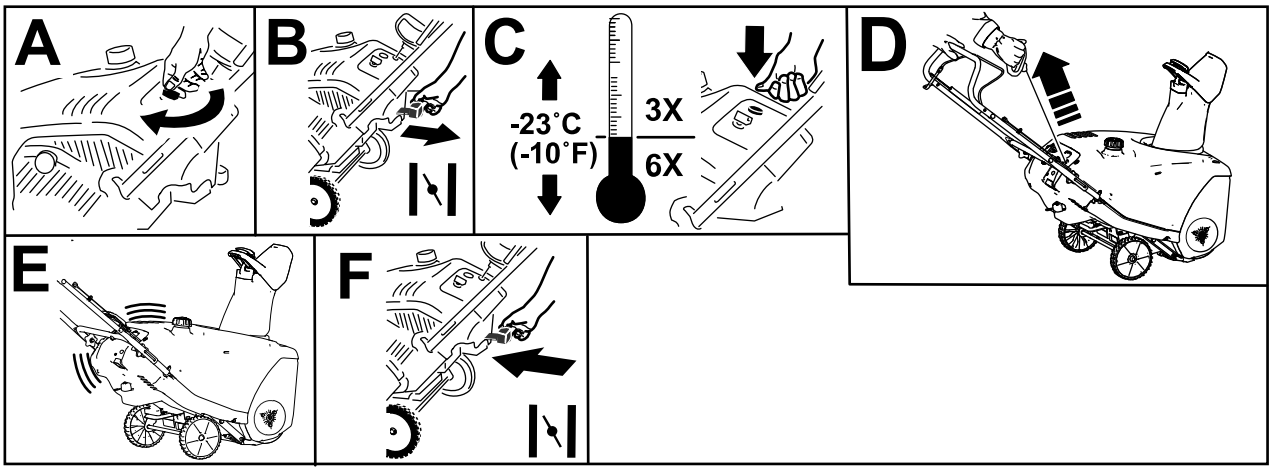

g257388

Figur 10

Modeller med elstart

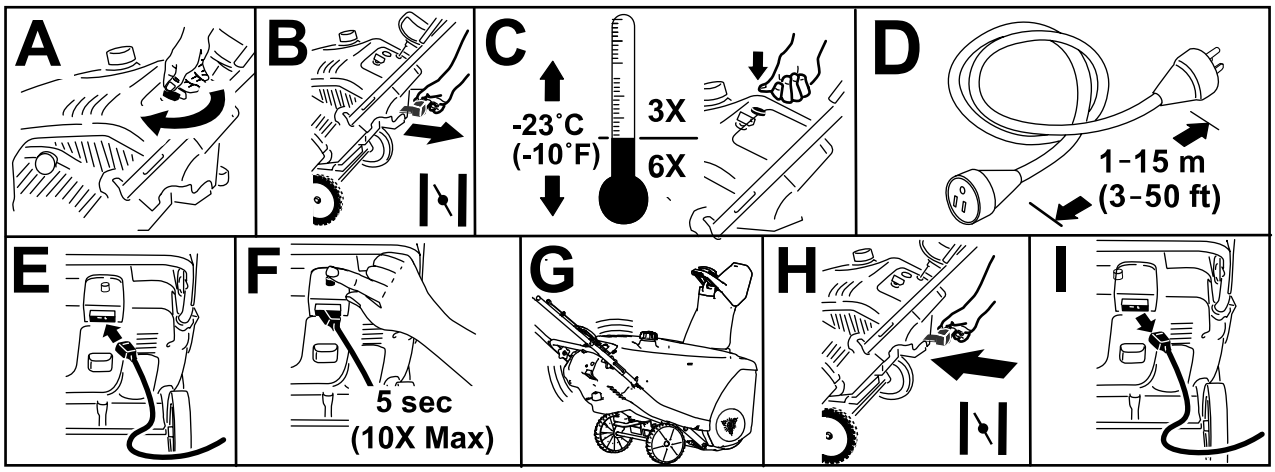

g257387

Figur 11

Obs: Använd bara en UL-listad 16 gauge-förlängningssladd som rekommenderas för utomhusbruk och som inte är längre än 15 m.

⚠ VARNING

Den elektriska sladden kan skadas och orsaka elektriska stötar eller eldsvåda.

Inspektera den elektriska sladden noga innan du ansluter den till elnätet. Starta inte maskinen om sladden är skadad. Reparera eller byt ut den skadade sladden omedelbart. Kontakta en auktoriserad återförsäljare för hjälp.

⚠ VAR FÖRSIKTIG

Om du lämnar maskinen ansluten till ett eluttag kan någon råka starta den av misstag och skada personer eller föremål (endast modeller med elektrisk start).

Koppla bort den elektriska sladden om du inte avser att starta maskinen.

Koppla in rotorbladen

Håll styrstången mot handtaget för att starta rotorbladen (Figur 12).

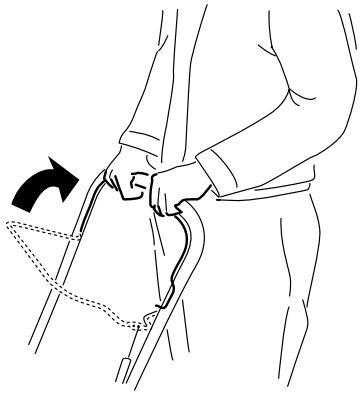

g219303

Figur 12

Urkoppling av rotorbladen

Släpp styrstången för att stoppa rotorbladen (Figur 13).

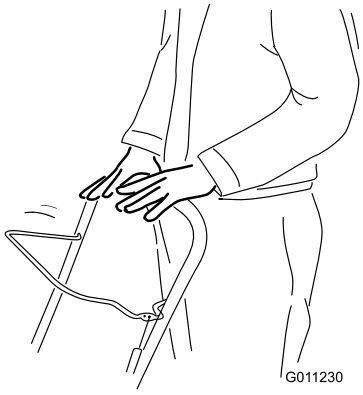

g011230

Figur 13

Stänga av motorn

Stäng av motorn genom att vrida nyckeln motsols till det AVSLAGNA läget (Figur 14).

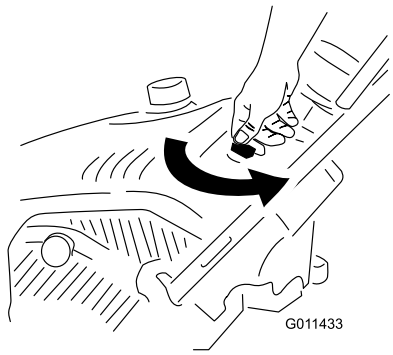

g011433

Figur 14

Justera utkastaren och strålriktaren

När du ska justera utkastaren trycker du på Quick Shoot™-styrsystemets avtryckare på handtagets högra sida och för reglaget upp eller ned längs handtaget. Om du flyttar ner reglaget längs handtaget roteras utkastaren åt vänster och om det flyttas uppåt roteras utkastaren åt höger (Figur 15).

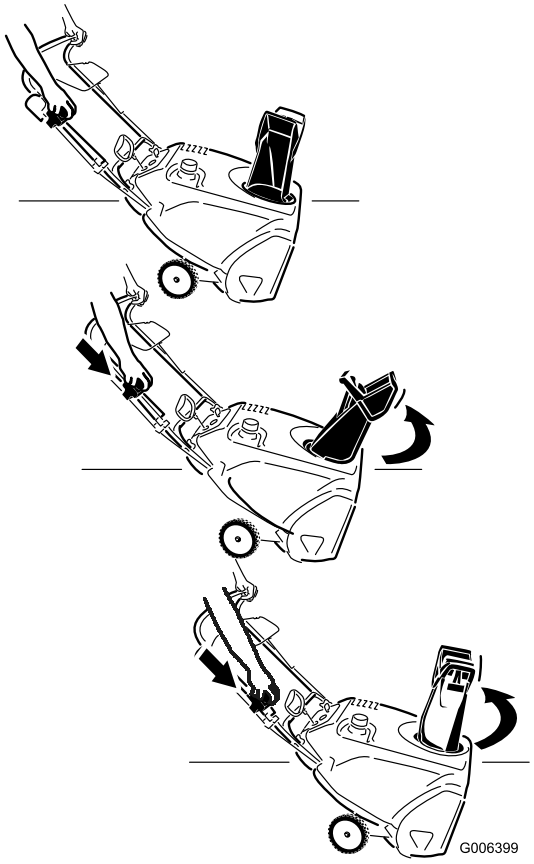

g006399

Figur 15

Om du vill höja eller sänka strålriktarens vinkel trycker du på strålriktarens avtryckare och flyttar den uppåt eller nedåt (Figur 16).

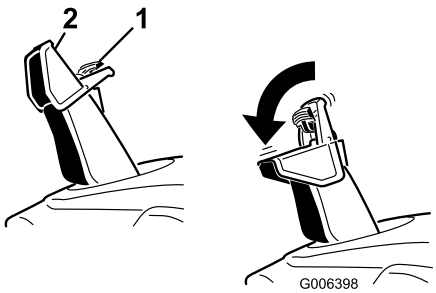

g006398

Figur 16

1. Strålriktarens avtryckare
2. Strålriktare

Rensa en igensatt utkastare

Så här rensar du utkastaren:

- **Stäng av motorn.**
- Vänta i 10 sekunder tills du är säker på att rotorbladen har stannat.
- Använd alltid ett rensningsverktyg, aldrig händerna.

Arbetstips

⚠ VARNING

Stenar, leksaker och andra främmande föremål kan slungas ut från rotorbladen och skada dig eller kringstående allvarligt.

- **Håll området som ska röjas fritt från föremål som kan plockas upp och slungas omkring av rotorbladen.**
- **Håll barn och husdjur på avstånd från det område som ska röjas.**

- Röj snön så snart som möjligt efter snöfallet.
- Låt stråken överlappa varandra för effektiv snöröjning.
- Låt snön slungas ut mot lä när så är möjligt.
- Om maskinen inte driver sig själv framåt på hala underlag eller i tung snö, ska du föra handtaget framåt men låta maskinen arbeta i sin egen takt.
- Maskinen kan avlämna gummimärken på nyborstad eller ljus betong. Testa på en avsides yta före användning. Dessa märken är inte permanenta.

Efter körning

Säkerhet efter användning

Allmän säkerhet

- Förvara aldrig maskinen med bränsle i tanken i en byggnad där det finns gnistkällor, som t.ex. varmvattenberedare, värmeelement och torkskåp. Låt motorn svalna innan maskinen ställs undan i ett slutet utrymme.
- Läs avsnittet Förvaring (sida 20) för vad som gäller om maskinen ställs i förvaring i mer än 30 dagar.
- Fortsätt att ha maskinen påslagen ett par minuter efter användning så att uppsamlaren och rotorn inte fryser fast.

Förhindra fastfrysning efter användning

- Låt motorn vara påslagen ett par minuter för att förhindra att rörliga delar fryser fast. Stäng av motorn, vänta tills alla rörliga delar har stannat och ta sedan bort is och snö från snöslungan.
- Rensa bort eventuell snö och is från utkastarens nederdel.
- Vrid utkastaren åt vänster och höger för att frigöra den från eventuell isbildning.
- När du har tagit ut nyckeln drar du i startsnörehandtaget flera gånger, eller kopplar den elektriska sladden till ett elektriskt uttag och maskinen, och trycker på den elektriska startmotorns startknapp en gång för att undvika att startsnöret och/eller den elektriska startmotorn fryser fast (endast modeller med elektrisk startmotor).
- Under snöiga och kalla väderförhållanden kan vissa reglage och rörliga delar frysa fast. Använd inte för mycket kraft för att försöka manövrera reglage som har frusit fast. Starta motorn och låt den gå några minuter om du har problem med att manövrera ett reglage eller en del.

Underhåll

Rekommenderat underhåll

Underhållsintervall	Underhållsförfarande
Efter den första timmen	• Kontrollera styrkabeln och justera den vid behov. • Kontrollera fästelementen och dra åt dem om de är lösa.
Efter de första 2 timmarna	• Byt ut motoroljan.
Varje användning eller dagligen	• Kontrollera motoroljenivån och fyll på vid behov.
Årligen	• Kontrollera styrkabeln och justera den vid behov. • Kontrollera rotorbladen och låt en auktoriserad återförsäljare byta ut dem och skrapan vid behov. • Byt ut motoroljan. • Utför service på tändstiftet och byt ut det vid behov. • Kontrollera fästelementen och dra åt dem om de är lösa. • Låt en auktoriserad återförsäljare inspektera drivremmen och byta ut den vid behov.
Årligen eller före förvaring	• Förbered maskinen för förvaring.

Säkerhet vid underhåll

Läs följande säkerhetsföreskrifter innan du utför något underhåll på maskinen.

- Stäng av motorn, ta ut nyckeln och vänta tills alla rörliga delar har stannat innan du kliver ur förarsätet. Låt maskinen svalna innan du justerar, rengör, förvarar eller utför underhåll på den.
- Använd alltid skyddsglasögon eller ögonskydd vid justering och reparation för att skydda ögonen från främmande föremål som kan kastas iväg av maskinen.
- Kontrollera regelbundet att alla fästelement är korrekt åtdragna så att maskinen är i säkert bruksskick.
- Ändra inte motorns varvtalsinställningar.

  Köp endast Toros originalreservdelar och tillbehör.

Kontrollera och justera styrkabeln

Kontrollera styrkabeln

Serviceintervall: Efter den första timmen—Kontrollera styrkabeln och justera den vid behov.

Årligen—Kontrollera styrkabeln och justera den vid behov.

För styrstången tillbaka mot handtaget för att få bort slacket i styrkabeln (Figur 17).

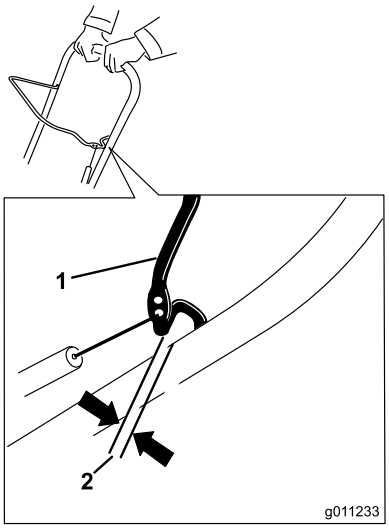

g011233

Figur 17

1. Styrstång
2. mellanrum på 2–3 mm

Obs: Kontrollera att det finns ett mellanrum på 2–3 mm mellan styrstången och handtaget (Figur 17).

Viktigt: **Styrkabeln måste ha ett visst slack när du släpper styrstången för att rotorbladen ska kunna stanna normalt.**

Justera styrkabeln

1. Skjut upp fjäderkåpan och haka loss fjädern från justerlänken (Figur 18).

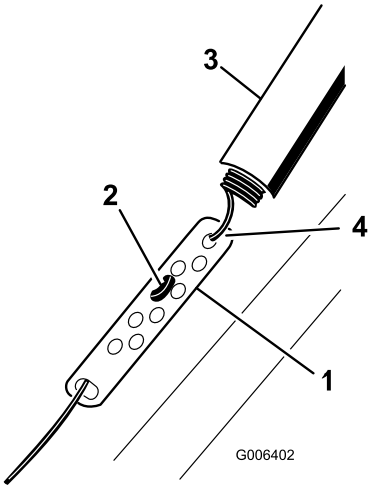

g006402

Figur 18

1. Justerlänk
2. Z-inpassning
3. Fjäderkåpa
4. Haka loss fjädern här.

Obs: Du kan dra upp justerlänken och vajern för att underlätta lossandet av fjädern.

2. Flytta Z-inpassningen till ett högre eller lägre hål i justerlänken efter behov för att erhålla mellanrummet på 2–3 mm mellan styrstången och handtaget (Figur 18).

   Obs: Om Z-inpassningen flyttas upp, minskas mellanrummet mellan styrstången och handtaget. Om den flyttas ned ökar mellanrummet.

3. Haka fast fjädern på justerlänken och skjut dit fjäderkåpan över justerlänken.
4. Kontrollera justeringen; se Kontrollera styrkabeln (sida 13).

   Obs: När snöslungan har använts en längre tid kan drivremmen bli sliten och förlora sin ursprungliga remspänning. Om drivremmen slirar (och man hör ett oavbrutet gnisslande) vid tung belastning lossar du fjädern från justerlänken och flyttar fjäderns överände till det hål som är längst från styrstångens vridpunkt (Figur 19). Haka därefter fast fjädern i justerlänken och justera styrkabeln.

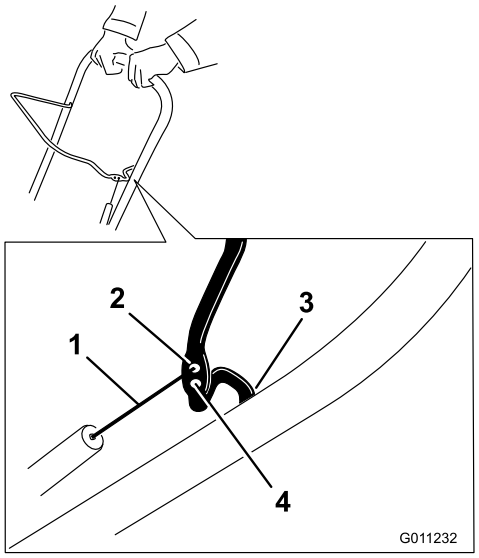

g011232

Figur 19

1. Fjäderns övre ände
2. Sätt i den övre änden av fjädern i det här hålet
3. Vridpunkt
4. Ta bort den övre änden av fjädern från det här hålet

Obs: Remmen kan slira (gnissla) vid våta förhållanden. Torka ut drivsystemet genom att starta rotorn och köra den utan belastning i 30 sekunder.

Kontrollera rotorbladen

Serviceintervall: Årligen—Kontrollera rotorbladen och låt en auktoriserad återförsäljare byta ut dem och skrapan vid behov.

Kontrollera rotorbladen före varje arbetspass så att de inte är slitna. En auktoriserad återförsäljare ska byta ut de tre rotorbladen och skrapan när eggen på ett rotorblad har slitits ned till slitageindikatorhålet (Figur 20).

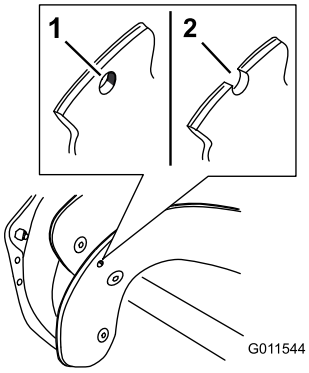

g011544

Figur 20

1. Rotorbladen behöver inte bytas ut eftersom slitageindikatorhålet är intakt.
2. Rotorbladen och skrapan måste bytas ut eftersom slitageindikatorhålet är frilagt.

Byta ut motoroljan

Serviceintervall: Efter de första 2 timmarna

Årligen

Kör om möjligt motorn i några minuter före oljebytet för att värma oljan. Varm olja rinner lättare och för med sig mer föroreningar.

Motoroljespecifikationer

Motoroljekapacitet	0,60 liter*
Oljeviskositet	Se Figur 23.
API-klassificering	SJ eller högre

* Det finns överskottsolja i vevhuset efter att du tömt ut oljan. Häll inte i fullt med olja i vevhuset. Fyll vevhuset med olja enligt anvisningarna i följande steg.

1. Pumpa bränslet från bränsletanken till en godkänd bränsledunk eller kör motorn tills den stängs av.
2. Flytta snöslungan till ett plant underlag.
3. Placera ett avtappningskärl under oljepluggen och skruva sedan ur oljepluggen och luta maskinen bakåt innan du tömmer ut den använda oljan i kärlet (Figur 21).

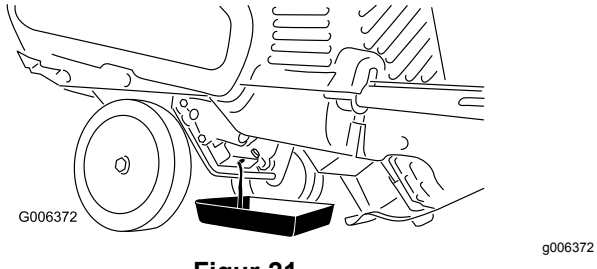

Figur 21

4. När du har tömt ur oljan återställer du maskinen till arbetsläge.
5. Sätt tillbaka oljepluggen och dra åt den ordentligt.
6. Gör rent runt oljestickan.
7. Skruva loss oljestickan och avlägsna den (Figur 22).

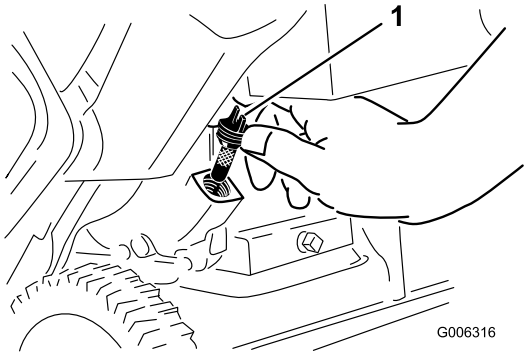

Figur 22

1. Oljesticka

8. Fyll långsamt oljepåfyllningsröret med ca tre fjärdedelar av den mängd olja som ryms i motorn.

   Obs: Du kan luta maskinen lite framåt (handtaget upp) så går det lättare att fylla på olja. Kom ihåg att ställa maskinen plant innan du kontrollerar oljenivån.

   Viktigt: **Luta inte maskinen så långt framåt så att den balanserar på nosen eftersom bränsle då kan läcka ut ur maskinen.**

   Använd Figur 23 för att välja rätt oljeviskositet för det förväntade utomhustemperaturintervallet.

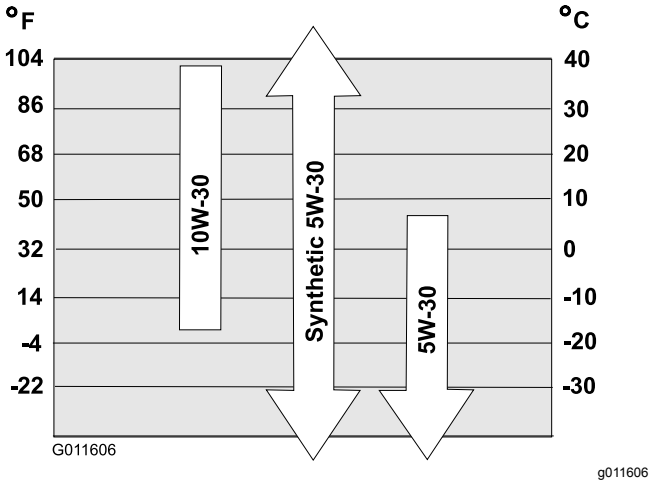

Figur 23

9. Vänta i tre minuter tills oljan har lagt sig i motorn.
10. Torka av oljestickan med en ren trasa.
11. När maskinen är i driftläget sätter du i oljestickan i oljepåfyllningsröret **utan att skruva fast den**. Ta sedan ut oljestickan igen.
12. Läs av oljenivån på oljestickan.
    - Om oljestickan visar att oljenivån är för låg fyller du försiktigt på lite olja i påfyllningsröret,

väntar i tre minuter och upprepar steg 10 till 12 tills oljestickan visar korrekt nivå.

- Om oljestickan visar att oljenivån är för hög tappar du ut överflödig olja tills oljestickan visar korrekt nivå.

Viktigt: **Om motorn körs när oljenivån i motorn är för låg eller för hög kan motorn skadas.**

13. Sätt tillbaka oljestickan i påfyllningsröret ordentligt.
14. Torka upp all utspilld olja.
15. Lämna in oljan på godkänd återvinningsstation.

Utför service på tändstiftet

Serviceintervall: Årligen—Utför service på tändstiftet och byt ut det vid behov.

Använd ett tändstift av typen **NGK BPR6ES eller Champion RN9YC** eller motsvarande.

1. Stäng av motorn och vänta tills alla rörliga delar har stannat.
2. Rotera utkastaren så att den är riktad framåt.
3. Ta bort utkastaren, utkastarhandtaget och utkastarens tätning genom att ta bort de tre stora skruvarna och den lilla skruven (Figur 24).

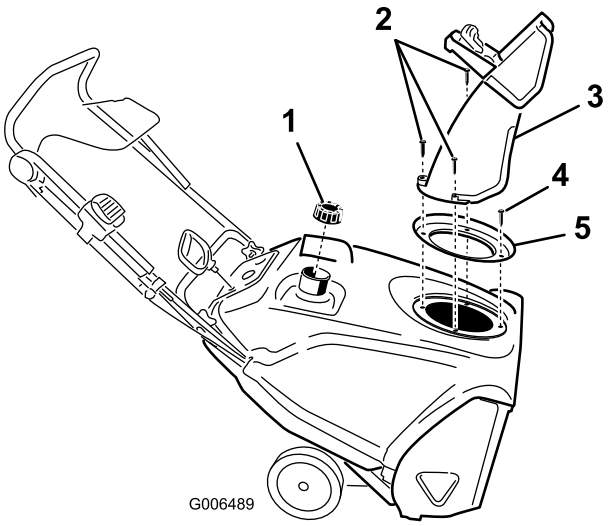

Figur 24

1. Tanklock
2. Stora skruvar (3)
3. Utkastare
4. Liten skruv
5. Utkastartätning

4. Ta bort de fyra skruvar som håller fast höljet (Figur 25).

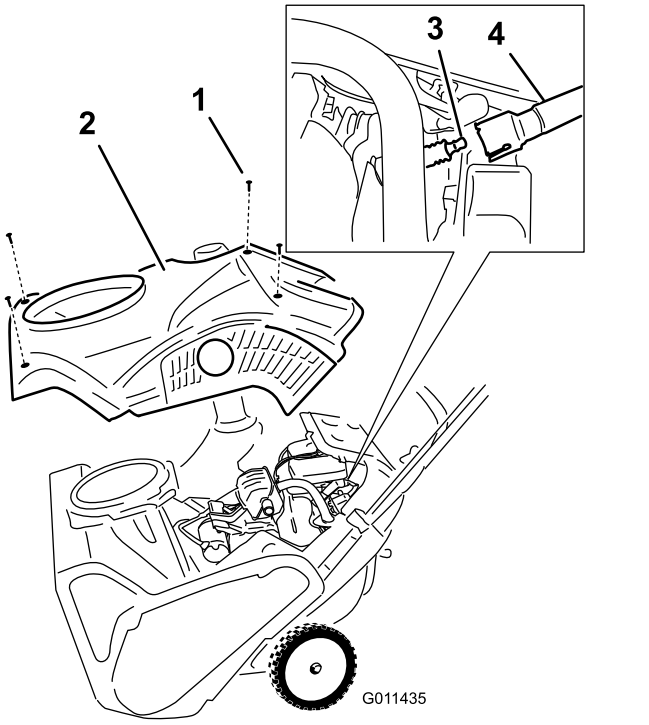

Figur 25

1. Skruv (4)
2. Skydd
3. Tändstift
4. Tändkabel

5. Ta bort tanklocket.
6. Ta bort höljet (Figur 25).
7. Skruva på tanklocket.
8. Lossa kabeln från tändstiftet.
9. Rengör runt tändstiftet.
10. Skruva bort tändstiftet ur cylindertoppen.

Viktigt: **Ett sprucket, skadat eller smutsigt tändstift måste bytas ut. Rengör inte elektroderna eftersom flagor kan ta sig in i cylindern och orsaka skador på motorn.**

11. Ställ in gapet på det nya stiftet till 0,76 mm enligt Figur 26.

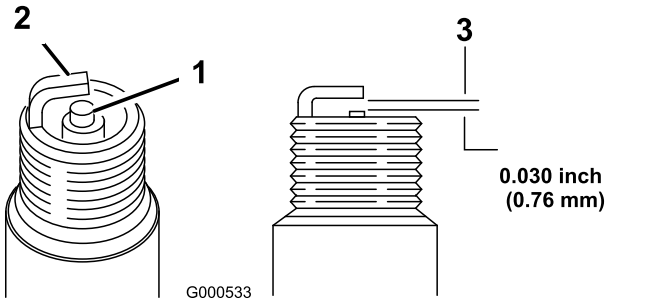

Figur 26

1. Mittelektrodinsulator
2. Sidoelektrod
3. Luftgap (ej i skala)

12. Sätt fast tändstiftet och dra åt det till ett moment på 20–27 Nm.
13. Anslut tändkabeln till tändstiftet.

    Obs: Kontrollera att ventilationsröret dras ovanför tändkabeln enligt Figur 27.

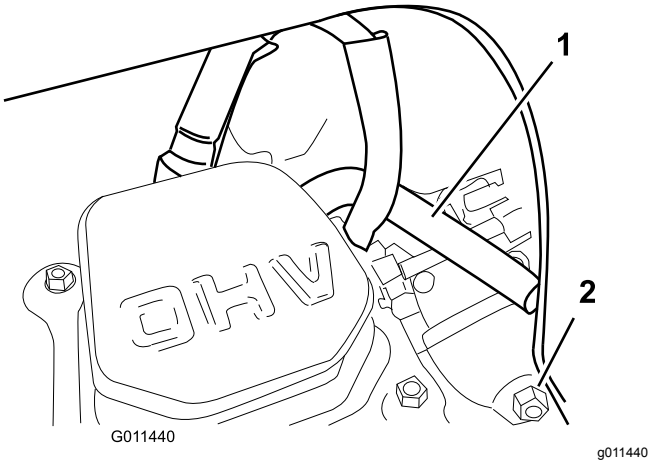

Figur 27

1. Ventilatorrör
2. Förgasarens avtappningsskruv

14. Ta bort tanklocket.
15. Sätt dit höljet med skruvarna som du tog bort i steg 4.

    Obs: Kontrollera att det övre och nedre höljet passar ihop i sidospåren.
16. Skruva på tanklocket.
17. Sätt fast utkastarens tätning, utkastaren och utkastarhandtaget på maskinen med de fästelement som du tog bort i steg 3.

    Obs: Den lilla skruven sätts i det lilla hålet i tätningen på utkastaröppningens framsida.

Byta ut drivremmen

Byt drivremmen om den har blivit sliten, oljeindränkt, sprucken, nött eller fått andra skador.

1. Ta bort drivremskåpan genom att lossa de tre skruvarna enligt Figur 28.

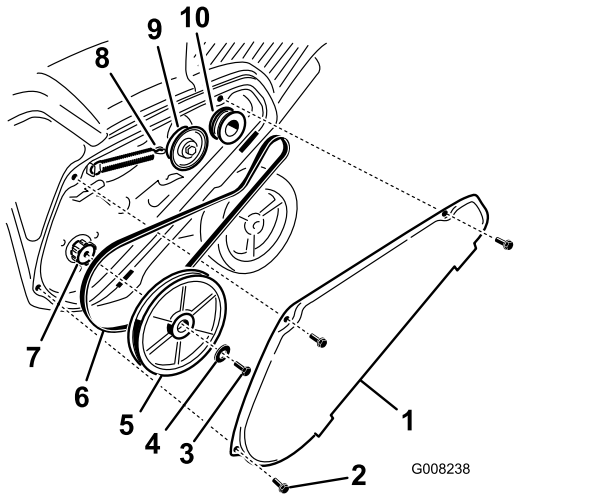

Figur 28

1. Drivremmens kåpa
2. Skruv (3)
3. Rotorskivans skruv
4. Böjd bricka
5. Rotorskiva
6. Drivrem
7. Rotorspindel
8. Bromsfjäder (haka loss från mellandrevsarmen här)
9. Mellanremskiva
10. Motorremskiva

2. Haka loss bromsfjädern från mellandrevsarmen för att minska remspänningen (Figur 28).
3. Lossa skruven och den böjda brickan som håller fast rotorskivan (Figur 28).
4. Ta bort rotorskivan och drivremmen (Figur 28).
5. Montera den nya drivremmen enligt Figur 29.

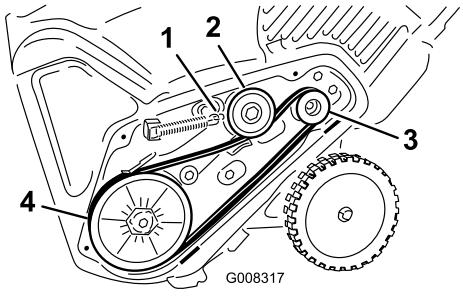

Figur 29

1. Bromsfjäder (montera på mellandrevsarmen här)
2. Mellanremskiva
3. Motorremskiva
4. Rotorskiva

Obs: Dra först den nya drivremmen runt motorremskivan, runt mellanremskivan och

slutligen runt den lösa rotorskivan precis ovanför rotorspindeln (Figur 28).

6. Montera rotorskivan på rotorspindeln (Figur 28).
7. Montera den böjda brickan och rotorskivans skruv, och dra åt ordentligt (Figur 28).

   Obs: De böjda brickornas konkava sida passar mot skivans utsida.
8. Montera bromsfjädern på mellandrevsarmen (Figur 29).
9. Montera drivremmens kåpa med skruvarna som du tog bort i steg 1.

   Obs: Kontrollera att drivremmen är korrekt justerad och att den fungerar. Se Kontrollera styrkabeln (sida 13) och Justera styrkabeln (sida 14).

Justera Quick Shoot-styrsystemet

Ställ in Quick Shoot-reglagevajrarna om det finns mer än 13 mm slack i Quick Shoot-vajern (Figur 30) eller om utkastaren inte roterar till samma vinkel åt höger och vänster.

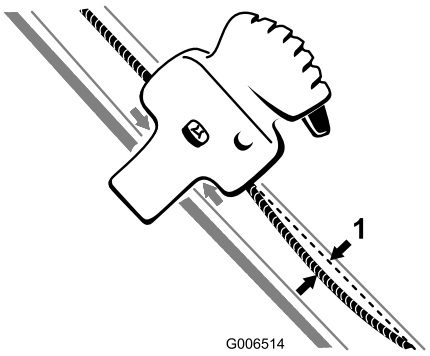

Figur 30

1. 13 mm maximalt slack

1. Lossa de två klämmorna på Quick Shoot-reglagevajern (Figur 31).

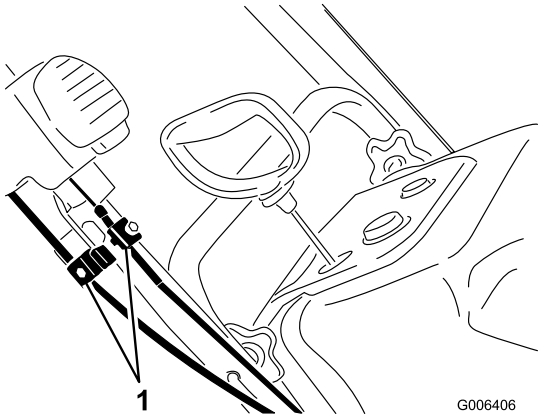

Figur 31

1. Kabelklämmor

2. Placera Quick Shoot-reglaget mellan de två pilarna på det övre handtagets högra sida (Figur 32).

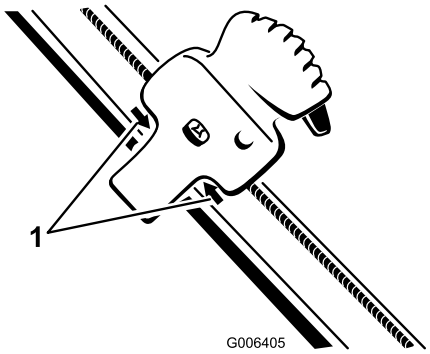

Figur 32

1. Pilar

3. Vrid utkastaren så att den är riktad rakt framåt och så att pilen på utkastarens baksida ligger i linje med pilen på höljet (Figur 33).

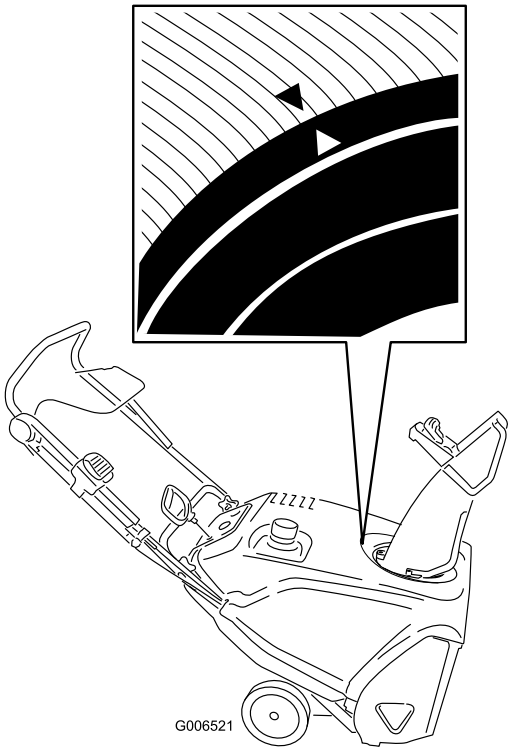

g006521

Figur 33

4. Håll utkastaren rakt framåt, dra det nedre vajerhöljet nedåt tills vajern spänns och dra åt skruven på den nedre vajerklämman ordentligt (Figur 34).

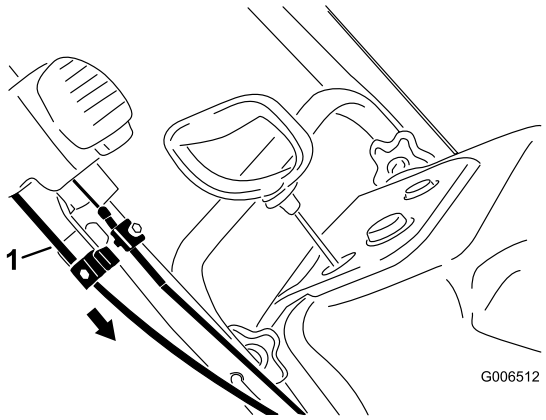

g006512

Figur 34

1. nedre vajerhölje

5. Dra det övre vajerhöljet framåt tills vajern spänns och dra åt skruven på den övre vajerklämman ordentligt (Figur 35).

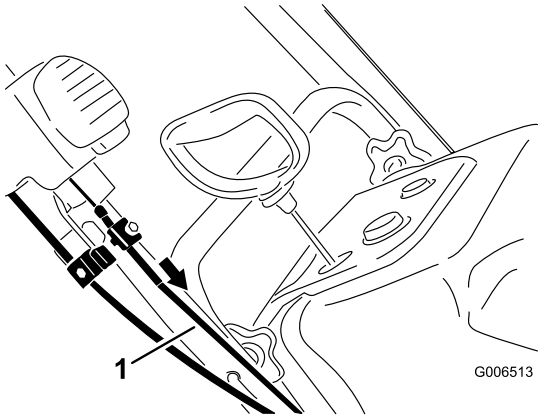

g006513

Figur 35

1. Övre vajerhölje

Obs: Spänn inte vajrarna för hårt. Om vajrarna spänns för hårt blir det svårt att använda Quick Shoot.

Förvaring

Säker förvaring

- Stäng av motorn, ta ut nyckeln och vänta tills alla rörliga delar har stannat innan du kliver ur förarsätet. Låt maskinen svalna innan du justerar, rengör, förvarar eller utför underhåll på den.
- Bränsleångor är mycket lättantändliga, explosiva och farliga att andas in. Om du förvarar produkten i ett utrymme med en öppen låga kan bränsleångorna antändas och orsaka en explosion.
- Förvara inte maskinen i ett hus (bostad), källare eller något annat utrymme där det finns gnistkällor som t.ex. varmvattenberedare, värmeelement, torkskåp, pannor och liknande.
- Luta inte maskinen framåt eller bakåt när det finns bränsle i bränsletanken. Det kan läcka ut bränsle ur maskinen.
- Förvara inte maskinen med handtaget lutat mot marken, olja kan då läcka in i motorcylindern och ut på marken, vilket kan leda till att motorn inte kan startas.

Ställa maskinen i förvar

1. När du ska fylla på bränsle för sista gången under aktuell säsong ska du tillsätta bränslestabiliserare till färskt bränsle enligt anvisningarna från bränslestabiliserarens tillverkare.

   Viktigt: **Förvara inte bränsle längre än vad bränslestabiliserartillverkaren anger.**
2. Låt motorn gå i tio minuter så att det stabiliserade bränslet fördelas i bränslesystemet.
3. Stäng av motorn, låt den svalna och tappa ur bränsletanken eller kör motorn tills den stängs av.
4. Starta motorn och kör den tills den stängs av.
5. Choka eller snapsa motorn, starta den en tredje gång och kör tills den inte startar igen.
6. Tappa av förgasarbränslet genom förgasarens avtappningsskruv och in i ett godkänt bensinkärl.
7. Kassera oanvänt bränsle på lämpligt sätt. Lämna in bränslespill till återvinning eller använd det i bilen.
8. Byt motoroljan medan motorn fortfarande är varm. Se Byta ut motoroljan (sida 15).
9. Avlägsna tändstiftet, se Utför service på tändstiftet (sida 16).
10. Spruta in 10 ml (två teskedar) olja i tändstiftshålet.

11. Montera tändstiftet för hand och skruva sedan åt det till 27–30 N·m.
12. När du har tagit ut nyckeln drar du långsamt i startsnörehandtaget så att oljan fördelas på cylinderns insida.
13. Rengör motorn.
14. Måla i lackskador med färg som du köpt från en auktoriserad återförsäljare. Slipa skadade ytor innan du målar dem och använd rostskydd så att metalldelarna inte rostar.
15. Se till att alla skruvar, bultar och muttrar är åtdragna. Reparera eller byt ut skadade delar.
16. Täck över maskinen och förvara den på en ren, torr plats utom räckhåll för barn. Låt motorn svalna innan maskinen ställs undan i ett slutet utrymme.

Integritetsmeddelande för EES/STORBRITANNIEN

Toros bruk av dina personuppgifter

The Toro Company (”Toro”) respekterar din integritet. I samband med dina köp av våra produkter kan vi samla in vissa personuppgifter om dig, antingen direkt från dig eller via din lokala Toro-återförsäljare. Toro använder dessa uppgifter till att utföra sina skyldigheter enligt avtalet (t.ex. registrera din garanti, behandla dina garantianspråk eller kontakta dig i händelse av att en produkt måste återkallas) och för att tillfredsställa legitima affärsändamål (t.ex. mäta kundnöjdhet, förbättra våra produkter eller tillhandahålla produktinformation som kan vara av intresse för dig). Toro kan vidarebefordra uppgifterna till sina dotterbolag, återförsäljare eller andra affärspartners i samband med någon av dessa aktiviteter. Vi kan även vidarebefordra personuppgifter i de fall som lagen kräver det eller i samband med försäljning, köp eller fusion av ett företag. Vi säljer inte dina personuppgifter i marknadsföringssyfte till något annat företag.

Behållande av dina personuppgifter

Toro behåller dina personuppgifter så länge de är relevanta för ovan nämnda syften och enligt gällande lag. Kontakta legal@toro.com för ytterligare information om tillämpliga perioder för behållande.

Toros engagemang för skydd

Dina personuppgifter kan bearbetas i USA eller ett annat land som kan ha mindre strikta dataskyddslagar än det land i vilket du är bosatt. I de fall som vi överför uppgifter från det land i vilket du är bosatt, vidtar vi lagstadgade åtgärder för att tillförsäkra att dina uppgifter skyddas och behandlas konfidentiellt.

Åtkomst och korrigering

Du kan äga rätt att korrigera eller gå igenom dina personuppgifter samt neka eller begränsa behandlingen av dina uppgifter. Om du önskar göra det ska du kontakta oss via e-post på legal@toro.com. Om du har frågor rörande det sätt på vilket Toro har hanterat dina uppgifter, uppmanar vi dig att diskutera det direkt med oss. Observera att europeiska medborgare äger rätt att lämna in klagomål till avsedd myndighet för dataskydd.