Form No. 3324-828

TORO®

8-25

Wheel Horse® Rider met achterin gemonteerde motor

Modelnummer 70122—210000001 en hoger

Bedieningshandleiding

CE

Nederlands (NL)

Dit vonkontstekingssysteem is in overeenstemming met de Canadese ICES-002.

Ce système d'allumage par étincelle de véhicule est conforme à la norme NMB-002 du Canada.

Inhoud

	Blz.
Inleiding	2
Veiligheid	3
Veilige bediening (rijdende) maaimachines met zittende bestuurder	3
Veilige bediening	3
Veilige bediening Toro rijdende maaimachine	5
Geluidsdruk	5
Geluidsniveau	5
Trillingsniveau	5
Hellingsdiagram	7
Veiligheids- en instructiestickers	9
Benzine en olie	12
Aanbevolen benzine	12
Gebruik van stabilizer/conditioner	12
Brandstoftank met benzine vullen	12
Motoroliepeil controleren	12
Montage	13
Bestuurdersstoel installeren	13
Stuurwiel monteren	14
Accu in gebruik nemen	14
Carter vullen met olie	15
Bandenspanning controleren.	15
Gebruiksaanwijzing	16
Veiligheid staat voorop	16
Versnelling	16
Maaikoppelingshendel (aftakas)	16
Gashendel	16
KeyChoice-schakelaar	16
Contactschakelaar	16
Maaihoogtehendel	16
Koppelingspedaal	16
Rempedaal	17
Parkeerrem	17
Starten en stoppen van de motor	17
Inrijden	17
Maaihoogte instellen	18
Gebruik en bediening	18
Het veiligheidssysteem	18
Vooruit of achteruit rijden	20
De machine stoppen	20
Bestuurdersstoel instellen	21
Zijafvoer	21
Maaitips	21
Tips om bladeren fijn te maken	22
Onderhoud	23
Aanbevolen onderhoudsschema	23
Motorolie	24
Het koelsysteem reinigen	24
Rem	25
Smeren	25
Luchtfilter	26
Bougie	27
Bandenspanning	27
Benzine aftappen uit de brandstoftank	28
Accu	28
Onderhoud van het maaimes	30
Maaieenheid verwijderen en monteren	31
Mesdrijfriem vervangen	32
Tractieriem vervangen	33
Aandrijfketting controleren en afstellen	34
Elektrisch schema	36
Onderkant van de maaikast wassen	37
Reiniging en stalling	37
Storingen, oorzaak en remedie	38

Inleiding

Lees deze handleiding zorgvuldig, zodat u weet hoe u het apparaat goed kunt gebruiken en onderhouden. De informatie in deze handleiding kan u en anderen helpen om letsel en schade te voorkomen. Hoewel Toro veilige producten ontwerpt en fabriceert, blijft u verantwoordelijk voor de juiste en veilige toepassing van het apparaat.

Als u service, originele Toro-onderdelen of aanvullende informatie nodig hebt, kunt u contact opnemen met een erkende Toro-dealer of met de klantenservice van Toro. U dient hierbij altijd het modelnummer en het serienummer van het product te vermelden. De locatie van het plaatje met het modelnummer en het serienummer van het product is aangegeven op Figuur 1.

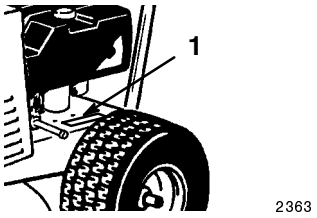

Figuur 1

1. Locatie van het modelnummer en het serienummer

© 2000 by The Toro Company
8111 Lyndale Avenue South
Bloomington, MN 55420-1196

Alle rechten voorbehouden
Gedrukt in de VS

U kunt het modelnummer en het serienummer noteren in de ruimte hieronder:

Modelnr.: _____

Serienr.: _____

In deze handleiding is een systeem gebruikt om mogelijke gevaren aan te duiden en u te attenderen op bijzondere aanwijzingen om lichamelijk (mogelijk fataal) letsel van u en anderen te voorkomen. De termen ***Gevaar***, ***Waarschuwing*** en ***Voorzichtig*** duiden de mate van het risico aan. Ga als regel altijd voorzichtig te werk.

Gevaar duidt op een zeer gevaarlijke situatie die zwaar lichamelijk letsel of de dood tot gevolg *zal* hebben wanneer de veiligheidsvoorschriften niet in acht worden genomen.

Waarschuwing duidt op een gevaarlijke situatie die zwaar lichamelijk letsel of de dood tot gevolg *kan* hebben wanneer de veiligheidsvoorschriften niet in acht worden genomen.

Voorzichtig duidt op een gevaarlijke situatie die licht letsel tot gevolg kan hebben wanneer de veiligheidsvoorschriften niet in acht worden genomen.

Er worden in deze handleiding nog twee woorden gebruikt om u op belangrijke informatie te wijzen. **Belangrijk** attendeert u op bijzondere technische informatie en **Opmerking:** duidt algemene informatie aan die uw bijzondere aandacht verdient.

Veiligheid

Veilige bediening (rijdende) maaimachines met zittende bestuurder

Deze machine voldoet tenminste aan de Europese normen, van kracht op het moment van productie. Onjuist gebruik of onderhoud door de gebruiker of eigenaar kan echter letsel veroorzaken. Om het risico van letsel te vermijden, dient u zich aan de volgende veiligheidsinstructies te houden en altijd op het veiligheidssymbool ⚠ te letten, dat betekent VOORZICHTIG, WAARSCHUWING of GEVAAR — "instructie voor persoonlijke veiligheid". Het niet opvolgen van de instructie kan leiden tot (mogelijk fataal) lichamelijk letsel.

Veilige bediening

De volgende instructies zijn ontleend aan de CEN norm EN 836:1997.

Dit product kan amputatie van handen of voeten veroorzaken en voorwerpen uitwerpen. Volg altijd alle veiligheidsinstructies op om ernstig of mogelijk fataal letsel te voorkomen.

Instructie

- Lees deze handleiding aandachtig door voordat u de maaimachine gaat gebruiken. Let op de plaats en functie van de bedieningsorganen en hoe u de machine moet gebruiken.
- U dient erop toe te zien dat de machine nooit door kinderen wordt bediend of door volwassenen die niet van de instructies op de hoogte zijn. Voor de bestuurder kan een wettelijke minimumleeftijd gelden.
- Houd iedereen weg uit het gebied waarin u de machine gebruikt, vooral kinderen en huisdieren.
- Onthoud dat de bestuurder verantwoordelijk is voor ongevallen of schade aan andere personen of hun eigendommen.
- Het vervoeren van passagiers is niet toegestaan.
- Elke bestuurder moet ervoor zorgen dat hij of zij professionele en praktische instructie krijgt. Bij een dergelijke instructie moet de nadruk liggen op:
  - zorgvuldigheid en concentratie bij het werken met tractorvoertuigen;
  - als de maaimachine op een helling begint te glijden, kan dat niet met de rem worden gecorrigeerd. De belangrijkste oorzaken voor het verliezen van de controle zijn:
    - onvoldoende grip van de wielen,
    - te snel rijden,
    - onjuist gebruik van de rem,
    - het type machine is niet geschikt voor het specifieke werk,
    - zich onvoldoende bewust zijn van de specifieke omstandigheden van het terrein, met name op hellingen,
    - onjuiste bevestiging en verdeling van lasten.

Voor ingebruikname

- Draag tijdens het maaien altijd stevige schoenen en een lange broek. Draag geen schoenen met open tenen en loop niet op blote voeten.
- Inspecteer het terrein waarop u de maaimachine gaat gebruiken grondig en verwijder eventuele voorwerpen die door de maaimachine kunnen worden uitgeworpen.
- WAARSCHUWING – Brandstof is licht ontvlambaar.
    - Bewaar brandstof uitsluitend in tanks of blikken die daar speciaal voor bedoeld zijn.
    - Vul de brandstoftank nooit binnenshuis; tijdens het bijvullen niet roken.
    - Vul zo nodig brandstof bij voordat u de motor aanzet. Nooit de dop van de brandstoftank verwijderen of brandstof bijvullen als de motor draait of heet is.
    - Probeer de motor niet te starten als er benzine is gemorst. Verwijder de machine dan uit de buurt van de plek waar gemorst is, en voorkom elke vorm van open vuur of vonken totdat de brandstofdampen volledig zijn verdwenen.
    - Zorg voor een goede bevestiging van afsluitdoppen van brandstoftanks en -blikken.
- Vervang geluiddempers die gebreken vertonen.
- Controleer de messen, bevestigingsbouten en het maaimechanisme altijd op sporen van slijtage of beschadiging voor het gebruik. Vervang versleten of beschadigde messen en bouten altijd als complete set om een goede balans te behouden.
- Let op dat bij machines met meer maaimessen andere messen kunnen gaan draaien doordat u een mes draait.

Gebruiksaanwijzing

- Laat de motor niet in een afgesloten ruimte lopen, omdat zich giftige koolmonoxidedampen kunnen verzamelen.
- Alleen bij daglicht of goed kunstlicht maaien.
- Alle werktuigkoppelingen uitschakelen en versnelling in vrij schakelen alvorens de motor te starten.
- Gebruik de maaimachine niet op de volgende hellingen:
    - dwars op een helling van meer dan 5°;
    - heuvelopwaarts op een helling van meer dan 10°;
    - heuvelafwaarts op een helling van meer dan 15°.
- Onthoud dat er geen “veilige” hellingen bestaan. Het rijden op met gras begroeide hellingen vereist bijzondere zorgvuldigheid. Om te voorkomen dat de machine kantelt:
    - niet plotseling stoppen of gaan rijden bij het op- en afrijden van hellingen;
    - laat de koppeling langzaam opkomen, laat de machine altijd in de versnelling rijden, vooral wanneer u een helling afrijdt;
    - houd de snelheid laag bij het rijden op hellingen en in scherpe bochten;
    - let op bulten en kuilen en andere verborgen gevaren;
    - maai nooit dwars over een helling, tenzij de maaimachine daar speciaal voor bedoeld is.
- Ga zorgvuldig te werk als u lasten sleept of zware werktuigen gebruikt.
    - Alleen goedgekeurde trekstangbevestigingspunten gebruiken.
    - Belasting beperken tot wat u veilig kunt beheersen.
    - Maak geen scherpe bochten. Ga zorgvuldig te werk bij het achteruit rijden.
    - Gebruik contragewicht(en) of wielgewichten, als dit in de bedieningshandleiding wordt geadviseerd.
- Uitkijken voor verkeer bij het oversteken en in de buurt van de openbare weg.
- Zet de maaimessen stil voordat u andere oppervlakken dan grasvelden oversteekt.
- Bij gebruik van werktuigen nooit de afvoeropening naar omstanders toe richten of personen in de buurt van de in werking zijnde machine laten komen.
- Gebruik de machine nooit als schermen, schilden of andere beveiligingsmiddelen defect zijn of ontbreken.
- Verander de instellingen van de motor niet en voorkom overbelasting van de motor. De motor met te hoog toerental laten draaien kan de kans op persoonlijk letsel vergroten.
- Voordat u de bestuurdersplaats verlaat:
    - aftakas uitschakelen en werktuigen laten zakken;
    - versnelling in neutrale stand zetten en parkeerrem in werking stellen;
    - motor afzetten en sleutel uit contactschakelaar nemen.

- Aandrijving naar werktuig(en) uitschakelen, motor afzetten en bougiekabel(s) losmaken of sleutel uit contactschakelaar nemen:
  - voordat u verstoppingen losmaakt of de afvoertunnel ontstopt;
  - voordat u de maaimachine gaat controleren, schoonmaken of andere werkzaamheden gaat uitvoeren;
  - als u een vreemd voorwerp raakt. Controleer de maaimachine op beschadigingen en voer alle benodigde reparaties uit alvorens hem weer te gebruiken;
  - als de maaimachine abnormaal begint te trillen (direct controleren).
- Aandrijving naar werktuig(en) uitschakelen bij transport of als de machine niet in gebruik is.
- Motor afzetten en aandrijving naar werktuig(en) uitschakelen:
  - voor het bijvullen van brandstof,
  - voor het afnemen van de grasopvangbak,
  - voor het instellen van de maaihoogte, tenzij die vanaf de bestuurderspositie kan worden ingesteld.
- Zet de gashendel terug voordat u de motor afzet. Als de machine met een brandstofafsluitklep is uitgerust, draai deze dan dicht als het maaiwerk voltooid is.

Onderhoud en stalling

- Draai alle moeren, bouten en schroeven regelmatig strak aan, zodat de machine steeds veilig in gebruik is.
- Stal de machine nooit met brandstof in de tank in een gebouw waar dampen open vlammen of vonken kunnen bereiken.
- Laat de motor afkoelen voordat u de maaimachine in een afgesloten ruimte stalt.
- Houd de motor, geluiddemper, accubehuizing en de brandstofopslagplaats vrij van overtollig vet, gras en bladeren om brandgevaar te verminderen.
- Controleer de grasopvangbak regelmatig op slijtage en beschadigingen.
- Versleten of beschadigde onderdelen vervangen ten behoeve van een veilig gebruik.
- Als de brandstoftank moet worden leeggemaakt, dient dit buiten plaats te vinden.
- Let op dat bij machines met meer maaimessen andere messen kunnen gaan draaien doordat u een mes draait.
- Als u de machine parkeert, stalt of onbewaakt achterlaat, het maaiwerktuig laten zakken, tenzij u een afdoende mechanische vergrendeling gebruikt.

Veilige bediening Toro rijdende maaimachine

De volgende lijst bevat veiligheidsinstructies die specifiek zijn toegesneden op Toro-producten, of andere veiligheidsinstructies die niet zijn opgenomen in de CEN-norm.

- Gebruik uitsluitend door Toro goedgekeurde werktuigen. De garantie kan komen te vervallen als werktuigen worden gebruikt die niet zijn goedgekeurd.

Geluidsdruk

Deze machine oefent een A-gewogen equivalente continue geluidsdruk uit op het gehoor van de bestuurder. De geluidsdruk bedraagt 90 dB(A), gebaseerd op metingen bij identieke machines volgens procedures zoals vastgelegd in Richtlijn 84/538/EEG en de wijzigingen daarvan.

Geluidsniveau

Deze machine heeft een geluidsniveau van 100 Lwa, op basis van metingen bij identieke machines, uitgevoerd volgens de procedures in Richtlijn 84/538/EEG en wijzigingen daarvan.

Trillingsniveau

Deze machine produceert een maximum hand-arm trillingsniveau van 4,3 m/s^2 en over het gehele lichaam van 0,5 m/s^2 op basis van metingen bij identieke machines volgens EN 1033 en EN 1032.

Hellingsdiagram

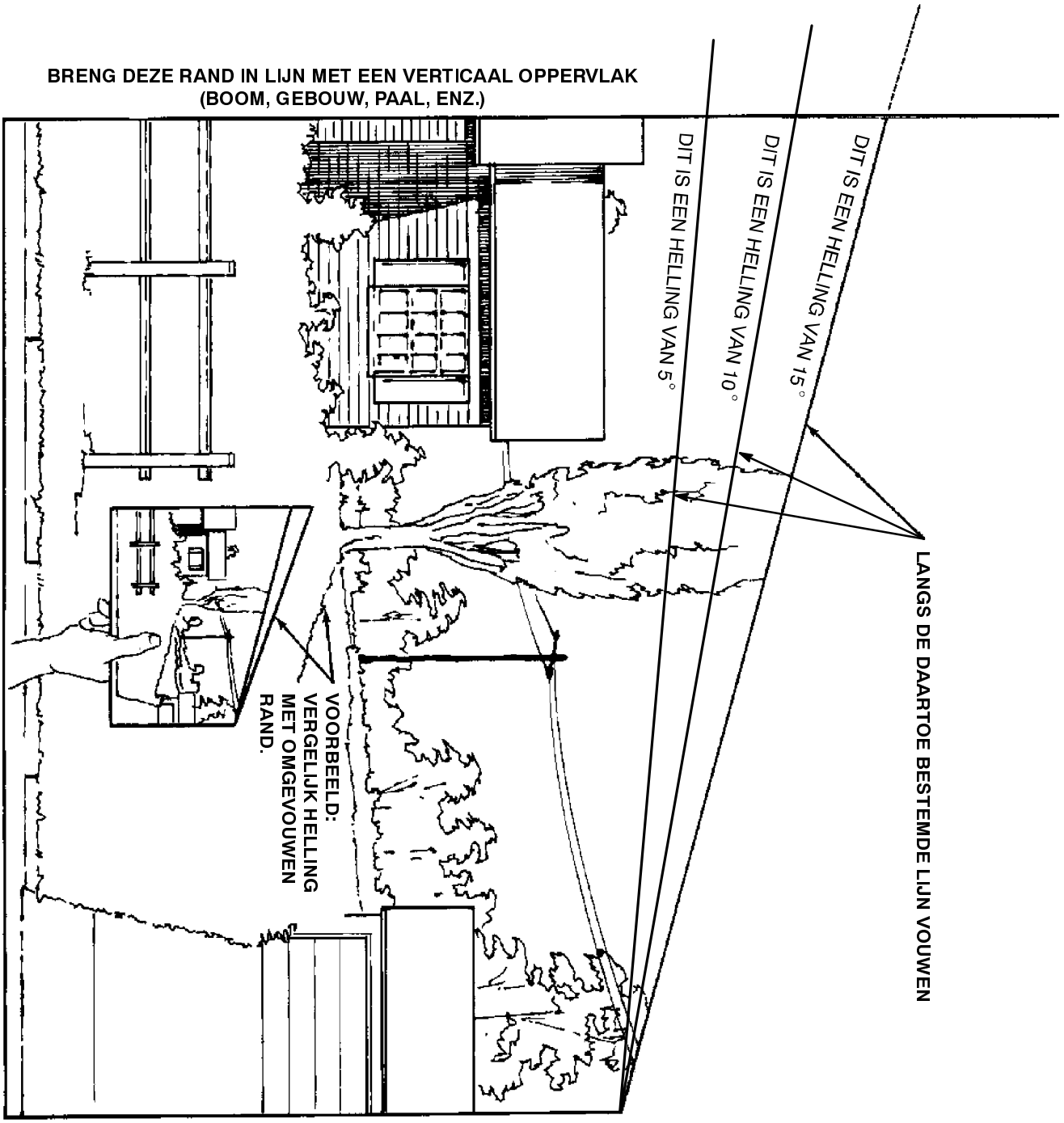

Veiligheids- en instructiestickers

Veiligheidsstickers en veiligheidsinstructies zijn gemakkelijk zichtbaar voor de bestuurder en bevinden zich bij plaatsen waar gevaar kan ontstaan. Vervang alle beschadigde of verdwenen stickers.



Onderdeelnr. 93-7328

1. Raadpleeg de gebruikershandleiding voor het correcte motoroliepeil.



Onderdeelnr. 99-2982

1. Werken-in-achteruit

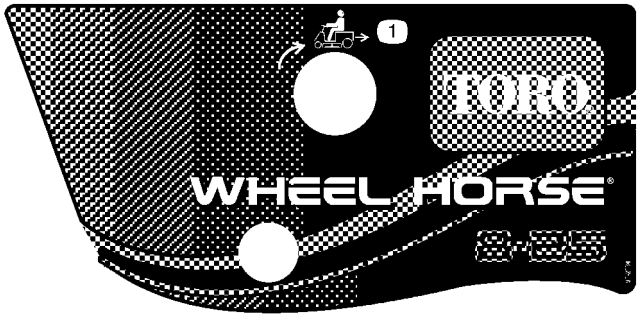

Onderdeelnr. 99-2984

1. Bediening werken-in-achteruit

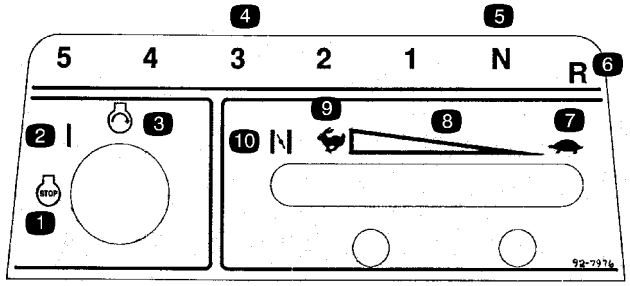

Onderdeelnr. 92-7976

1. Motor afzetten
2. Motor laten lopen
3. Motor starten
4. Versnellingen
5. Neutraal (vrijstand)
6. Achteruit
7. Langzaam
8. Variabele snelheid
9. Snel
10. Choke

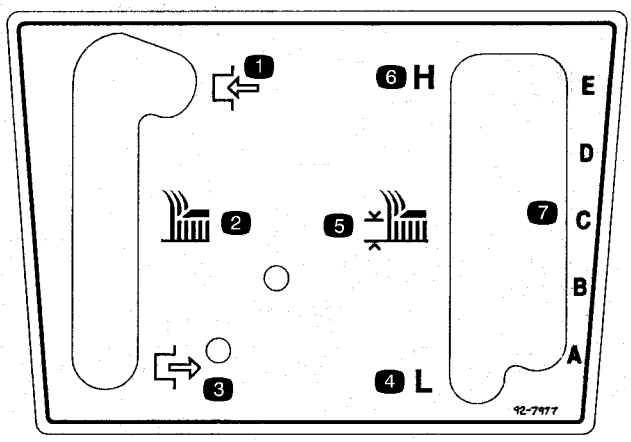

Onderdeelnr. 92-7977

1. Inschakelen
2. Bediening van maaimes
3. Uitschakelen
4. Laag
5. Meshoogte-instelling
6. Hoog
7. Maaihoogten

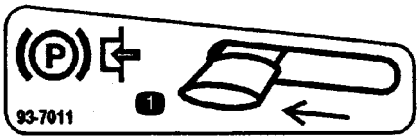

Onderdeelnr. 93-7011

1. Schuif de hendel in de richting van de pijl om de parkeerrem in werking te stellen.

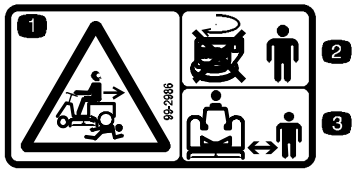

Onderdeelnr. 99-2986

1. Ledematen kunnen bekneld raken/afgesneden worden – Kijk achterom en naar beneden als u achteruit rijdt.
2. Schakel de functie voor werken-in-achteruit niet in als er omstanders in de buurt zijn.
3. Houd kinderen op een afstand.

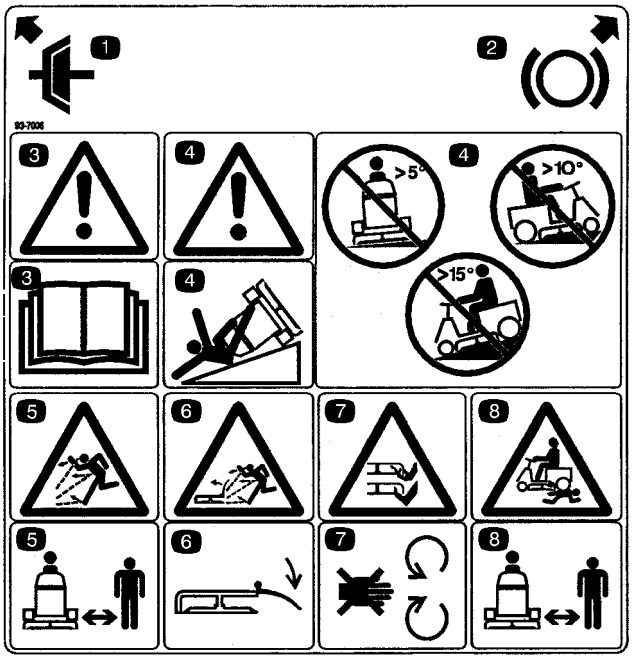

Onderdeelnr. 93-7006

1. Koppeling
2. Rem
3. Gevaar - Lees de gebruikershandleiding en zorg ervoor dat u deze begrijpt.
4. Gevaar - De machine kan omslaan. Gebruik de machine niet dwars op een helling van meer dan 5 graden, heuvelopwaarts op een helling van meer dan 10 graden of heuvelafwaarts op een helling van meer dan 15 graden.
5. Maaimachine kan voorwerpen uitwerpen - Houd omstanders op een afstand.
6. Maaimachine kan voorwerpen uitwerpen - zorg ervoor dat de grasgeleider op zijn plaats zit.
7. Handen of voeten kunnen worden gesneden/geamputeerd - blijf uit de buurt van draaiende messen en bewegende onderdelen.
8. Ledematen kunnen bekneld raken/afgesneden worden - Houd omstanders op een afstand.

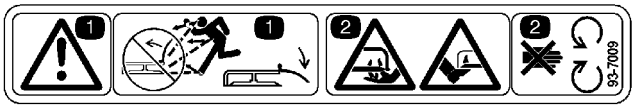

Onderdeelnr. 93-7009

1. Maaimachine kan voorwerpen uitwerpen - zorg ervoor dat de grasgeleider op zijn plaats zit.
2. Handen of voeten kunnen worden gesneden/geamputeerd - blijf uit de buurt van draaiende messen en bewegende onderdelen.

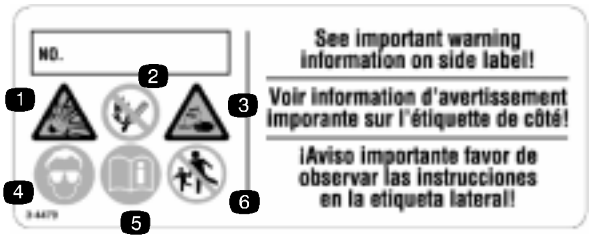

Onderdeelnr. 104-4163

1. Risico van explosie
2. Geen vonken of vuur en niet roken
3. Risico van bijtende vloeistof - brandwonden op handen en beschadiging van voorwerpen
4. Draag oogbescherming
5. Lees de gebruikershandleiding
6. Houd omstanders op een afstand



Onderdeelnr. 93-7010

1. Maaimachine kan voorwerpen uitwerpen - Houd omstanders op een afstand.
2. Maaimachine kan voorwerpen uitwerpen - zorg ervoor dat de grasgeleider op zijn plaats zit.
3. Handen of voeten kunnen worden gesneden/geamputeerd - blijf uit de buurt van draaiende messen en bewegende onderdelen.



Onderdeelnr. 104-4164

1. Bevat lood. Werp de accu niet in het afval.
2. Herverwerken
3. Draag oogbescherming – explosieve gassen kunnen blindheid en ander letsel veroorzaken.
4. Geen vonken of vuur en niet roken
5. Zwavelzuur kan blindheid of ernstige brandwonden veroorzaken.
6. Ogen direct met water spoelen en snel arts raadplegen.
7. Maximale vullijn
8. Minimale vullijn
9. Instructies om accu te gebruiken

Benzine en olie

Aanbevolen benzine

Gebruik ONGELODE normale benzine voor automobielen (octaangetal minimaal 85). Gelode normale benzine kan worden gebruikt als loodvrije benzine niet verkrijgbaar is.

Belangrijk Nooit methanol, benzine die methanol bevat, of gasohol met meer dan 10% ethanol gebruiken, daar deze het brandstofsysteem van de motor kunnen beschadigen.. Geen olie bij de benzine mengen.

⚠ Gevaar ⚠

Onder bepaalde omstandigheden is benzine uiterst ontvlambaar en zeer explosief. Brand of explosie van benzine kan letsel van u of anderen en schade aan eigendommen veroorzaken.

- **Vul de brandstoftank in de open lucht wanneer de motor koud is. Eventueel gemorste benzine opnemen.**
- **Vul de brandstoftank niet helemaal vol. Benzinetank vullen tot maximaal 6 mm tot 13 mm vanaf de onderkant van de hals van de vulinrichting. Deze ruimte in de tank is nodig voor het uitzetten van de brandstof.**
- **Rook nooit wanneer u met benzine bezig bent en houd de brandstof weg van open vlammen of vonken.**
- **Benzine in een goedgekeurd vat of blik en buiten bereik van kinderen bewaren. Koop nooit meer benzine dan u in 30 dagen kunt opmaken.**
- **Benzinevaten altijd op de grond en uit de buurt van de tractor zetten alvorens de tank bij te vullen.**
- **Benzinevaten nooit in een rijwagen of vrachtwagen of aanhanger vullen, omdat bekleding of kunststof beplating het vat kunnen isoleren wat de afvoer van statische lading kan bemoeilijken.**
- **Als het praktisch is, is het verstandig om apparatuur met benzinemotoren eerst van de vrachtwagen of aanhanger te halen, en het apparaat bij te tanken terwijl het met de wielen op de grond staat.**
- **Als dit niet mogelijk is, dergelijke machines op een truck of aanhanger bij voorkeur uit een draagbaar vat bijvullen, niet met behulp van een vulpistool van een pomp.**
- **Als een vulpistool moet worden gebruikt, de vulpijp voortdurend in contact met de rand van de brandstoftank of de opening van het vat houden, totdat het bijvullen voltooid is.**

Gebruik van stabilizer/conditioner

Gebruik van stabilizer/conditioner in de machine:

- Houdt de benzine vers gedurende stalling van 90 dagen of minder. Voor langere stalling wordt aanbevolen alle benzine uit de tank af te tappen.
- Houdt de motor tijdens het gebruik schoon.
- Voorkomt harsachtige afzettingen in het brandstofsysteem, die tot startproblemen kunnen leiden.

Belangrijk Gebruik nooit brandstofadditieven die methanol of ethanol bevatten.

Voeg de juiste hoeveelheid stabilizer/conditioner aan de benzine toe.

Opmerking: Stabilizer/conditioner werkt het best als het met verse benzine wordt vermengd. Gebruik altijd stabilizer/conditioner, om het risico van harsachtige afzettingen in het brandstofsysteem zo klein mogelijk te houden.

Brandstoftank met benzine vullen

1. Motor afzetten en parkeerrem in werking stellen.
2. Reinig de omgeving van de tankdop en verwijder de tankdop. Vul de brandstoftank bij met loodvrije, normale benzine tot maximaal 6 tot 13 mm vanaf de onderkant van de vulinrichting. Deze ruimte is nodig voor het uitzetten van de benzine. Vul de brandstoftank niet helemaal vol.
3. Draai de tankdop stevig vast. Gemorste benzine opnemen.

Motoroliepeil controleren

Voordat u de motor start en de machine in gebruik neemt, moet u het oliepeil in het carter van de motor controleren; zie Oliepeil controleren, blz. 24.

Montage

Opmerking: Bepaal vanuit de normale bedieningspositie de linker- en rechterzijde van de machine.

Beschrijving	Hoeveelheid	Gebruik
Bestuurdersstoel Klem Ring, 5/16 inch Schroef, 5/16 x 3/4 inch	1 1 4 4	Bestuurdersstoel installeren
Stuurwiel Spanstift Afstandsstuk	1 1 1	Stuurwiel monteren
Schroef, 1/4 x 3/4 inch Vleugelmoer, 1/4 inch	2 2	Accukabels bevestigen op de accu
Sleuteltje	2	Wordt gebruikt in de contactschakelaar en de KeyChoice™-schakelaar
Gebruikershandleiding	1	Lezen voordat u de tractor in gebruik neemt.
Registratiekaart	1	Invullen en opsturen naar Toro.
Label	1	Lezen voor informatie over garantie.

Bestuurdersstoel installeren

1. Plaats de stoel op de stoelplaat en steek de kabel van de stoelschakelaar door de sleuf en houd deze recht voor de bevestigingsgaten (Fig. 2).

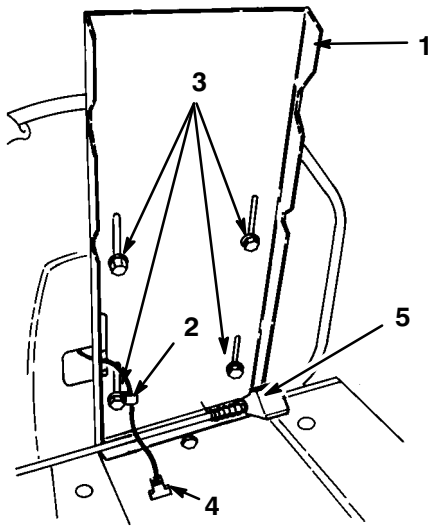

Figuur 2

1. Stoelplaat
2. Klem
3. Schroeven en ringen
4. Connector
5. Vergrendeling van stoelsteun

2. Schuif de klem over de kabel van de stoelschakelaar (Fig. 2).
3. Zet de klem en de stoel losjes vast aan de stoelplaat met een schroef (5/16 x 3/4 inch) en een ring (5/16 inch). Gebruik hiervoor de bevestigingssleuf links voor in de stoelplaat. (Fig. 2).
4. Monteer de stoel op de stoelplaat met de overige schroeven (5/16 x 3/4 inch) en ringen (5/16 inch).

Opmerking: De bestuurdersstoel kan zodanig worden afgesteld dat de bestuurder comfortabel zit. Met behulp van de sleuven in de stoelplaat kunt u de stoel in de gewenste positie zetten.

5. Draai alle borgmoeren vast.
6. Steek de connector van de stoelschakelaar in de connector van de kabelboom.

Stuurwiel monteren

1. Zet de wielen recht naar voren.
2. Schuif het afstandsstuk op de stuuras totdat de groef in het afstandsstuk past in de spanstift in de as (Fig. 3).

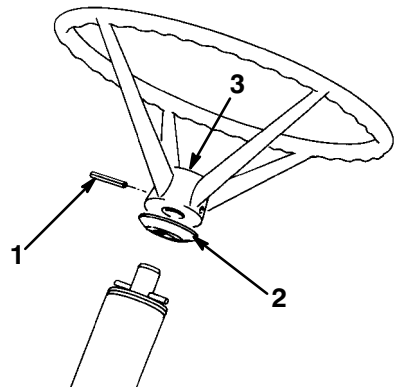

Figuur 3

1. Spanstift
2. Afstandsstuk
3. Inzetstuk van stuurwiel

3. Schuif het stuurwiel op de stuuras en plaats het montagegat van het stuurwiel recht voor het montagegat van de stuuras (Fig. 3). Het Toro-logo op het inzetstuk van het stuurwiel moet leesbaar zijn vanaf de positie van de bestuurder.
4. Steek een drevel gedeeltelijk door de gaten om deze recht tegenover elkaar te houden en steek de spanstift er van de andere zijde in.
5. Druk de spanstift naar binnen totdat deze niet meer uit het stuurwiel steekt (Fig. 3).

Accu in gebruik nemen

Waarschuwing

Accuklemmen, accupolen en dergelijke onderdelen bevatten lood en loodverbindingen. Van deze stoffen is bekend dat ze kanker en schade aan de voortplantingsorganen veroorzaken. ***Was altijd uw handen nadat u met deze onderdelen in aanraking bent geweest.***

Accuzuur met een relatieve dichtheid van 1,260 moet u kopen bij een plaatselijke accu-handelaar.

Belangrijk Vul de accu nooit met accuzuur als de accu nog in de tractor zit. Er zou dan accuzuur op andere onderdelen kunnen komen, wat tot corrosie kan leiden.

1. Verwijder de accu uit de tractor; zie Accu verwijderen, blz. 28.

Gevaar

Accuzuur bevat zwavelzuur; dit is een dodelijk gif dat ernstige brandwonden veroorzaakt.

- **U mag accuzuur nooit innemen en moet elk contact met huid, ogen of kleding vermijden. Draag een veiligheidsbril en rubberhandschoenen om uw ogen en handen te beschermen.**
- **Vul de accu alleen bij op plaatsen waar schoon water aanwezig is om indien nodig uw huid af te spoelen.**
- **Neem alle instructies in acht en houd u aan alle veiligheidsberichten op de accuzuurcontainer.**

2. Verwijder de vuldoppen van de accu. Giet langzaam accuzuur in elke cel van de accu totdat het zuurpeil de Bovenste streep op de accubehuizing bereikt (Fig. 4).

Belangrijk De accu niet overvullen; weggelekt accuzuur (zwavelzuur) kan ernstige corrosie en beschadiging van het chassis veroorzaken.

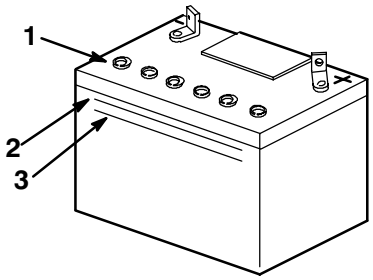

m–5004

Figuur 4

1. Vuldoppen
2. Bovenste streep
3. Onderste streep

3. Wacht na het bijvullen van de accu-cellen vijf tot tien minuten. Vul zonodig accuzuur bij totdat het zuurpeil de Bovenste streep (Fig. 4) op de accubehuizing bereikt.
4. Plaats de vuldoppen weer op de accu.
5. Laad de accu 10 tot 15 minuten op bij 25 tot 30 A of 30 minuten bij 4 - 6 A (Fig. 5). De accu niet overladen.

Waarschuwing

Bij het opladen produceert de accu gassen die tot ontploffing kunnen komen.

Rook nooit in de buurt van de accu en zorg ervoor dat er geen vonken of vlammen vlakbij de accu komen.

6. Zodra de accu volledig is opgeladen, haalt u de oplader uit het stopcontact en maakt u vervolgens de oplaadkabels los van de accuklemmen (Fig. 5).

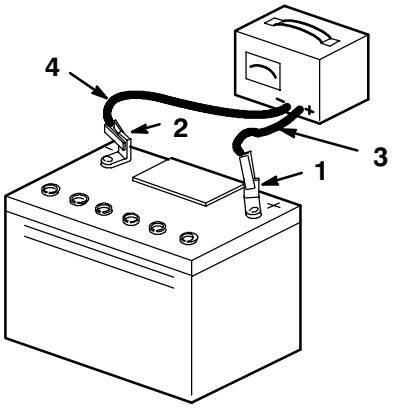

Figuur 5

1. Pluspool van accu
2. Minpool van accu
3. Rode (+) oplaadkabel
4. Zwarte (–) oplaadkabel

7. Monteer de accu in de tractor en sluit de accukabels aan; zie Accu monteren, blz. 29.

Carter vullen met olie

De tractor wordt vanuit de fabriek geleverd zonder olie in het carter.

1. Parkeer de tractor op een horizontaal oppervlak.
2. Schroef de peilstok los en verwijder deze uit de vulbuis (Fig. 6).

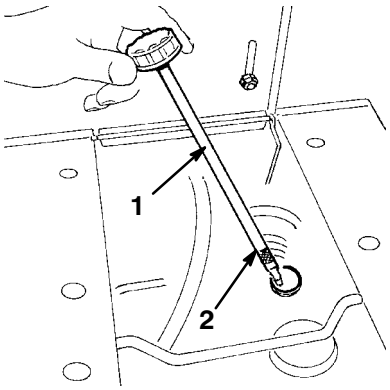

Figuur 6

1. Peilstok
2. Vol-markering

3. Steek een trechter in de buis en giet langzaam motorolie in het carter totdat het oliepeil de vol-markering op de peilstok bereikt; zie Motorolie, blz. 24, voor inhoud van carter, olietype en viscositeit van de olie.

Belangrijk Het carter nooit te vol vullen. Hierdoor kan de motor worden beschadigd.

4. Steek de peilstok in de vulbuis en draai de dop rechtsom totdat deze goed vast zit.

Opmerking: U moet de olie aftappen en verversen na de eerste 5 bedrijfsuren om verontreinigingen te verwijderen die ontstaan als de motor normaal wordt ingereden. Daarna moet u de olie verversen overeenkomstig de aanwijzingen in het hoofdstuk Onderhoud.

Bandenspanning controleren.

Controleer of de voor- en achterbanden de juiste spanning hebben; zie Bandenspanning, blz. 27.

Gebruiksaanwijzing

Opmerking: Bepaal vanuit de normale bedieningspositie de linker- en rechterzijde van de machine.

Veiligheid staat voorop

Lees zorgvuldig alle veiligheidsinstructies en -stickers in het hoofdstuk Veiligheid. Met behulp van deze informatie kunt u letsel van uw gezinsleden, omstanders, dieren en uzelf voorkomen.

Zorg dat u vertrouwd bent met alle bedieningsorganen voordat u de motor start en de machine in gebruik neemt.

Versnelling

De transaxle heeft vijf versnellingen vooruit, een neutraalstand en een achteruit. De schakelhendel bevindt zich rechts van de bestuurder (Fig. 7). Een interlockschakelaar voorkomt dat de motor wordt gestart als de transaxle niet in de neutraalstand, maar in een versnelling staat.

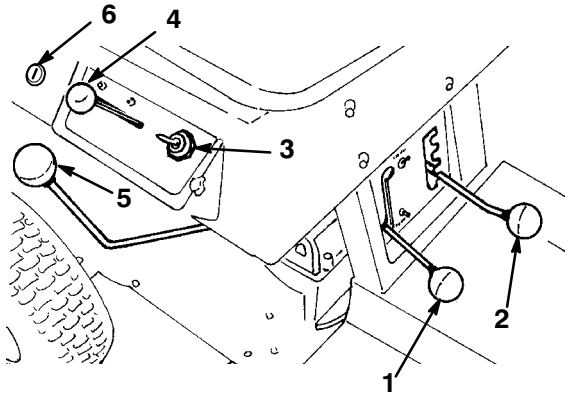

Figuur 7

1. Maaikoppelingshendel (aftakas)
2. Maaihoogtehendel
3. Contactschakelaar
4. Handgas
5. Versnelling
6. KeyChoice-schakelaar

Maaikoppelingshendel (aftakas)

Met de maaikoppelingshendel (aftakas) (Fig. 7) schakelt u het maaimes in en uit. Een interlockschakelaar voorkomt dat de motor start als de hendel op Ingeschakeld staat. De motor zal uitsluitend starten als de hendel op Uitgeschakeld staat.

Gashendel

De gashendel (Fig. 7) bedient de op de carburateur gemonteerde gasklep en de choke. De gashendel heeft vier standen Stationair, Warme Herstart, In Werking en Choke. Duw de gashendel een stukje naar links en omhoog om deze op Choke te zetten.

KeyChoice-schakelaar

Door de KeyChoice-schakelaar om te draaien en los te laten (Fig. 7) kunt u de interlock-functie voor werken-in-achteruit uitschakelen.

Contactschakelaar

De contactschakelaar (Fig. 7) heeft drie standen: Uit, Lopen en Start. Het sleuteltje komt automatisch van Start op Lopen als u het loslaat nadat de motor is gestart.

Maaihoogtehendel

Met de maaihoogtehendel (Fig. 7) kunt u de maaihoogte instellen op vijf verschillende standen, van ongeveer 38 tot 89 mm.

Koppelingspedaal

Het koppelingpedaal (Fig. 8) wordt gebruikt in combinatie met de versnelling. U moet het koppelingspedaal helemaal intrappen als u schakelt of de rem gebruikt.

Rempedaal

U moet het rempedaal (Fig. 8) helemaal intrappen om vaart te verminderen of de tractor tot stilstand te brengen. Als het pedaal wordt ingetrapt, stelt een remklauw de remschijf aan de zijkant van de transaxle in werking. Denk eraan dat u het koppelingspedaal intrapt als u de rem gebruikt.

Opmerking: Trap niet op het rempedaal zonder te ontkoppelen, anders zal de rem voortijdig slijten. Houd uw voet niet op het rempedaal tijdens het maaien.

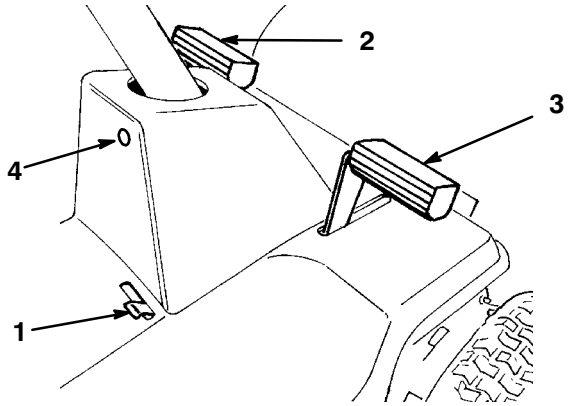

Figuur 8

1. Parkeerrem
2. Koppelingspedaal
3. Rempedaal
4. Lampje “werken-in-achteruit”

Parkeerrem

De parkeerrem (Fig. 8) moet gebruikt worden in combinatie met het rempedaal. Als u het rempedaal intrapt, houdt het uiteinde van de parkeerremhendel het rempedaal in de ingetrapte stand en stelt een remklauw de remschijf aan de zijkant van de transaxle in werking.

Stel de parkeerrem altijd in werking wanneer u de machine stopt of deze onbeheerd achterlaat.

Parkeerrem in werking stellen

1. Trap het rempedaal helemaal in en zet de transaxle in de neutraalstand.
2. Zet de parkeerremhendel (Fig. 8) zijwaarts en laat het rempedaal opkomen.

Parkeerrem vrijzetten

Om de parkeerrem vrij te zetten, moet u het rempedaal intrappen. De parkeerremhendel zal nu terugkeren in de uitgeschakelde stand. Laat het rempedaal langzaam opkomen.

Starten en stoppen van de motor

Starten

1. Zet de schakelhendel in de neutraalstand (N) en zet de maaikoppelingshendel op Uitgeschakeld. Stel de parkeerrem in werking.

Opmerking: Een interlockschakelaar op de transmissie en de aftakas voorkomt dat de motor start als de bestuurder niet op de stoel zit, de versnelling in de neutraalstand staat en de maaikoppelingshendel niet op Uitgeschakeld staat.

2. Zet de gashendel op Choke (Fig. 7) als u een koude motor start. Als u een hete motor start, zet u de gashendel op Snel.
3. Draai het contactsleuteltje (Fig. 7) op Start. Als de motor start, laat u het sleuteltje los en zet u de gashendel tussen Snel en Langzaam als u de choke hebt gebruikt om te starten. Zet de gashendel op Snel (vol gas) om de beste prestaties te verkrijgen.
4. Kies de gewenste maaihoogte en zet de maaikoppelingshendel op Ingeschakeld. Zet de parkeerrem vrij, trap het koppelingspedaal in en schakel in de versnelling.
5. Laat het koppelingspedaal langzaam en soepel opkomen.

Stoppen

1. Trap het koppelingspedaal en het rempedaal in, zet de gashendel op Langzaam en zet de maaikoppelingshendel op Uitgeschakeld.
2. Zet de transaxle in de neutraalstand en stel de parkeerrem in werking. Draai het contactsleuteltje op Uit.
3. Verwijder het sleuteltje uit de contactschakelaar. Wacht tot alle bewegende delen tot stilstand zijn gekomen voordat u de bestuurdersstoel verlaat.

Inrijden

U hoeft de motor niet op een speciale manier in te rijden, behalve dat u de olie na de eerste vijf bedrijfsuren moet vervangen. Gebruik alle versnellingen van de transaxle om er zeker van te zijn dat het aandrijfsysteem naar behoren werkt. Na de eerste vijf bedrijfsuren moet u ook de conditie van de riemen controleren.

Maaihoogte instellen

De maaihoogte kan worden ingesteld in vijf verschillende standen van ongeveer 38 tot 89 mm.

1. Zet de maaikoppelingshendel op Uitgeschakeld.
2. Zet de maaihoogtehendel in de gewenste stand.
3. Om het maaimes in te schakelen, zet u de maaikoppelingshendel op Ingeschakeld.

Gebruik en bediening

1. Zet de maaikoppelingshendel op Uitgeschakeld.
2. Start de motor; zie Starten en stoppen van de motor, blz. 17.

Belangrijk Als u de tractor voor de eerste keer gebruikt, moet u alle versnellingen van de transaxle gebruiken om er zeker van te zijn dat het aandrijfsysteem naar behoren werkt, en ervoor zorgen dat u vertrouwd raakt met de bedieningsorganen en de gebruikseigenschappen. Schakel nooit als de machine beweegt of zonder eerst het koppelingspedaal in te trappen; dit kan leiden tot beschadiging van de transaxle.

3. Trap het koppelingspedaal in en zet de transaxle in de gewenste versnelling. Laat het koppelingspedaal langzaam opkomen totdat de tractie-aandrijving is ingeschakeld.

Belangrijk Om te voorkomen dat de motor met horten en stoten start en de transaxle te zwaar wordt belast, moet u het koppelingspedaal langzaam laten opkomen. Als u moeilijk in de achteruit-stand kunt schakelen, moet u het koppelingspedaal intrappen en laten opkomen om de versnelling te laten aangrijpen. Oefen geen kracht uit op de versnelling omdat hierdoor schade kan ontstaan. Als de machine tijdens het gebruik gaat schokken of stoten, moet u contact opnemen met uw plaatselijke erkende Service Dealer voor hulp.

4. Om het maaimes in te schakelen, zet u de maaihoogtehendel op de gewenste hoogte. Zet de gashendel op In Werking. Zet vervolgens de maaikoppelingshendel op Ingeschakeld.
5. Om de motor af te zetten, trapt u het koppelingspedaal en het rempedaal in en zet u de gashendel op Langzaam. Zet vervolgens de maaikoppelingshendel op Uitgeschakeld en de schakelhendel in de neutraalstand, stel de parkeerrem in werking, draai het contactsleuteltje op Uit om de motor af te zetten.

Het veiligheidssysteem

Voorzichtig

Niet-aangesloten of beschadigde veiligheids-interlockschakelaars kunnen onverwachte gevolgen hebben op de werking van de machine die lichamelijk letsel kunnen veroorzaken.

- **Laat de interlockschakelaars ongemoeid.**
- **Controleer elke dag de werking van de interlockschakelaars en vervang beschadigde schakelaars voordat u de machine weer in gebruik neemt.**
- **Vervang de schakelaars om de twee jaar ongeacht of ze wel of niet naar behoren functioneren.**

Werking van het veiligheidssysteem

Het veiligheidssysteem is bedoeld om starten van de motor alleen mogelijk te maken wanneer:

- De aftakas is uitgeschakeld.
- De schakelhendel in de neutraalstand (N) staat.

Het veiligheidssysteem zorgt ervoor dat de motor wordt gestopt wanneer:

- U opstaat van de zitting als het koppelingspedaal of rempedaal niet ingetrapt is.
- U de bestuurdersstoel verlaat terwijl de maaikoppelingshendel op Ingeschakeld staat.
- U de machine in de achteruit-stand zet terwijl de aftakas is ingeschakeld. en de interlockschakelaar voor maaien-in-achteruit niet is uitgeschakeld.

Het instellen van de KeyChoice™-schakelaar voor maaien in de achteruit-stand.

Dankzij een interlockschakelaar op de tractor wordt de aftakas uitgeschakeld als u achteruit rijdt. Als u de machine in de achteruit-stand zet terwijl de aftakas is ingeschakeld (dat wil zeggen als er maaimessen of andere werktuigen in gebruik zijn), zal de motor afslaan. **Niet in de achteruit-stand maaien, tenzij dat strikt noodzakelijk is.**

Als u de aftakas moet gebruiken terwijl u achteruit rijdt, kunt u deze interlockschakelaar uitzetten met behulp van de KeyChoice-schakelaar die zich naast de beugel van de bestuurderstoel bevindt (Fig. 9).

⚠ Gevaar ⚠

Wanneer u achteruit rijdt terwijl de maaimessen of andere werktuigen in gebruik zijn, bestaat het gevaar dat u een kind of een andere omstander overrijdt, met ernstig letsel of de dood tot gevolg.

- **Niet in de achteruit-stand maaien, tenzij dat strikt noodzakelijk is.**
- **Steek het KeyChoice-sleuteltje alleen in de KeyChoice-schakelaar als dit strikt noodzakelijk is.**
- **Kijk altijd omlaag en achterom vóór het achteruitrijden.**
- **Gebruik de KeyChoice-schakelaar alleen wanneer u er zeker van bent dat er geen kinderen of andere omstanders binnen het maaigebied zullen komen.**
- **Let heel goed op als u de interlockschakelaar hebt uitgezet: door het lawaai van de motor merkt u mogelijk niet dat er zich een kind of andere omstander in het maaigebied bevindt.**
- **Verwijder altijd zowel het contactsleuteltje als het KeyChoice-sleuteltje en bewaar ze op een veilige plaats buiten het bereik van kinderen of niet-bevoegde gebruikers, wanneer u de machine onbeheerd laat.**

1. Schakel de aftakas in.
2. Steek het KeyChoice-sleuteltje in de KeyChoice-schakelaar (Fig. 9).

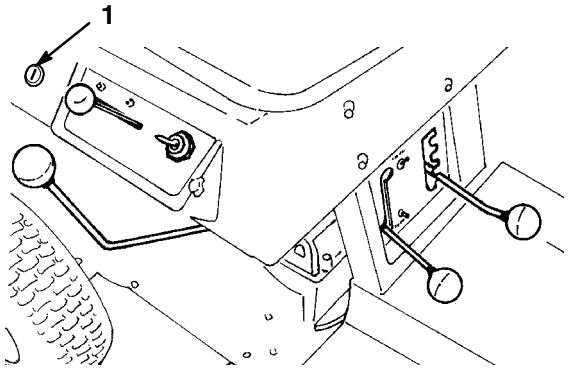

Figuur 9

1. KeyChoice-schakelaar

3. Draai het KeyChoice-sleuteltje om.

   Een rood lampje op het voorste paneel gaat branden (Fig. 10) om aan te geven dat de interlockschakelaar is uitgezet.

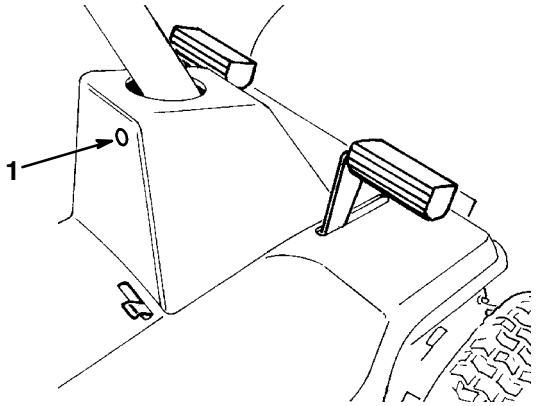

Figuur 10

1. Lampje “werken-in-achteruit”

Veiligheidssysteem testen

Controleer de werking van het veiligheidssysteem telkens voordat u de machine in gebruik neemt. Als het veiligheidssysteem niet werkt zoals hieronder beschreven, moet u het direct laten repareren door een erkende Service Dealer.

1. Zet de schakelhendel in de neutraalstand.
2. Zet de maaikoppelingshendel op Ingeschakeld. Neem plaats op de bestuurdersstoel en draai het contactsleuteltje op Start; de motor mag niet starten. Als de motor wel start, is het interlocksysteem defect en moet het worden gerepareerd door een erkende Service Dealer. Als de machine niet start, gaat u verder met stap 3.
3. Zet de maaikoppelingshendel op Uitgeschakeld. Neem plaats op de bestuurdersstoel, trap het koppelingspedaal en het rempedaal in, stel de parkeerrem in werking en schakel de versnelling in. Draai het contactsleuteltje op Start; de motor mag niet starten. Als de motor wel start, is het interlocksysteem defect en moet het worden gerepareerd door een erkende Service Dealer. Als de machine niet start, gaat u verder met stap 4.
4. Neem plaats op de bestuurdersstoel, zet de schakelhendel in de neutraalstand en de maaikoppelingshendel op Uitgeschakeld. Stel de parkeerrem in werking. Draai het contactsleuteltje op Start; de motor moet starten en blijven lopen. Stel de maaikoppelingshendel in werking en verlaat voorzichtig de bestuurdersstoel; de motor moet afslaan. Als de motor blijft lopen, zet u de motor af en moet u het interlocksysteem laten repareren door een erkende Service Dealer. Als de motor afslaat wanneer u de bestuurdersstoel verlaat, functioneert het interlocksysteem naar behoren en kan de tractor veilig worden gebruikt.
5. Zet de maaikoppelingshendel op Uitgeschakeld en de schakelhendel in de neutraalstand. Start nu de motor. Als de motor loopt, zet u de maaikoppelingshendel op Ingeschakeld, trapt u het koppelingspedaal in en zet u de schakelhendel op Achteruit. De motor moet stoppen.
6. Zet de maaikoppelingshendel op Uitgeschakeld en de schakelhendel in de neutraalstand. Start nu de motor. Zet de maaikoppelingshendel op Ingeschakeld, draai het KeyChoice-sleuteltje om en laat dit los. Het KeyChoice-waarschuwingslampje moet gaan branden. Zet de maaikoppelingshendel op Uitgeschakeld. Het KeyChoice-waarschuwingslampje moet nu doven.

Vooruit of achteruit rijden

Met de gashendel regelt u de snelheid van de motor, oftewel het toerental (in omwentelingen per minuut). Zet de gashendel op Snel om de beste prestaties te verkrijgen.

Om vooruit te rijden, trapt u het koppelingspedaal in en zet de u schakelhendel in een versnellling van de vooruit, zet u de parkeerrem vrij en laat u het koppelingspedaal langzaam opkomen. Om achteruit te rijden, trapt u het koppelingspedaal in om te stoppen en als de machine helemaal stilstaat, zet u de schakelhendel in de achteruit. Vervolgens laat u het koppelingspedaal langzaam opkomen.

Opmerking: Om achteruit te rijden met ingeschakelde aftakas, moet de interlock voor maaien-in-achteruit worden uitgeschakeld met behulp van de KeyChoice-schakelaar die zich op het rechter zijpaneel onder en achter de bestuurdersstoel bevindt.

De machine stoppen

Om de machine te stoppen, trapt u het koppelingspedaal in en zet de u schakelhendel in de neutraalstand (N). Schakel de aftakas uit en draai het contactsleuteltje op Uit om de motor af te zetten. Als u de machine onbeheerd laat, moet u tevens de parkeerrem in werking stellen; zie Parkeerrem in werking stellen, blz. 17. Vergeet niet de sleuteltjes uit het contact en de KeyChoice-schakelaar te halen.

⚠ Voorzichtig ⚠

Kinderen of omstanders kunnen letsel oplopen als zij de tractor verplaatsen of proberen te bedienen terwijl deze onbeheerd staat.

Verwijder altijd het contactsleuteltje en het KeyChoice-sleuteltje en stel de parkeerrem in werking wanneer u de machine onbeheerd laat, ook al is het slechts voor een paar minuten.

Belangrijk Om te voorkomen dat de remmen slijten, moet u niet “met uw voet op het rempedaal rijden.” Schakel naar een lagere versnelling voor een lagere rijsnelheid. Kies een lage versnelling, zodat u niet hoeft te stoppen of te schakelen op een helling.

Bestuurdersstoel instellen

U kunt de stoel naar voren en naar achteren verschuiven. De positie van de stoel moet zo zijn dat u de machine het best kunt bedienen en dat u comfortabel zit.

1. Til de stoel op en draai de borgmoeren los (Fig. 11).
2. Schuif de stoel in de gewenste positie en draai de borgmoeren weer vast.

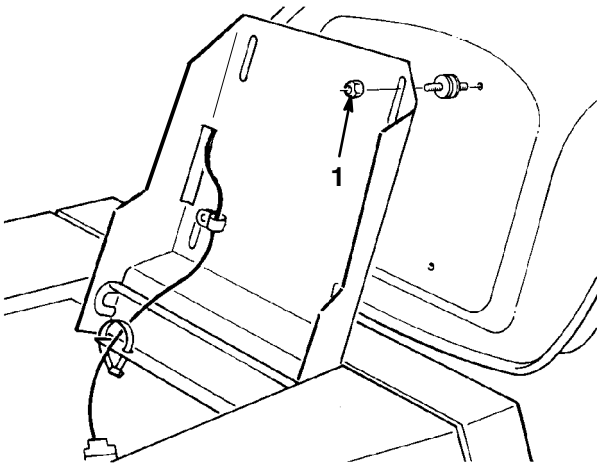

Figuur 11

1. Borgmoeren

Zijafvoer

De maaimachine is uitgerust met een scharnierende grasgeleider, die het maaisel zijwaarts en omlaag naar de grond afvoert.

Gevaar

Zonder aangebrachte grasgeleider, afvoerafsluiter of complete grasopvangbak kunnen u of anderen in aanraking met het maaimes of uitgeworpen voorwerpen komen. Contact met het maaimes en uitgeworpen voorwerpen zal dodelijk of ernstig lichamelijk letsel veroorzaken.

- **Verwijder de grasgeleider nooit van de maaimachine omdat hiermee het maaisel wordt afgevoerd naar het gazon. Als de grasgeleider is beschadigd, moet u deze onmiddellijk vervangen.**
- **Kom nooit met uw handen of voeten onder de maaimachine.**
- **Probeer nooit de afvoerzone of de maaimesen te reinigen zonder de aftakas op Uit te zetten en het contactsleuteltje op Uit te draaien. Verwijder tevens het sleuteltje en trek de kabel van de bougie(s).**

Maaitips

Snel-stand gashendel

Voor een optimaal maairesultaat en goede luchtcirculatie, dient u de machine in de Snel-stand te gebruiken. Lucht is vereist om het gemaaide gras goed fijn te snijden. Daarom is het belangrijk dat u de maaihoogte niet te laag instelt, en ervoor zorgt dat de maaimachine niet geheel omgeven is door ongemaaid gras. Probeer altijd één zijkant van de maaimachine vrij van ongemaaid gras te houden, zodat lucht kan worden aangezogen.

De maaimachine voor de eerste keer gebruiken

Laat het gras iets langer dan normaal, om te voorkomen dat oneffenheden in het gras volledig worden weggemaaid. Over het algemeen kan het best de voorheen gebruikte maaihoogte worden gekozen. Wanneer het gras langer is dan 15 cm moet u soms een tweede keer maaien om een aanvaardbaar resultaat te bereiken.

1/3 van de lengte van het gras afmaaien

Aanbevolen wordt niet meer dan ca. 1/3 van de lengte van het gras af te maaien. Meer afmaaien wordt afgeraden, tenzij het gras dun is, of in de late herfst, wanneer het gras langzamer groeit.

Maairichting

Maai afwisselend in verschillende richtingen, zodat het gras rechtop blijft staan. Dit zorgt ook voor een betere verspreiding van maaisel, wat de vertering en bemesting ten goede komt.

Maai met de juiste regelmaat

Normaal gesproken moet u om de vier dagen maaien. Bedenk echter dat gras niet het hele jaar door even snel groeit. Om dezelfde maaihoogte te behouden, wat een goede gewoonte is, in het vroege voorjaar vaker maaien. Als de groeisnelheid in de zomer afneemt, maait u minder vaak. Als u langere tijd niet hebt kunnen maaien, maait u eerst op een hoge maaihoogte. Maai twee dagen later op een lagere maaihoogte.

Rijsnelheid

Om de maaikwaliteit te verbeteren, moet u de rijsnelheid verminderen.

Gras niet te kort afmaaien

Als de maaibreedte van de maaimachine groter is dan die van de maaimachine die u voorheen hebt gebruikt, zet u de maaihoogte één stand hoger. Hierdoor voorkomt u dat oneffenheden te kort worden afgemaaid.

Lang gras

Als u het gras iets langer dan normaal hebt laten groeien, of als het een hoog vochtgehalte heeft, de maaihoogte hoger dan normaal instellen en het gras op deze hoogte maaien. Daarna het gras op de lagere, normale hoogte maaien.

Stoppen tijdens het maaien

Als u de machine tijdens het maaien plotseling moet stilzetten, kan het gebeuren dat er een kluit gemaaid gras op uw gazon terecht komt. Dit kunt u als volgt voorkomen:

1. Schakel het maaimes (de maaimessen) in en rijd naar een deel van het gazon dat al gemaaid is.
2. Om het maaisel gelijkmatig te verspreiden, zet u de maaihoogte één of twee standen hoger en rijdt u vooruit met het mes (de messen) ingeschakeld.

Onderkant van de maaikast schoonhouden

Gebruik de wasaansluiting om na elk gebruik maaisel en vuil van de onderkant van de maaimachine te verwijderen. Als zich gras en vuil in de maaimachine verzamelt, leidt dat uiteindelijk tot een onbevredigend maairesultaat.

Onderhoud van maaimessen

Zorg gedurende het hele maaiseizoen voor een scherp maaimes. Een scherp mes snijdt het gras goed af zonder het te scheuren of te kwetsen. Door scheuren en kwetsen wordt het gras bruin aan de randen, waardoor het langzamer groeit en gevoeliger is voor ziekten. Controleer het maaimes (de maaimessen) elke maand op goede scherpte en verwijder bramen met een vijl.

Tips om bladeren fijn te maken

In het najaar kunt u de bladeren fijn maken en over het gazon verstrooien. In het voorjaar zullen de fijngemaakte bladeren zijn vergaan en is de grond verrijkt met waardevolle voedingsstoffen.

- Na het maaien moet altijd 50% van het gazon zichtbaar blijven door de laag fijngmaakte bladeren. Dit kan één of meerdere rondgangen over de bladeren vereisen.
- Als er een laag bladeren van meer dan 12,7 mm op het gazon ligt, moet u het maaidek een of twee uitsparingen hoger zetten. Hierdoor kunnen de bladeren gemakkelijker worden toegevoerd onder het maaidek.
- Als de bladeren niet fijn genoeg zijn gemaakt om in het gras te verdwijnen, maakt u een tweede rondgang in een hoek van 90 graden ten opzichte van de eerste rondgang.
- Als u een grote hoeveelheid eikenbladen fijn hakt, kunt u het gras in het voorjaar kalk geven. Kalk vermindert de zuurgraad van eikenbladeren.

Onderhoud

Opmerking: Bepaal vanuit de normale bedieningspositie de linker- en rechterzijde van de machine.

Aanbevolen onderhoudsschema

Onderhoudsinterval	Onderhoudsprocedure
Na eerste gebruik	• Olie verversen. • Aandrijfketting controleren.
Na elk gebruik	• Olie controleren. • Systeeminterlock controleren. • Maaimessen controleren. • Rem controleren. • Onderkant van de maaikast wassen. • Buitenlant van de motor reinigen.
Om de 25 bedrijfsuren	• Voorassen smeren.[2] • Draaipunten smeren.[2] • Luchtfilterelement onderhoudsbeurt geven.[2] • Bougie controleren.[2] • Bandenspanning controleren. • Aandrijfketting controleren.
Om de 50 bedrijfsuren	• Olie verversen.[1]
Om de 100 bedrijfsuren	• Papieren luchtfilterelement reinigen.[2] • Bougie vervangen.
Voor de stalling	• Alle genoemde onderhoudsprocedures uitvoeren. • Mesdrijfriem controleren. • Tractieriem controleren. • Benzine aftappen. • Beschadigde oppervlakken bijwerken.
Na de stalling	• Systeeminterlock controleren. • Rem controleren. • Bougie controleren.
Om de 2 jaar	• Interlockschakelaars vervangen .

[1]Bij gebruik onder zware belasting of bij hoge temperaturen moet u de olie om de 25 bedrijfsuren verversen.

[2]Reinig vaker als deze wordt gebruikt in stoffige of vuile omstandigheden.

Belangrijk Zie de gebruikershandleiding van de motor voor verdere onderhoudsprocedures.

Voorzichtig

Als u het sleuteltje in het contact laat, bestaat de kans dat iemand de motor per ongeluk start waardoor u of andere omstanders ernstig letsel kunnen oplopen.

Haal het sleuteltje uit het contact en maak de bougiekabel los voordat u onderhoudswerkzaamheden uitvoert aan de machine. Druk de kabel opzij, zodat hij niet onbedoeld contact kan maken met de bougie.

Motorolie

Onderhoudsinterval/Specificatie

Olie verversen:

- Na de eerste 5 bedrijfsuren
- Om de 50 bedrijfsuren

Opmerking: Ververs de olie vaker als de motor in zeer stoffige of zanderige omstandigheden moet werken.

Type olie: Reinigingsolie (API-onderhoudsclassificatie SF, SG, SH, SJ, of hoger)

Carterinhoud: 1,06 l

Viscositeit: Zie onderstaande tabel.

GEBRUIK OLIESOORTEN MET DEZE SAE-VISCOSITEIT

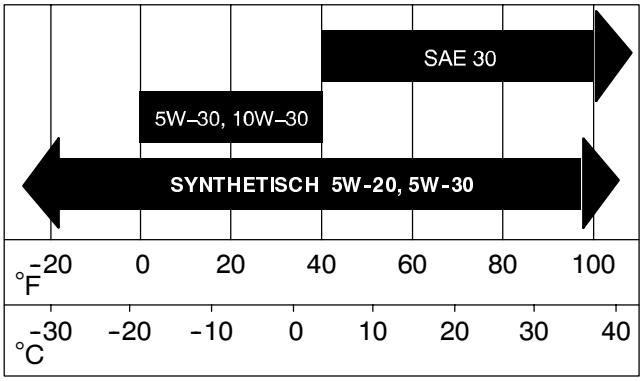

Oliepeil controleren

1. Parkeer de machine op een horizontaal oppervlak, schakel de aftakas uit, stel de parkeerrem in werking, zet de motor af en haal het sleuteltje uit het contact.
2. Maak de omgeving van de peilstok (Fig. 12) schoon, zodat er geen vuil in de vulopening kan komen, wat in motorschade kan resulteren.

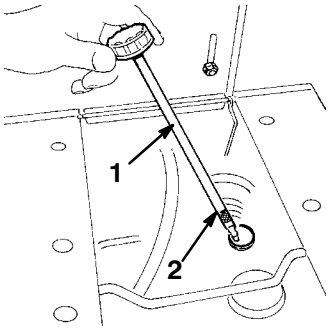

Figuur 12

1. Oliepeilstok
2. Vol-markering

3. Peilstok eruit draaien en metalen deel met een doek schoonmaken (Fig. 12).
4. Peilstok helemaal in de vulbuis draaien. Peilstok eruit halen en het oliepeil op de peilstok controleren. Als het oliepeil te laag is, moet u net genoeg olie in de vulbuis gieten totdat het peil de Vol-markering bereikt.

Belangrijk Het carter nooit overvullen met olie; hierdoor kan de motor beschadigd worden.

Olie verversen/aftappen

1. Start de motor en laat deze vijf minuten lopen. Warme olie kan beter worden afgetapt.
2. Parkeer de machine zodanig dat de aftapkant iets lager staat dan de andere kant zodat alle olie kan weglopen. Schakel de aftakas uit, stel de parkeerrem in werking, zet de motor af en haal het sleuteltje uit het contact.
3. Zet de maaihoogte in de laagste stand.
4. Plaats een opvangbak onder de aftapplug (Fig. 13). Verwijder de aftapplug. Laat alle olie in de opvangbak lopen. Als alle olie is afgetapt, kunt u de aftapplug weer terugplaatsen.

Opmerking: De oude olie afgeven bij een erkende inzamelplaats.

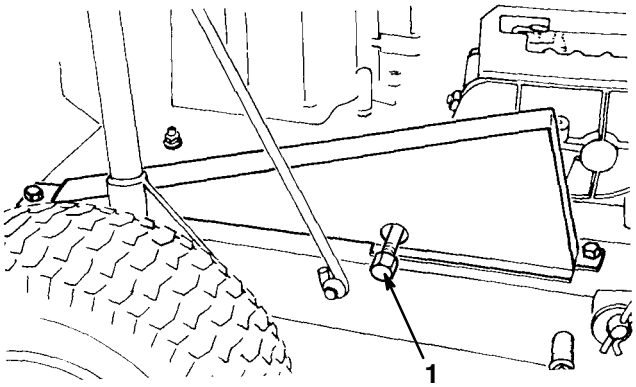

Figuur 13

1. Aftapplug

5. Draai de peilstok los en giet langzaam 80% van de gespecificeerde hoeveelheid in de vulbuis (Fig. 12). Controleer het oliepeil; zie Oliepeil controleren, blz. 24, stappen 3 – 4.

Het koelsysteem reinigen

Reinig het koelsysteem voor elk gebruik. Verwijder aangekoekt gras, vuil of andere rommel van de cillinder en de koelvinnen van de cilinderkop, het luchtinlaatscherm op het uiteinde van het vliegwiel, de carburateurhendel, de hendel van de regulateur en de overbrengingsmechanismen. Dit zorgt voor een adequate koeling en een juist motortoerental en vermindert de kans op oververhitting en technische schade.

Rem

Stel de parkeerrem altijd in werking wanneer u de machine stopt of deze onbeheerd achterlaat. Als de parkeerrem niet goed werkt, moet u deze afstellen.

Rem controleren

1. Parkeer de machine op een horizontaal oppervlak, schakel de aftakas uit, stel de parkeerrem in werking, zet de motor af en haal het sleuteltje uit het contact.
2. De achterwielen moeten blokkeren en slippen wanneer u de tractor naar voren probeert te duwen. De rem moet worden afgesteld als de wielen draaien en niet blokkeren. Zie Rem afstellen, blz. 25.
3. Zet de rem vrij en duw de tractor naar voren. De wielen moeten vrij kunnen draaien.
4. Lukt dit niet, dan moet de rem worden afgesteld.

Rem afstellen

Stel de rem-pucks af als de parkeerem niet werkt of het remvermogen onvoldoende is als het rempedaal is ingetrapt. De rem bevindt zich links van de transaxle (Fig. 14).

1. Stop de motor en verwijder het contactsleuteltje. Trek de kabel van de bougie.
2. Verwijder de accu uit de tractor; zie Accu verwijderen, blz. 28.
3. Draai de moer ongeveer 1/4 slag rechtsom (Fig. 14).

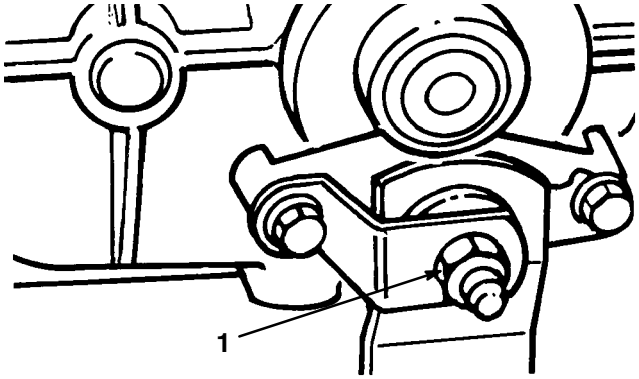

Figuur 14

1. Moer

4. Controleer de werking van de rem door de tractor te duwen; er mag geen remweerstand merkbaar zijn. Als dit wel het geval is, draait u de moer een 1/8 slag linksom of totdat u geen remweerstand meer voelt.

Belangrijk Als de parkeerrem vrij is gezet, moeten de achterwielen vrij draaien als u de tractor duwt. Als de rem niet werkt en de wielen niet vrij kunnen ronddraaien, moet u onmiddellijk contact opnemen met een erkende Service Dealer.

Smeren

Onderhoudsinterval/Specificatie

Smeer de machine om de 25 bedrijfsuren of jaarlijks, waarbij de kortste periode moet worden aangehouden. Het smeren moet vaker plaatsvinden bij gebruik in zeer stoffige of zanderige omstandigheden.

Type vet: universeel smeervet.

Methode van smeren

1. Schakel de aftakas uit, stel de parkeerrem in werking, zet de motor af en haal het sleuteltje uit het contact.
2. Smeernippels schoonmaken met een doek. Indien nodig verf van de voorkant van de nippel(s) afkrabben.
3. Zet een smeerpistool op de nippel. Spuit vet in de nippels.
4. Overtollig vet opnemen.

Waar moet gesmeerd worden

1. Smeer de voorwielen en de assen totdat er nieuw vet bij de lagers naar buiten komt (Fig. 15).

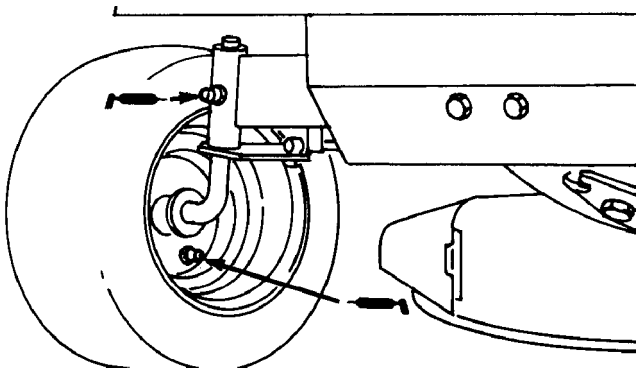

Figuur 15

2. Eén keer per jaar moet u de achterwielen demonteren en de assen smeren om roestvorming te voorkomen en demontage van de wielen in de toekomst te vergemakkelijken.

Draaipunten smeren

De draaipunten op de tractor moeten om de 25 bedrijfsuren worden gesmeerd. Smeer vaker als de tractor wordt gebruikt in stoffige of zanderige omstandigheden.

Belangrijk Om alle draaipunten te smeren, moet de tractor op zijn achterkant worden gekanteld. Voordat u de machine kantelt, moet u echter alle benzine uit de brandstoftank en de olie uit het carter aftappen. Verwijder ook de accu zodat u geen accuzuur op de tractor morst.

1. Verwijder de maaikast van de tractor; zie Maaieenheid verwijderen en monteren, blz. 31, stappen 1 - 10.
2. Smeer alle draaipunten op de tractor en de maaikast met dun vloeibare olie.
3. Monteer de maaikast aan de tractor; zie Maaieenheid verwijderen en monteren, blz. 31, stappen 11 - 16.

Luchtfilter

Onderhoudsinterval/Specificatie

Schuimfilter: Om de 25 bedrijfsuren of jaarlijks reinigen en met olie bestrijken, waarbij de kortste periode moet worden aangehouden.

Papierfilter: Om de 100 bedrijfsuren of jaarlijks reinigen, waarbij de kortste periode moet worden aangehouden.

Opmerking: Onderhoud van het luchtfilter is vaker nodig (om de paar uren) onder zeer stoffige of zanderige bedrijfsomstandigheden.

1. Trek de kabel van de bougie.
2. Knop losdraaien en luchtfilterdeksel verwijderen (Fig. 16).

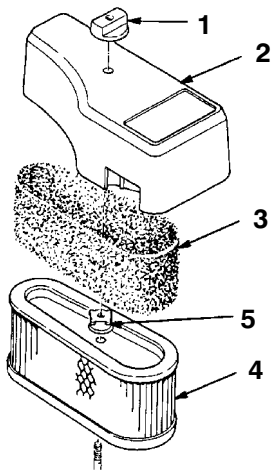

Figuur 16

1. Knop
2. Luchtfilterdeksel
3. Schuimelement
4. Papierelement
5. Moer

3. Schuif het schuimelement voorzichtig van het papierelement af (Fig. 16).
4. Draai de moer los en verwijder het papierelement (Fig. 16).

Schuim- en papierelementen reinigen

1. Schuimelement:
   A. Schuimfilter in warm water met vloeibare zeep wassen. Als het element schoon is, moet u dit grondig uitspoelen.
   B. Schuimfilter in een schone doek wikkelen en droogknijpen.
   C. Drenk het schuimelement in schone motorolie. In een schone doek wikkelen en uitknijpen om overtollige olie te verwijderen.

Belangrijk Schuimfilter vervangen wanneer het beschadigd of versleten is.

2. Papierelement:
   A. Klop het papierelement voorzichtig tegen een vlak oppervlak om het stof en het vuil te verwijderen.
   B. Controleer het filter op scheuren, een vettig oppervlak of beschadiging van de rubberen afdichting.

Belangrijk Het papierfilter nooit reinigen met perslucht of vloeistoffen zoals oplosmiddelen, benzine of petroleum. Vervang het papierfilter als het is beschadigd of niet naar behoren kan worden gereinigd.

Schuim- en papierelementen monteren

Belangrijk Motor nooit laten lopen zonder dat het complete luchtfilter gemonteerd is, daar anders de motor kan worden beschadigd.

1. Reinig zorgvuldig de onderkant van het luchtfilter om te voorkomen dat er vuil in de carburateur terechtkomt.
2. Schuif het schuimelement voorzichtig over het papierelement (Fig. 16).
3. Schuif het complete filter op het draadeind. Draai de moer goed vast (Fig. 16).

Opmerking: De rubberen afdichting moet vlak tegen de bodem van het luchtfilter aan liggen.

4. Monteer het luchtfilterdeksel en de knop (Fig. 16). Draai de knop stevig vast.

Bougie

Onderhoudsinterval/Specificatie

Vervang de bougie om de 100 bedrijfsuren. Controleer de bougie om de 25 bedrijfsuren. Controleer of de elektrodenafstand correct is voordat u de bougie monteert. Gebruik een bougiesleutel voor het (de)monteren van de bougie en een voelermaat voor het meten en afstellen van de elektrodenafstand.

Type: Champion RJ-19LM

Elektrodenafstand: 0,762 mm

Bougie(s) verwijderen

1. Schakel de aftakas uit, stel de parkeerrem in werking, zet de motor af en haal het sleuteltje uit het contact.
2. Trek de kabel van de bougie (Fig. 17). Maak de omgeving van de bougie schoon om te voorkomen dat er vuil in de motor komt, wat beschadiging kan veroorzaken.
3. Verwijder de bougie(s).

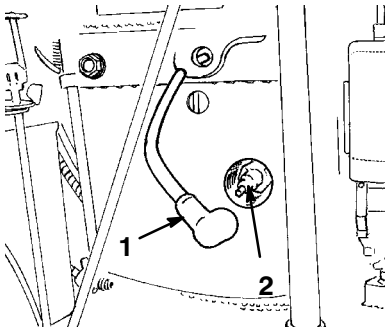

Figuur 17

1. Bougiekabel
2. Bougie

Bougie controleren

1. Bekijk de binnenkant van de bougie(s) (Fig. 18). Als de isolator lichtbruin of grijs is, werkt de motor naar behoren. Een zwarte laag op de isolator duidt meestal op een vuil luchtfilter.

Belangrijk Bougie(s) nooit schoonmaken. Bougie(s) altijd vervangen bij zwarte laag op de bougie, versleten elektroden, vettige laag op de bougie of scheuren.

2. Controleer de elektrodenafstand (Fig. 18). De zij-elektrode verbuigen (Fig. 18) om de juiste afstand in te stellen indien nodig.

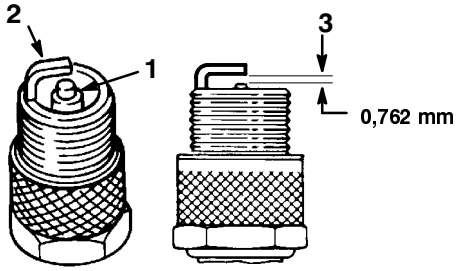

Figuur 18

1. Middenelektrode met isolator
2. Zij-elektrode
3. Elektrodenafstand (niet op schaal weergegeven)

Bougie(s) monteren

1. Controleer eerst de elektrodenafstand. Controleer de elektrodenafstand.
2. Draai de bougie (s) vast met een torsie van 20,4 Nm.
3. Druk de kabel(s) op de bougie(s) (Fig. 17).

Bandenspanning

De voor- en achterbanden moeten een spanning van 20 psi (138 kPa) hebben. Controleer de spanning bij het ventiel om de 25 bedrijfsuren of maandelijks, waarbij de kortste periode moet worden aangehouden (Fig. 19). De bandenspanning kan het best bij koude banden worden gecontroleerd.

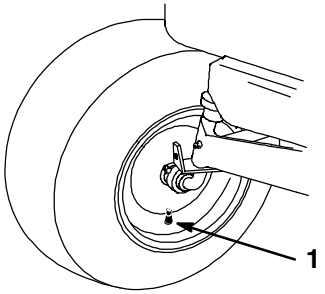

2323

Figuur 19

1. Ventiel

Benzine aftappen uit de brandstoftank

Gevaar

Onder bepaalde omstandigheden is benzine uiterst ontvlambaar en zeer explosief. Brand of explosie van benzine kan u of anderen verbranden en schade aan eigendommen veroorzaken.

- **Tap de benzine af wanneer de motor koud is. Doe dit buiten op een open terrein. Eventueel gemorste benzine opnemen.**
- **Rook nooit bij het aftappen van benzine en blijf uit de buurt van open vuur of als de kans bestaat dat benzinedampen door een vonk kunnen ontbranden.**

1. Maak de omgeving van de brandstoftankdop schoon zodat er geen vuil in de vulbuis kan komen als de dop is verwijderd. Verwijder de dop van de brandstoftank.
2. Tap de benzine af en laat deze in een schoon benzinevat lopen. Gebruik hiervoor een hevel.

Opmerking: Hevelen is de enige aanbevolen wijze om benzine af te tappen uit de brandstoftank. U kunt een hevel goedkoop aanschaffen in een ijzerwinkel.

Accu

Waarschuwing

Accuklemmen, accupolen en dergelijke onderdelen bevatten lood en loodverbindingen. Van deze stoffen is bekend dat ze kanker en schade aan de voortplantingsorganen veroorzaken. ***Was altijd uw handen nadat u met deze onderdelen in aanraking bent geweest.***

Onderhoudsinterval/Specificatie

Houd de accu altijd schoon en volledig geladen. Veeg de accubehuizing schoon met een tissue. Als de accupolen geoxideerd zijn, deze schoonmaken met een oplossing van vier delen water en één deel zuiveringszout. Breng een laagje zuurvrij vet op de accupolen aan om oxidatie te voorkomen.

Spanning: 12 V, 160 A (koude start)

Accu verwijderen

Waarschuwing

Accupolen of metalen gereedschappen kunnen kortsluiting maken met metalen onderdelen van de tractor, waardoor vonken kunnen ontstaan. Hierdoor kunnen accugassen tot ontploffing komen, die lichamelijk letsel kunnen veroorzaken.

- **Zorg ervoor dat bij het verwijderen of installeren van de accu de accupolen niet in aanraking komen met metalen onderdelen van de tractor.**
- **Voorkom dat metalen gereedschappen kortsluiting veroorzaken tussen de accupolen en metalen onderdelen van de tractor.**

1. Schakel de aftakas uit, stel de parkeerrem in werking, zet de motor af en haal het sleuteltje uit het contact.
2. Klap de stoel naar voren. Hieronder bevindt zich de accu.
3. Maak de minkabel (zwart) los van de accupool (Fig. 20).

Waarschuwing

Als accukabels verkeerd worden verbonden, kan dit schade aan de tractor en de kabels tot gevolg hebben en vonken veroorzaken. Hierdoor kunnen accugassen tot ontploffing komen, die lichamelijk letsel kunnen veroorzaken.

- ***Maak* altijd de minkabel (zwart) van de accu *los* voordat u de pluskabel (rood) losmaakt.**
- ***Sluit* altijd de pluskabel (rood) van de accu *aan* voordat u de minkabel (zwart) aansluit.**

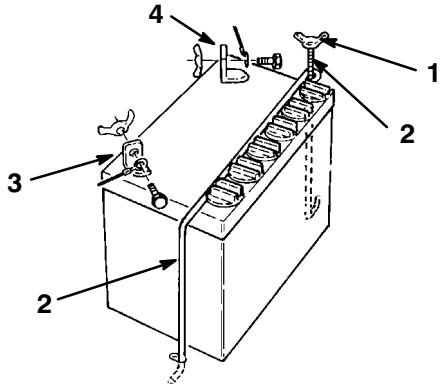

Figuur 20

1. Vleugelmoer
2. Accuhouder
3. Min (–) pool van accu
4. Plus(+) pool van accu

4. Schuif het rubber kapje van de pluskabel (rood) terug over de kabel. Maak de pluskabel (rood) los van de accupool (Fig. 20).
5. Verwijder de vleugelmoer waarmee de accuhouders zijn bevestigd aan het chassis van de tractor (Fig. 20).
6. Til de bovenste accuhouder op en draai deze naar achteren.
7. Verwijder de accu uit het chassis.

Accu monteren

1. Monteer de accu met de accupolen naar de binnenkant van de machine gekeerd.
2. Bevestig de accu in het chassis met de stangen van de accuhouder.
3. Bevestig de pluskabel (rood) met behulp van de bout en vleugelmoer aan de pluspool (+) van de accu (Fig. 20). Schuif het rubberen kapje over de pluspool heen.
4. Bevestig de minkabel (zwart) aan de minpool (-) van de accu met behulp van de bout en vleugelmoer (Fig. 20).

Het controleren van het zuurpeil

⚠ Gevaar ⚠

Accuzuur bevat zwavelzuur; dit is een dodelijk gif dat ernstige brandwonden veroorzaakt.

- **U mag accuzuur nooit innemen en moet elk contact met huid, ogen of kleding vermijden. Draag een veiligheidsbril en rubberhandschoenen om uw ogen en handen te beschermen.**
- **Vul de accu alleen bij op plaatsen waar schoon water aanwezig is om indien nodig uw huid af te spoelen.**

1. Zet de motor af en kantel de bestuurdersstoel naar voren zodat de accu zichtbaar wordt.
2. Kijk aan de zijkant van de accu. De zuurpeil moet tot aan de Bovenste streep komen (Fig. 21). Het zuurpeil mag niet beneden de Onderste streep komen (Fig. 21).

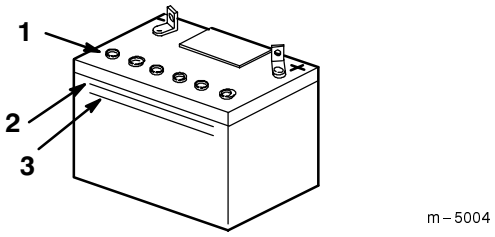

Figuur 21

1. Vuldoppen
2. Bovenste streep
3. Onderste streep

3. Als het zuurpeil te laag is, moet u de accuzuur bijvullen met de benodigde hoeveelheid gedestilleerd water; zie Accu bijvullen met water, blz. 29.

Accu bijvullen met water

U kunt de accu het best bijvullen met gedestilleerd water net voordat u de machine gaat gebruiken. Het water vermengt zich dan goed met het accuzuur.

1. Verwijder de accu uit de tractor; zie Accu verwijderen, blz. 28.
2. Maak de bovenkant van de accu schoon met een tissue.

Belangrijk Vul de accu nooit bij met gedestilleerd water terwijl de accu nog in de tractor zit. Er zou dan accuzuur op andere onderdelen kunnen komen, wat tot corrosie kan leiden.

3. Verwijder de vuldoppen van de accu (Fig. 21).
4. Giet langzaam gedestilleerd water in elke cel van de accu totdat het zuurpeil de Bovenste streep (Fig. 21) op de accubehuizing bereikt.

Belangrijk De accu niet overvullen; uitgelopen accuzuur (zwavelzuur) kan ernstige corrosie en beschadiging van het chassis veroorzaken.

5. Wacht na het bijvullen van de accu-cellen vijf tot tien minuten. Vul, zonodig, gedestilleerd water bij totdat het zuurpeil de Bovenste streep (Fig. 21) op de accubehuizing bereikt.
6. Plaats de vuldoppen weer op de accu.

Accu opladen

Waarschuwing

Bij het opladen produceert de accu gassen die tot ontploffing kunnen komen.

Rook nooit in de buurt van de accu en zorg ervoor dat er geen vonken of vlammen vlakbij de accu komen.

Belangrijk Zorg dat de accu altijd volledig geladen is (relatieve dichtheid van 1,260). Dit is vooral belangrijk om beschadiging van de accu bij temperaturen beneden 0°C te voorkomen.

1. Accu uit het chassis verwijderen, zie Accu verwijderen, blz. 28.
2. Controleer het zuurpeil; zie Zuurpeil controleren, blz. 29.
3. Zorg ervoor dat de vuldoppen op de accu zijn geplaatst. Laad de accu 1 uur op bij 25 tot 30 ampere of 6 uuren bij 4 - 6 ampere. De accu niet overladen.
4. Zodra de accu volledig is opgeladen, haalt u de oplader uit het stopcontact en maakt u vervolgens de oplaadkabels los van de accuklemmen (Fig. 22).

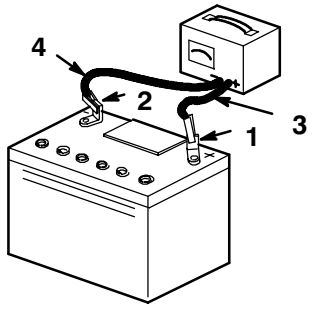

m-4970

Figuur 22

1. Pluspool van accu
2. Minpool van accu
3. Rode (+) oplaadkabel
4. Zwarte (-) oplaadkabel

5. Monteer de accu in het chassis, zie Accu monteren, blz. 29.

Opmerking: Gebruik de tractor nooit wanneer de accu is losgekoppeld; dit kan beschadigingen aan het elektrische systeem tot gevolg hebben.

Onderhoud van het maaimes

Gevaar

Een versleten of beschadigd mes kan breken en een stuk van het mes kan worden uitgeworpen in de richting van de bestuurder of omstanders en ernstig lichamelijk of dodelijk letsel toebrengen.

- **Controleer op gezette tijden het maaimes op slijtage of beschadigingen.**
- **Vervang een versleten of beschadigd mes.**

Maaimes verwijderen

1. Zet de motor af en verwijder het contactsleuteltje. Trek de kabel van de bougie.

Belangrijk Om het maaimes van de spilas te verwijderen, moet de tractor op zijn achterkant worden gekanteld. Voordat u de machine kantelt, moet u echter alle benzine uit de brandstoftank en de olie uit het carter aftappen. Verwijder ook de accu zodat u geen accuzuur op de tractor morst. Een eventueel gemonteerde zak moet ook worden verwijderd.

2. Tap de benzine af uit de brandstoftank; zie Benzine aftappen uit de brandstoftank, blz. 28.
3. Tap de olie af uit het carter: zie Olie verversen/aftappen, stappen 1 - 4, blz. 24.
4. Verwijder de accu uit de tractor; zie Accu verwijderen, blz. 28.
5. Zet de transmissie in de eerste versnelling en stel de parkeerrem in werking. Kantel de tractor op zijn achterkant.

6. Pak het uiteinde van het mes vast met een lap of een dikgevoerde handschoen.Verwijder vervolgens de mesbout, de klemring, en het mes (Fig. 23). Plaats indien nodig een houten blok tussen mes en maaimachine om het mes vast te zetten als u de mesbout losdraait.

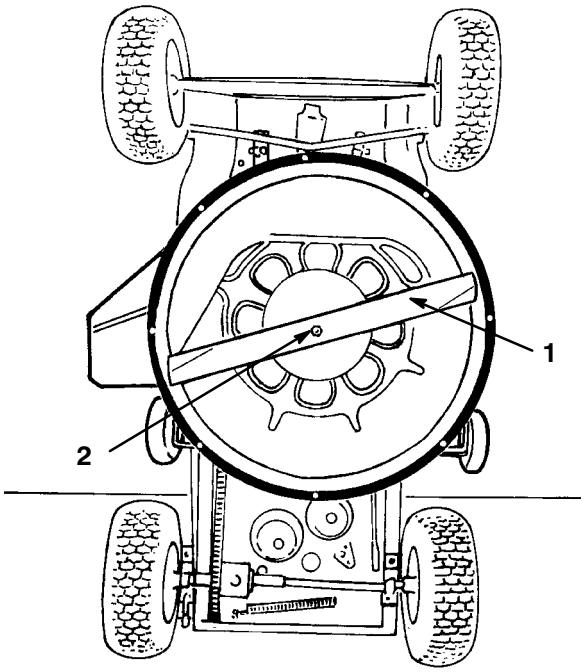

Figuur 23

1. Mes
2. Mesbout en klemring

Het mes slijpen

1. Gebruik een vijl om de snijranden aan beide uiteinden van het mes te slijpen (Fig. 24). Houd daarbij de oorspronkelijke hoek in stand. Het mes blijft in balans als u van beide snijranden dezelfde hoeveelheid materiaal verwijdert.

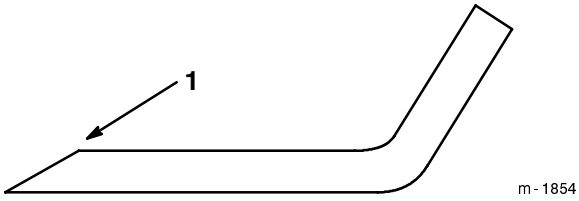

Figuur 24

1. Onder oorspronkelijke hoek slijpen

2. Controleer de balans van het mes met een mesbalans (Fig. 25). Als het mes horizontaal blijft, is het in balans en geschikt voor gebruik. Als het mes niet in balans is, moet u wat metaal afvijlen van de achterkant van het mes. Herhaal dit indien nodig totdat het mes in balans is.

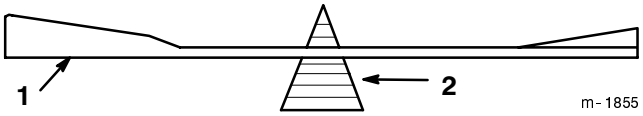

Figuur 25

1. Mes
2. Mesbalans

Maaimes monteren

1. Monteer het mes, de klemring en de mesbout (Fig. 23).

Belangrijk Het gebogen deel van het mes moet naar de binnenzijde van de maaikast wijzen om een goede maaikwaliteit te garanderen.

2. Draai de mesbout vast met een torsie van 61-81 Nm.

Belangrijk Zorg ervoor dat de snijrand van het mes niet tegen de maaikast aan komt.

3. Kantel de tractor weer in zijn normale gebruikspositie.
4. Vul het carter met olie; zie Carter vullen met olie, blz. 15
5. Vul de benzinetank met benzine; zie Brandstoftank met benzine vullen, blz. 12.
6. Monteer de accu; zie Accu monteren, blz. 29

Maaieenheid verwijderen en monteren

1. Zet de motor af en verwijder het sleuteltje uit het contact. Trek de kabel van de bougie.
2. Zet de transmissie in de eerste versnelling en stel de parkeerrem in werking.
3. Zet de maaihoogtehendel in de laagste stand.

Belangrijk Om de maaikast te verwijderen, moet de tractor op zijn achterkant worden gekanteld. Voordat u de machine kantelt, moet u echter alle benzine uit de brandstoftank en de olie uit het carter aftappen. Verwijder ook de accu zodat u geen accuduur op de tractor morst.

4. Tap de benzine af uit de brandstoftank; zie Benzine aftappen uit de brandstoftank, blz. 28.
5. Tap de olie af uit het carter: zie Olie verversen/aftappen, stappen 1 - 4, blz. 24.
6. Verwijder de accu uit de tractor; zie Accu verwijderen, blz. 28.
7. Kantel de tractor op zijn achterkant.

8. Verwijder de mesdrijfriem; zie Mesdrijfriem vervangen blz. 32.

9. Verwijder de pen en de gaffelpen waarmee de remstang van het maaidek is bevestigd aan de beugel van de spanpoelie (Fig. 26).

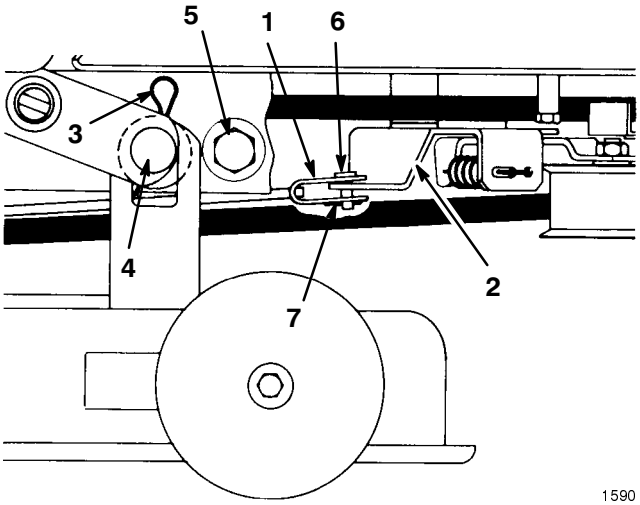

Figuur 26

1. Remstang
2. Beugel van spanpoelie
3. Pen
4. Montagepen
5. Maaidekstops
6. Gaffelpen
7. Pen

10. Verwijder de twee pennen en ringen waarmee de maaikast is bevestigd aan de montagepennen (Fig. 26). Grijp de maaikast beet en beweeg deze naar de zijkant totdat de maaikast van de pennen glijdt. Beweeg de maaikast vervolgens naar voren om de frontplaten te laten zakken.

11. Monteer de maaikast in de omgekeerde volgorde.

12. Monteer de mesdrijfriem; zie Mesdrijfriem vervangen blz. 32.

13. Kantel de tractor weer in zijn normale gebruikspositie.

14. Vul het carter met olie; zie Carter vullen met olie, blz. 15.

15. Vul de benzinetank met benzine; zie Brandstoftank met benzine vullen, blz. 12

16. Monteer de accu; zie Accu monteren, blz. 29.

Mesdrijfriem vervangen

Belangrijk Om de mesdrijfriem te vervangen, moet de tractor op zijn achterkant worden gekanteld. Voordat u de machine kantelt, moet u echter alle benzine uit de brandstoftank en de olie uit het carter aftappen. Verwijder ook de accu zodat u geen accuduur op de tractor morst.

1. Tap de benzine af uit de brandstoftank; zie Benzine aftappen uit de brandstoftank, blz. 28.

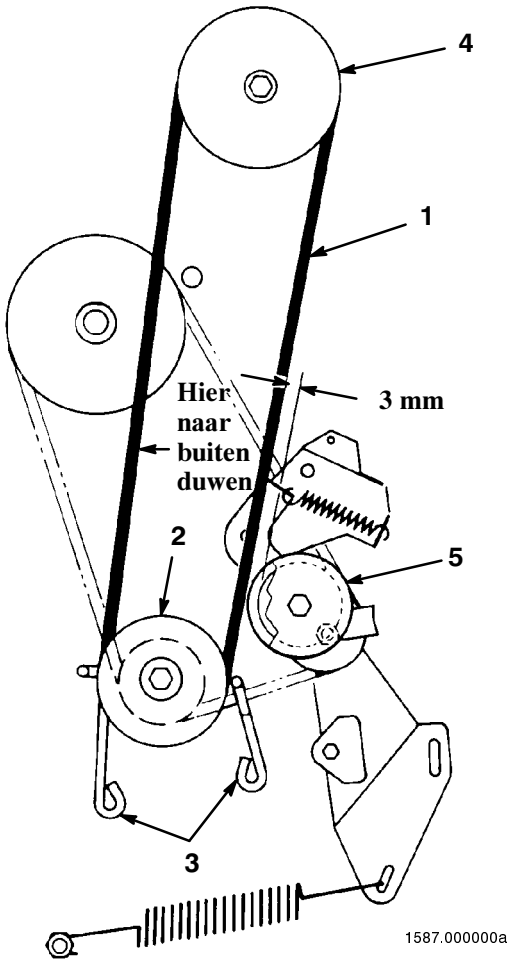

Figuur 27

1. Mesdrijfriem
2. Motorpoelie
3. Riemgeleiders van motorpoelie
4. Poelie van maaikast
5. Spanpoelie

2. Tap de olie af uit het carter: zie Olie verversen/aftappen, stappen 1 - 4, blz. 24.

3. Verwijder de accu uit de tractor; zie Accu Verwijderen, blz. 28.

4. Zet de transmissie in de eerste versnelling en stel de parkeerrem in werking. Kantel de tractor op zijn achterkant.

5. Verwijder de schroeven, borgingen en borgmoeren waarmee de maaidekstops zijn bevestigd aan beide zijden van het maaidek-frame (Fig. 26). Schuif de maaikast naar achteren om de riemspanning op te heffen.

6. Zet de maaihoogtehendel in de laagste stand.

7. Draai de schroeven los waarmee de twee riemgeleiders van de motorpoelie vastzitten, en beweeg de riemgeleiders van de poelie af. Verwijder de maaierdrijfriem van de motorpoelie (Fig. 27).

8. Zet de maaikoppelingshendel op Ingeschakeld zodat de rem niet tegen de poelie van de maaikast aan komt.

9. Draai de twee schroeven los waarmee de riemgeleider is bevestigd aan de maaikast, en verwijder de riemgeleider. Haal de riem van de poelie.

10. Zet de maaikoppelingshendel op Ingeschakeld zodat de rem niet tegen de poelie van de maaikast aan komt, en leg de nieuwe riem rond de poelie.

11. Laat de riem rond de motorpoelie lopen en monteer de riemgeleiders. Zorg ervoor dat afstand tussen de riemgeleiders en de poelie of de riem niet meer is dan 3 mm, maar dat ze elkaar niet raken.

12. Duw de riem naar buiten, zoals is aangegeven in Figuur 27, en controleer de speelruimte tussen de buitenkant van de riem en de binnenkant van de spanpoelie (Fig. 27). Deze speelruimte moet ongeveer 3 mm zijn.

13. Als de speelruimte tussen de riem en de poelie correct is, gaat u verder met stap 16; zo niet dan moet u de volgende afstellingsprocedure uitvoeren.

14. Ga naar het uiteinde van de stang van de aftakas links van de transmissie (Fig. 28). Verwijder de borging van de gaffelpen en draai aan de gaffel om de stang langer of korter te maken, totdat de speelruimte tussen de riem en de poelie correct is.

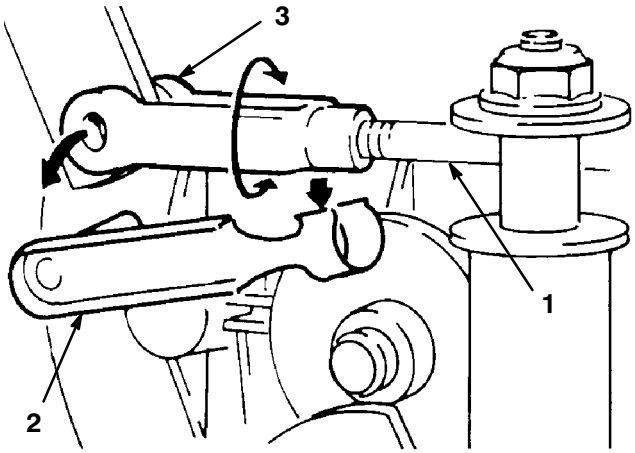

Figuur 28

1. Stang om maaidek in te schakelen
2. Borging van gaffelpen
3. Gaffel

15. Zet de gaffel weer vast en controleer de instelling.

16. Kantel de tractor weer in zijn normale positie.

17. Vul het carter met olie; zie Carter vullen met olie, blz. 15.

18. Vul de benzinetank met benzine; zie Brandstoftank met benzine vullen, blz. 12.

19. Monteer de accu; zie Accu monteren, blz. 29.

Tractieriem vervangen

Belangrijk Om de tractieriem te vervangen, moet de tractor op zijn achterkant worden gekanteld. Voordat u de machine kantelt, moet u echter alle benzine uit de brandstoftank en de olie uit het carter aftappen. Verwijder ook de accu zodat u geen accuduur op de tractor morst.

1. Tap de benzine af uit de brandstoftank; zie Benzine aftappen uit de brandstoftank, blz. 28.

2. Tap de olie af uit het carter: zie Olie verversen/aftappen, stappen 1 - 4, blz. 24.

3. Verwijder de accu uit de tractor; zie Accu verwijderen, blz. 28.

4. Zet de transmissie in de eerste versnelling en stel de parkeerrem in werking. Kantel de tractor op zijn achterkant.

5. Verwijder de mesdrijfriem; zie mesdrijfriem vervangen, blz. 32.

6. Verwijder de maaikast; zie Maaieenheid verwijderen en monteren, blz. 31.

7. Maak de grote tractieveer los van de bevestigingsschoef (Fig. 29). Ga hierbij voorzichtig te werk omdat de veer onder grote spanning staat.

8. Maak de veer van de spanpoelie los van de beugel van de spanpoelie (Fig. 29).

9. Verwijder de borgmoer en de ring waarmee de beugel van de spanpoelie is bevestigd aan het frame, en verwijder de beugel (Fig. 29).

10. Draai de borgmoer op de poelie los totdat de riemgeleider kan worden verwijderd (Fig. 29). Haal de riem van alle poelies.

11. Monteer de riem in omgekeerde volgorde.

Opmerking: Als u de riemgeleider op de spanpoelie monteert, moet u erop letten dat de rand van de riemgeleider evenwijdig aan het frame loopt, zoals is aangegeven in Figuur 29.

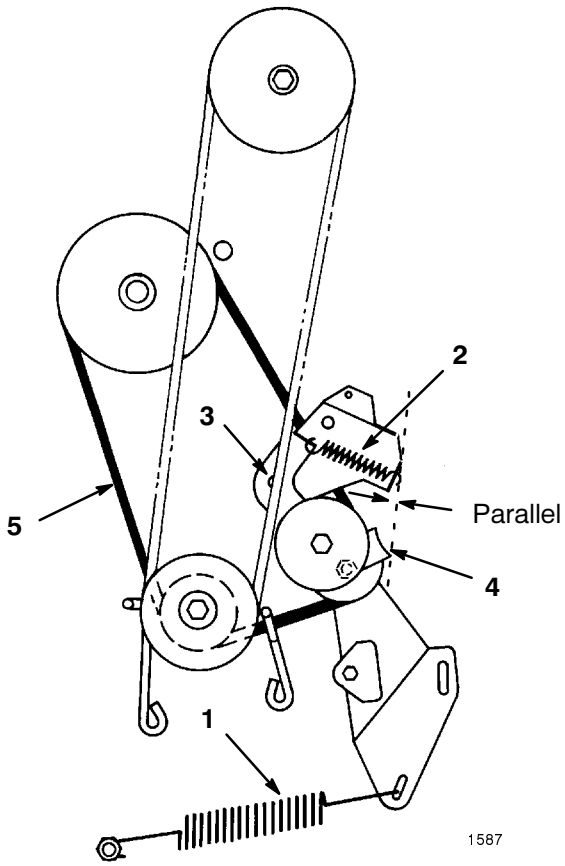

Figuur 29

1. Tractieveer
2. Veer
3. Borgmoer en ring waarmee beugel van de spanpoelie is bevestigd.
4. Riemgeleider van poelie
5. Tractieriem

---

12. Monteer de maaikast; zie Maaieenheid verwijderen en monteren, blz. 31, stappen 11 - 14.

13. Kantel de tractor weer in zijn normale gebruikspositie.

14. Vul het carter met olie; zie Carter vullen met olie, blz. 15.

15. Vul de benzinetank met benzine; zie Brandstoftank met benzine vullen, blz. 12.

16. Monteer de accu; zie Accu monteren, blz. 29.

Aandrijfketting controleren en afstellen

De aandrijfketting moet zodanig worden afgesteld dat de speling op een punt halverwege de ketting tussen de transmissie en de differentieeltandwielen 3 mm bedraagt. Controleer de speling van de ketting na de eerste 5 bedrijfsuren en daarna om de 25 bedrijfsuren.

1. Draai de twee schroeven los waarmee de kap van de kettting is bevestigd aan het chassis van de tractor en verwijder de kap (Fig. 30).

Belangrijk Als de ketting versleten is, los zit of verkeerd is afgesteld, zal de ketting een ploffend geluid maken wanneer deze over de tandwielen loopt. Dit betekent dat de ketting moet worden afgesteld om te voorkomen dat de tandwielen schade oplopen. Als u hulp nodig hebt, kunt u contact opnemem met uw plaatselijk erkende Service Dealer.

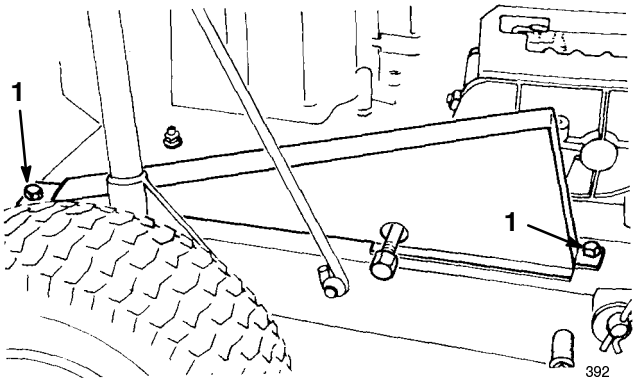

Figuur 30

1. Schroeven

---

2. U controleert de speling van de aandrijfketting door de ketting halverwege op te tillen en omlaag te drukken waarbij u een matige druk moet uitoefenen (Fig. 31). De totale speling moet 3 mm bedragen (Fig. 32). Als de speling niet correct is, moet u de ketting afstellen; zie stappen 3 - 13.

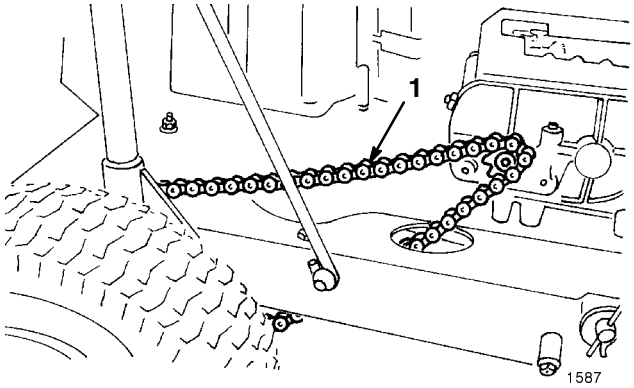

Figuur 31

1. Aandrijfketting

Belangrijk Om de aandrijfketting af te stellen, moet de tractor op zijn achterkant worden gekanteld. Voordat u de machine kantelt, moet u echter alle benzine uit de brandstoftank en de olie uit het carter aftappen. Verwijder

ook de accu zodat u geen accuduur op de tractor morst. Een eventueel gemonteerde zak moet ook worden verwijderd.

3. Tap de benzine af uit de brandstoftank; zie Benzine aftappen uit de brandstoftank, blz. 28.

4. Tap de olie af uit het carter: zie Olie verversen/ aftappen, blz. 24, stappen 1 - 4.

5. Verwijder de accu uit de tractor; zie Accu verwijderen, blz. 28.

6. Zet de transmissie in de eerste versnelling en stel de parkeerrem in werking. Kantel de tractor zodanig op zijn achterkant dat het chassis rust op houten blokken van 5 x 10 cm. De wielen moeten vrij van de vloer zijn zodat de as kan worden bewogen.

7. Draai de vier borgmoeren los waarmee de kussenblokken zijn bevestigd aan het chassis van de tractor (Fig. 32).

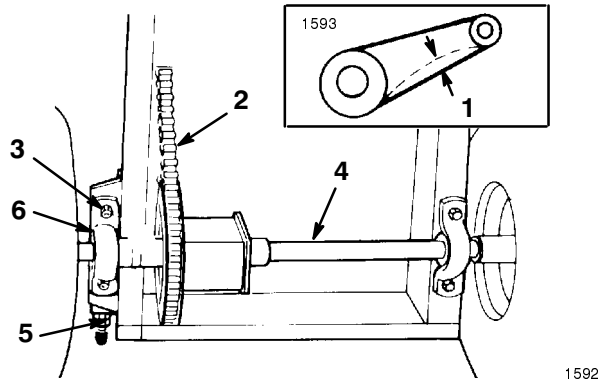

Figuur 32

1. 3 mm
2. Aandrijfketting
3. Moer
4. As
5. Kettingspanner
6. Kussenblok

8. Draai de achterste contramoer op de kettingspanner los (Fig. 32).

9. Draai de binnenste moer op de kettingspanner totdat de ketting de gewenste speling heeft.

10. Draai de flensmoeren vast waarmee het rechter-kussenblok (kant van de ketting) is bevestigd aan het chassis van de tractor.

11. Aangezien de as evenwijdig moet lopen aan de achterzijde van het chassis, moet u de afstand van het middelpunt van de kussenblokken tot de achterkant van het chassis meten (Fig. 32). Het verschil tussen de twee afstanden mag niet meer dan 3 mm zijn. Als het verschil meer dan 3 mm bedraagt, is de as niet evenwijdig aan het chassis en is afstelling vereist.

12. Controleer de speling van de aandrijfketting vanaf de onderkant van de tractor; zie stap 2.

13. Kantel de tractor weer in zijn normale gebruikspositie en installeer de kap van de ketting.

14. Vul het carter met olie; zie Carter vullen met olie, blz. 15.

15. Vul de benzinetank met benzine; zie Brandstoftank met benzine vullen, blz. 12.

16. Monteer de accu; zie Accu monteren, blz. 29.

Elektrisch schema

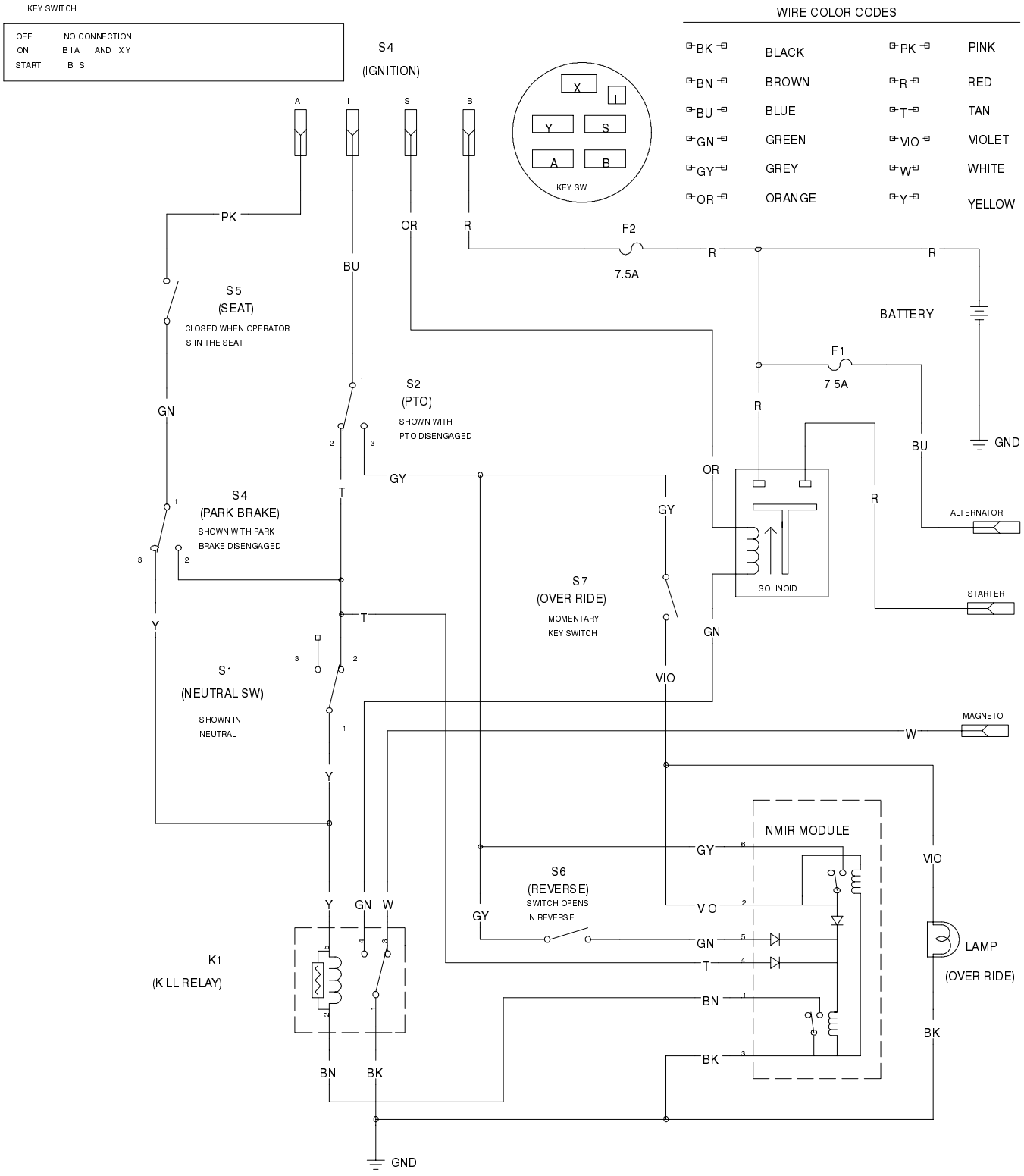

Onderkant van de maaikast wassen

Telkens nadat u de maaimachine heeft gebruikt, moet u de onderkant van de maaikast wassen om te voorkomen dat er zich daar gras verzamelt. Hierdoor wordt gras beter fijn gemaakt en het maaisel beter verstrooid.

1. Parkeer de machine op een stevig, horizontaal oppervlak, schakel de aftakas uit, zet de motor af en haal het sleuteltje uit het contact.
2. Bevestig de slangkoppeling aan de wasaansluiting van de maaimachine en draai de waterkraan helemaal open (Fig. 33).

Opmerking: Smeer petrolatum op de O-ring van de wasaanluiting om de koppeling gemakkelijker te bevestigen en de O-ring te beschermen.

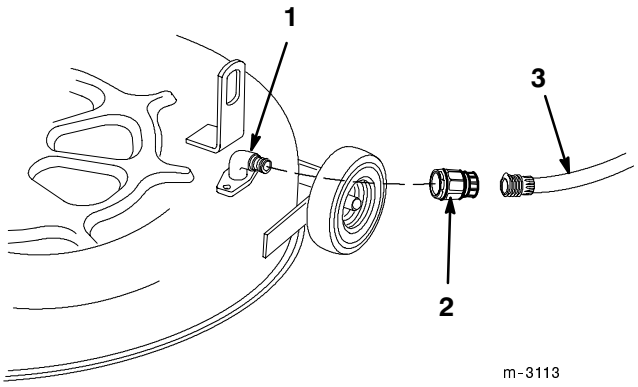

Figuur 33

1. Wasaansluiting
2. Slangkoppeling (niet meegeleverd)
3. Tuinslang

3. Zet de maaimachine op de laagste maaihoogte.
4. Neem plaats op de bestuurdersstoel en start de motor. Schakel de aftakas in en laat de motor van de maaimachine één tot drie minuten lopen.
5. Schakel de aftakas uit, zet de motor af en haal het sleuteltje uit het contact. Wacht tot alle bewegende delen tot stilstand gekomen zijn.
6. Draai de waterkraan dicht en maak de snelkoppeling los van de wasaansluiting.

Opmerking: Als de maaikast na een wasbeurt niet schoon is, moet u deze 30 minuten laten weken. Herhaal daarna de wasprocedure.

7. Laat de motor opnieuw één à drie minuten lopen om het overtollig water te verwijderen.

⚠ Waarschuwing ⚠

Een gebroken of ontbrekende wasaansluiting kan uitgeworpen voorwerpen of contact met het maaimes veroorzaken. Contact met het maaimes of uitgeworpen voorwerpen zal ernstig lichamelijk of dodelijk letsel veroorzaken.

- **Een gebroken of ontbrekende wasaansluiting moet direct worden vervangen, voordat u de maaimachine opnieuw gebruikt.**
- **Gaten in de maaimachine dichtmaken met bouten en moeren.**
- **Steek nooit handen of voeten onder de maaimachine of door openingen in de maaimachine.**

Reiniging en stalling

1. Schakel de aftakas uit, stel de parkeerrem in werking, zet de motor af en haal het sleuteltje uit het contact.
2. Maaisel, vuil en vet van de buitenkant van de gehele machine verwijderen, met name van de motor.Vuil en maaisel van de buitenkant van de koelvinnen van de cilinderkop en het ventilatorhuis verwijderen.

Belangrijk De machine met een zacht wasmiddel en water wassen. **Was de machine nooit met een hogedrukreiniger.** Hierdoor kan het elektrische systeem worden beschadigd of het noodzakelijke vet bij wrijvingspunten worden weggespoeld. Gebruik niet te veel water vooral niet in de buurt van het bedieningspaneel, de verlichting, de motor en de accu.

3. Controleer de rem; zie Rem, blz. 25.
4. Luchtfilteronderhoud uitvoeren; zie Luchtfilter, blz. 26.
5. Chassis doorsmeren; zie Smeren, blz. 25.
6. Motorolie verversen; zie Motorolie, blz. 24.
7. Controleer de bandenspanning; zie Bandenspanning, blz. 27.

8. Wanneer de machine langer dan 30 dagen niet wordt gebruikt, moet hij als volgt worden voorbereid op stalling.

A. Voeg een stabilizer/conditioner op aardoliebasis toe aan de brandstof in de tank. Volg de mengvoorschriften van de fabrikant van de stabilizer op (ongeveer 30 cl per gallon). **Gebruik geen stabilizer op alcoholbasis (ethanol of methanol).**

Opmerking: Stabilizer/conditioner werkt het best als het met verse benzine wordt vermengd en altijd wordt gebruikt.

B. Laat de motor (vijf minuten) lopen om de stabilizer/conditioner door het brandstofsysteem te verspreiden.

C. Zet de motor af, laat deze afkoelen, en laat de brandstoftank leeglopen; zie Het Benzine aftappen uit de brandstoftank, blz. 28.

D. Motor opnieuw starten en laten lopen totdat hij afslaat.

E. Bedien de choke of hulpstarter.

F. Start de motor totdat hij niet meer start. Bedien de hulpstarter, indien aanwezig, enige malen om er zeker van te zijn dat er zich geen brandstof meer in de hulpstarter bevindt.

G. U moet brandstof op de juiste wijze afvoeren. Verwerk deze overeenkomstig de plaatselijk geldende voorschriften.

Belangrijk Benzine met toegevoegde stabilizer/conditioner niet langer dan 90 dagen bewaren.

9. Verwijder de bougie(s) en controleer de toestand ervan, zie Bougie, blz. 27. Laat de bougie(s) uit de motor en giet twee eetlepels motorolie in het gat van de cilinder. Gebruik de startmotor om de motor te laten draaien en zo de olie over de cilinderwand te verspreiden. Monteer de bougie(s), zie Bougie, blz. 27. De bougiekabel(s) niet op de bougie(s) drukken.

10. Maak de minkabel van de accu los. Reinig de accu en de accupolen. Controleer het zuurpeil en laad de accu volledig op; zie Accu, blz. 28. Laat de minkabel loszitten tijdens de stalling.

Belangrijk De accu moet volledig opgeladen zijn, om te voorkomen dat hij bevriest en beschadigd raakt bij temperaturen onder 0°C. Een volledig opgeladen accu kan de gehele winter worden opgeslagen zonder dat deze tussentijds hoeft te worden opgeladen.

11. Alle bouten, schroeven en moeren controleren en indien nodig aandraaien. Beschadigde of versleten onderdelen repareren of vervangen.

12. Krassen en beschadigingen van de lak bijwerken. Bijwerklak is verkrijgbaar bij uw erkende Service Dealer.

13. Machine in een schone, droge garage of opslagruimte opslaan. Verwijder het contactsleuteltje en het KeyChoice-sleuteltje uit de maaimachine en bewaar ze op een gemakkelijk te onthouden plaats. Machine afdekken om hem te beschermen en schoon te houden.

Storingen, oorzaak en remedie

Probleem	Mogelijke oorzaken	Remedie
De startmotor slaat niet aan.	1. De maaikoppelingshendel is ingeschakeld.	1. Zet de maaikoppelingshendel op Uitgeschakeld.
	2. De accu is leeg.	2. Batterij opladen.
	3. De elektrische verbindingen zijn gecorrodeerd of zitten los.	3. Controleer of de elektrische verbindingen goed contact maken.
	4. De transaxle staat in de versnelling.	4. Zet de schakelhendel in de neutraalstand.
	5. Relais of schakelaar defect.	5. Neem contact op met een erkende Service Dealer.
Abnormale trillingen.	1. De bevestigingsbouten van de motor zitten los.	1. Draai de bevestigingsbouten van de motor vast.
	2. Een motorpoelie, spanpoelie of mespoelie zit los.	2. Desbetreffende poelie vastzetten.

Probleem	Mogelijke oorzaken	Remedie
Abnormale trillingen.	3. De motorpoelie is beschadigd. 4. Het maaimes is uit balans, verbogen of los. 5. De mesbout zit los. 6. De aandrijfriem is beschadigd.	3. Neem contact op met een erkende Service Dealer. 4. Monteer een nieuw maaimes. 5. Draai de mesbout vast. 6. Monteer de mesdrijfriem en controleer of de spanpoelie en de riemgeleiders de juiste positie hebben.
De motor loopt niet stationair of blijft niet stationair lopen.	1. Het luchtfilter is vuil. 2. Het stationair toerental is te laag. 3. Vuil, water of oude benzine in het brandstofsysteem. 4. De bougie is aangetast, vuil, of de elektrodenafstand is niet correct afgesteld.	1. Reinig het luchtfilterelement. 2. Carburateur afstellen. 3. Neem contact op met een erkende Service Dealer. 4. Nieuwe bougie met de juiste elektrodenafstand monteren.
De motor verliest vermogen.	1. De motor is te zwaar belast. 2. Het luchtfilter is vuil. 3. Het oliepeil in het carter is te laag. 4. De koelvinnen en luchtkanalen onder de behuizing van de motorventilator zijn verstopt. 5. De bougie is aangetast, vuil, of de elektrodenafstand is niet correct afgesteld. 6. De ventilatieopening in de brandstoftankdop is verstopt. 7. De carburateur is verkeerd afgesteld. 8. Vuil, water of oude benzine in brandstofsysteem.	1. Verminder de rijsnelheid. 2. Reinig het luchtfilterelement. 3. Vul het carter bij met olie. 4. Ontstop de koelvinnen en luchtkanalen. 5. Nieuwe bougie met de juiste elektrodenafstand monteren. 6. Brandstoftankdop reinigen of vervangen. 7. Carburateur afstellen. 8. Neem contact op met een erkende Service Dealer.
De motor start niet, start moeilijk of slaat af.	1. De benzinetank is leeg. 2. De choke is niet in werking gesteld 3. Het luchtfilter is vuil. 4. De bougiekabel zit los of is niet aangesloten. 5. De bougie is aangetast, vuil, of de elektrodenafstand is niet correct afgesteld.	1. Vul de tank met benzine. 2. Zet de chokehendel op Aan. 3. Reinig of vervang het luchtfilterelement. 4. Monteer de bougiekabel op de bougie. 5. Nieuwe bougie met de juiste elektrodenafstand monteren.

Probleem	Mogelijke oorzaken	Remedie
De motor start niet, start moeilijk of slaat af.	6. Vuil, water of oude benzine in het brandstofsysteem. 7. De accu is leeg. 8. De ventilatieopening in de brandstoftankdop is verstopt. 9. De carburateur is verkeerd afgesteld. 10. Een module of schakelaar is defect. 11. De elektrische aansluitingen zijn los.	6. Neem contact op met een erkende Service Dealer. 7. Batterij opladen. 8. Brandstoftankdop reinigen of vervangen. 9. Carburateur afstellen. 10. Neem contact op met een erkende Service Dealer. 11. Controleer het electrische systeem en zorg ervoor dat de aansluitingen goed contact maken.
De motor raakt oververhit.	1. De motor is te zwaar belast. 2. Het oliepeil in het carter is te laag. 3. De koelvinnen en luchtkanalen onder de behuizing van de motorventilator zijn verstopt. 4. De carburateur is verkeerd afgesteld.	1. Verminder de rijsnelheid. 2. Vul het carter bij met olie. 3. Ontstop de koelvinnen en luchtkanalen. 4. Carburateur afstellen.
De machine drijft niet aan.	1. De spanpoelie van de tractie is verkeerd afgesteld. 2. De tractieriem is versleten, los of stuk. 3. De tractieriem zit niet op de poelie. 4. De transaxle staat niet in de versnelling. 5. De aandrijfketting is van de tandwielen af.	1. Tractieriem afstellen. 2. Neem contact op met een erkende Service Dealer. 3. Neem contact op met een erkende Service Dealer. 4. Neem contact op met een erkende Service Dealer. 5. Nieuwe aandrijfketting monteren en afstellen.
Het maaimes draait niet.	1. De mesdrijfriem is versleten, los of stuk. 2. De mesdrijfrriem zit niet op de poelie.	1. Monteer een nieuwe mesdrijfriem. 2. Monteer de mesdrijfriem en controleer of de spanpoelie en de riemgeleiders de juiste positie hebben.