Form No. 3432-458 Rev B

Powerlite® Snöslunga

Modellnr 38274—Serienr 406294000 och högre

Modellnr 38284—Serienr 400000000 och högre

Bruksanvisning

Introduktion

Denna maskin är avsedd att användas av privatkunder. Den är främst konstruerad för att skotta snö från stenbelagda ytor, t.ex. uppfarter och trottoarer, och andra trafikområden runt bostäder eller kommersiella anläggningar. Den är inte avsedd för att forsla bort andra material än snö, eller för att rensa grusytor. Det kan medföra fara för dig och kringstående om maskinen används i andra syften än vad som avsetts.

Läs denna information noga så att du lär dig att använda och underhålla produkten på rätt sätt, och för att undvika person- och produktskador. Du är ansvarig för att produkten används på ett korrekt och säkert sätt.

Besök www.Toro.com om du behöver utbildningsmaterial för säkerhet och drift, information om tillbehör, hjälp med att hitta en återförsäljare eller om du vill registrera din produkt.

Kontakta en auktoriserad återförsäljare eller Toros kundservice och ha produktens modell- och serienummer till hands om du har behov av service, Toro-originaldelar eller ytterligare information. Figur 1 visar var du hittar produktens modell- och serienummer. Skriv in numren i det tomma utrymmet.

Viktigt: **Skanna rutkoden på serienummerdekalen (i förekommande fall) med en mobil enhet för att få tillgång till information om garanti, reservdelar och annat.**

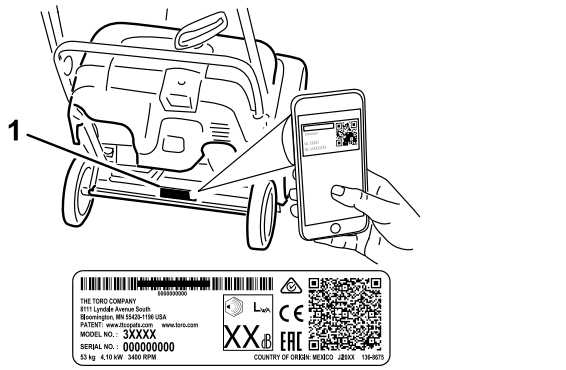

g291846

Figur 1

1. Modell- och serienummer

Modellnr _____

Serienr _____

I den här bruksanvisningen anges potentiella risker och alla säkerhetsmeddelanden har markerats med en varningssymbol (Figur 2), som anger fara som kan leda till allvarliga personskador eller dödsfall om föreskrifterna inte följs.



g000502

Figur 2

Varningssymbol

Två ord används också i den här bruksanvisningen för att markera information. **Viktigt** anger speciell teknisk information och **Observera** anger allmän information som är värd att notera.

© 2020—The Toro® Company
8111 Lyndale Avenue South
Bloomington, MN 55420

Registrera din produkt på www.Toro.com.

Översättning av originalet (SV)
Tryckt i Mexiko
Med ensamrätt

3432-458 B

Produkten uppfyller alla relevanta europeiska direktiv. Mer information finns i produktens separata försäkran om överensstämmelse.

Viktigt: **Om du använder maskinen på en höjd över 1 500 m under en kontinuerlig period ska du se till att en sats för hög höjd har monterats så att motorn uppfyller utsläppskraven från CARB/EPA. Satsen för hög höjd ökar motorns prestanda, samtidigt som den förhindrar fastnade tändstift, trög start och högre utsläpp. När du har monterat satsen ska du fästa etiketten för hög höjd bredvid serienummersdekalen på maskinen. Kontakta en auktoriserad Toro-återförsäljare om du vill skaffa rätt sats för hög höjd och en etikett för hög höjd till din maskin. Du hittar återförsäljare i din närhet på vår webbplats www.Toro.com eller genom att kontakta Toros kundtjänst på de nummer som anges i garantiförklaringen om utsläppsbegränsning. Ta bort satsen från motorn och återställ motorn till dess ursprungliga fabrikskonfiguration när motorn körs på lägre höjd än 1 500 m. Kör inte en motor som har konverterats för användning på hög höjd på lägre höjd. Då kan motorn överhettas och skadas.**

Om du är osäker på om maskinen har konverterats för användning på hög höjd ska du leta efter följande etikett (Figur 3).

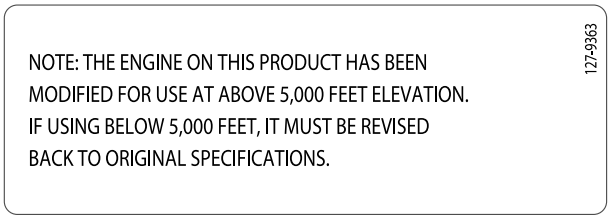

Figur 3

Innehåll

Introduktion 1
Säkerhet 2
- Allmän säkerhet 2
- Säkerhets- och instruktionsdekaler 3

Montering 4
- 1 Montera handtaget 4
- 2 Montering av utkastare 4
- 3 Montera startsnörehandtaget 4
- 4 Fylla på olja i motorn 6
- 5 Justera styrkabeln 6

Produktöversikt 7
- Specifikationer 7
- Redskap/tillbehör 7

Körning 7
- Före körning 7
  - Säkerhet före användning 7
  - Fylla bränsletanken 8
  - Kontrollera oljenivån i motorn 9
- Under arbetets gång 9
  - Säkerhet under användning 9
  - Starta motorn 10
  - Koppla in rotorbladen 11
  - Urkoppling av rotorbladen 11
  - Stänga av motorn 12
  - Justera utkastaren och strålriktaren 12
  - Rensa en igensatt utkastare 12
  - Köra snöslungan med självdrivning 12
  - Arbetstips 13
- Efter körning 13
  - Säkerhet efter användning 13
  - Förhindra fastfrysning efter användning 13

Underhåll 14
- Rekommenderat underhåll 14
  - Säkerhet vid underhåll 14
  - Kontrollera och justera styrkabeln 14
  - Kontrollera rotorbladen 15
  - Byta ut motoroljan 15
  - Utför service på tändstiftet 16
  - Byta ut drivremmen 17

Förvaring 18
- Säker förvaring 18
- Ställa maskinen i förvar 18

Säkerhet

Maskinen har utformats i enlighet med specifikationerna i SS-EN ISO 8437.

Allmän säkerhet

Maskinen kan slita av händer och fötter och kasta omkring föremål. Följ alltid alla säkerhetsanvisningar för att undvika allvarliga personskador.

- Läs och se till att du har förstått innehållet i den här *bruksanvisningen* innan du startar motorn. Se till att alla som använder den här produkten förstår varningarna, vet hur produkten ska användas och vet hur man snabbt stänger av motorn.
- Stäng av motorn när du lämnar körpositionen, oavsett orsak.
- Håll händer och fötter på avstånd från maskinens rörliga delar.
- Kör endast maskinen om skydd och andra säkerhetsanordningar sitter på plats och fungerar.
- Håll avståndet till utkastaröppningen. Håll kringstående, i synnerhet små barn, borta från arbetsområdet.
- Låt aldrig barn köra maskinen.

Säkerhets- och instruktionsdekaler

Säkerhetsdekalerna och anvisningarna är fullt synliga för operatören och finns nära alla potentiella farozoner. Ersätt dekaler som har skadats eller saknas.

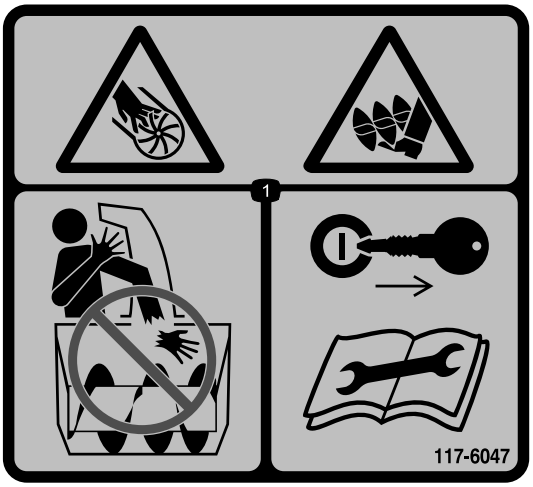

decal117-6047

117-6047

1. Kapnings-/avslitningsrisk i impellern och matarskruven – placera inte händerna i utkastaren, ta ut nyckeln och läs *bruksanvisningen* innan underhåll utförs.

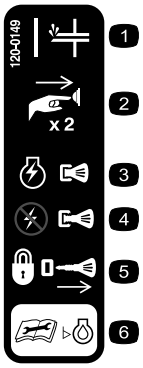

decal120-0149

120-0149

1. Snapspump
2. Tryck på knappen två gånger för att snapsa motorn.
3. Starta motorn genom att föra in nyckeln.
4. Stäng av motorn genom att dra ut nyckeln.
5. Spärra maskinen genom att ta bort nyckeln.
6. Läs *bruksanvisningen* innan du kontrollerar motorns oljenivå.



decal117-7713

117-7713

1. Varning – läs *bruksanvisningen*.
2. Kapnings-/avslitningsrisk, impeller – stäng av motorn och vänta tills matarskruven stannar innan du kliver ur maskinen.
3. Risk för kringflygande föremål – håll kringstående på avstånd.
4. Explosionsrisk – luta inte maskinen framåt eller bakåt.
5. Tryck in styrstången för att aktivera matarskruven.
6. Släpp styrstången för att koppla ur matarskruven.

Montering

1

Montera handtaget

Inga delar krävs

Tillvägagångssätt

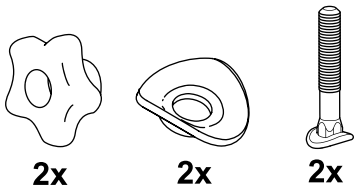

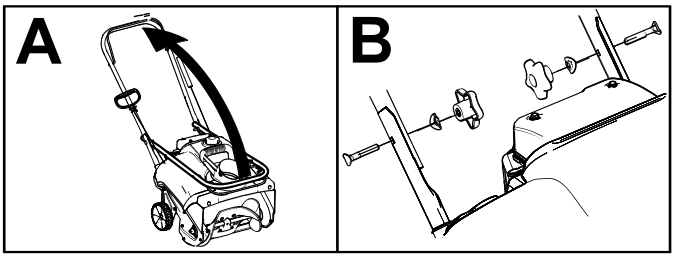

g253607

2

Montering av utkastare

Inga delar krävs

Tillvägagångssätt

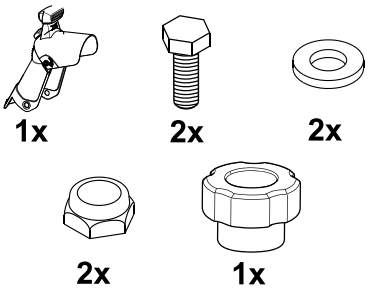

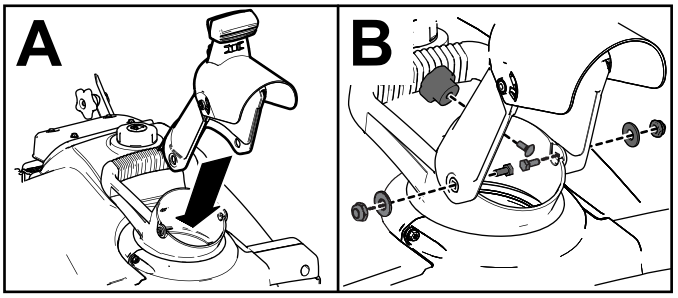

g255436

3

Montera startsnörehandtaget

Inga delar krävs

Tillvägagångssätt

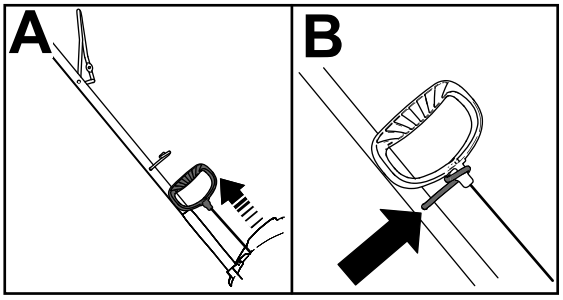

g253609

4

Fylla på olja i motorn

Inga delar krävs

Tillvägagångssätt

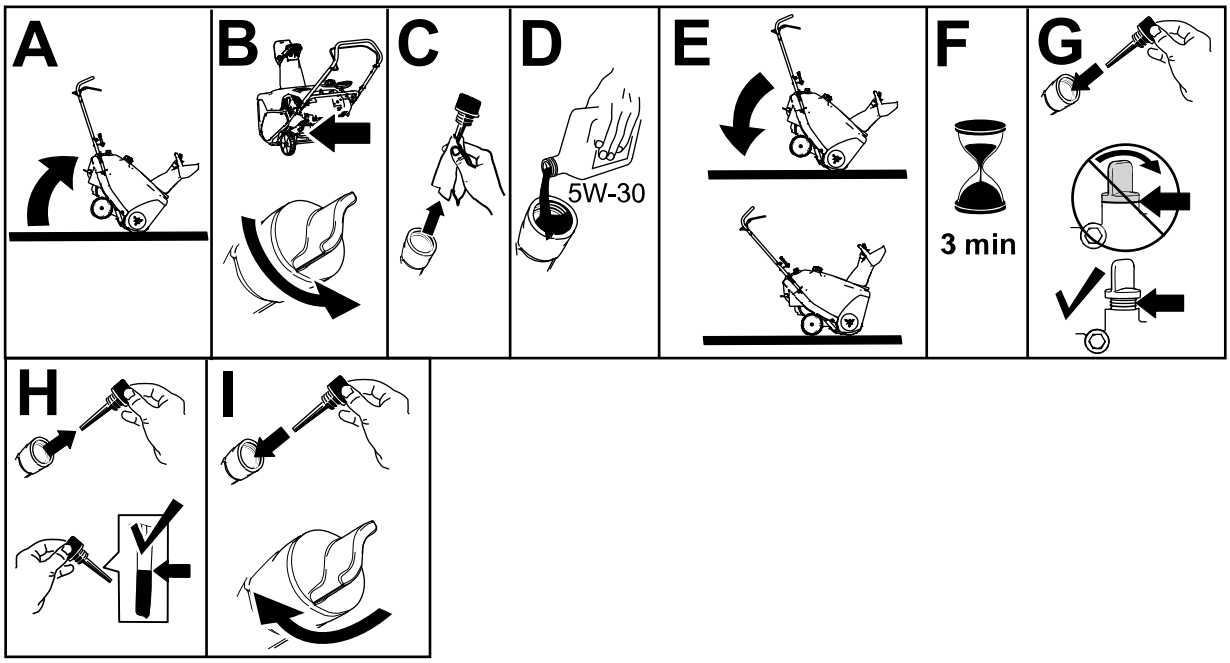

g253610

5

Justera styrkabeln

Inga delar krävs

Tillvägagångssätt

Se Kontrollera och justera styrkabeln (sida 14).

Produktöversikt

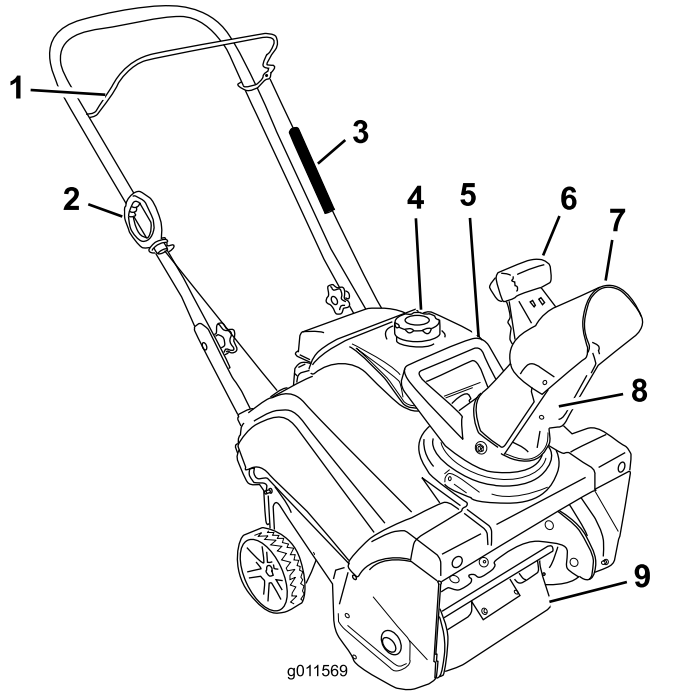

g011569

Figur 8

1. Styrstång
2. Startsnörehandtag
3. Fjäderkåpa
4. Tanklock
5. Utkastarhandtag
6. Strålriktarens avtryckare
7. Strålriktare
8. Utkastare
9. Rotorblad

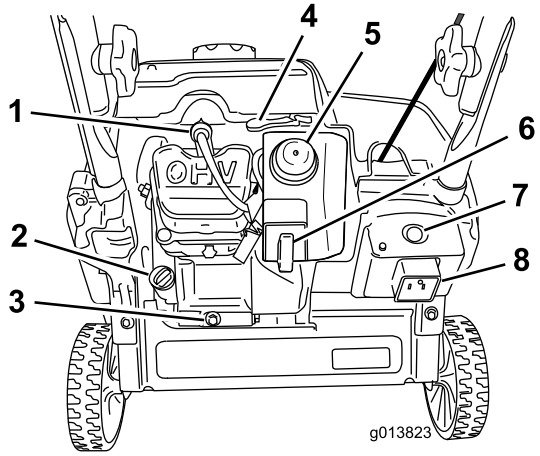

g013823

Figur 9

1. Tändstift
2. Oljepåfyllningslock
3. Oljeplugg
4. Choke
5. Snapspump
6. Nyckel
7. Knapp till elektrisk startmotor (endast modeller med elstart)
8. Kontakt för elektrisk startmotor (endast modeller med elstart)

Specifikationer

Modell	Vikt	Längd	Bredd	Höjd
38274	24,5 kg (54 lb)	94 cm (37 tum)	48 cm (19 tum)	114 cm (45 tum)
38284	26,3 kg (58 lb)			

Redskap/tillbehör

Det finns ett urval av godkända Toro-redskap och -tillbehör som du kan använda för att förbättra och utöka maskinens kapacitet. Kontakta en auktoriserad återförsäljare eller auktoriserad Toro-distributör, eller gå till www.Toro.com för att se en lista över alla godkända redskap och tillbehör.

Använd endast originalreservdelar och tillbehör från Toro för att garantera optimal prestanda och fortlöpande säkerhet för produkten. Det kan vara farligt att använda reservdelar och tillbehör från andra tillverkare och det kan göra produktgarantin ogiltig.

Körning

Obs: Vänster och höger sida på maskinen är lika med förarens vänstra respektive högra sida vid normal körning.

Före körning

Säkerhet före användning

Allmän säkerhet

- **Endast för modeller med elektrisk start:** Använd förlängningssladdar och kärl enligt handboken. Inspektera den elektriska sladden innan du ansluter den till elnätet. Byt ut sladden om den har skadats. Koppla bort strömkabeln om du inte avser att starta maskinen.
- Använd lämpliga kläder, inklusive ögonskydd, långbyxor, rejäla och halkfria skor samt hörselskydd. Sätt upp långt hår, knyt fast löst sittande klädesplagg och använd inte lösa smycken.
- Inspektera noga det område där maskinen ska användas och plocka bort alla främmande föremål såsom dörrmattor, pulkor, plankor och kablar.
- Före körning ska du reparera eller ersätta eventuella skydd, säkerhetsanordningar eller dekaler som är trasiga, oläsliga eller saknas. Se

också till att alla skruvar, bultar och muttrar är åtdragna.

Bränslesäkerhet

Bränsle är mycket brandfarligt och explosivt. Brand eller explosion i bränsle kan ge dig och andra personer brännskador.

- Förhindra att statisk elektricitet antänder bränslet genom att ställa bränsledunken och/eller maskinen på marken före påfyllning, inte i ett fordon eller ovanpå ett föremål.
- Fyll bränsletanken utomhus, då motorn är kall. Sätt på tanklocket ordentligt och torka upp eventuellt utspillt bränsle.
- Hantera inte bränsle när du röker eller befinner dig i närheten av en öppen låga eller gnistor.
- Förvara bränsle i en godkänd bränsledunk som förvaras oåtkomlig för barn.
- Luta maskinen endast enligt anvisningarna när det finns bränsle i tanken.
- Om du spiller bränsle på kläderna måste du byta dem omedelbart.

Fylla bränsletanken

- Använd endast ren och färsk (ej äldre än 30 dagar) blyfri bensin med oktantal 87 eller högre för bästa resultat (klassificeringsmetod [R+M]/2).
- Syresatta bränslen med upp till 10 % etanol eller 15 % MTBE baserat på volym är godkända.
- **Använd inte** etanol-bensinblandningar (t.ex. E15 eller E85) som innehåller mer än 10 % etanol baserat på volym. Det kan leda till prestandaproblem och/eller skador på motorn, vilka eventuellt inte omfattas av garantin.
- **Använd inte** bensin som innehåller metanol.
- Förvara **inte** bränsle i bränsletanken eller i en bränsledunk under vintern om inte en stabiliserare används.
- **Tillför inte** olja i bensinen.

Fyll inte på över påfyllningsrörets nedersta del på bränsletanken (Figur 10).

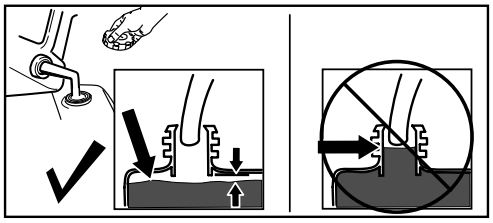

g216203

Figur 10

Viktigt: **Köp bara så mycket bränsle som går åt inom en månad för bästa resultat. Annars kan du använda bränslestabiliserare/konditionerare i maskinen så att bränslet förblir färskt längre. Följ anvisningarna från tillverkaren av bränslestabiliseraren.**

Kontrollera oljenivån i motorn

Serviceintervall: Varje användning eller dagligen

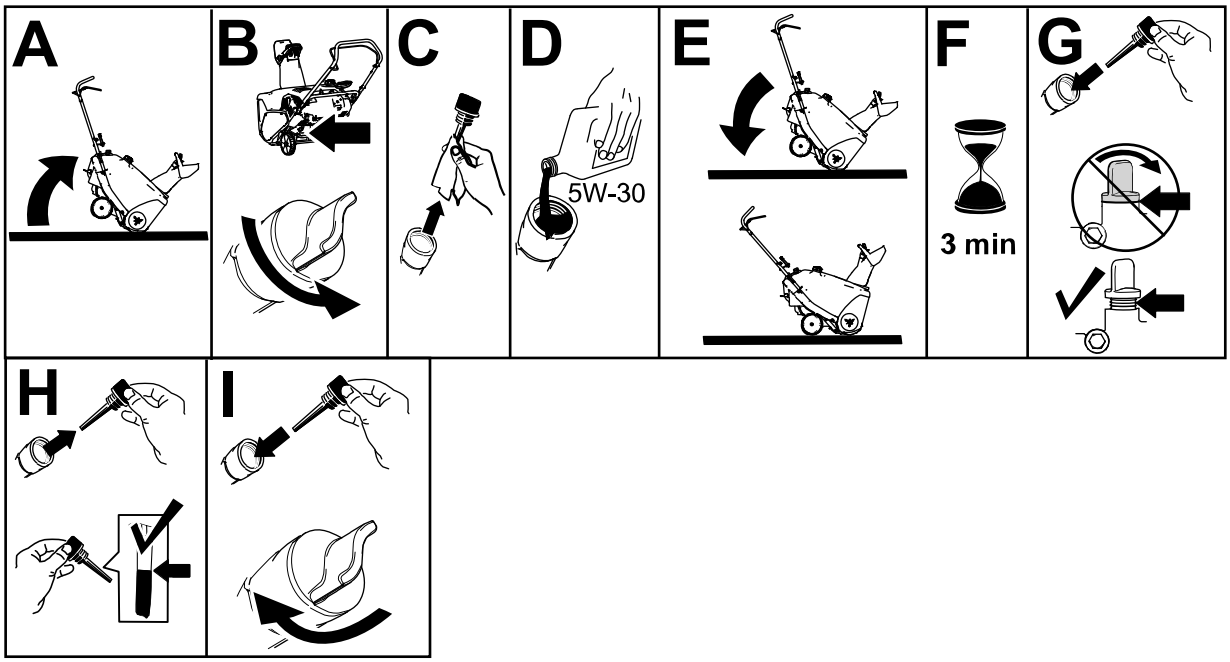

g253610

Figur 11

Under arbetets gång

Säkerhet under användning

Allmän säkerhet

- **Stäng av motorn innan du rensar maskinen och använd alltid en pinne.**
- Håll dig bakom handtagen och håll avstånd till utkastaröppningen när du kör snöslungan. **Håll ansikte, händer, fötter och andra kroppsdelar och klädesplagg borta från rörliga och roterande delar.**
- Rikta aldrig utkastaren mot personer eller mot områden där det kan uppstå egendomsskador.
- Var fullt koncentrerad på maskinen när du använder den. Ägna dig inte åt aktiviteter som kan distrahera dig, eftersom personskador eller skador på egendom då kan uppstå.
- Var försiktig så att du inte halkar eller ramlar, särskilt när du kör maskinen bakåt.
- Se till att du har bra fotfäste och håll ordentligt i handtaget. Gå! Spring aldrig.
- Var ytterst försiktig när du använder maskinen i sluttningar.
- Kör inte maskinen om du har dålig sikt eller belysning.
- Ha uppsikt bakåt och var försiktig när du backar med maskinen.
- Drivningen till matarskruven ska vara urkopplad när snöslungan inte används.
- Var ytterst försiktig när du använder maskinen på stigar eller vägbanor. Se upp för dolda faror och trafik.
- Gör aldrig några justeringar med motorn igång, med undantag av vad som anges i anvisningarna.
- Om du kör på ett främmande föremål ska du stänga av motorn, ta ut nyckeln och undersöka om maskinen är skadad. Reparera eventuella skador innan du startar maskinen.
- Om maskinen börjar vibrera onormalt ska du genast stänga av motorn och fastställa orsaken.
- Kör inte motorn inomhus, eftersom avgaser är farliga.
- Överbelasta inte maskinen genom att försöka röja för snabbt.
- Stäng av motorn innan du kliver ur förarsätet, innan du rensar uppsamlaren, impellern, rotorn eller utkastarrännan samt vid reparationer, justeringar och kontroller.

Starta motorn

Modell med elstart

Obs: Ta av dig handsken när du snapsar så att ingen luft kan komma ut ur snapshålet.

Viktigt: **Snapsa eller choka inte om motorn har körts och är varm. För mycket snapsning kan flöda motorn och göra att den inte startar.**

Om du vill använda den elektriska startmotorn (endast modeller med elektrisk start) ska du först koppla en strömkabel till den elektriska startmotorns stickkontakt och sedan till ett elektriskt uttag för jordfelsbrytare (GFCI). Använd bara en UL-listad 16 gauge-sladd som rekommenderas för utomhusbruk och som inte är längre än 15 m.

⚠ VARNING

Den elektriska sladden kan skadas och orsaka elektriska stötar eller eldsvåda.

Inspektera den elektriska sladden noga innan du ansluter den till elnätet. Om sladden är skadad ska du inte använda den. Reparera eller byt ut den skadade sladden omedelbart. Kontakta en auktoriserad återförsäljare för hjälp.

Viktigt: **Aktivera elstarten högst 10 gånger med intervaller om 5 sekunder, där snöslungan först får vara på i 5 sekunder och sedan av i 5 sekunder. Överdriven användning av elstarten kan leda till överhettning och skada. Om motorn inte startar efter dessa försök, väntar du minst 40 minuter så att startern kan kallna innan ett nytt startförsök görs. Ta med maskinen till en auktoriserad återförsäljare för reparation om motorn inte startar efter andra försöket.**

Om startsnöret inte fungerar som det ska kan det vara fruset. Låt startmotorn tina upp helt innan du försöker starta maskinen.

⚠ VAR FÖRSIKTIG

Om du lämnar maskinen ansluten till ett eluttag kan någon råka starta den av misstag och skada personer eller föremål (endast modeller med elektrisk start).

Koppla bort den elektriska sladden om du inte avser att starta maskinen.

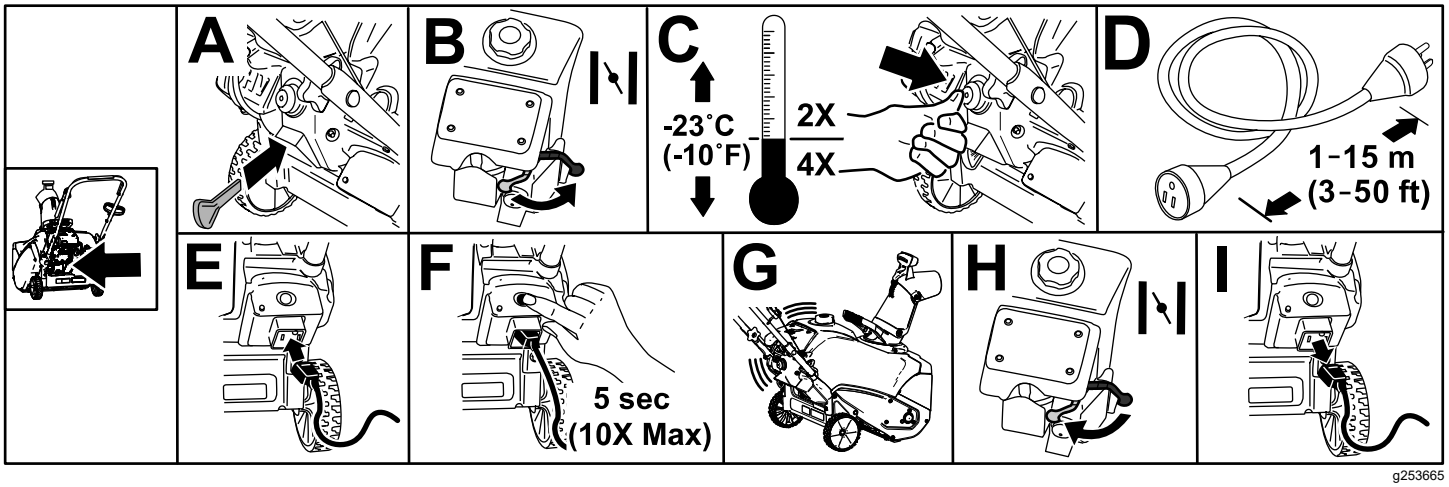

Figur 12

Standardmodell

Obs: Ta av dig handsken när du snapsar så att ingen luft kan komma ut ur snapshålet.

Viktigt: **Snapsa eller choka inte om motorn har körts och är varm. För mycket snapsning kan flöda motorn och göra att den inte startar.**

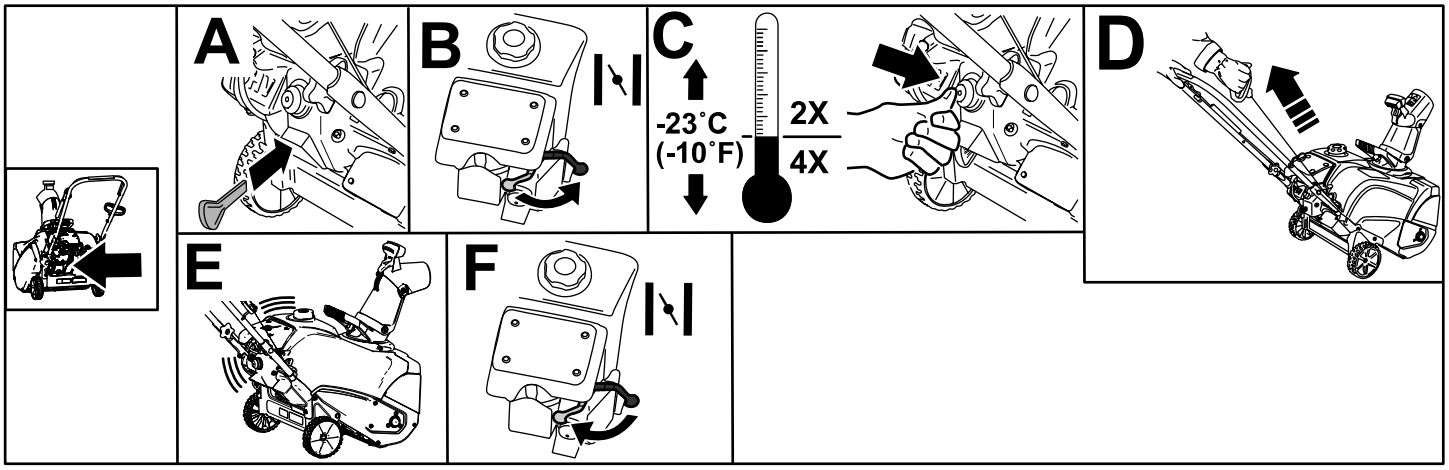

g253666

Figur 13

Koppla in rotorbladen

Håll styrstången mot handtaget för att starta rotorbladen (Figur 14).

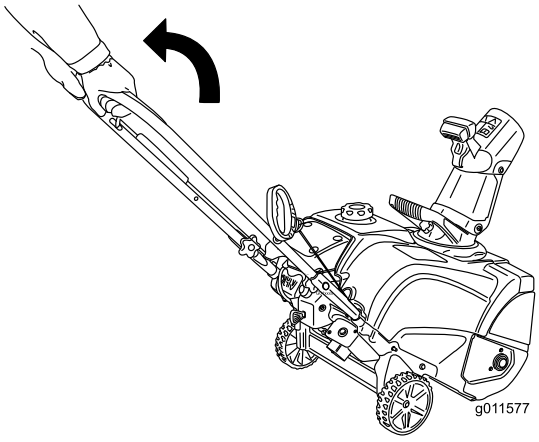

g011577

Figur 14

Urkoppling av rotorbladen

Släpp styrstången för att stoppa rotorbladen (Figur 15).

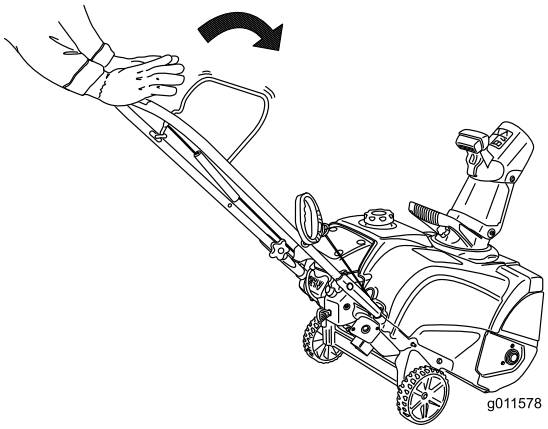

g011578

Figur 15

Stänga av motorn

Stäng av motorn genom att dra nyckeln utåt tills den klickar in i det AVSTÄNGDA läget (Figur 16), eller flytta choken helt till höger (B i Figur 13).

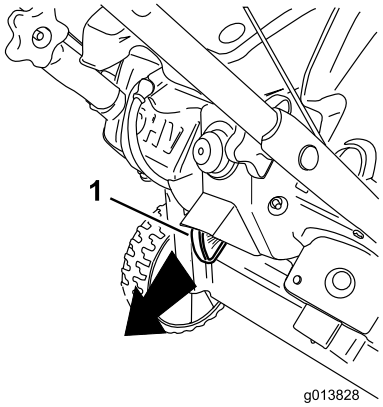

g013828

Figur 16

1. Nyckel

Justera utkastaren och strålriktaren

Justera utkastaren genom att flytta utkastarhandtaget i enlighet med Figur 17.

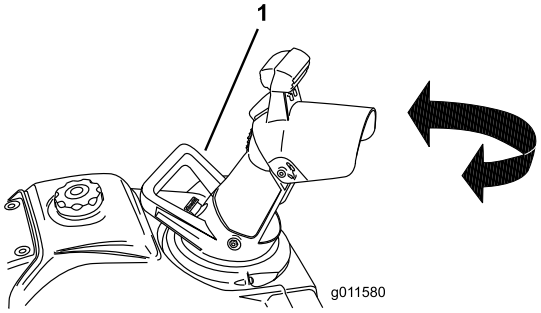

g011580

Figur 17

1. Utkastarhandtag

Om du vill höja eller sänka strålriktarens vinkel trycker du på strålriktarens avtryckare och flyttar den uppåt eller nedåt (Figur 18). Släpp avtryckaren för att låsa strålriktaren på plats.

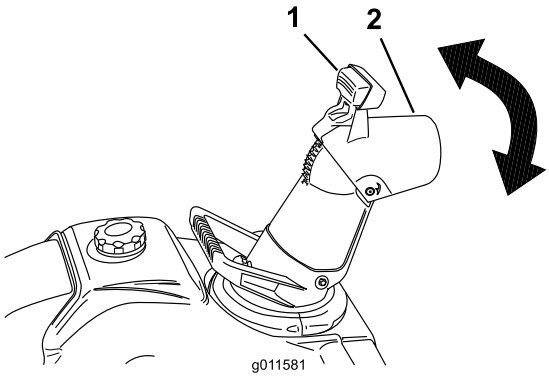

g011581

Figur 18

1. Avtryckare
2. Strålriktare

Rensa en igensatt utkastare

Så här rensar du utkastaren:

- **Stäng av motorn.**
- Vänta i 10 sekunder tills du är säker på att rotorbladen har stannat.
- Använd alltid ett rensningsverktyg, aldrig händerna.

Köra snöslungan med självdrivning

Lyft maskinen tills hjulen lämnar marken samtidigt som skrapan och rotorbladen rör marken. Maskinen rör sig framåt (Figur 19).

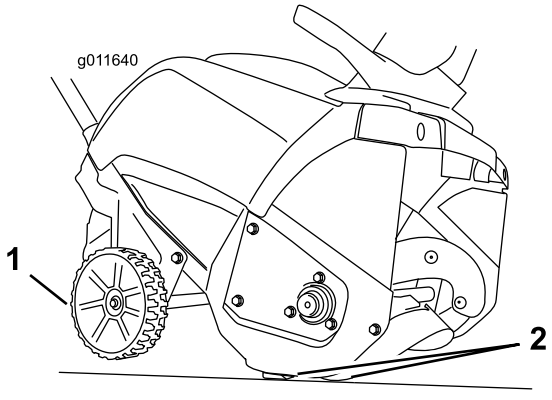

g011640

Figur 19

1. Hjulen lämnar marken
2. Skrapan och rotorbladen rör marken

Obs: Du kan variera hastigheten genom att lyfta handtaget mer eller mindre. Tryck handtaget framåt vid tung snö, om nödvändigt, men låt maskinen arbeta i sin egen takt. Lyft inte handtaget mer än nödvändigt eftersom skrapan då lämnar marken och snön hamnar bakom maskinen.

Arbetstips

⚠ VARNING

Stenar, leksaker och andra främmande föremål kan slungas ut från rotorbladen och skada dig eller kringstående allvarligt.

- **Håll området som ska röjas fritt från föremål som kan plockas upp och slungas omkring av rotorbladen.**
- **Håll barn och husdjur på avstånd från det område som ska röjas.**

- Röj snön så snart som möjligt efter snöfallet.
- Låt stråken överlappa varandra för effektiv snöröjning.
- Låt snön slungas ut mot lä när så är möjligt.
- Om maskinen inte driver sig själv framåt på hala underlag eller i tung snö, ska du föra handtaget framåt men låta maskinen arbeta i sin egen takt.
- Maskinen kan avlämna gummimärken på nyborstad eller ljus betong. Testa på en avsides yta före användning. Dessa märken är inte permanenta.

Efter körning

Säkerhet efter användning

Allmän säkerhet

- Förvara aldrig maskinen med bränsle i tanken i en byggnad där det finns gnistkällor, som t.ex. varmvattenberedare, värmeelement och torkskåp. Låt motorn svalna innan maskinen ställs undan i ett slutet utrymme.
- Läs avsnittet Ställa maskinen i förvar (sida 18) för vad som gäller om maskinen ställs i förvaring i mer än 30 dagar.
- Fortsätt att ha maskinen påslagen ett par minuter efter användning så att uppsamlaren och rotorn inte fryser fast.

Förhindra fastfrysning efter användning

- Låt motorn vara påslagen ett par minuter för att förhindra att rörliga delar fryser fast. Stäng av motorn, vänta tills alla rörliga delar har stannat och ta sedan bort is och snö från snöslungan.
- Rensa bort eventuell snö och is från utkastarens nederdel.
- Vrid utkastaren åt vänster och höger för att frigöra den från eventuell isbildning.
- När du har tagit ut nyckeln drar du i startsnörehandtaget flera gånger, eller kopplar den elektriska sladden till ett elektriskt uttag och maskinen, och trycker på den elektriska startmotorns startknapp en gång för att undvika att startsnöret och/eller den elektriska startmotorn fryser fast (endast modeller med elektrisk startmotor).
- Under snöiga och kalla väderförhållanden kan vissa reglage och rörliga delar frysa fast. Använd inte för mycket kraft för att försöka manövrera reglage som har frusit fast. Starta motorn och låt den gå några minuter om du har problem med att manövrera ett reglage eller en del.

Underhåll

Rekommenderat underhåll

Underhållsintervall	Underhållsförfarande
Efter den första timmen	• Kontrollera styrkabeln och justera den vid behov. • Kontrollera fästelementen och dra åt dem om de är lösa.
Efter de första 2 timmarna	• Byt ut motoroljan.
Varje användning eller dagligen	• Kontrollera motoroljenivån och fyll på vid behov.
Årligen	• Kontrollera styrkabeln och justera den vid behov. • Kontrollera rotorbladen och låt en auktoriserad återförsäljare byta ut dem och skrapan vid behov. • Byt ut motoroljan. • Utför service på tändstiftet och byt ut det vid behov. • Kontrollera fästelementen och dra åt dem om de är lösa. • Låt en auktoriserad återförsäljare inspektera drivremmen och byta ut den vid behov.
Årligen eller före förvaring	• Förbered maskinen för förvaring.

Säkerhet vid underhåll

Läs följande säkerhetsföreskrifter innan du utför något underhåll på maskinen.

- Stäng av motorn, ta ut nyckeln och vänta tills alla rörliga delar har stannat innan du kliver ur förarsätet. Låt maskinen svalna innan du justerar, rengör, förvarar eller utför underhåll på den.
- Använd alltid skyddsglasögon eller ögonskydd vid justering och reparation för att skydda ögonen från främmande föremål som kan kastas iväg av maskinen.
- Kontrollera regelbundet att alla fästelement är korrekt åtdragna så att maskinen är i säkert bruksskick.
- Ändra inte motorns varvtalsinställningar.

  Köp endast Toros originalreservdelar och tillbehör.

Kontrollera och justera styrkabeln

Kontrollera styrkabeln

Serviceintervall: Efter den första timmen—Kontrollera styrkabeln och justera den vid behov.

Årligen—Kontrollera styrkabeln och justera den vid behov.

Viktigt: **Du måste kontrollera och kan behöva justera styrkabeln innan du använder maskinen för första gången.**

För styrstången tillbaka mot handtaget för att få bort slacket i styrkabeln (Figur 20).

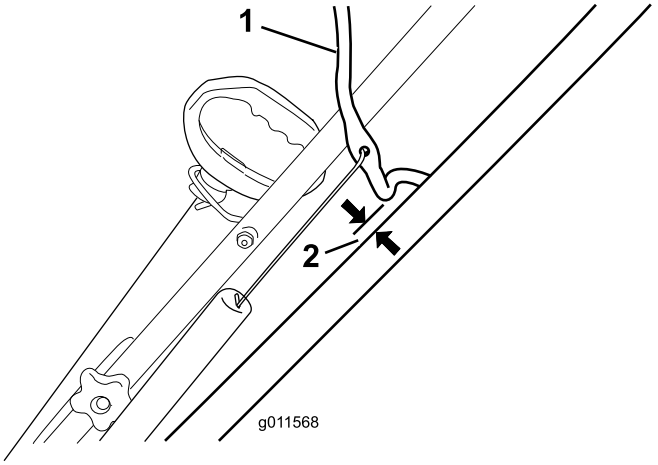

g011568

Figur 20

1. Styrstång
2. 2 till 3 mm

Obs: Kontrollera att det finns ett mellanrum på 2 till 3 mm mellan styrstången och handtaget (Figur 20).

Viktigt: **Styrkabeln måste ha ett visst slack när du släpper styrstången för att rotorbladen ska kunna stanna normalt.**

Justera styrkabeln

1. Skjut upp fjäderkåpan och haka loss fjädern från justerlänken (Figur 21).

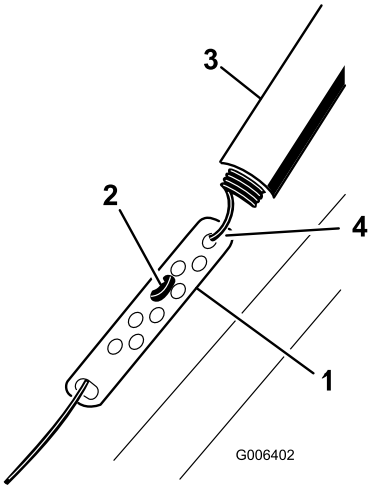

g006402

Figur 21

1. Justerlänk
2. Z-inpassning
3. Fjäderkåpa
4. Haka loss fjädern här.

Obs: Du kan dra upp justerlänken och vajern för att underlätta lossandet av fjädern.

2. Flytta Z-inpassningen till ett högre eller lägre hål i justerlänken efter behov för att erhålla mellanrummet på 2 till 3 mm mellan styrstången och handtaget (Figur 21).

   Obs: Om Z-inpassningen flyttas upp, minskas mellanrummet mellan styrstången och handtaget. Om den flyttas ned ökar mellanrummet.

3. Haka fast fjädern på justerlänken och skjut dit fjäderkåpan över justerlänken.
4. Kontrollera justeringen; se Kontrollera styrkabeln (sida 14).

   Obs: Remmen kan slira (gnissla) vid våta förhållanden. Torka ut drivsystemet genom att starta rotorn och köra den utan belastning i 30 sekunder.

Kontrollera rotorbladen

Serviceintervall: Årligen—Kontrollera rotorbladen och låt en auktoriserad återförsäljare byta ut dem och skrapan vid behov.

Kontrollera rotorbladen före varje arbetspass så att de inte är slitna. En auktoriserad återförsäljare ska byta ut de tre rotorbladen och skrapan när eggen på ett rotorblad har slitits ned till slitageindikatorhålet (Figur 22).

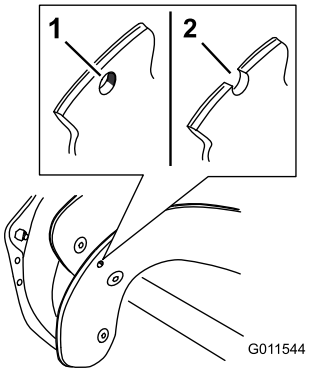

g011544

Figur 22

1. Rotorbladen behöver inte bytas ut eftersom slitageindikatorhålet är intakt.
2. Rotorbladen och skrapan måste bytas ut eftersom slitageindikatorhålet är frilagt.

Byta ut motoroljan

Serviceintervall: Efter de första 2 timmarna

Årligen

Kör om möjligt motorn i några minuter före oljebytet för att värma oljan. Varm olja rinner lättare och för med sig mer föroreningar.

Motoroljespecifikationer

Motoroljekapacitet	0,35 liter*
Oljeviskositet	Se Figur 24.
API-klassificering	SJ eller högre

* Det finns överskottsolja i vevhuset efter att du tömt ut oljan. Häll inte i fullt med olja i vevhuset. Fyll vevhuset med olja enligt anvisningarna i följande steg.

1. Kontrollera att bränsletanken inte är överfull (se Figur 7) och att tanklocket sitter säkert på plats.
2. Flytta maskinen till ett plant underlag.
3. Placera ett kärl under oljepluggen (Figur 9) och skruva sedan ur oljepluggen och luta maskinen bakåt (handtaget ned) halvvägs mot marken innan du tömmer ut den använda oljan i kärlet.

   Viktigt: **Luta inte maskinen hela vägen ned till marken eftersom bränsle då kan läcka ut.**
4. När du har tömt ur oljan återställer du maskinen till arbetsläge.
5. Sätt tillbaka oljepluggen och dra åt den ordentligt.
6. Gör rent runt oljestickan (Figur 9).
7. Skruva loss oljestickan och avlägsna den.

8. Fyll långsamt oljepåfyllningsröret med ca tre fjärdedelar av den olja som ryms i motorn.

   Obs: Information om rätt oljenivå på oljestickan finns i Figur 23.

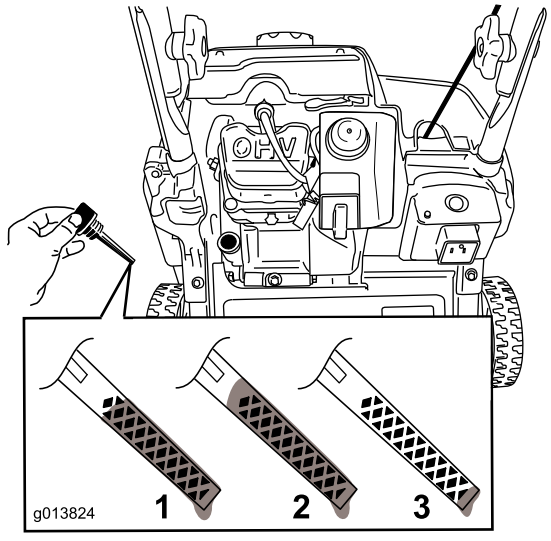

g013824

Figur 23

1. Maximal oljenivå.
2. För hög oljenivå – tappa ut olja ur vevhuset.
3. För låg oljenivå – fyll på olja i vevhuset.

Obs: Du kan luta maskinen lite framåt (handtaget upp) så går det lättare att fylla på olja. Kom ihåg att ställa maskinen plant innan du kontrollerar oljenivån.

Viktigt: **Luta inte maskinen så långt framåt så att den balanserar på nosen eftersom bränsle då kan läcka ut ur maskinen.**

Använd Figur 24 för att välja rätt oljeviskositet för det förväntade utomhustemperaturintervallet:

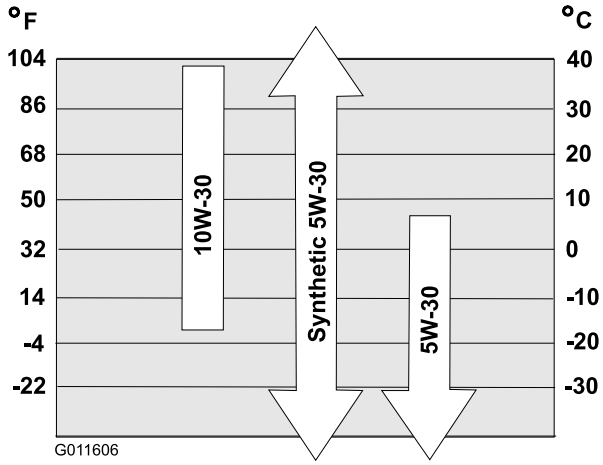

g011606

Figur 24

9. Vänta i tre minuter tills oljan har lagt sig i motorn.
10. Torka av oljestickan med en ren trasa.
11. När maskinen är i driftläget sätter du i oljestickan i oljepåfyllningsröret **utan att skruva fast den**. Ta sedan ut oljestickan igen.
12. Läs av oljenivån på oljestickan.
    - Om oljestickan visar att oljenivån är för låg fyller du försiktigt på lite olja i påfyllningsröret, väntar i tre minuter och upprepar steg 10 till 12 tills oljestickan visar korrekt nivå.
    - Om oljestickan visar att oljenivån är för hög tappar du ut överflödig olja tills oljestickan visar korrekt nivå.

    Viktigt: **Om motorn körs när oljenivån i motorn är för låg eller för hög kan motorn skadas.**
13. Sätt tillbaka oljestickan i påfyllningsröret ordentligt.
14. Lämna in oljan på godkänd återvinningsstation.

Utför service på tändstiftet

Serviceintervall: Årligen—Utför service på tändstiftet och byt ut det vid behov.

Använd ett tändstift från Toro (artikelnr 119-1961).

1. Stäng av motorn och vänta tills alla rörliga delar har stannat.
2. Lossa kabeln från tändstiftet (Figur 9).
3. Rengör runt tändstiftet.
4. Skruva bort tändstiftet ur cylindertoppen.

   Viktigt: **Ett sprucket, skadat eller smutsigt tändstift måste bytas ut. Rengör inte elektroderna eftersom flagor kan ta sig in i cylindern och orsaka skador på motorn.**
5. Ställ in gapet på det nya stiftet till 0,76 mm enligt Figur 25.

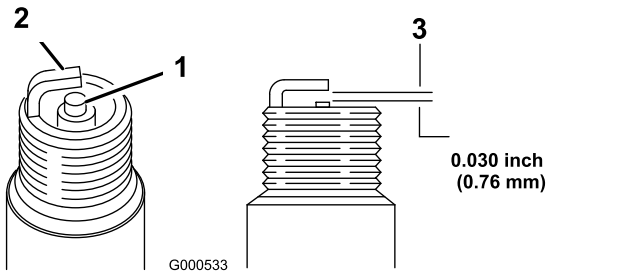

g000533

Figur 25

1. Mittelektrodinsulator
2. Sidoelektrod
3. Luftgap (ej i skala)

6. Sätt fast tändstiftet och dra åt det till ett moment på 20–27 Nm.
7. Anslut tändkabeln till tändstiftet.

Byta ut drivremmen

Byt drivremmen om den har blivit sliten, oljeindränkt, sprucken, nött eller fått andra skador.

1. Ta bort de fyra skruvarna som håller drivremmens kåpa (Figur 26) på plats.

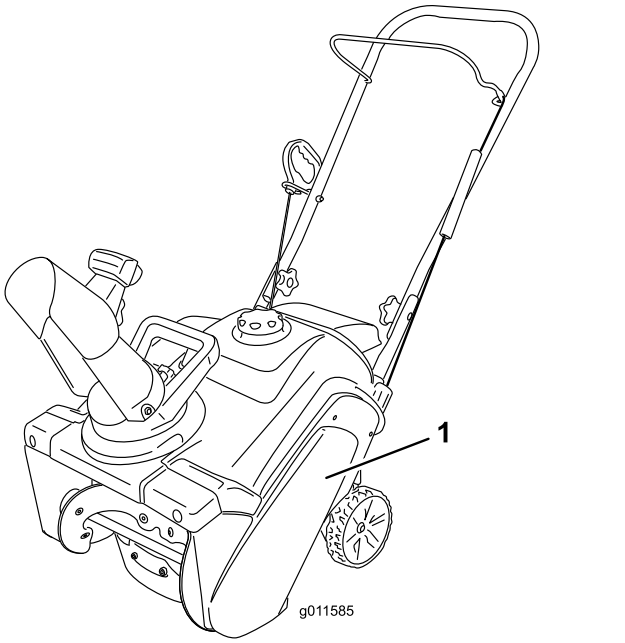

g011585

Figur 26

1. Drivremmens kåpa

Obs: Det nedre främre hörnet på drivremmens kåpa fästs med en mindre skruv, en bricka och en låsmutter.

2. Ta bort remmen från remskivan.
3. Tryck ned mellandrevsarmen och ta bort remmen mellan fliken på mellandrevsarmens broms och rotorskivan.

   Obs: Motorremskivans remstyrning sitter mycket nära remskivan, så remmen är möjligen för stor för detta mellanrum.
4. Vrid ut bältet framför remstyrningen så att remmen hamnar mellan remstyrningen och motorremskivan.
5. För in en skruvmejsel i remstyrningens hål enligt Figur 27 och bänd remstyrningen mot rotorskivan tillräckligt mycket så att remmen kan dras ut.

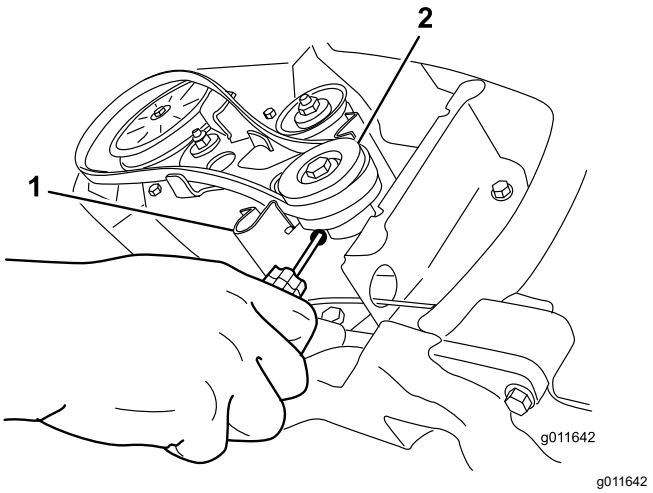

g011642

Figur 27

1. Remstyrning
2. Motorremskiva

Obs: Remstyrningen får inte deformeras eller skadas.

6. Utför stegen ovan i omvänd ordning när du monterar den nya drivremmen.

   Viktigt: **Se till att du monterar drivremmen så att den ligger ovanför de två flikarna på mellandrevsarmen och under mellandrevsarmens broms (Figur 28).**

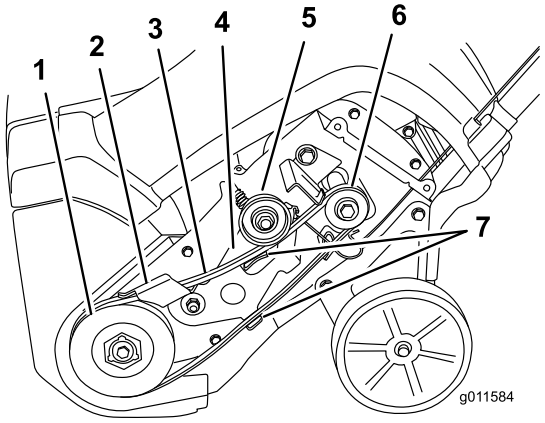

g011584

Figur 28

1. Rotorskiva
2. Mellandrevsarmens broms
3. Drivrem
4. Mellandrevsarm
5. Mellanremskiva
6. Motorremskiva
7. Flikar på mellandrevsarmen

7. Montera drivremmens kåpa med de fästelement som du tog bort i steg 1.

Förvaring

Säker förvaring

- Stäng av motorn, ta ut nyckeln och vänta tills alla rörliga delar har stannat innan du kliver ur förarsätet. Låt maskinen svalna innan du justerar, rengör, förvarar eller utför underhåll på den.
- Bränsleångor är mycket lättantändliga, explosiva och farliga att andas in. Om du förvarar produkten i ett utrymme med en öppen låga kan bränsleångorna antändas och orsaka en explosion.
- Förvara inte maskinen i ett hus (bostad), källare eller något annat utrymme där det finns gnistkällor som t.ex. varmvattenberedare, värmeelement, torkskåp, pannor och liknande.
- Luta inte maskinen framåt eller bakåt när det finns bränsle i bränsletanken. Det kan läcka ut bränsle ur maskinen.
- Förvara inte maskinen med handtaget lutat mot marken, olja kan då läcka in i motorcylindern och ut på marken, vilket kan leda till att motorn inte kan startas.

Ställa maskinen i förvar

1. När du ska fylla på bränsle för sista gången under aktuell säsong ska du tillsätta bränslestabiliserare till färskt bränsle enligt anvisningarna från bränslestabiliserarens tillverkare.

   Viktigt: **Förvara inte bränsle längre än vad bränslestabiliserartillverkaren anger.**

2. Låt motorn gå i tio minuter så att det stabiliserade bränslet fördelas i bränslesystemet.
3. Stäng av motorn, låt den svalna och tappa ur bränsletanken eller kör motorn tills den stängs av.
4. Starta motorn och kör den tills den stängs av.
5. Choka eller snapsa motorn, starta den en tredje gång och kör tills den inte startar igen.
6. Tappa ut bränslet ur tanken och förgasaren på följande sätt:

   A. Lossa på tanklocket.

   B. Skruva loss, men ta inte bort, den lilla skruven på sidan av förgasarens bränslebehållare (Figur 29) tills bränslet töms ut från förgasaren.

   Viktigt: **Ta inte bort bulten på förgasarbehållaren längst ned på förgasaren.**

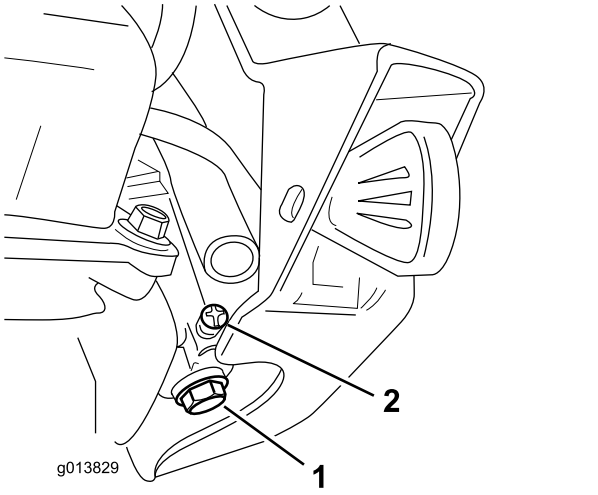

Figur 29

1. Bult på förgasarbehållaren – ta inte bort
2. Liten skruv på förgasaren

   C. Vänta i några minuter tills bränslet har tömts ut, montera sedan tanklocket och dra åt den lilla skruven på förgasaren.

   Obs: Dra åt förgasarens skruv med en manuell stjärnskruvmejsel. Läckage kan uppstå om du drar åt skruven för hårt.

7. Kassera oanvänt bränsle på lämpligt sätt. Lämna in bränslespill till återvinning eller använd det i bilen.
8. Byt motoroljan medan motorn fortfarande är varm. Se Byta ut motoroljan (sida 15).
9. Ta bort tändstiftet.
10. Spruta in 10 ml (två teskedar) olja i tändstiftshålet.
11. Montera tändstiftet för hand och skruva sedan åt det till 27–30 N·m.
12. När du har tagit ut nyckeln drar du långsamt i startsnörehandtaget så att oljan fördelas på cylinderns insida.
13. Rengör motorn.
14. Måla i lackskador med färg som du köpt från en auktoriserad återförsäljare. Slipa skadade ytor innan du målar dem och använd rostskydd så att metalldelarna inte rostar.
15. Se till att alla skruvar, bultar och muttrar är åtdragna. Reparera eller byt ut skadade delar.
16. Täck över maskinen och förvara den på en ren, torr plats utom räckhåll för barn. Låt motorn svalna innan maskinen ställs undan i ett slutet utrymme.

Integritetsmeddelande för EES/STORBRITANNIEN

Toros bruk av dina personuppgifter

The Toro Company (”Toro”) respekterar din integritet. I samband med dina köp av våra produkter kan vi samla in vissa personuppgifter om dig, antingen direkt från dig eller via din lokala Toro-återförsäljare. Toro använder dessa uppgifter till att utföra sina skyldigheter enligt avtalet (t.ex. registrera din garanti, behandla dina garantianspråk eller kontakta dig i händelse av att en produkt måste återkallas) och för att tillfredsställa legitima affärsändamål (t.ex. mäta kundnöjdhet, förbättra våra produkter eller tillhandahålla produktinformation som kan vara av intresse för dig). Toro kan vidarebefordra uppgifterna till sina dotterbolag, återförsäljare eller andra affärspartners i samband med någon av dessa aktiviteter. Vi kan även vidarebefordra personuppgifter i de fall som lagen kräver det eller i samband med försäljning, köp eller fusion av ett företag. Vi säljer inte dina personuppgifter i marknadsföringssyfte till något annat företag.

Behållande av dina personuppgifter

Toro behåller dina personuppgifter så länge de är relevanta för ovan nämnda syften och enligt gällande lag. Kontakta legal@toro.com för ytterligare information om tillämpliga perioder för behållande.

Toros engagemang för skydd

Dina personuppgifter kan bearbetas i USA eller ett annat land som kan ha mindre strikta dataskyddslagar än det land i vilket du är bosatt. I de fall som vi överför uppgifter från det land i vilket du är bosatt, vidtar vi lagstadgade åtgärder för att tillförsäkra att dina uppgifter skyddas och behandlas konfidentiellt.

Åtkomst och korrigering

Du kan äga rätt att korrigera eller gå igenom dina personuppgifter samt neka eller begränsa behandlingen av dina uppgifter. Om du önskar göra det ska du kontakta oss via e-post på legal@toro.com. Om du har frågor rörande det sätt på vilket Toro har hanterat dina uppgifter, uppmanar vi dig att diskutera det direkt med oss. Observera att europeiska medborgare äger rätt att lämna in klagomål till avsedd myndighet för dataskydd.



Count on it.