Form No. 3432-453 Rev B

Powerlite® Snøfreser

Modellnr. 38274—Serienr. 406294000 og oppover

Modellnr. 38284—Serienr. 400000000 og oppover

Brukerhåndbok

Innledning

Denne maskinen er beregnet på privat bruk. Den er hovedsakelig beregnet for å fjerne snø fra fast dekke, som oppkjørsler, fortauer og andre trafikkerte overflater i boligområder eller på kommersielle eiendommer. Den er ikke beregnet på å fjerne andre materialer enn snø, og er heller ikke beregnet på å rydde grusoverflater. Hvis du bruker dette produktet til andre formål enn det er beregnet på, kan du utsette deg selv eller andre for fare.

Les denne håndboken nøye, slik at du lærer å bruke og vedlikeholde produktet på riktig måte og unngår person- eller produktskade. Du har ansvar for å bruke produktet på en riktig og sikker måte.

Gå til www.Toro.com for materialer for produktsikkerhet og opplæring i bruk, informasjon om tilbehør og hjelp til å finne en forhandler eller for å registrere produktet ditt.

Hvis maskinen må repareres, eller du trenger originale Toro-deler eller mer informasjon, kan du kontakte et autorisert forhandlerverksted eller Toros kundeserviceavdeling. Ha modell- og serienummer for hånden når du tar kontakt. Figur 1 viser hvor på produktet modell- og serienumrene er plassert. Skriv inn numrene i de tomme feltene.

Viktig: **Du kan skanne QR-koden på serienummermerket (hvis det finnes) med en mobil enhet for å få tilgang til informasjon om garanti og deler samt annen produktinformasjon.**

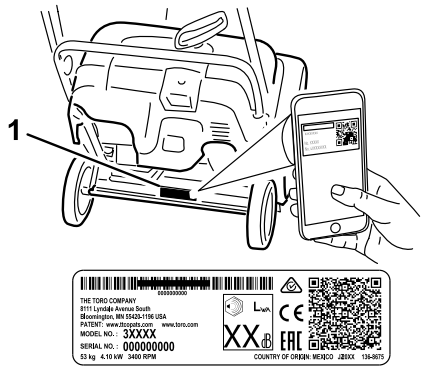

g291846

Figur 1

1. Plassering av modell- og serienummer

Modellnr. _____

Serienr. _____

Denne brukerhåndboken identifiserer mulige farer og identifiserer sikkerhetsbeskjeder gjennom sikkerhetsvarslingssymbolet (Figur 2) som varsler om en fare som kan føre til alvorlige skader eller dødsfall hvis man ikke tar de anbefalte forholdsreglene.



g000502

Figur 2

Sikkerhetsvarselssymbol

I tillegg brukes to ord for å utheve informasjon. **Viktig** gjør oppmerksom på spesiell mekanisk informasjon og **Obs** henviser til generell informasjon som er verdt å huske.

© 2020—The Toro® Company
8111 Lyndale Avenue South
Bloomington, MN 55420

Registrer ditt produkt på www.Toro.com.

CE

Oversettelse av originalen (NO)
Trykket i Mexico
Med enerett

3432-453 B

Dette produktet er i samsvar med alle relevante europeiske direktiver. Se eget samsvarserklæringsskjema for produktet for detaljert informasjon.

Viktig: **Hvis du bruker denne maskinen over 1 500 m i en kontinuerlig periode, påse at høydesettet er installert slik at motoren innfrir CARB/EPA-utslippskrav. Høydesettet øker motorens ytelse og forhindrer tilgrising av tennpluggen, startvansker og økt utslipp. Når du har montert settet, fest høydemerket ved siden av seriemerket på maskinen. Kontakt et autorisert Toro-forhandlerverksted for å få korrekt høydesett og høydemerke for maskinen din. For å finne en forhandler nær deg, gå til vårt nettsted på www.Toro.com, eller ta kontakt med Toros kundepleieavdeling på nummeret som er oppført i erklæringen om utslippskontrollgaranti. Fjern settet fra motoren, og gjenopprett motoren til sin opprinnelige fabrikkonfigurasjon når du kjører motoren under 1 500 m. Ikke bruk en motor som har blitt konvertert for bruk i høytliggende områder i lavtliggende områder, da dette kan overopphete og skade motoren.**

Hvis du er usikker på om maskinen har blitt konvertert til bruk i høytliggende områder, se etter følgende merke (Figur 3).

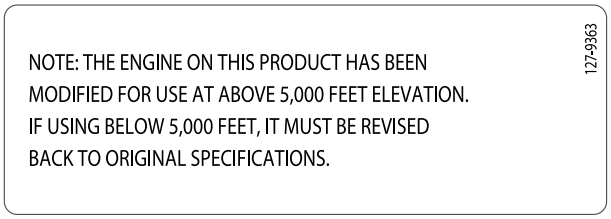

Figur 3

Innhold

Innledning 1
Sikkerhet 2
- Generell sikkerhet 2
- Sikkerhets- og instruksjonsmerker 3

Montering 4
- 1 Montere håndtaket 4
- 2 Montere utløpssjakt 4
- 3 Montere tilbakespolingsstarterhåndtaket 4
- 4 Fylle olje på motoren 6
- 5 Justere styrekabelen 6

Oversikt over produktet 7
- Spesifikasjoner 7
- Tilbehør 7

Bruk 7
- Før bruk 8
  - Sikkerhet før bruk 8
  - Fylle tanken 8
  - Kontrollere motoroljenivået 9
- Under bruk 9
  - Sikkerhet under drift 9
  - Starte motoren 10
  - Aktivere rotorbladene 11
  - Deaktivere rotorbladene 11
  - Slå av motoren 12
  - Justere utløpssjakten og sjaktavleder 12
  - Rengjøre en blokkert utløpssjakt 12
  - Selvdrift av snøfreseren 12
  - Brukstips 13
- Etter bruk 13
  - Sikkerhet etter bruk 13
  - Motvirke tilfrysing etter bruk 13

Vedlikehold 14
- Anbefalt vedlikeholdsplan 14
  - Sikkerhet ved vedlikehold 14
  - Kontrollere og justere styrekabelen 14
  - Undersøke rotorbladene 15
  - Skifte motorolje 15
  - Overhale tennpluggen 16
  - Skifte drivremmen 17

Lagring 18
- Sikkerhet ved oppbevaring 18
- Oppbevare snøfreseren 18

Sikkerhet

Denne maskinen er utformet i henhold til EN ISO 8437-spesifikasjoner.

Generell sikkerhet

Dette produktet kan amputere hender og føtter, og kan slynge gjenstander opp i luften. Følg alltid alle sikkerhetsinstruksjoner for å unngå alvorlige skader.

- Les og forstå innholdet i denne *brukerhåndboken* før du starter motoren. Sørg for at alle som bruker dette produktet, vet hvordan de skal bruke det, vet hvordan motoren slås raskt av og forstår advarslene.
- Slå av motoren når du forlater førerplassen, uansett årsak.
- Hold hender og føtter borte fra roterende deler på maskinen.
- Bruk aldri maskinen uten at alle verneplater og andre sikkerhetsanordninger sitter på plass og fungerer.
- Hold deg unna alle åpninger på utløpssjakten. Hold andre personer, spesielt små barn, borte fra arbeidsområdet.
- La aldri barn få bruke maskinen.

Sikkerhets- og instruksjonsmerker

Sikkerhetsmerker og instruksjoner er lett synlige for føreren og er plassert i nærheten av alle områder som representerer en potensiell fare. Bytt ut alle merker som er ødelagte eller mangler.

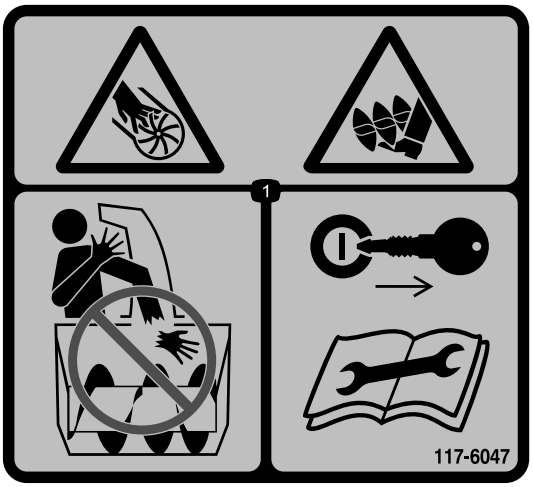

decal117-6047

117-6047

1. Fare for kutt/amputering, viftehjul; fare for kutt/amputering, spiralblad – plasser aldri hånden i sjakten. Fjern nøkkelen og les *brukerhåndboken* før du utfører vedlikehold.

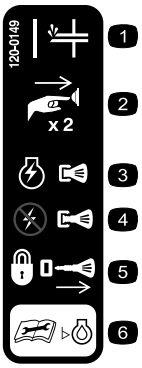

decal120-0149

120-0149

1. Primer
2. Trykk primeren inn to ganger for å prime motoren.
3. Trykk inn nøkkelen for å slå motoren på.
4. Dra i nøkkelen for å slå motoren av.
5. Fjern nøkkelen for å låse maskinen.
6. Les *brukerhåndboken* før du sjekker motoroljenivået.



decal117-7713

117-7713

1. Advarsel – les *brukerhåndboken.*
2. Fare for at viftehjulet kan påføre kutt eller lemlesting – slå av motoren og vent til spiralbladet stanser før du forlater maskinen.
3. Fare for at gjenstander slynges gjennom luften – hold tilskuere på god avstand.
4. Eksplosjonsfare – ikke vipp maskinen forover eller bakover.
5. Aktiver spiralbladet ved å klemme på kontrollbøylen.
6. Spiralbladet stoppes ved å slippe styrestangen.

Montering

1

Montere håndtaket

Ingen deler er nødvendige

Prosedyre

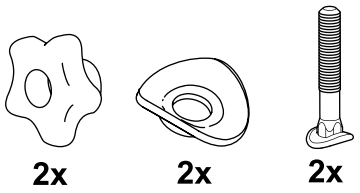

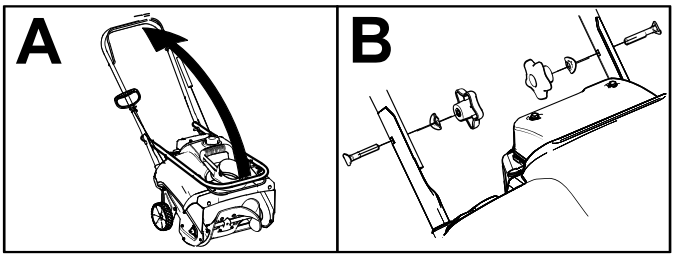

g253607

2

Montere utløpssjakt

Ingen deler er nødvendige

Prosedyre

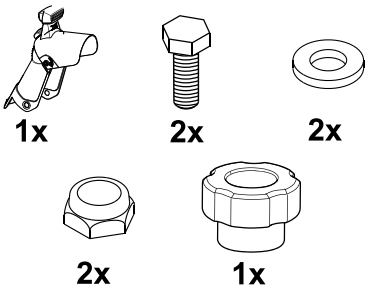

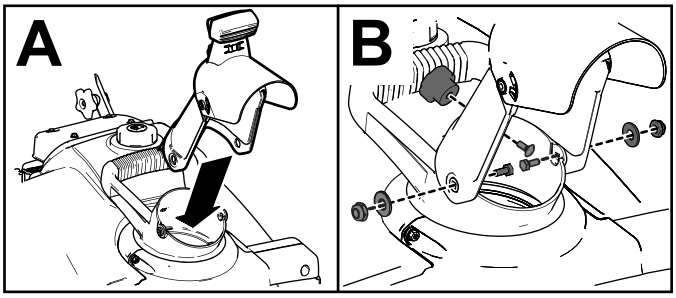

g255436

3

Montere tilbakespolingsstarterhåndtaket

Ingen deler er nødvendige

Prosedyre

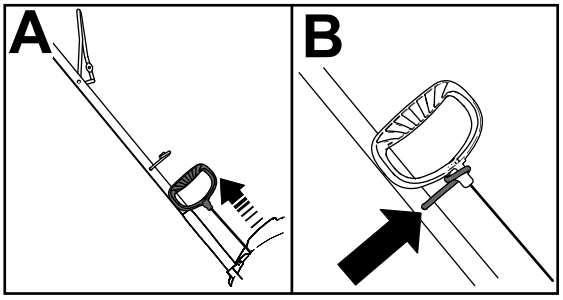

g253609

4

Fylle olje på motoren

Ingen deler er nødvendige

Prosedyre

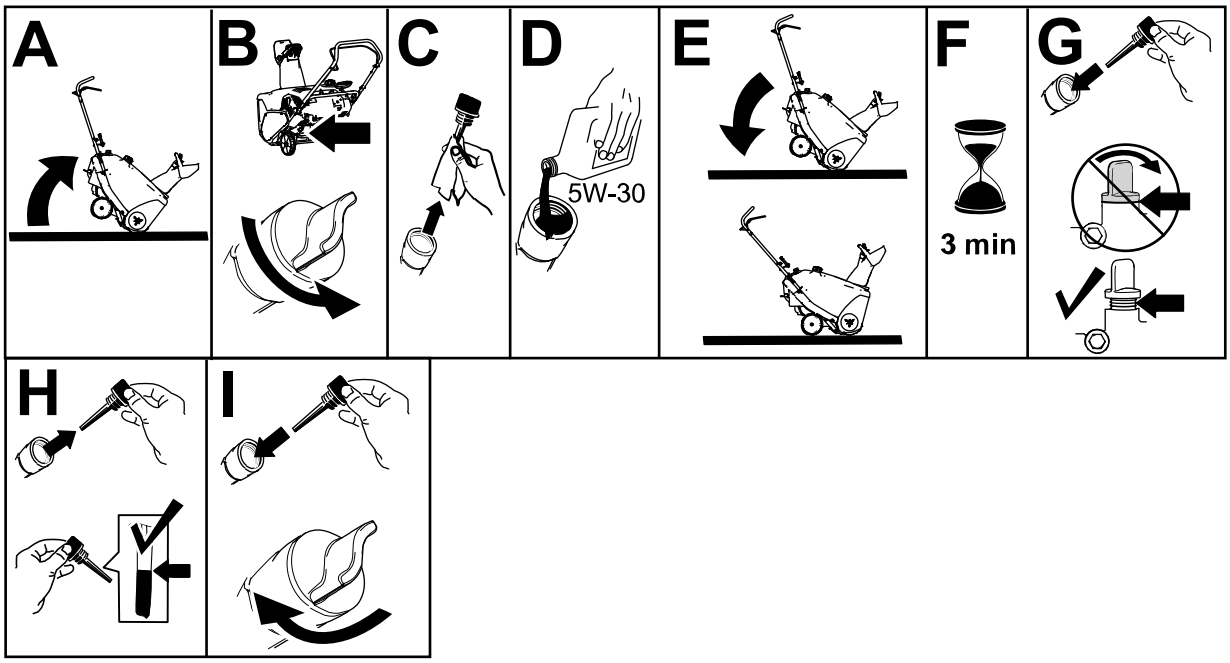

g253610

5

Justere styrekabelen

Ingen deler er nødvendige

Prosedyre

Se Kontrollere og justere styrekabelen (side 14).

Oversikt over produktet

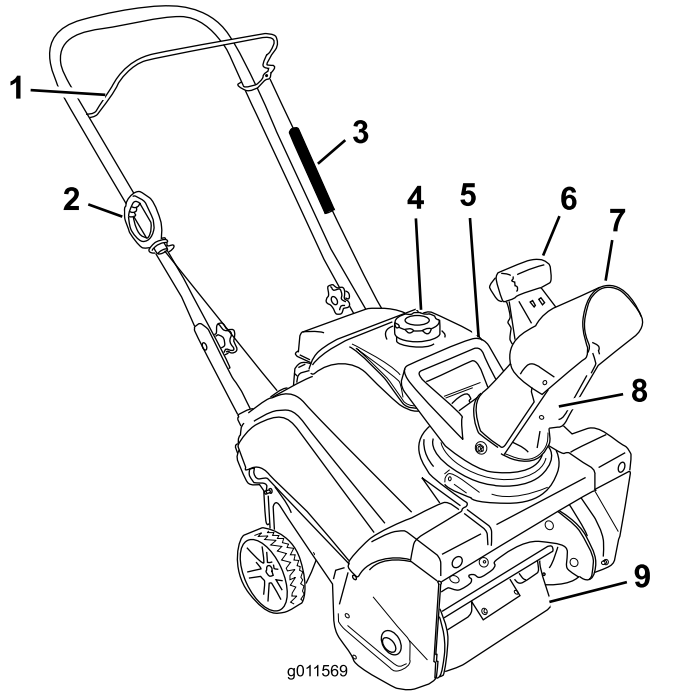

g011569

Figur 8

1. Kontrollbøyle
2. Tilbakespolingsstarterhåndtak
3. Fjærdeksel
4. Drivstofftanklokk
5. Sjakthåndtak
6. Utløser for sjaktavleder
7. Sjaktavleder
8. Utløpssjakt
9. Rotorblader

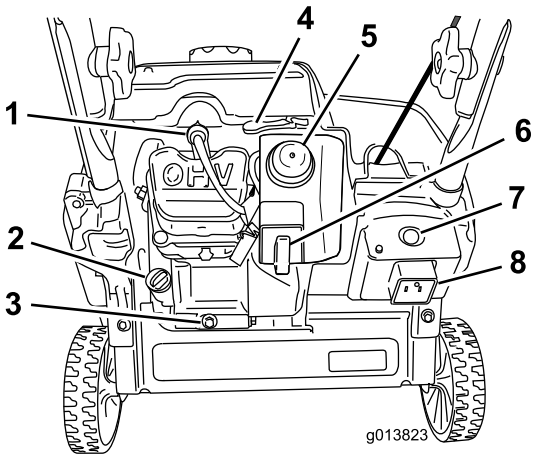

g013823

Figur 9

1. Tennplugg
2. Oljepåfyllingslokk
3. Oljetappeplugg
4. Chokespak
5. Primer
6. Nøkkel
7. Elektrisk start-knapp (kun for modeller med elektrisk start)
8. Kontakt for elektrisk start (kun for modell med elektrisk start)

Spesifikasjoner

Modell	Vekt	Lengde	Bredde	Høyde
38274	24,5 kg (54 pund)	94 cm (37 tommer)	48 cm (19 tommer)	114 cm (45 tommer)
38284	26,3 kg (58 pund)			

Tilbehør

Et utvalg av Toro-godkjent tilbehør som kan brukes sammen med maskinen for å forbedre og utvide dens funksjoner, er tilgjengelig. Ta kontakt med en autorisert serviceforhandler eller autorisert Toro-forhandler, eller gå til www.Toro.com for å få en liste over godkjent tilbehør og utstyr.

For å oppnå optimal ytelse og holde maskinen i sikkerhetsgodkjent stand, bruker du bare ekte Toro-reservedeler og -tilbehør. Reservedeler og tilbehør som er laget av andre produsenter, kan være farlige, og de kan derfor føre til at garantien blir ugyldig.

Bruk

Merk: Fastslå hva som er høyre og venstre side av maskinen ved å stå i normal arbeidsstilling.

Før bruk

Sikkerhet før bruk

Generell sikkerhet

- **Kun for modeller med elektrisk start:** Bruk skjøteledninger og beholdere som beskrevet i veiledningen. Kontroller den elektriske ledningen før du kobler til strømmen. Hvis ledningen er skadet, må den skiftes ut. Koble alltid fra strømledningen når du ikke starter maskinen.
- Ha på deg passende klær, inkludert vernebriller, vernebukser, sklisikkert og kraftig fottøy og hørselsvern. Sett opp langt hår, fest løse klær og ikke bruk løse smykker.
- Foreta en grundig inspeksjon der maskinen skal brukes, og fjern alle dørmatter, kjelker, brett, ledninger og andre uvedkommende gjenstander.
- Hvis en verneplate, en sikkerhetsanordning eller et merke er skadet, uleselig eller mangler, må dette repareres eller skiftes ut før arbeidet begynner. Stram også til alle løse fester.

Drivstoffsikkerhet

Drivstoff er meget brannfarlig og eksplosivt. Brann eller eksplosjon forårsaket av drivstoff kan påføre deg og andre brannskader.

- Når du fyller tanken, må drivstoffkannen og/eller maskinen være plassert på bakken og ikke i et kjøretøy eller på en gjenstand, for å forhindre at statisk elektrisitet antenner drivstoffet.
- Fyll opp drivstofftanken utendørs når motoren er nedkjølt. Sett bensinlokket godt på og tørk opp alt søl.
- Ikke håndter drivstoff når du røyker eller er i nærheten av åpen ild eller gnister.
- Oppbevar drivstoff i en godkjent kanne, og utenfor barns rekkevidde.
- Når drivstoffet er i tanken, skal maskinen kun vippes slik det er beskrevet i instruksjonene.
- Hvis du søler drivstoff på klær, bytt klær umiddelbart.

Fylle tanken

- For best resultat bør du kun bruke ren, fersk (mindre enn 30 dager gammel) og blyfri bensin med oktankvalitet på 87 eller høyere (vurderingsmetode (R+M)/2).
- Oksidert drivstoff med opptil 10 % etanol eller 15 % MTBE i volum er godkjent.
- **Ikke** bruk etanolblandinger av bensin (som f.eks. E15 eller E85) med mer enn 10 % etanol i volum. Det kan føre til ytelsesproblemer og/eller motorskade som kanskje ikke dekkes av garantien.
- **Ikke** bruk bensin som inneholder metanol.
- **Ikke** oppbevar drivstoff i drivstofftanken eller i drivstoffbeholdere over vinteren, med mindre du bruker drivstoffstabilisator.
- **Ikke** bland olje i bensinen.

Ikke fyll høyere enn bunnen av påfyllingshalsen til drivstofftanken (Figur 10).

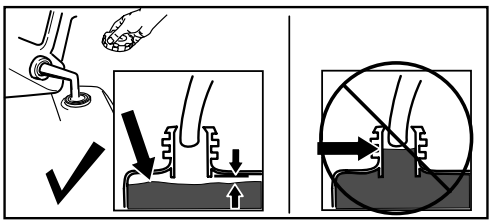

g216203

Figur 10

Viktig: **For best mulig resultat bør du ikke kjøpe mer drivstoff enn det du forventer å bruke de nærmeste 30 dagene. Ellers kan du ha drivstoffstabiliserings-/kondisjoneringsmiddel i maskinen til enhver tid for å holde drivstoffet ferskt lenger under bruk, som anvist av produsenten for drivstoffstabiliseringsmiddelet.**

Kontrollere motoroljenivået

Serviceintervall: For hver bruk eller daglig

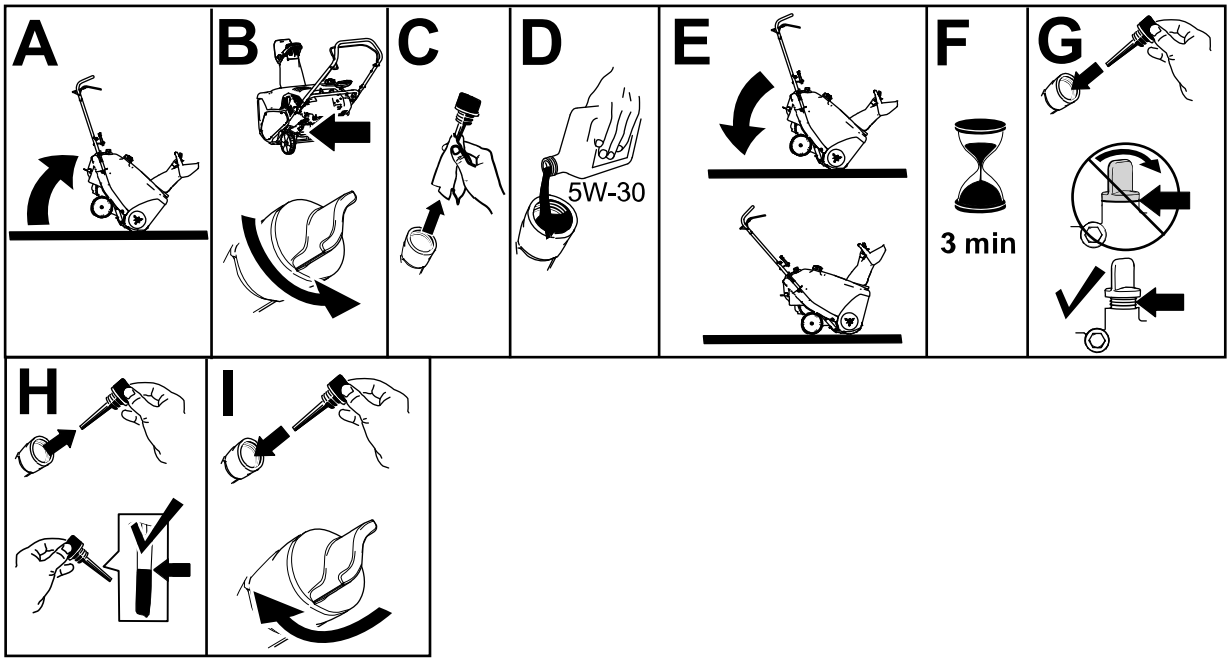

g253610

Figur 11

Under bruk

Sikkerhet under drift

Generell sikkerhet

- **Slå av motoren før du renser maskinen, og bruk alltid en pinne.**
- Stå alltid bak håndtakene og med utløpsåpningen vendt bort når du bruker maskinen. **Hold ansikt, hender, føtter og andre kroppsdeler samt klær borte fra deler som beveger seg eller roterer.**
- Rett aldri snøskyen mot folk eller områder hvor eiendomsskade kan inntreffe.
- Vær alltid fokusert på oppgaven når du bruker maskinen. Ikke delta i aktiviteter som forårsaker distraksjoner, da dette kan føre til personskade eller materiell skade.
- Vær forsiktig slik at du ikke sklir eller faller, spesielt når maskinen brukes i revers.
- Sørg alltid for å ha godt fotfeste og godt grep om håndtakene. Gå, ikke løp.
- Vær svært forsiktig når du bruker kjøretøyet i hellinger.
- Snøfreseren må kun brukes når det er godt lys og god sikt.
- Se deg bakover, og vær forsiktig når du rygger med maskinen.
- Når du ikke aktivt fjerner snø, kobler du fra strømtilførselen til spiralbladet.
- Vær svært forsiktig når du bruker kjøretøyet på stier eller veier. Vær oppmerksom på skjulte farer og trafikk.
- Foreta aldri justeringer mens motoren er i gang, med mindre annet er oppgitt i instruksjonene.
- Etter at maskinen har kjørt på en gjenstand, slå av motoren, ta ut nøkkelen og inspiser maskinen for skade. Reparer enhver skade før du starter maskinen.
- Hvis maskinen begynner å vibrere sterkt, må du straks slå av motoren og finne årsaken.
- Ikke kjør motoren innendørs, ettersom eksos er farlig.
- Maskinens kapasitet må ikke overbelastes ved at du forsøker å rydde snøen for fort.
- Slå av motoren hver gang du forlater førerplassen, før du renser eller fjerner materiale fra oppsamleren, rotoren eller utløpssjakten, og ved reparasjon, justering eller inspeksjon.

Starte motoren

Modell med elektrisk start

Merk: Ta av hansken når du trykker inn primeren slik at luften ikke kan slippe ut av primerhullet.

Viktig: **Ikke bruke primeren eller choken hvis motoren har vært i gang og er varm. For mye priming kan oversvømme motoren slik at den ikke starter.**

For å bruke den elektriske starteren (kun for modeller med elektrisk starter) kobler du først en strømledning til kontakten for elektrisk start og deretter til et strømuttak med jordfeilbryter. Bruk kun en UL-merket, 16-måls strømledning for utendørs bruk, på maks. 15 m.

⚠ ADVARSEL

Den elektriske ledningen kan bli skadet, og forårsake støt eller brann.

Kontroller den elektriske ledningen grundig før du kobler til strømmen. Ikke bruk ledningen dersom den er skadet. Reparer eller skift ut den skadede ledningen umiddelbart. Kontakt et autorisert forhandlerverksted.

Viktig: **Den elektriske starteren må ikke kjøres mer enn ti ganger ved intervaller på fem sekunder på, og deretter fem sekunder av. For mye bruk av den elektriske starteren kan forårsake overoppheting og skade på starteren. Hvis motoren ikke starter etter dette forsøket, la starteren kjøle seg ned i minst 40 minutter før du prøver å starte den på nytt. Hvis motoren ikke starter etter det andre forsøket, leverer du maskinen til et autorisert serviceverksted for reparasjon.**

Hvis tilbakespolingsstarteren ikke virker som den skal, kan den være fryst fast. La enheten tine før du starter maskinen.

⚠ FORSIKTIG

Hvis du lar snøfreseren stå i et strømuttak, kan noen starte snøfreseren ved et uhell og påføre skade på mennesker eller eiendom (kun for modeller med elektrisk starter).

Koble alltid fra strømledningen når du ikke starter maskinen.

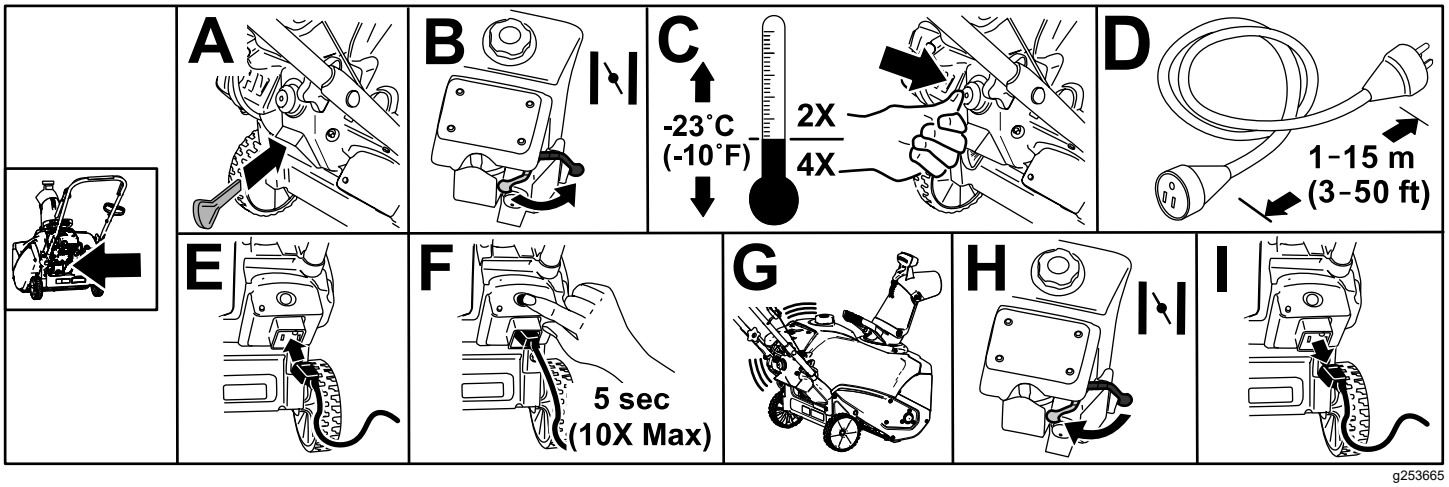

Figur 12

Standardmodell

Merk: Ta av hansken når du trykker inn primeren slik at luften ikke kan slippe ut av primerhullet.

Viktig: **Ikke bruke primeren eller choken hvis motoren har vært i gang og er varm. For mye priming kan oversvømme motoren slik at den ikke starter.**

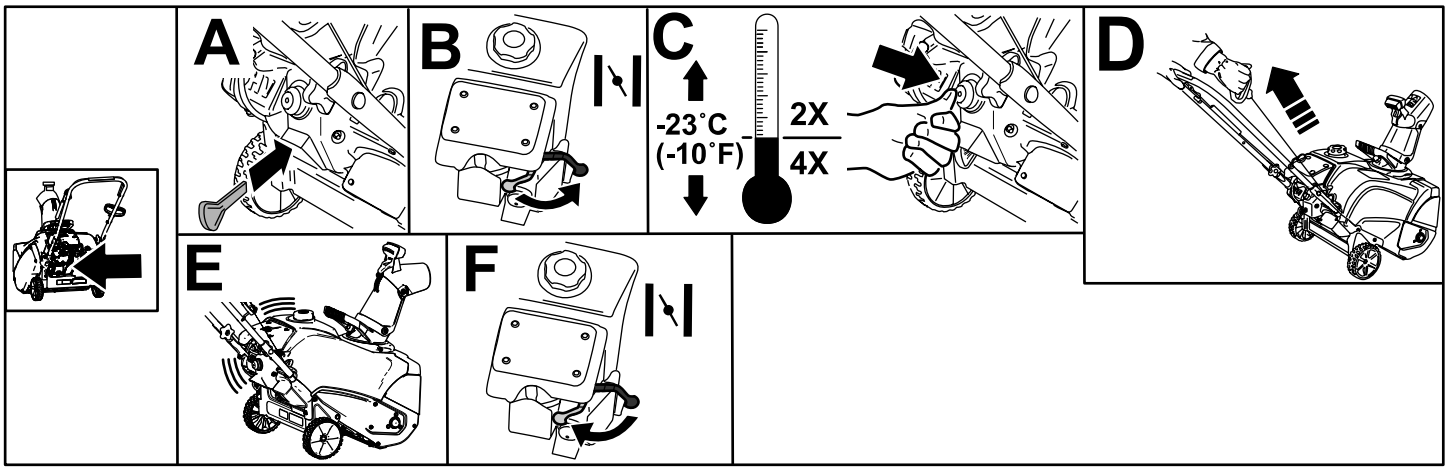

Figur 13

Aktivere rotorbladene

For å aktivere rotorbladene, hold kontrollbøylen mot håndtaket (Figur 14).

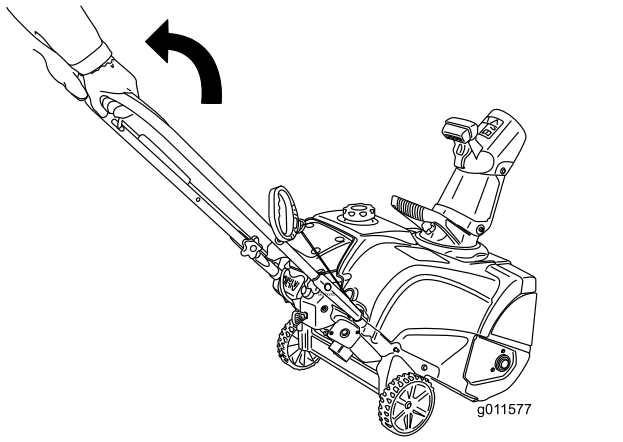

Figur 14

Deaktivere rotorbladene

For å deaktivere rotorbladene, slipp kontrollbøylen (Figur 15).

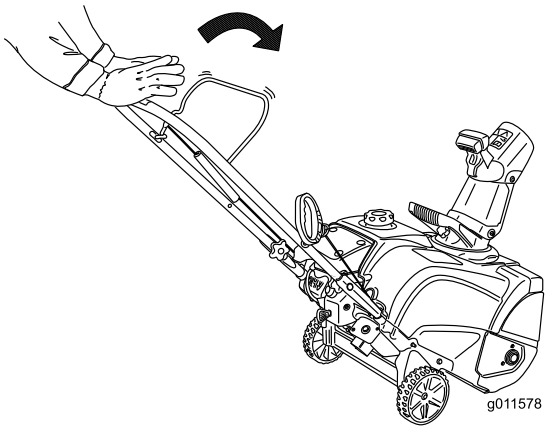

Figur 15

Slå av motoren

Stopp motoren ved å dra nøkkelen ut til den klikker i Av-posisjon (Figur 16), eller beveg chokespaken helt til høyre (B av Figur 13).

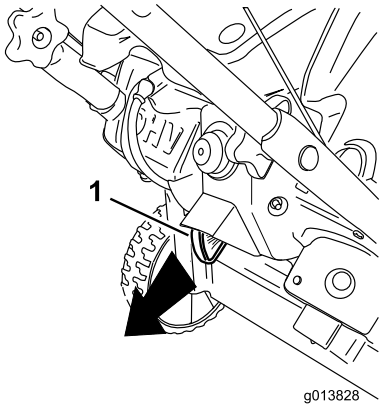

g013828

Figur 16

1. Nøkkel

Justere utløpssjakten og sjaktavleder

Juster utløpssjakten ved å flytte sjakthåndtaket som vist i Figur 17.

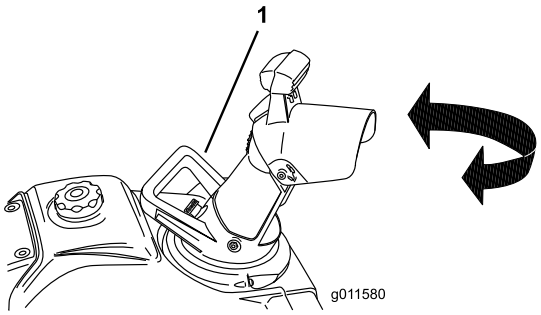

g011580

Figur 17

1. Sjakthåndtak

For å heve eller senke vinkelen på sjaktavlederen, trykk på utløseren på sjaktavlederen, og beveg sjaktavlederen opp eller ned (Figur 18). Slipp utløseren for å låse sjaktavlederen på plass.

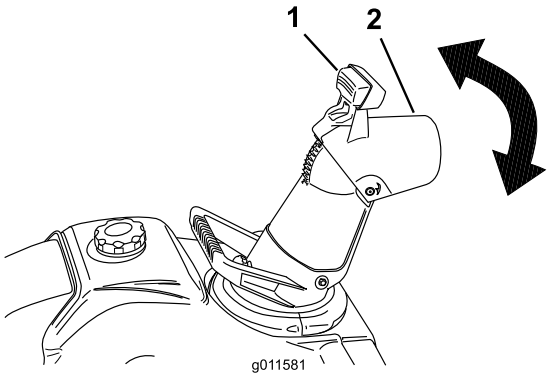

g011581

Figur 18

1. Utløser
2. Sjaktavleder

Rengjøre en blokkert utløpssjakt

Slik rengjør du sjakten:

- **Slå av motoren.**
- Vent i ti sekunder for å være sikker på at rotorblader har stoppet å rotere.
- Bruk alltid rengjøringsutstyr, aldri hendene, til å gjøre rent.

Selvdrift av snøfreseren

Løft maskinhåndtaket til hjulene er så vidt over bakken og skraperen og rotorbladene berører bakken. Maskinen vil drive seg fremover (Figur 19).

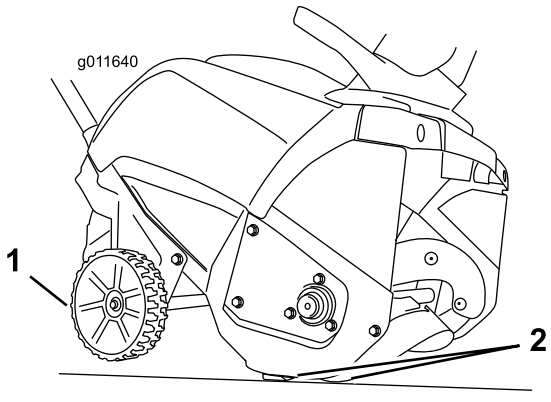

g011640

Figur 19

1. Hjul over bakken
2. Skraper og rotorblad berører bakken

Merk: Ved å variere løftekraften på håndtakene litt kan du kontrollere fremoverhastigheten til maskinen. I tung snø, dytt maskinen forover om nødvendig, men la den jobbe i eget tempo. Ikke løft håndtaket mer enn nødvendig, fordi skraperen vil bli løftet opp fra bakken og snøen vil ligge igjen bak maskinen.

Brukstips

⚠ ADVARSEL

Rotorbladene kan kaste steiner, leketøy og andre gjenstander opp i luften, noe som kan forårsake skade på deg eller forbipasserende.

- **Hold området som skal ryddes, fritt for alt som kan bli frest opp og kastet ut av rotorbladene.**
- **Hold barn og kjæledyr borte fra arbeidsområdet.**

- Rydd vekk snøen så snart som mulig etter at det har snødd.
- Overlapp hver skårgang for å være sikker på at all snø blir fjernet.
- La snøen blåse ut med vindretningen hvis det er mulig.
- Hvis snøfreseren ikke går framover på glatte overflater eller når det er mye snø, kan du trykke håndtaket framover, men la snøfreseren jobbe i eget tempo.
- Maskinen kan etterlate gummimerker på nybørstet eller lysfarget betong. Test på et lite synlig sted før bruk. Disse merkene er ikke permanente.

Etter bruk

Sikkerhet etter bruk

Generell sikkerhet

- En snøfreser med drivstoff på tanken må aldri oppbevares inne i bygninger der det finnes antennelseskilder, slik som varmtvannstanker, varmeovner eller tørketromler/-skap. La motoren bli kald før maskinen settes på et lukket sted.
- Se Oppbevare snøfreseren (side 18) for viktig informasjon hvis maskinen skal lagres i mer enn 30 dager.
- La maskinen gå i noen få minutter etter at du har ryddet snø, for å unngå at oppsamleren eller rotoren fryser fast.

Motvirke tilfrysing etter bruk

- La motoren gå i noen få minutter for å unngå at bevegelige deler fryser fast. Slå av motoren og vent til alle delene har stanset før du fjerner is og snø fra maskinen.
- Fjern eventuell snø eller is fra sjaktbasen.
- Roter utløpssjakten på begge sider for å fjerne eventuell isoppsamling.
- Med nøkkelen fjernet, trekk i tilbakespolings-starterhåndtaket gjentatte ganger, eller sett den elektriske ledningen i strømuttaket og maskinen, og trykk én gang på den tilhørende knappen. Dette unngår at tilbakespolingsstarteren og/eller den elektriske starteren fryser fast (kun modeller med elektrisk start).
- Når det er kaldt ute og mye snø, kan det hende at noen kontroller og bevegelige deler fryser fast. Ikke bruk for mye makt når du prøver å bruke kontroller som er frosset. Hvis du har problemer med å bruke noen kontroller eller deler, starter du motoren og lar den gå i noen minutter.

Vedlikehold

Anbefalt vedlikeholdsplan

Vedlikeholdsintervall	Vedlikeholdsprosedyre
Etter første time	• Kontroller styrekabelen, og juster den om nødvendig. • Kontroller alle løse fester, og stram dem om nødvendig.
Etter de 2 første timene	• Skift motoroljen.
For hver bruk eller daglig	• Sjekk motoroljenivået, og fyll på olje etter behov.
Årlig	• Kontroller styrekabelen, og juster den om nødvendig. • Undersøk rotorbladene og la et autorisert serviceverksted bytte ut rotorbladene og skrapen om nødvendig. • Skift motoroljen. • Overhal tennpluggen, og erstatt om nødvendig. • Kontroller alle løse fester, og stram dem om nødvendig. • La et autorisert serviceverksted undersøke drivremmen, og bytt den ut hvis det er nødvendig.
Årlig eller før lagring	• Klargjøre maskinen for oppbevaring.

Sikkerhet ved vedlikehold

Les de følgende sikkerhetsforholdsreglene før du utfører vedlikehold på maskinen:

- Slå av motoren, ta ut nøkkelen og vent til alle bevegelige deler stopper før du forlater førerposisjonen. La maskinen kjøles ned før justering, service, rengjøring eller oppbevaring.
- Ha alltid på deg vernebriller eller verneskjerm ved utføring av en justering eller reparasjon, for å beskytte øynene fra fremmedlegemer som kan kastes fra maskinen.
- Undersøk alle festene regelmessig for å se om tiltrekningsmomentet er riktig, slik at du er sikker på at maskinen er trygg å bruke.
- Du må ikke endre innstillingen av motorregulatoren i motoren.

  Kjøp utelukkende originale reservedeler og tilbehør fra Toro.

Kontrollere og justere styrekabelen

Kontrollere styrekabelen

Serviceintervall: Etter første time—Kontroller styrekabelen, og juster den om nødvendig.

Årlig—Kontroller styrekabelen, og juster den om nødvendig.

Viktig: **Du må kontrollere og kanskje justere styrekabelen før du bruker maskinen første gang.**

Beveg kontrollbøylen bak mot håndtaket for å fjerne slakken i styrekabelen (Figur 20).

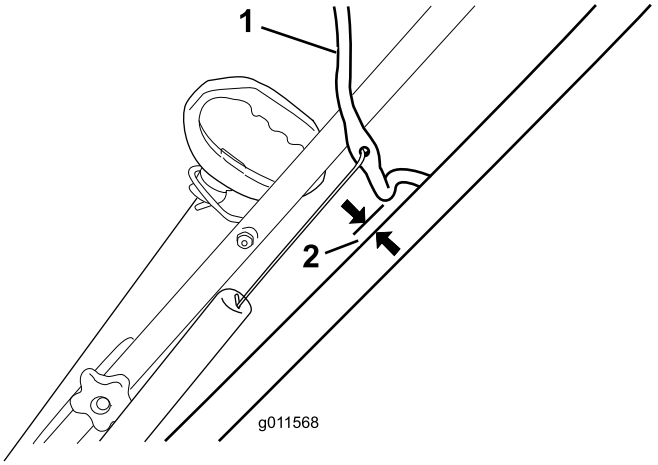

g011568

Figur 20

1. Kontrollbøyle
2. 2 til 3 mm

Merk: Kontroller at det er en avstand på 2 til 3 mm mellom kontrollbøylen og håndtaket (Figur 20).

Viktig: **Styrekabelen må ha noe slakk når du kobler fra kontrollbøylen for rotorbladene for å stoppe helt.**

Justere styrekabelen

1. Skyv fjærdekselet opp og hekt løs fjæren fra justeringskoblingen (Figur 21).

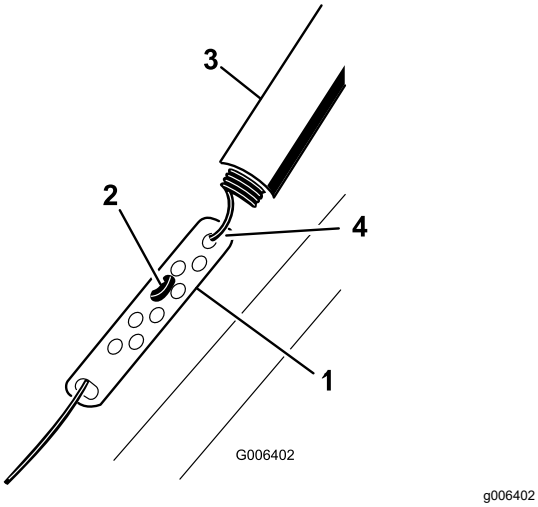

Figur 21

1. Justeringskobling
2. Z-anordning
3. Fjærdeksel
4. Hekt løs fjæren her.

Merk: Du kan trekke justeringskoblingen og fjæren opp slik at det er lettere å hekte løs fjæren.

2. Beveg Z-anordningen til et høyere eller lavere hull på justeringskoblingen for å få en avstand på 2 til 3 mm mellom kontrollbøylen og håndtaket (Figur 21).

   Merk: Beveg Z-anordningen høyere for å minske avstanden mellom kontrollbøylen og håndtaket, beveg det lavere for å øke avstanden.

3. Fest fjæren på justeringskoblingen og beveg fjærdekselet over justeringskoblingen.
4. Kontroller justeringen, se Kontrollere styrekabelen (side 14).

   Merk: Drivremmen kan gli (hvine) under våte forhold; du fjerner fuktighet fra drivverket ved å starte rotoren og kjøre den uten belastning i 30 sekunder.

Undersøke rotorbladene

Serviceintervall: Årlig—Undersøk rotorbladene og la et autorisert serviceverksted bytte ut rotorbladene og skrapen om nødvendig.

Kontroller rotorbladene for slitasje før hver sesong. Når eggen på et rotorblad er slitt ned til slitasjehullet, la et autorisert serviceverksted bytte ut rotorbladene og skraperen (Figur 22).

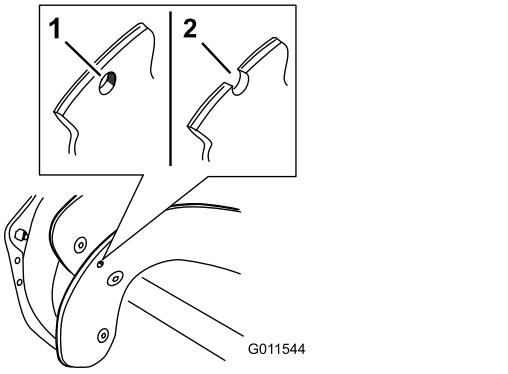

Figur 22

1. Hvis indikatorhullet som viser slitasje er intakt, trenger du ikke å skifte ut rotorbladene.
2. Skift ut rotorbladene og skraperen hvis indikatorhullet for slitasje vises.

Skifte motorolje

Serviceintervall: Etter de 2 første timene

Årlig

Hvis mulig, la motoren gå i noen minutter for å varme opp oljen før du skifter den. Varm olje flyter bedre og bærer med seg flere urenheter.

Spesifikasjoner for motorolje

Motoroljekapasitet	0,35 l*
Oljeviskositet	Se Figur 24.
API-serviceklassifikasjon	SJ eller høyere

*Det er restolje i veivhuset etter at du har tappet oljen. Ikke hell hele oljekapasiteten i veivhuset. Fyll veivhuset med olje som anvist i følgende trinn.

1. Kontroller at drivstofftanken ikke er overfylt (se Figur 7), og at drivstofftanklokket sitter godt på plass.
2. Sett snøfreseren på en jevn flate.
3. Plasser et oljetappefat under oljetappepluggen (Figur 9), fjern oljetappepluggen og vipp maskinen bakover (håndtak ned) halvveis mot bakken for å tappe den brukte oljen i oljetappefatet.

   Viktig: **Ikke vipp maskinen helt ned til bakken, da drivstoff kan lekke ut av maskinen.**
4. Etter at den brukte oljen er tappet, sett snøfreseren tilbake i driftsstilling.
5. Monter oljetappepluggen, og fest den godt.
6. Rengjør oljelokk/peilestav (Figur 9).

7. Skru ut peilestaven og fjern den.
8. Hell forsiktig olje i oljepåfyllingsrøret til motoren er 3/4 full.

   Merk: For å avgjøre riktig oljenivå på peilestaven, se Figur 23.

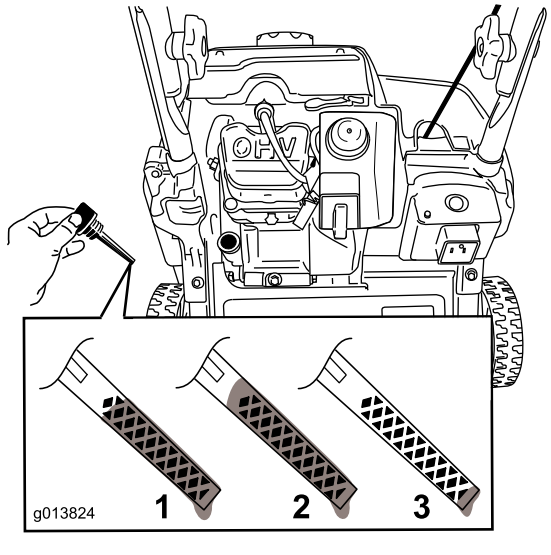

g013824

Figur 23

1. Oljenivået er på maksimum.
2. Oljenivået er for høyt – fjern olje fra veivhuset.
3. Oljenivået er for lavt – fyll olje på veivhuset.

Merk: Du kan vippe maskinen litt forover (håndtaket opp) for å gjøre det enklere å fylle på olje. Husk å sette maskinen tilbake i driftsstilling før du kontrollerer oljenivået.

Viktig: **Ikke vipp maskinen helt forover til fronten berører bakken, da drivstoff kan lekke ut av maskinen.**

Bruk Figur 24 for å velge den beste oljeviskositeten for forventet utendørstemperatur:

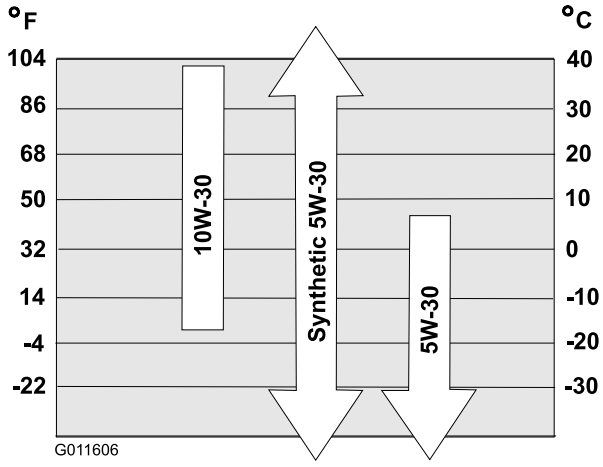

g011606

Figur 24

9. Vent i tre minutter til oljen stabiliseres i motoren.
10. Rengjør peilestaven med en ren fille.
11. Med maskinen i driftsposisjon, sett peilestaven inn i oljepåfyllingsrøret **uten å skru den inn**, og trekk den deretter ut igjen.
12. Les av oljenivået på peilestaven.
    - Hvis oljenivået er for lavt, fyll forsiktig på litt olje i oljepåfyllingsrøret, vent i tre minutter, og gjenta så trinn 10 til og med 12, til oljenivået på peilestaven er på riktig nivå.
    - Hvis oljenivået på peilestaven er for høyt, må du tappe av olje helt til oljenivået på peilestaven er på riktig nivå.

    Viktig: **Hvis oljenivået i motoren er for lavt eller for høyt, og du kjører motoren, kan dette føre til skade på motoren.**
13. Sett peilestaven godt inn i oljepåfyllingsrøret.
14. Resirkuler den brukte oljen på korrekt måte.

Overhale tennpluggen

Serviceintervall: Årlig—Overhal tennpluggen, og erstatt om nødvendig.

Bruk en Toro-tennplugg (delenr. 119-1961).

1. Slå av motoren, og vent til alle bevegelige deler har stanset.
2. Koble ledningen fra tennpluggen (Figur 9).
3. Rengjør rundt tennpluggen.
4. Fjern tennpluggen fra sylinderhodet.

   Viktig: **En tennplugg som er sprukket eller skitten, må skiftes ut. Ikke rengjør elektrodene. Partikler som kommer inn i sylinderen kan føre til at motoren skades.**
5. Juster åpningen på tennpluggen til 0,76 mm som vist i Figur 25.

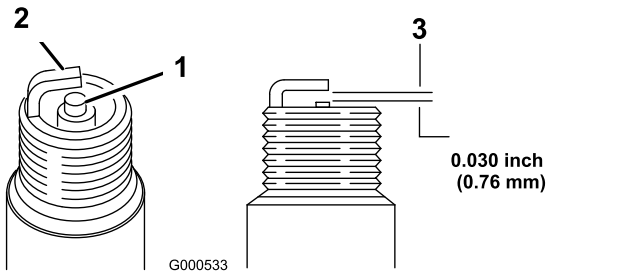

g000533

Figur 25

1. Midtre elektrodeisolator
2. Elektrode på siden
3. Elektrodeavstand (ikke måltegning)

6. Monter tennpluggen og stram til med et moment på 27 til 30 Nm.

7. Koble ledningen til tennpluggen.

Skifte drivremmen

Hvis drivbeltet blir slitt, gjennomvått av olje, får mange sprekker, frynsete kanter eller blir skadet på annen måte, fjern remmen.

1. Fjern de fire boltene som holder drivremdekselet (Figur 26) på plass.

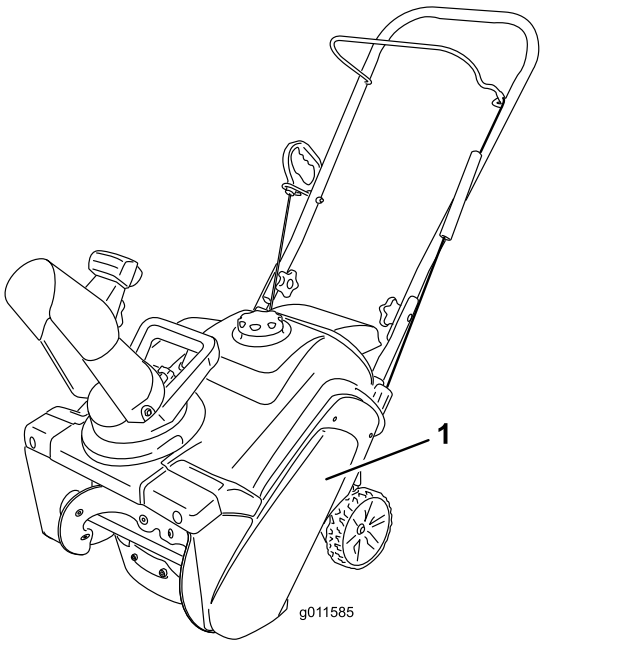

g011585

Figur 26

1. Drivremdeksel

Merk: Det nedre hjørnet foran på drivremdekselet er festet med en mindre bolt, en skive og en låsemutter.

2. Fjern remmen fra rotorskiven.
3. Trykk ned på lederullarmen og fjern remmen fra mellom tappen på lederullarmbremsen og rotorskiven.

   Merk: Remføreren for motorremskiven er svært nær remskiven, og remmen får kanskje ikke plass gjennom åpningen.
4. Vri remmen ut foran remføreren slik at remmen er kilt mellom remføreren og motorremskiven.
5. Sett en skrutrekker inn i hullet i remføreren som vist i Figur 27, og bøy remføreren mot rotorskiven nok til at remmen kan trekkes gjennom åpningen.

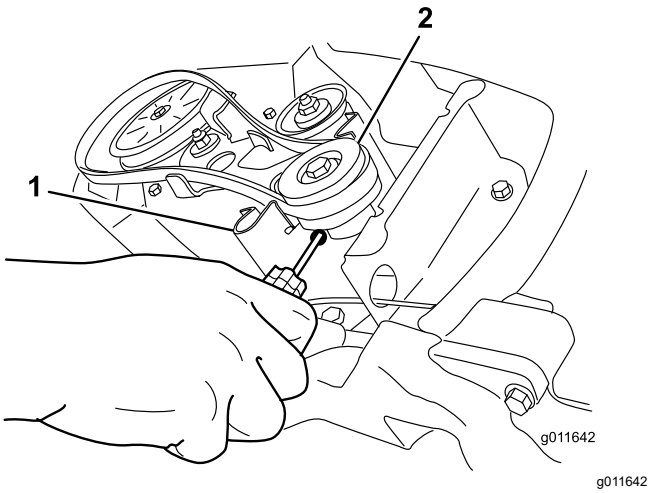

g011642

Figur 27

1. Remfører
2. Motorremskive

Merk: Ikke deformer eller skad remføreren.

6. Utfør trinnene ovenfor i motsatt rekkefølge for å montere den nye drivremmen.

   Viktig: **Påse at du monterer drivremmen slik at den sitter over de to tappene på lederullarmen og under lederullarmbremsen (Figur 28).**

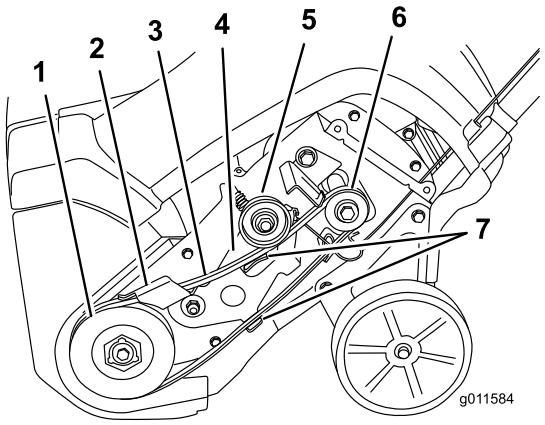

g011584

Figur 28

1. Rotorskive
2. Lederullarmbremsen
3. Drivrem
4. Lederullarm
5. Lederull
6. Motorremskive
7. Tapper på lederullarmen

7. Monter drivremdekselet med festene du fjernet i trinn 1.

Lagring

Sikkerhet ved oppbevaring

- Slå av motoren, ta ut nøkkelen og vent til alle bevegelige deler stopper før du forlater førerposisjonen. La maskinen kjøles ned før justering, service, rengjøring eller oppbevaring.
- Drivstoffgass er meget brannfarlig, eksplosiv og farlig å innånde. Hvis produktet oppbevares i nærheten av ild, kan drivstoffgass antennes og forårsake en eksplosjon.
- Maskinen må aldri oppbevares inne i hus (bolig), i kjeller eller på andre steder der det finnes antenningskilder, slik som varmtvannsbeholdere og varmeovner, tørketromler/-skap, fyringsanlegg og liknende.
- Ikke vipp maskinen forover eller bakover med drivstoff i drivstofftanken, da drivstoff kan lekke ut av maskinen.
- Ikke oppbevar maskinen med håndtaket vippet ned på bakken, fordi olje kan lekke inn i motorsylindrene og på bakken, og motoren vil kanskje ikke starte.

Oppbevare snøfreseren

1. Når du fyller på drivstoff den siste gangen i året, blander du stabiliseringsmiddel i nytt drivstoff som anvist av produsenten av stabiliseringsmiddelet.

   Viktig: **Ikke oppbevar drivstoff lengre enn anbefalt av produsenten av drivstoffstabiliseringsmiddelet.**

2. Kjør motoren i ti minutter for å fordele bensinen med tilsettingsmidlet i drivstoffsystemet.
3. Stopp motoren, la den avkjøles, og tøm drivstofftanken eller kjør til motoren stopper av seg selv.
4. Start motoren igjen, og kjør den til den slås av.
5. Choke eller prim motoren, start den for tredje gang og kjør motoren til den ikke starter.
6. Tapp drivstoffet fra tanken og forgasseren ved å utføre følgende trinn:

   A. Fjern drivstofftanklokket.

   B. Skru løs, men ikke fjern, den lille skruen på siden av forgasserens drivstoffbolle (Figur 29) helt til drivstoffet begynner å tappe fra forgasseren.

   Viktig: **Ikke fjern bollebolten på bunnen av forgasseren.**

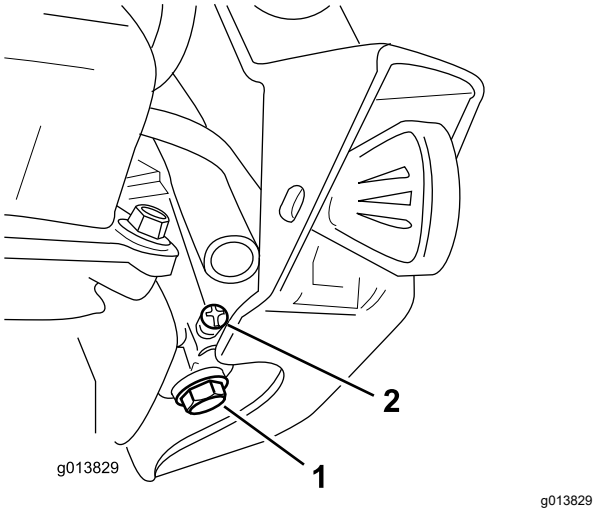

Figur 29

1. Forgasserens bollebolt – ikke fjern
2. Liten skrue på forgasseren

   C. Vent et par minutter til drivstoffet er tappet, monter deretter drivstofflokket og stram til den lille skruen på forgasseren.

   Merk: Bruk en håndholdt Phillips-skrutrekker for å stramme forgasserskruen. Hvis skruen strammes for hardt, kan den ødelegges og forårsake lekkasje.

7. Avhend ubrukt drivstoff på korrekt måte. Resirkuler i samsvar med lokale forskrifter, eller bruk drivstoffet i bilen din.
8. Skift motoroljen mens motoren fortsatt er varm. Se Skifte motorolje (side 15).
9. Fjern tennpluggen.
10. Sprut 10 ml med olje i tennplugghullet.
11. Monter tennpluggen for hånd, og trekk den til med et moment på 27 til 30 N·m.
12. Med nøkkelen fjernet, dra sakte i tilbakespolingsstarteren for å fordele oljen på innsiden av sylinderen.
13. Rengjør snøfreseren.
14. Lakker avskallede overflater med lakk som er tilgjengelig fra et autorisert serviceverksted. Puss området før lakkering og bruk et rustforhindrende middel for å forhindre at metalldeler ruster.
15. Trekk til alle løse fester. Reparer eller skift ut ødelagte deler.
16. Dekk til maskinen, og oppbevar den på et rent, tørt sted som er utilgjengelig for barn. La motoren bli kald før maskinen settes på et lukket sted.

Personvernerklæring for EØS/Storbritannia

Toro bruker personopplysningene dine

Toro Company («Toro») respekterer ditt personvern. Når du kjøpe våre produkter, vi kan samle bestemte personopplysninger om deg, enten direkte fra deg eller via den lokale Toro-avdelingen eller -forhandleren. Toro bruker denne informasjonen for å innfri kontraktsfestede forpliktelser – slik som å registrere garantien din, behandle garantikravet ditt eller kontakte deg i tilfelle en produkttilbakekalling – og til legitime forretningsformål – slik som å måle kundens tilfredshet, forbedre produktene våre og utstyre deg med produktinformasjon som kan være av interesse. Toro kan dele din informasjon med våre datterselskaper, forhandlere eller andre forretningspartnere i forbindelse med disse aktivitetene. Vi kan også oppgi personopplysninger når dette kreves under loven eller i forbindelse med salg, kjøp eller sammenslåing av en virksomhet. Vi vil ikke selge personopplysningene dine til andre selskaper for markedsføringsformål.

Bevaring av personopplysninger

Toro vil bevare dine personopplysninger så lenge som det er relevant for de ovennevnte formålene og i samsvar med lovfestede krav. Hvis du vil ha mer informasjon om gjeldende bevaringsperioder, kan du kontakte legal@toro.com.

Toros forpliktelse til sikkerhet

Personopplysningene dine kan behandles i USA eller et annet land som kan ha mindre strenge personvernlover enn landet du er bosatt i. Når vi overfører opplysningene dine utenfor landet du er bosatt i, vil vi iverksette lovfestede, påbudte tiltak for å sikre at det er på plass skikkelige vern som beskytter opplysningene dine og sikrer at de behandles sikkert.

Tilgang og korrigering

Du kan ha retten til å korrigere eller gjennomgå personopplysningene dine eller motsette deg eller begrense behandlingen av opplysningene dine. For å gjøre dette må du kontakte oss på e-post på legal@toro.com. Hvis du har bekymringer om hvordan Toro har behandlet personopplysningene dine, oppfordrer vi deg til å ta dette opp direkte med oss. Vær oppmerksom på at bosatte i Europa har retten til å klage til det lokale datatilsynet.



Count on it.