Form No. 3432-457 Rev B

Snežná fréza Powerlite®

Číslo modelu 38274—Výrobné číslo 406294000 a vyššie

Číslo modelu 38284—Výrobné číslo 400000000 a vyššie

Návod na obsluhu

Úvod

Tento stroj je určený na používanie vlastníkmi domov. Navrhnutý je najmä na odstraňovanie snehu z dláždených povrchov, ako napríklad príjazdových ciest a chodníkov, a z iných povrchov určených na dopravu v obytných alebo komerčných priestoroch. Nie je navrhnutá na odstraňovanie iných materiálov, ako je sneh, ani na odstraňovanie snehu zo štrkových povrchov. Používanie tohto produktu na iný ako určený účel by mohlo byť nebezpečné pre vás a okolostojace osoby.

Tieto informácie si pozorne prečítajte, aby ste sa výrobok naučili správne ovládať a udržiavať a aby ste predchádzali zraneniam a poškodeniu výrobku. Zodpovedáte za správnu a bezpečnú obsluhu výrobku.

Na lokalite www.Toro.com získate informácie o bezpečnosti výrobkov, školiacich materiáloch týkajúcich sa prevádzky, príslušenstve a tiež pomoc pri hľadaní predajcu alebo registrácii výrobku.

Ak potrebujete servis, originálne diely od spoločnosti Toro alebo doplňujúce informácie, obráťte sa na autorizovaného servisného predajcu alebo zákaznícke stredisko spoločnosti Toro a pripravte si číslo modelu a sériové číslo vášho výrobku. Na Obrázok 1 je označené miesto na výrobku s číslom modelu a sériovým číslom. Čísla si zaznamenajte do poskytnutého priestoru.

Dôležité: **Prístup k informáciám o záruke, súčastiach a ďalším informáciám o produkte získate oskenovaním kódu QR na štítku so sériovým číslom (ak sa nachádza na produkte) pomocou mobilného zariadenia.**



g291846

Obrázok 1

1. Umiestnenie čísla modelu a sériového čísla

Číslo modelu _____

Výrobné číslo _____

Táto príručka identifikuje potenciálne riziká a bezpečnostné upozornenia sú v nej označené výstražným symbolom (Obrázok 2), ktorý signalizuje, že nedodržanie odporúčaných opatrení môže viesť k vážnemu alebo smrteľnému zraneniu.



g000502

Obrázok 2

Výstražný symbol

V tejto príručke sa používajú na zvýraznenie informácií dve slová. Slovo **Dôležité** upriamuje pozornosť na špeciálne mechanické informácie a slovo **Poznámka** zdôrazňuje všeobecné informácie, ktoré si zaslúžia špeciálnu pozornosť.

© 2020—The Toro® Company
8111 Lyndale Avenue South
Bloomington, MN 55420

Zaregistrujte svoj výrobok na adrese www.Toro.com.

CE

Preklad originálu (SK)
Vytlačené v Mexiku
Všetky práva vyhradené

3432-457 B

Výrobok vyhovuje všetkým príslušným európskym smerniciam. Podrobnosti nájdete v samostatnom hárku so špecifickým vyhlásením o zhode.

Dôležité: **Ak používate tento stroj nepretržite nad 1 500 m, skontrolujte, či bola nainštalovaná súprava High Altitude Kit na používanie vo vysokej nadmorskej výške, aby stroj spĺňal nariadenia o emisiách CARB/EPA. Súprava High Altitude Kit zvyšuje výkon stroja a zároveň zabraňuje zaneseniu zapaľovacej sviečky, tvrdému štartu a zvýšeným emisiám. Po nainštalovaní súpravy pripevnite štítok pre vysokú nadmorskú výšku vedľa sériového štítka na stroji. Správnu súpravu High Altitude Kit a štítok pre vysokú nadmorskú výšku pre váš stoj získate od autorizovaného servisného predajcu spoločnosti Toro. Najbližšieho predajcu nájdete na našej webovej lokalite www.Toro.com alebo sa obráťte na oddelenie starostlivosti o zákazníkov spoločnosti Toro na číslach uvedených vo vyhlásení o systéme čistenia výfukových plynov. Pri opätovnom spustení motora pod 1 500 m odstráňte súpravu z motora a obnovte jeho pôvodné výrobné nastavenia. Neprevádzkujte motor konvertovaný na prácu vo vysokej nadmorskej výške pri nižšej nadmorskej výške. Mohlo by dôjsť k jeho prehriatiu a poškodeniu.**

Ak si nie ste istí, či bol stroj konvertovaný na použitie vo vysokej nadmorskej výške, pozrite si nasledujúci štítok (Obrázok 3).

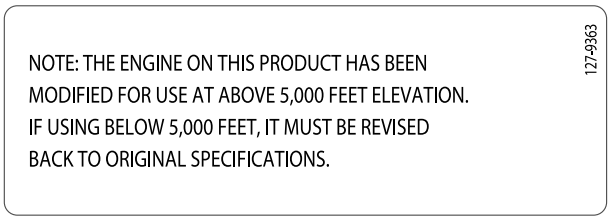

Obrázok 3

Obsah

Úvod 1
Bezpečnosť 2
Všeobecná bezpečnosť 3
Bezpečnostné a inštrukčné štítky 3
Nastavenie 4
1 Inštalácia rukoväte 4
2 Montáž výstupného žľabu 4
3 Montáž rukoväte navíjacieho štartovania 4
4 Naplnenie motora olejom 6
5 Nastavenie ovládacieho lanka 6
Súčasti stroja 7
Technické údaje 7
Nadstavce/príslušenstvo 7
Obsluha 8
Pred prevádzkou 8
Bezpečnosť pred prevádzkou 8
Plnenie palivovej nádrže 8
Kontrola hladiny motorového oleja 8
Počas prevádzky 9
Bezpečnosť počas prevádzky 9
Naštartovanie motora 10
Zapojenie čepelí rotora 11
Odpojenie čepelí rotora 11
Vypnutie motora 11
Nastavenie výstupného žľabu a deflektora žľabu 12
Vyčistenie upchatého výstupného žľabu 12
Samopohon snežnej frézy 12
Provozné tipy 13
Po prevádzke 13
Bezpečnosť po prevádzke 13
Zabránenie zamrznutiu po použití 13
Údržba 14
Odporúčaný harmonogram údržby 14
Bezpečnosť pri údržbe 14
Kontrola a nastavenie ovládacieho lanka 14
Kontrola čepelí rotora 15
Výmena motorového oleja 15
Servis zapaľovacej sviečky 16
Výmena hnacieho remeňa 17
Uskladnenie 18
Bezpečnosť pri skladovaní 18
Uskladnenie stroja 18

Bezpečnosť

Tento stroj je navrhnutý v súlade so špecifikáciami normy EN ISO 8437.

Všeobecná bezpečnosť

Tento produkt môže odletujúcimi predmetmi amputovať ruky a chodidlá. Vždy dodržiavajte všetky bezpečnostné pokyny, aby ste predišli vážnemu zraneniu osôb.

- Pred naštartovaním motora si prečítajte túto *používateľskú príručku* a oboznámte sa s jej obsahom. Zaručte, aby každá osoba používajúca tento produkt vedela, ako ho má používať a ako rýchlo vypnúť motor, a rozumela varovaniam.
- Vždy keď z akéhokoľvek dôvodu opustíte prevádzkovú polohu, vypnite motor.
- Do blízkosti pohyblivých súčastí stroja nedávajte ruky ani nohy.
- Stroj neprevádzkujte bez všetkých ochranných prvkov a iných namontovaných a funkčných ochranných zariadení.
- Udržujte odstup od všetkých výstupných otvorov. Do oblasti prevádzky nepúšťajte okolostojace osoby, najmä malé deti.
- Nikdy nedovoľte, aby stroj obsluhovali deti.

Bezpečnostné a inštrukčné štítky

Operátor dobre vidí bezpečnostné štítky a pokyny, ktoré sú umiestnené v každom priestore s potenciálne hroziacim nebezpečenstvom. Poškodené alebo chýbajúce štítky nahraďte.

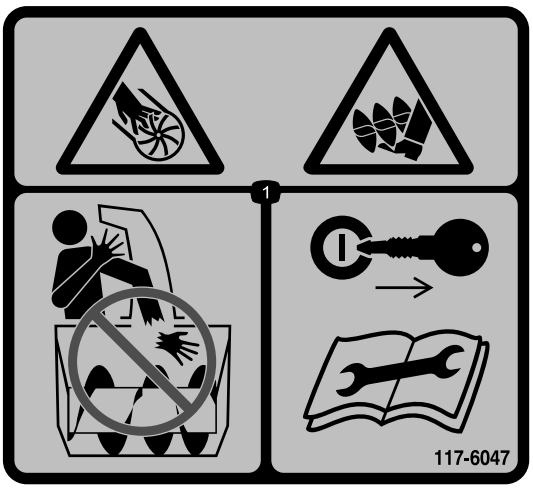

decal117-6047

117-6047

1. Nebezpečenstvo rezného poranenia a amputácie poháňačom, nebezpečenstvo rezného poranenia a amputácie závitovkou – nesiahajte rukami do žľabu. Pred vykonaním údržby vytiahnite kľúč zapaľovania a prečítajte si *používateľskú príručku*.

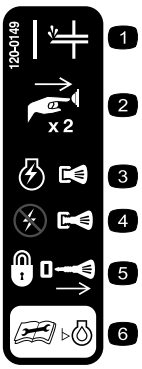

decal120-0149

120-0149

1. Sýtič
2. Sýtič zatlačte dvakrát, aby ste načerpali palivo do motora.
3. Zatlačením kľúča zapaľovania naštartujete motor.
4. Vytiahnutím kľúča zapaľovania motor vypnete.
5. Vybratím kľúča stroj zamknete.
6. Pred kontrolou hladiny motorového oleja si prečítajte *používateľskú príručku*.



decal117-7713

117-7713

1. Varovanie – prečítajte si *používateľskú príručku*.
2. Nebezpečenstvo rezného poranenia alebo amputácie závitovkou – pred opustením stroja vypnite motor a počkajte, kým sa vrták nezastaví.
3. Riziko odskakovania predmetov – okolostojace osoby musia byť v bezpečnej vzdialenosti.
4. Riziko výbuchu – stroj nenakláňajte smerom dopredu ani dozadu.
5. Ak chcete zapojiť vrták, stlačte ovládaciu lištu.
6. Ak chcete závitovku uvoľniť zo záberu, uvoľnite ovládaciu lištu.

Nastavenie

1

Inštalácia rukoväte

Nie sú treba žiadne diely

Postup

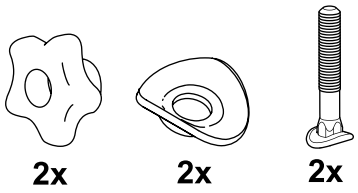

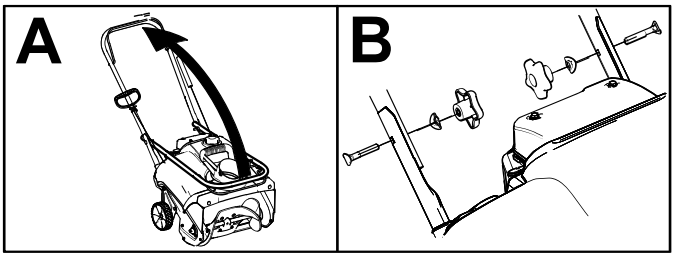

g253607

2

Montáž výstupného žľabu

Nie sú treba žiadne diely

Postup

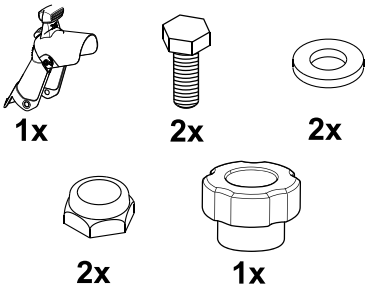

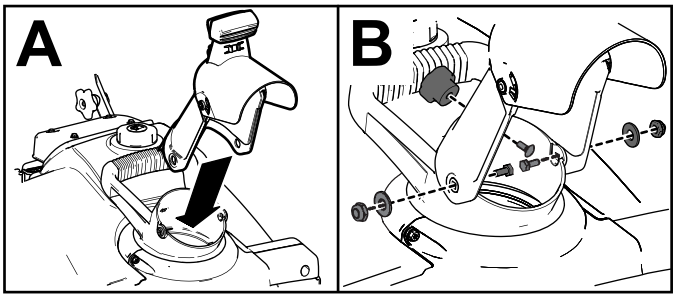

g255436

3

Montáž rukoväte navíjacieho štartovania

Nie sú treba žiadne diely

Postup

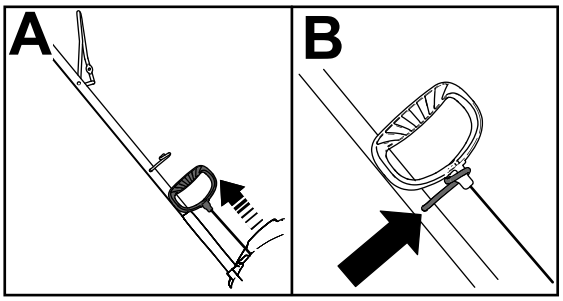

g253609

4

Naplnenie motora olejom

Nie sú treba žiadne diely

Postup

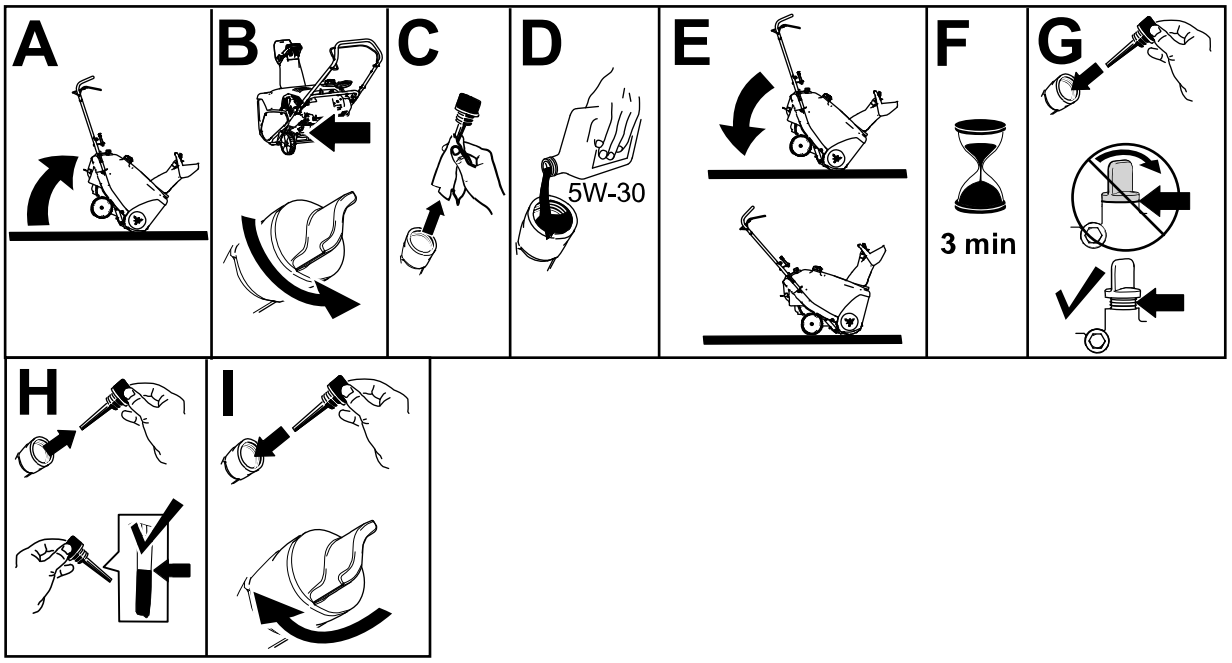

g253610

5

Nastavenie ovládacieho lanka

Nie sú treba žiadne diely

Postup

Pozrite si časť Kontrola a nastavenie ovládacieho lanka (strana 14).

Súčasti stroja

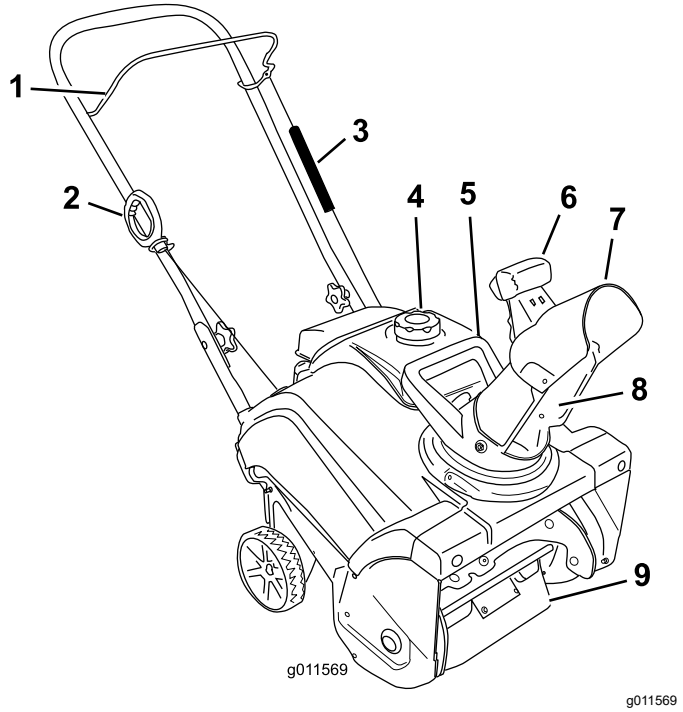

g011569

Obrázok 8

1. Ovládacia lišta
2. Rukoväť navíjacieho štartovania
3. Kryt pružiny
4. Uzáver palivovej nádrže
5. Rukoväť žľabu
6. Spúšťač deflektora žľabu
7. Deflektor žľabu
8. Výstupný žľab
9. Čepele rotora

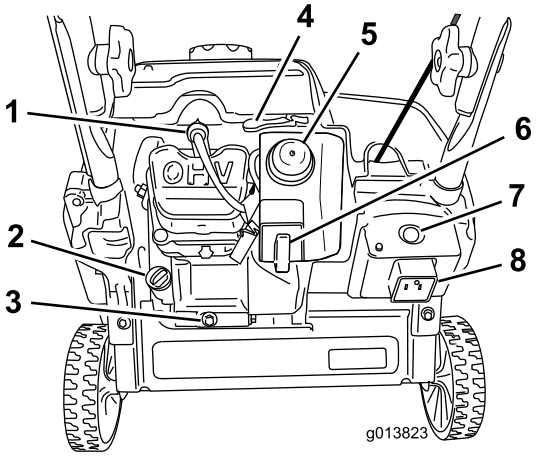

g013823

Obrázok 9

1. Zapaľovacia sviečka
2. Zátka plniaceho otvoru oleja
3. Výpustná zátka oleja
4. Páčka sýtiča
5. Zapaľovacie čerpadlo
6. Kľúč
7. Tlačidlo elektrického štartéra (len model s elektrickým štartérom)
8. Zástrčka elektrického štartéra (len model s elektrickým štartérom)

Technické údaje

Model	Hmot-nosť	Dĺžka	Šírka	Výška
38274	24,5 kg	94 cm	48 cm	114 cm
38284	26,3 kg			

Nadstavce/príslušenstvo

K dispozícii je celý rad schválených nadstavcov a príslušenstva značky Toro na použitie so strojom pre podporu a rozšírenie jeho možností. Zoznam všetkých schválených nadstavcov a príslušenstva vám poskytne autorizovaný servisný predajca alebo autorizovaný distribútor spoločnosti Toro alebo navštívte stránku www.Toro.com.

Ak chcete zaručiť optimálny výkon a zachovanie platnosti bezpečnostného osvedčenia stroja, používajte len originálne náhradné diely a príslušenstvo spoločnosti Toro. Náhradné diely a príslušenstvo od iných výrobcov by mohli byť nebezpečné a v prípade ich použitia by mohla byť platnosť záruky na produkt zrušená.

Obsluha

Poznámka: Ľavá a pravá stranu stroja sa určuje podľa bežnej prevádzkovej polohy.

Pred prevádzkou

Bezpečnosť pred prevádzkou

Všeobecná bezpečnosť

- **Len pre modely s elektrickým štartérom:** používajte predlžovacie káble a zásuvky, ako je špecifikované v príručke. Elektrický kábel pred zapojením do zásuvky skontrolujte. Ak je kábel poškodený, vymeňte ho. Kábel napájania odpojte vždy, keď stroj neštartujete.
- Noste vhodný odev vrátane ochranných okuliarov, dlhých nohavíc, pevnej protišmykovej obuvi a ochrany sluchu. Dlhé vlasy si zviažte, voľný odev si zakašte a nenoste voľné šperky.
- Dôkladne skontrolujte oblasť, v ktorej budete stroj používať, a odstráňte všetky rohožky, sane, dosky, káble a iné cudzie predmety.
- Ak je kryt, bezpečnostné zariadenie alebo štítok poškodený, nečitateľný alebo chýba, pred spustením prevádzky ho opravte alebo nahraďte. Taktiež dotiahnite všetky uvoľnené fixačné prvky.

Bezpečnosť pri narábaní s palivom

Palivo je mimoriadne horľavé a výbušné. Požiar alebo výbuch paliva môže spôsobiť popáleniny vám a iným osobám.

- Zapáleniu paliva statickým výbojom zabránite umiestnením nádoby alebo stroja pred plnením na zem a nie na vozidlo ani na iný predmet.
- Nádrž plňte vonku, keď je motor studený. Bezpečne nasaďte palivový uzáver a utrite rozliate palivo.
- S palivom nemanipulujte počas fajčenia alebo keď sa v blízkosti nachádza otvorený oheň alebo iskry.
- Palivo skladujte v schválenej nádobe na palivo mimo dosahu detí.
- Keď je palivo v nádrži, stroj nakláňajte len v smere definovanom v pokynoch.
- Ak ste si palivo vyliali na odev, okamžite sa prezlečte.

Plnenie palivovej nádrže

- Najlepšie výsledky dosiahnete používaním čistého čerstvého (menej ako 30 dní starého) bezolovnatého benzínu s oktánovým číslom 87 alebo vyšším (podľa metódy klasifikácie (R + M)/2).
- Možno použiť okysličené palivo s max. 10 % objemu etanolu alebo s 15 % objemu MTBE (metyltributyléteru).
- **Nepoužívajte** etanolové benzínové zmesi (napríklad E15 alebo E85) s vyšším obsahom etanolu ako 10 %. Prevádzkové problémy alebo poškodenie motora nemusí byť zahrnuté v záruke.
- **Nepoužívajte** benzín s obsahom metanolu.
- V zimnom období **neuskladňujte** palivo v palivovej nádrži ani v palivových kanistroch bez použitia palivového stabilizátora.
- Do benzínu **nepridávajte** olej.

Nenapĺňajte nad spodný okraj plniaceho hrdla palivovej nádrže (Obrázok 10).

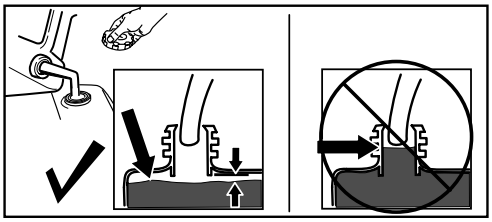

g216203

Obrázok 10

Dôležité: **Na dosiahnutie najlepších výsledkov kupujte vždy len také množstvo paliva, ktoré využijete do 30 dní. V opačnom prípade môžete v stroji vždy používať palivový stabilizátor/kondicionér, aby zostalo palivo dlhšie čerstvé. Musíte sa pritom riadiť pokynmi výrobcu palivového stabilizátora.**

Kontrola hladiny motorového oleja

Servisný interval: Pri každom použití alebo denne

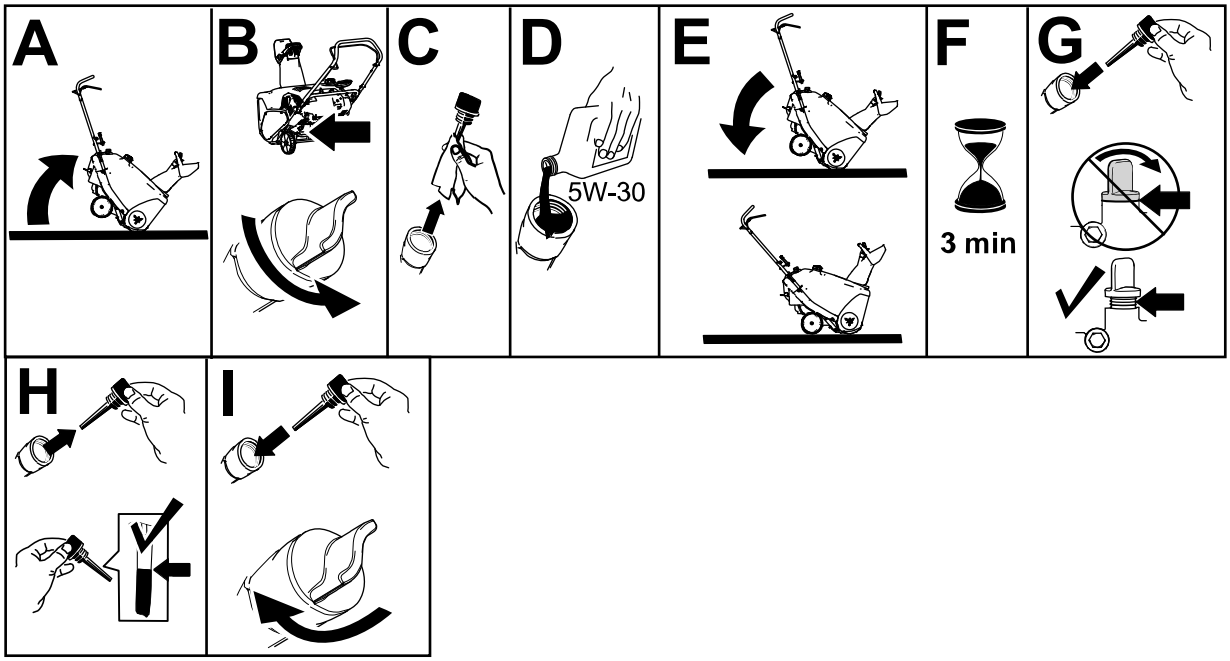

g253610

Obrázok 11

Počas prevádzky

Bezpečnosť počas prevádzky

Všeobecná bezpečnosť

- **Pred uvoľnením upchatia stroja vypnite motor a vždy používajte palicu.**
- Počas prevádzky stroja zostaňte za držadlami a mimo výstupného otvoru. **Tvár, ruky, nohy a všetky ostatné časti tela alebo oblečenia nepribližujte k pohyblivým alebo rotujúcim častiam.**
- Výstupný žľab nikdy nesmerujte na ľudí alebo do oblastí, kde môže dôjsť k poškodeniu majetku.
- Používaniu stroja venujte maximálnu pozornosť. Nevenujte sa žiadnej inej aktivite, ktorá by vás mohla rozptyľovať. V opačnom prípade môže dôjsť k zraneniu osôb alebo poškodeniu majetku.
- Dávajte si pozor, aby ste zabránili pošmyknutiu alebo pádu, najmä keď stroj používate so spätným chodom.
- Vždy si buďte istí svojím postojom a pevne sa držte držadiel. Kráčajte, nikdy nebežte.
- Pri používaní stroja na svahu postupujte zvlášť opatrne.
- Stroj neprevádzkujte bez dobrej viditeľnosti alebo svetla.
- Pri cúvaní sa pozerajte dozadu a postupujte opatrne.
- Keď aktívne nečistíte sneh, uvoľnite vrták zo záberu.
- Pri používaní stroja na chodníkoch alebo vozovkách postupujte zvlášť opatrne. Zostaňte ostražití kvôli skrytým nebezpečenstvám alebo doprave.
- Počas prevádzky motora sa nikdy nepokúšajte robiť žiadne zmeny okrem prípadov, keď sa to uvádza v pokynoch.
- Po zasiahnutí cudzieho predmetu vypnite motor, vyberte kľúč a stroj skontrolujte, či nie je poškodený. Pred naštartovaním stroja opravte všetky poruchy.
- Ak stroj začne neobvykle vibrovať, vypnite motor a hneď zistite príčinu.
- Motor neprevádzkujte v interiéri. Výfukové plyny sú nebezpečné.
- Kapacitu stroja nepreťažujte snahou o príliš rýchle odstránenie snehu.
- Motor vypnite, vždy keď opúšťate prevádzkovú polohu, pred vyčistením alebo uvoľnením upchatého zberača, rotora alebo výstupného žľabu a vždy keď vykonávate akékoľvek opravy, úpravy alebo kontroly.

Naštartovanie motora

Model s elektrickým štartérom

Poznámka: Pri zatláčaní sýtiča si dajte dolu rukavicu, aby z otvoru čerpadla nemohol uniknúť vzduch.

Dôležité: **Zapaľovacie čerpadlo ani sýtič nepoužívajte, ak motor už bežal a je zohriaty. Nadmerné používanie sýtiča môže zaplaviť motor a zabrániť tak jeho naštartovaniu.**

Ak chcete použiť elektrický štartér (iba modely s elektrickým štartérom), napájací kábel najprv pripojte k zástrčke elektrického štartéra a potom k uzemnenej sieťovej zásuvke s prúdovým chráničom. Používajte len schválený 1,29 mm sieťový kábel na použitie v exteriéri, ktorý nie je dlhší ako 15 metrov.

⚠ DÔLEŽITÉ UPOZORNENIE

Elektrický kábel sa môže poškodiť a spôsobiť zásah elektrickým prúdom alebo požiar.

Elektrický kábel pred zapojením do zásuvky dôkladne skontrolujte. Ak je kábel poškodený, nepoužívajte ho. Poškodený kábel okamžite vymeňte alebo opravte. Kontaktujte autorizovaného servisného predajcu, ktorý vám poskytne pomoc.

Dôležité: **Elektrický štartér aktivujte maximálne 10-krát v intervaloch 5 sekúnd zapnutý, potom 5 sekúnd vypnutý. Nadmerné používanie elektrického štartéra môže spôsobiť jeho prehriatie a poškodenie. Ak motor nenaštartuje po tejto sérii pokusov, počkajte aspoň 40 minút, aby sa štartér ochladil pred opätovným pokusom o naštartovanie stroja. Ak motor nenaštartuje ani po druhej sérii pokusov, vezmite stroj do autorizovaného servisného strediska a nechajte ho skontrolovať.**

Ak navíjací štartér nepracuje správne, môže byť zamrznutý. Pred pokusom o naštartovanie motora rozmrazte štartér.

⚠ VÝSTRAHA

Ak stroj necháte zapojený do zásuvky, niekto by ho mohol neúmyselne naštartovať a zraniť osoby alebo poškodiť majetok (len modely s elektrickým štartérom).

Kábel napájania odpojte vždy, keď stroj neštartujete.

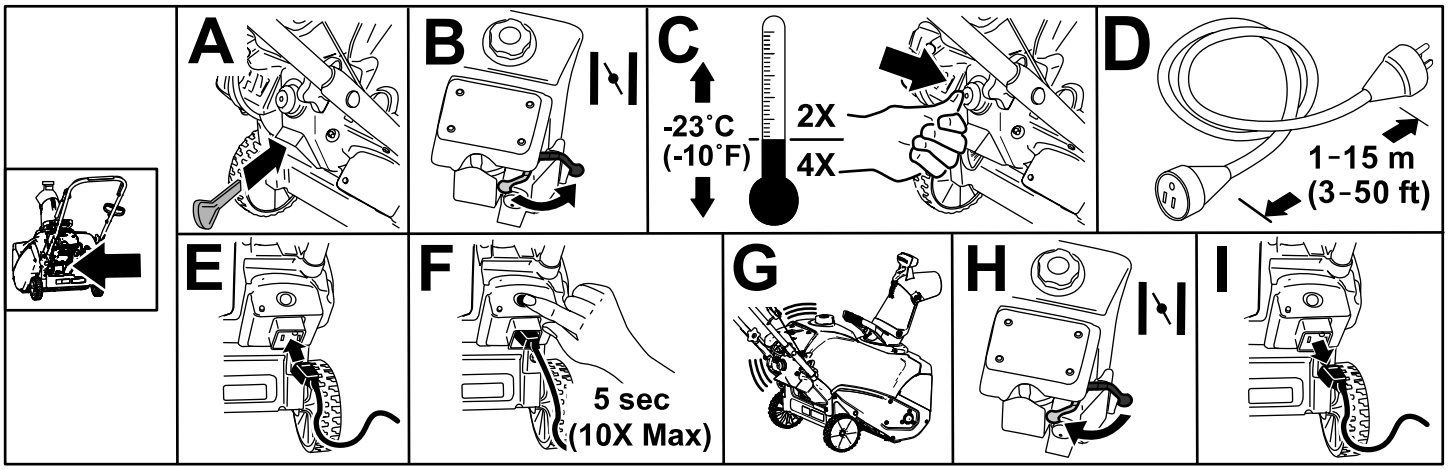

g253665

Obrázok 12

Štandardný model

Poznámka: Pri zatláčaní sýtiča si dajte dolu rukavicu, aby z otvoru čerpadla nemohol uniknúť vzduch.

Dôležité: **Zapaľovacie čerpadlo ani sýtič nepoužívajte, ak motor už bežal a je zohriaty. Nadmerné používanie sýtiča môže zaplaviť motor a zabrániť tak jeho naštartovaniu.**

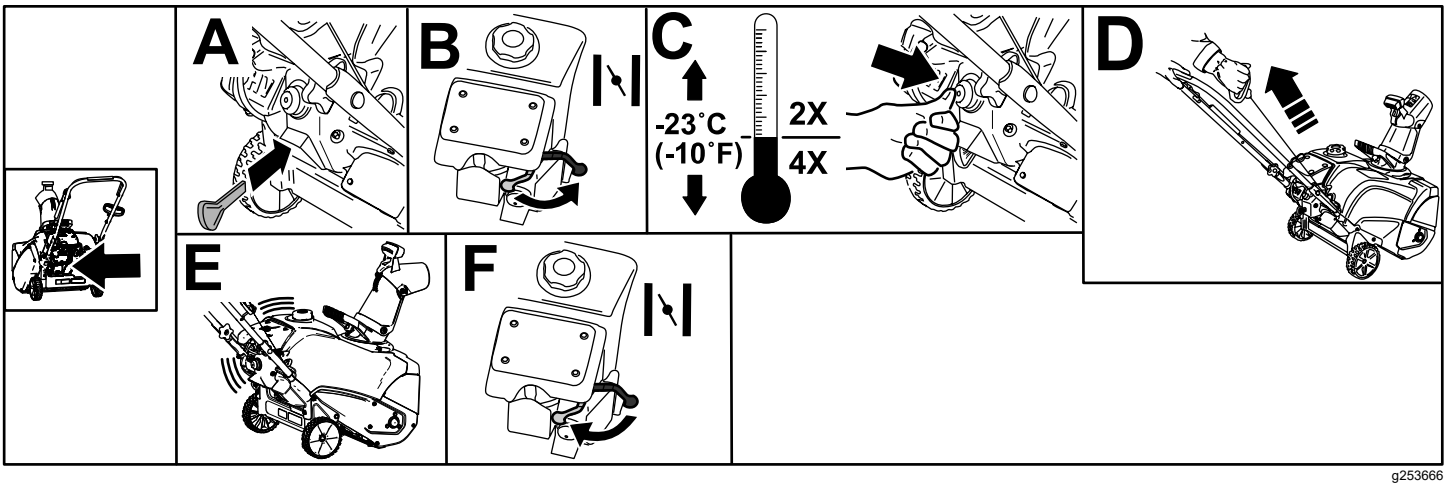

g253666

Obrázok 13

Zapojenie čepelí rotora

Aby ste zapojili do činnosti čepele rotora, podržte ovládaciu tyč pritlačenú k rukoväti (Obrázok 14).

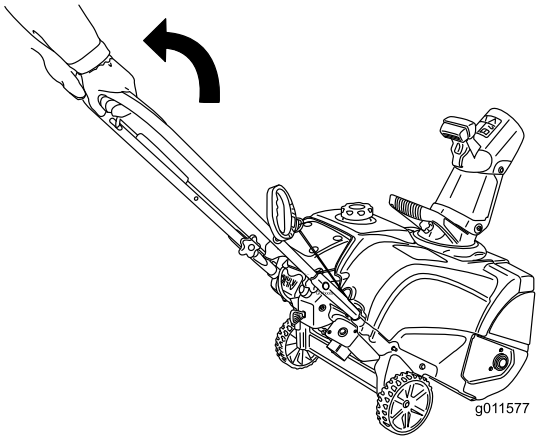

g011577

Obrázok 14

Odpojenie čepelí rotora

Ak chcete deaktivovať čepele rotora, uvoľnite ovládaciu tyč (Obrázok 15).

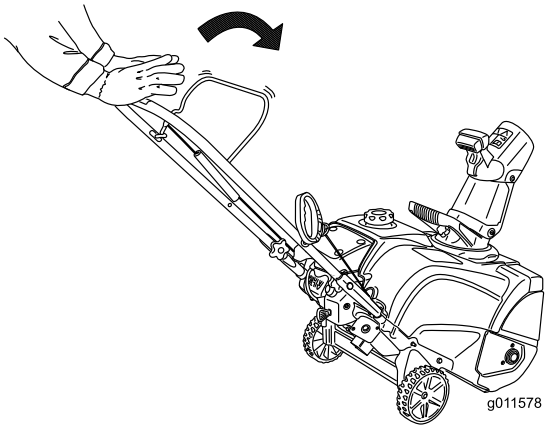

g011578

g011578

Obrázok 15

Vypnutie motora

Ak chcete vypnúť motor, vyťahujte kľúč, kým neklikne do polohy OFF (Vypnuté) (Obrázok 16), alebo presuňte páčku stýkača úplne doprava (B z Obrázok 13).

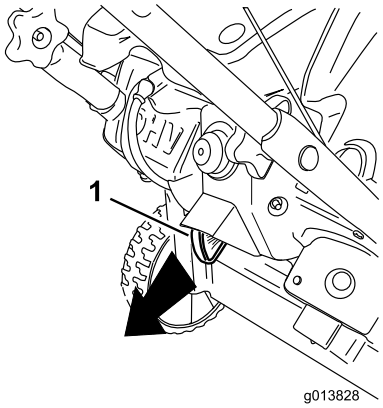

g013828

Obrázok 16

1. Kľúč

Nastavenie výstupného žľabu a deflektora žľabu

Ak chcete nastaviť výstupný žľab, posuňte rukoväť žľabu podľa Obrázok 17.

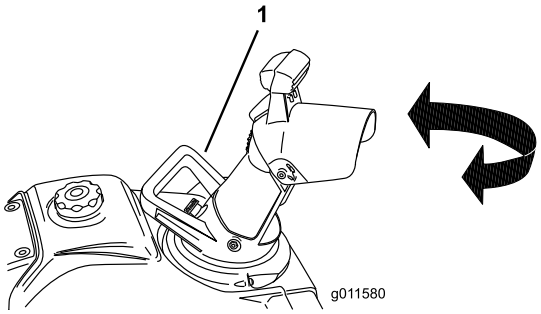

g011580

Obrázok 17

1. Rukoväť žľabu

Ak chcete zdvihnúť alebo spustiť deflektor žľabu, stlačte spúšťač na deflektore a posuňte deflektor žľabu nahor alebo nadol (Obrázok 18). Uvoľnite spúšťač, aby ste deflektor žľabu zaistili na svojom mieste.

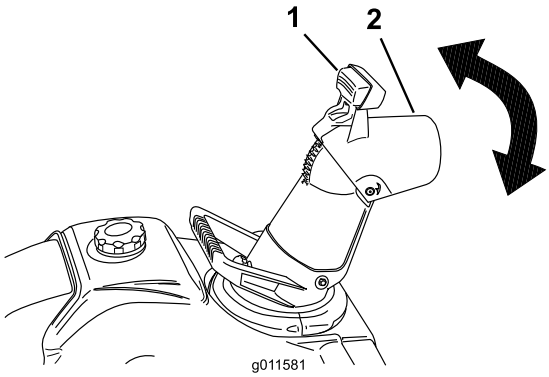

g011581

Obrázok 18

1. Spúšťač
2. Deflektor žľabu

Vyčistenie upchatého výstupného žľabu

Čistenie žľabu:

- **Vypnite motor.**
- Počkajte 10 sekúnd, aby ste sa uistili, či sa čepele rotora zastavili.
- Na čistenie vždy použite čistiaci nástroj, nikdy nečistite rukami.

Samopohon snežnej frézy

Zdvíhajte rukoväť stroja, kým sa kolesá nezdvihnú zo zeme a kým sa čepele škrabáka a rotora nedotknú zeme. Stroj sa posunie dopredu (Obrázok 19).

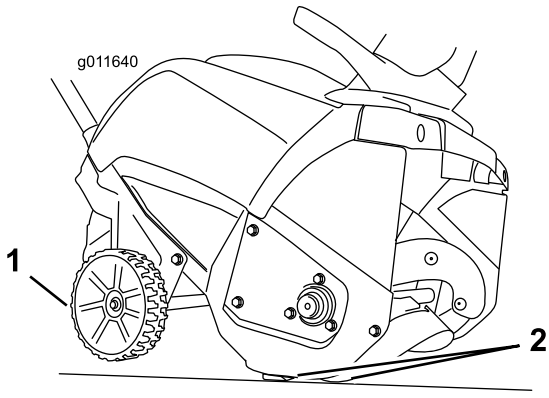

g011640

Obrázok 19

1. Kolesá nad zemou
2. Škrabák a čepele rotora v kontakte so zemou

Poznámka: Miernou zmenou sily ťahu na rukoväť môžete kontrolovať rýchlosť pohybu stroja dopredu. V hlbokom snehu stlačte rukoväť smerom dopredu, ak je to nevyhnutné, ale stroj nechajte pracovať vlastným tempom. Rukoväť nezdvíhajte viac, ako je potrebné,

pretože sa zo zeme zdvihne škrabák a za strojom uniká sneh.

Provozné tipy

⚠ DÔLEŽITÉ UPOZORNENIE

Čepele rotora môžu vyhadzovať skaly, hračky a iné cudzie predmety a spôsobiť vážne zranenie vám alebo okolostojacim osobám.

- **Čistenú oblasť udržiavajte bez predmetov, ktoré by lopatky rotora mohli zdvihnúť a odhodiť.**
- **Do oblasti prevádzky nepúšťajte žiadne deti a domáce zvieratá.**

- Sneh odstraňujte čo možno najskôr po jeho napadnutí.
- Každý záber prekryte, aby ste zabezpečili úplne odstránenie snehu.
- Vždy, keď je to možné, nasmerujte výstup snehu v smere vetra.
- Ak sa na klzkom povrchu alebo v ťažkom snehu stroj nepohybuje dopredu sám, zatlačte na rukoväť smerom dopredu, ale umožnite stroju postupovať vlastnou rýchlosťou.
- Stroj môže na novom alebo svetlom betóne zanechať stopy po gume. Pred použitím ho otestujte na mieste, ktoré nie je príliš viditeľné. Tieto stopy nie sú trvalé.

Po prevádzke

Bezpečnosť po prevádzke

Všeobecná bezpečnosť

- Stroj s benzínom v nádrži nikdy neskladujte vo vnútri budov, kde sú prítomné zdroje vznietenia, napríklad ohrievače vody, ohrievače priestoru alebo sušičky odevu. Pred uskladnením stroja v akomkoľvek uzavretom priestore nechajte motor vychladnúť.
- Keď sa chystáte stroj uskladniť na viac ako 30 dní, dôležité informácie nájdete v časti Uskladnenie stroja (strana 18).
- Po odhadzovaní snehu nechajte stroj niekoľko minút v prevádzke, aby ste zabránili zamrznutiu zberača a rotora.

Zabránenie zamrznutiu po použití

- Nechajte motor niekoľko minút bežať, aby ste zabránili zamrznutiu pohyblivých častí. Vypnite motor, počkajte, kým sa nezastavia všetky pohyblivé časti, a potom zo stroja odstráňte ľad a sneh.
- Vyčistite všetok sneh a ľad zo spodnej strany žľabu.
- Otáčajte výstupný žľab doľava a doprava, aby ste z neho uvoľnili vytvorený ľad.
- Po vybratí kľúča niekoľkokrát potiahnite rukoväť navíjacieho štartéra alebo pripojte elektrický kábel do zásuvky a k stroju a jedenkrát stlačte tlačidlo elektrického štartovania, aby ste zabránili zamrznutiu navíjacieho štartéra alebo elektrického štartéra (len modely s elektrickým štartérom).
- V snehu a v studených podmienkach môžu niektoré ovládacie prvky a pohyblivé časti zamrznúť. Pri snahe o ovládanie zamrznutých ovládacích prvkov nepoužívajte nadmernú silu. Ak máte problémy s obsluhou ktoréhokoľvek ovládacieho prvku alebo časti, naštartujte motor a niekoľko minút ho nechajte bežať.

Údržba

Odporúčaný harmonogram údržby

Servisný interval	Postup pri údržbe
Po prvej hodine	• Ovládacie lano skontrolujte a v prípade potreby ho nastavte. • Skontrolujte uvoľnené fixačné prvky a v prípade potreby ich dotiahnite.
Po prvých 2 hodinách	• Vymeňte motorový olej.
Pri každom použití alebo denne	• Skontrolujte hladinu oleja a v prípade, že je to potrebné, olej doplňte.
Každý rok	• Ovládacie lano skontrolujte a v prípade potreby ho nastavte. • Skontrolujte čepele rotora a v prípade potreby nechajte čepele rotora a škrabák vymeniť v autorizovanom servisnom stredisku. • Vymeňte motorový olej. • Vykonajte servis zapaľovacej sviečky a v prípade potreby ju vymeňte. • Skontrolujte uvoľnené fixačné prvky a v prípade potreby ich dotiahnite. • Nechajte autorizovaným servisným predajcom skontrolovať hnací remeň a v prípade potreby ho nechajte vymeniť.
Každý rok alebo pred uskladnením	• Pripravte stroj na uskladnenie.

Bezpečnosť pri údržbe

Pred vykonaním akejkoľvek údržby stroja si prečítajte nasledujúce bezpečnostné opatrenia:

- Skôr než odídete z polohy operátora, vypnite motor, vyberte kľúč a počkajte, kým sa všetky časti neprestanú pohybovať. Pred úpravou, servisom, čistením alebo skladovaním nechajte stroj vychladnúť.
- Počas vykonávania úpravy alebo opravy vždy noste ochranné okuliare, aby ste si chránili zrak pred vniknutím cudzích predmetov, ktoré môžu odlietavať od stroja.
- Fixačné prvky často kontrolujte, či sú správne dotiahnuté, aby ste sa ubezpečili, že stroj je v bezpečnom pracovnom stave.
- Nemeňte nastavenie regulátora motora.

  Kupujte len originálne náhradné diely a príslušenstvo značky Toro.

Kontrola a nastavenie ovládacieho lanka

Kontrola ovládacieho lanka

Servisný interval: Po prvej hodine—Ovládacie lano skontrolujte a v prípade potreby ho nastavte.

Každý rok—Ovládacie lano skontrolujte a v prípade potreby ho nastavte.

Dôležité: **Ovládacie lanko musíte skontrolovať a pravdepodobne aj nastaviť pred prvým uvedením stroja do prevádzky.**

Posuňte ovládaciu lištu späť smerom k rukoväti, aby ste odstránili nedostatočné napnutie ovládacieho lanka (Obrázok 20).

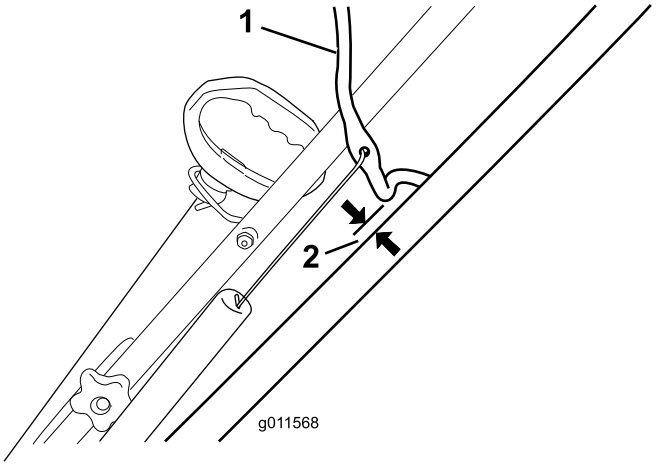

g011568

Obrázok 20

1. Ovládacia lišta
2. 2 až 3 mm

Poznámka: Uistite sa, že medzi ovládacou lištou a rukoväťou je medzera široká 2 až 3 mm (Obrázok 20).

Dôležité: **Ovládacie lanko musí mať mierny previs, keď uvoľníte ovládaciu lištu čepelí rotora, aby sa tieto správne zastavili.**

Nastavenie ovládacieho lanka

1. Vysuňte nahor kryt pružiny a odpojte pružinu z očka nastavovača (Obrázok 21).

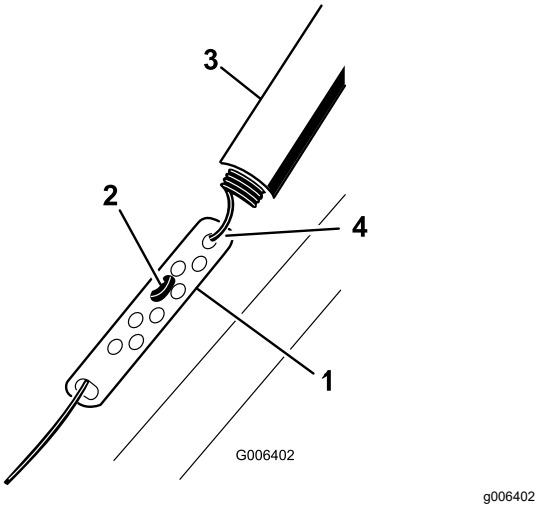

Obrázok 21

1. Očko nastavovača
2. Armatúra Z
3. Kryt pružiny
4. Pružinu odpojte na tomto mieste.

Poznámka: Očko nastavovača a lanko môžete potiahnuť smerom nahor, aby ste odpojenie pružiny uľahčili.

2. Posuňte armatúru Z do vyššieho alebo nižšieho otvoru na očku nastavovača, aby ste dosiahli medzeru 2 až 3 mm medzi ovládacou lištou a rukoväťou (Obrázok 21).

   Poznámka: Posun armatúry Z vyššie zmenšuje medzeru medzi ovládacou lištou a rukoväťou; posun nižšie zväčšuje medzeru.

3. Pripojte pružinu k očku nastavovača a nasuňte kryt pružiny na očko nastavovača.
4. Skontrolujte nastavenie. Pozrite si časť Kontrola ovládacieho lanka (strana 14).

   Poznámka: V mokrých podmienkach môže remeň preklzávať (pískať); aby ste systém vysušili, naštartujte motor a nechajte ho bežať bez zaťaženia 30 sekúnd.

Kontrola čepelí rotora

Servisný interval: Každý rok—Skontrolujte čepele rotora a v prípade potreby nechajte čepele rotora a škrabák vymeniť v autorizovanom servisnom stredisku.

Pred každou novou sezónou používania skontrolujte čepele rotora na opotrebovanie. Keď sa hrana čepele rotora opotrebovala až po otvor indikátora opotrebovania, nechajte čepele rotora a škrabák vymeniť v autorizovanom servisnom stredisku (Obrázok 22).

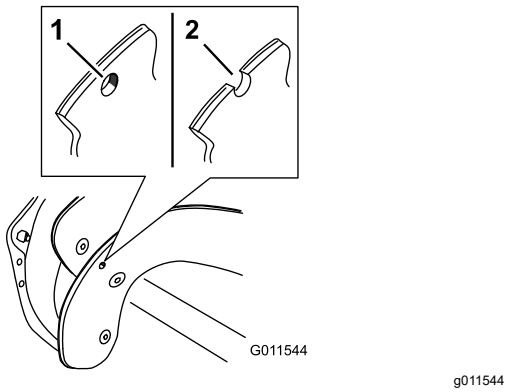

Obrázok 22

1. Otvor indikátora opotrebovania je nepoškodený. Nemusíte vymieňať čepele rotora.
2. Otvor indikátora opotrebovania je odkrytý. Vymeňte čepele rotora a škrabák.

Výmena motorového oleja

Servisný interval: Po prvých 2 hodinách
Každý rok

Ak je to možné, pred výmenou oleja nechajte motor niekoľko minút bežať, aby sa olej zahrial. Zohriaty olej lepšie vyteká a odnáša viac nečistôt.

Špecifikácie motorového oleja

Objem motorového oleja	0,35 l*
Viskozita oleja	Pozrite si časť Obrázok 24.
Klasifikácia API	SJ alebo vyššie

* Po vypustení oleja sa v kľukovej skrini nachádza zvyškový olej. Do kľukovej skrine nelejte olej po maximálnu kapacitu. Olej do kľukovej skrine nalejte podľa nasledujúcich krokov.

1. Uistite sa, že palivová nádrž nie je preplnená (pozrite si Obrázok 7), a že zátka palivovej nádrže je bezpečne zaistená na svojom mieste.
2. Stroj presuňte na rovný povrch.
3. Pod výpustnú zátku oleja umiestnite záchytnú nádobu (Obrázok 9), demontujte výpustnú zátku, nakloňte stroj smerom dozadu (rukoväťou nadol) do polovice od zeme a vypustite použitý olej do záchytnej nádoby.

   Dôležité: **Stroj nenakláňajte úplne dozadu až na zem, pretože by zo stroja mohlo vytiecť palivo.**

4. Po vypustení použitého oleja vráťte stroj späť do prevádzkovej polohy.
5. Namontujte výpustnú zátku oleja a bezpečne ju dotiahnite.

6. Vyčistite okolie plniaceho otvoru oleja/mierky (Obrázok 9).
7. Odskrutkujte mierku a vyberte ju.
8. Do plniaceho hrdla oleja opatrne nalejte olej približne do 3/4 kapacity motora.

   Poznámka: Aby ste určili správnu hladinu oleja na mierke, pozrite si Obrázok 23.

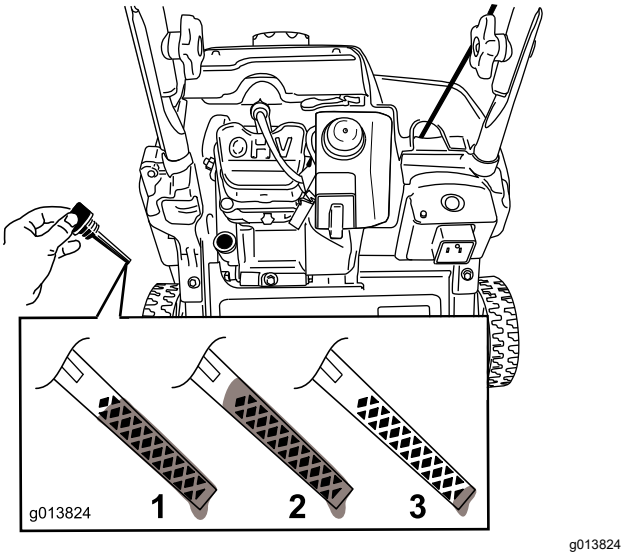

g013824

Obrázok 23

1. Hladina oleja je na maximálnej úrovni.
2. Hladina oleja je príliš vysoká – odoberte olej z kľukovej skrine.
3. Hladina oleja je príliš nízka – doplňte olej do kľukovej skrine.

Poznámka: Stroj môžete nakloniť trochu dopredu (rukoväť smerom nahor), aby ste uľahčili doplnenie oleja. Pred kontrolou hladiny oleja nezabudnite stroj vrátiť späť do prevádzkovej polohy.

Dôležité: **Stroj nenakláňajte úplne dopredu až na jeho prednú hranu, pretože by zo stroja mohlo vytiecť palivo.**

Pomocou Obrázok 24 vyberte najlepšiu viskozitu oleja pre očakávaný rozsah vonkajších teplôt:

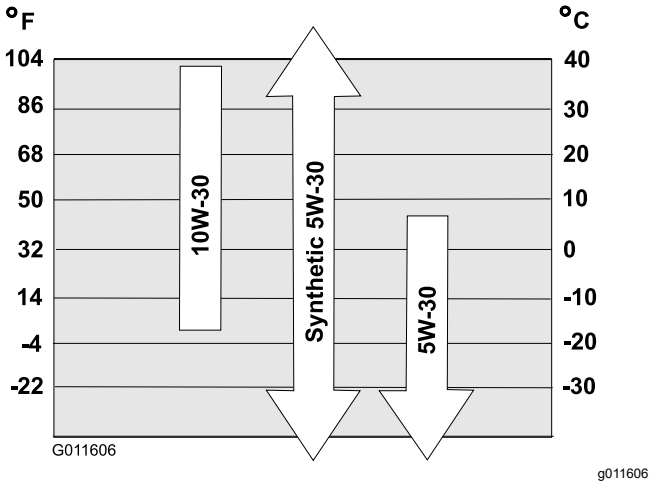

g011606

Obrázok 24

---

9. Počkajte tri minúty, kým sa olej v motore neusadí.
10. Mierku utrite čistou handrou.
11. Keď je stroj v prevádzkovej polohe, vložte mierku do plniaceho hrdla oleja, **no nezaskrutkujte ju**. Potom mierku vytiahnite.
12. Pozrite si hladinu oleja na mierke.
    - Ak je hladina oleja na mierke príliš nízka, do plniaceho hrdla oleja opatrne dolejte malé množstvo oleja, počkajte tri minúty a opakujte kroky 10 až 12, kým nebude hladina oleja na mierke správna.
    - Ak je hladina oleja na mierke príliš vysoká, vypúšťajte prebytočný olej, kým nebude hladina oleja na mierke správna.

    Dôležité: **Ak je hladina oleja v motore príliš nízka alebo vysoká a spustíte motor, môžete ho poškodiť.**
13. Mierku bezpečne namontujte do plniaceho hrdla oleja.
14. Použitý olej správnym spôsobom zrecyklujte.

Servis zapaľovacej sviečky

Servisný interval: Každý rok—Vykonajte servis zapaľovacej sviečky a v prípade potreby ju vymeňte.

Použite Toro zapaľovaciu sviečku (č. dielu 119-1961).

1. Zastavte motor a čakajte, pokým sa nezastavia všetky pohyblivé časti.
2. Drôt odpojte od zapaľovacej sviečky (Obrázok 9).
3. Vyčistite priestor okolo zapaľovacej sviečky.
4. Vyberte zapaľovaciu sviečku z hlavy valca.

Dôležité: **Vymeňte prasknutú alebo znečistenú zapaľovaciu sviečku. Elektródy nečistite, pretože nečistoty môžu spadnúť do valca a poškodiť motor.**

5. Nastavte odtrh zapaľovacej sviečky na hodnotu 0,76 mm, ako je zobrazené na Obrázok 25.

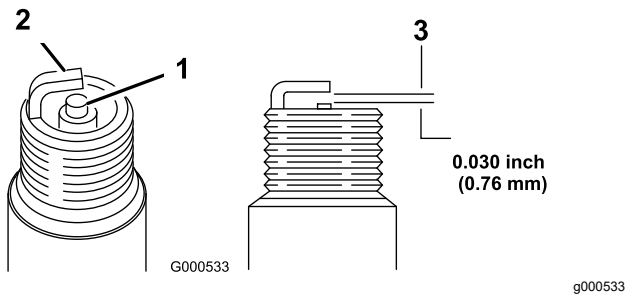

Obrázok 25

1. Stredný elektródový izolant
2. Bočná elektróda
3. Vzduchové iskrište (nie na meranie)

6. Namontujte zapaľovaciu sviečku a dotiahnite ju na hodnotu 27 až 30 N·m.
7. K zapaľovacej sviečke pripojte drôt.

Výmena hnacieho remeňa

Ak sa hnací remeň opotrebuje, nasiakne olejom, nadmerne popraská, zoderie sa alebo sa inak poškodí, vymeňte remeň.

1. Odskrutkujte štyri skrutky pridržiavajúce kryt hnacieho remeňa (Obrázok 26) na mieste.

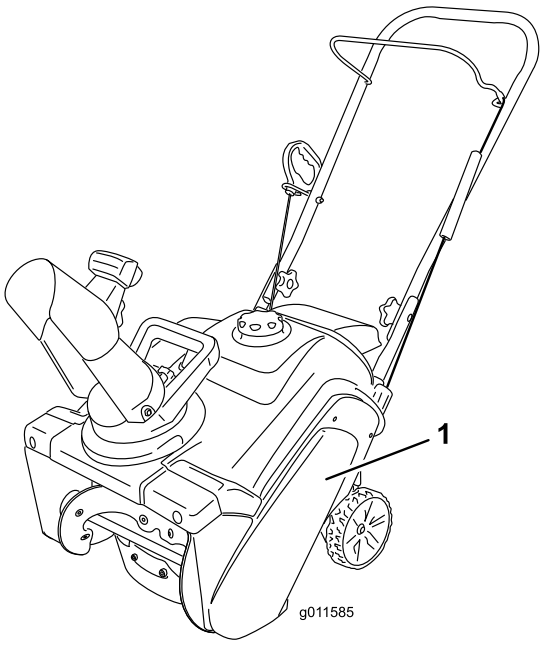

Obrázok 26

1. Kryt hnacieho remeňa

Poznámka: Predný spodný roh krytu hnacieho remeňa je pripevnený malou skrutkou, podložkou a poistnou maticou.

2. Demontujte remeň z remenice rotora.
3. Zatlačte na pomocnú páku riadenia a demontujte remeň, ktorý sa nachádza medzi zarážkou na brzde pomocnej páky riadenia a remenicou rotora.

Poznámka: Vedenie remeňa pre remenicu motora sa nachádza veľmi blízko remenice a remeň sa nemusí zmestiť do medzery.

4. Obráťte remeň naopak v prednej časti vedenia remeňa, aby sa remeň upevnil medzi vedenie remeňa a remenicu motora.
5. Do otvoru vo vedení remeňa zasuňte skrutkovač, ako je zobrazené na Obrázok 27, a dostatočne ohnite vedenie remeňa smerom k remenici rotora tak, aby ste mohli remeň vytiahnuť cez vzniknutú medzeru.

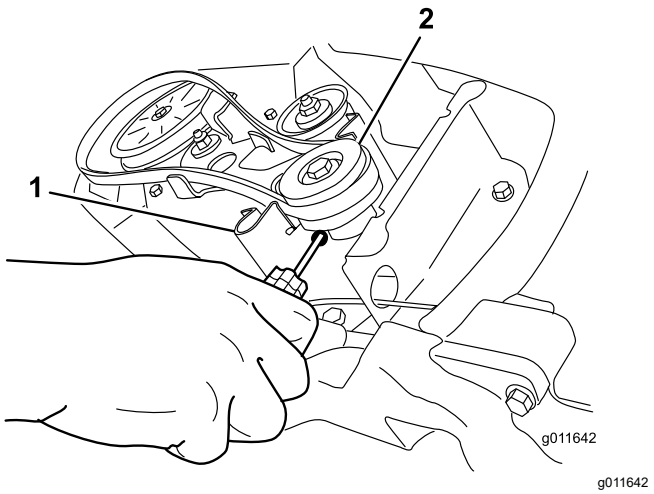

Obrázok 27

1. Vedenie remeňa
2. Remenica motora

Poznámka: Vedenie remeňa neprekrúcajte ani nepoškodzujte.

6. Ak chcete namontovať nový hnací remeň, postupujte podľa krokov uvedených vyššie v opačnom poradí.

Dôležité: **Dbajte na to, aby ste hnací remeň namontovali tak, aby sedel nad dvoma zarážkami na pomocnej páke riadenia a pod brzdou pomocnej páky riadenia (Obrázok 28).**

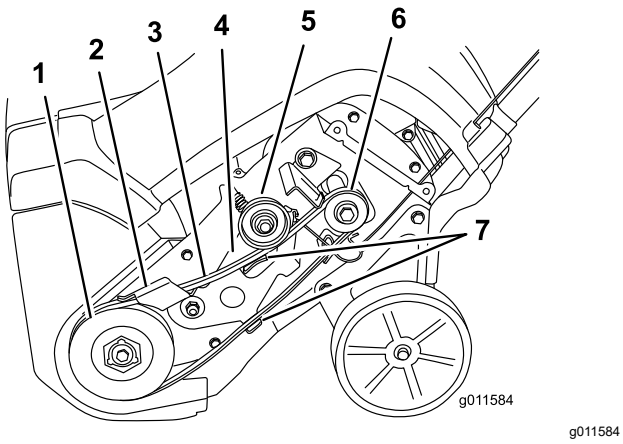

g011584

Obrázok 28

1. Remenica rotora
2. Brzda pomocnej páky riadenia
3. Hnací remeň
4. Pomocná páka riadenia
5. Remenica napínacej kladky
6. Remenica motora
7. Zarážky na pomocnej páky riadenia

7. Namontujte kryt hnacieho remeňa pomocou úchytiek, ktoré ste demontovali v kroku 1.

Uskladnenie

Bezpečnosť pri skladovaní

- Skôr než odídete z polohy operátora, vypnite motor, vyberte kľúč a počkajte, kým sa všetky časti neprestanú pohybovať. Pred úpravou, servisom, čistením alebo skladovaním nechajte stroj vychladnúť.
- Palivové výpary sú extrémne horľavé, výbušné a v prípade inhalácie nebezpečné. Ak výrobok skladujete v oblasti s otvoreným ohňom, benzínové výpary sa môžu vznietiť a spôsobiť výbuch.
- Stroj neskladujte v dome (obývanej časti), pivnici ani v žiadnej inej oblasti, kde sa môžu nachádzať zdroje vznietenia, napríklad ohrievače vody alebo priestoru, sušičky odevov, pece a iné zariadenia.
- Stroj nenakláňajte dopredu ani dozadu, keď sa v nádrži nachádza palivo. V opačnom prípade môže palivo zo stroja vytiecť.
- Stroj neskladujte s rukoväťou sklopenou smerom nadol na zem, pretože olej môže pretiecť do valca motora a na zem a motor sa nemusí dať naštartovať.

Uskladnenie stroja

1. Pri poslednom dopĺňaní paliva v sezóne pridajte do čerstvého paliva podľa pokynov výrobcu stabilizátor paliva.

   Dôležité: **Palivo neskladujte dlhšie, ako odporúča výrobca stabilizátora paliva.**
2. Motor nechajte v prevádzke 10 minút, aby sa upravené palivo dostalo do celého palivového systému.
3. Vypnite motor, nechajte ho vychladnúť a vypustite palivovú nádrž alebo nechajte motor bežať, kým sa nezastaví.
4. Naštartujte motor a nechajte ho v prevádzke, kým sa nezastaví.
5. Načerpajte palivo do motora alebo použite sýtič, naštartujte motor tretíkrát a nechajte ho bežať dovtedy, kým sa nenaštartuje.
6. Vypustite palivo z nádrže a z karburátora podľa nasledujúceho postupu:
   A. Uvoľnite uzáver palivovej nádrže.
   B. Odskrutkujte, ale neodstraňujte, malú skrutku na bočnej strane palivovej nádržky karburátora (Obrázok 29), pokým palivo nezačne vytekať z karburátora.

      Dôležité: **Neodstraňujte skrutku palivovej nádržky karburátora na spodnej strane karburátora.**

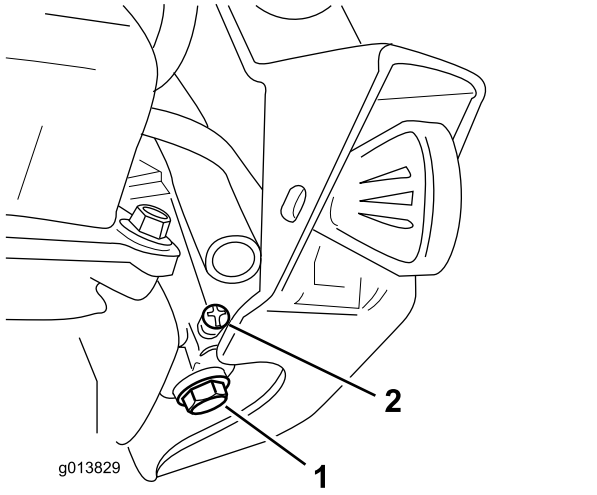

Obrázok 29

1. Skrutka palivovej nádržky karburátora – nedemontujte
2. Malá skrutka na karburátore

C. Počkajte niekoľko minút, pokým palivo nevytečie, potom namontujte zátku palivovej nádrže a dotiahnite malú skrutku na karburátore.

Poznámka: Na dotiahnutie skrutky karburátora použite ručný skrutkovač Phillips. Pri nadmernom dotiahnutí by sa mohla skrutka strhnúť a spôsobiť únik.

7. Správnym spôsobom zlikvidujte nepoužité palivo. Recyklujte ho podľa miestnych predpisov alebo ho použite v automobile.
8. Keď je motor ešte stále zohriaty, vymeňte olej. Pozrite si časť Výmena motorového oleja (strana 15).
9. Vyberte zapaľovaciu sviečku.
10. Do otvoru na zapaľovaciu sviečku nalejte 10 ml (dve čajové lyžičky) oleja.
11. Zapaľovaciu sviečku namontujte rukou a potom ju dotiahnite na hodnotu 27 až 30 N·m.
12. Po vybratí kľúča pomaly vyťahujte rukoväť navíjacieho štartovania, aby sa olej rovnomerne naniesol na vnútornú stranu valca.
13. Stroj očistite.
14. Otlčené povrchy pretrite náterom, ktorý vám poskytne autorizovaný servisný predajca. Postihnuté oblasti pred natretím očistite brúsnym papierom a použite antikorózny prostriedok, ktorý zabráni zhrdzaveniu kovových dielov.
15. Dotiahnite všetky uvoľnené fixačné prvky. Všetky poškodené diely opravte alebo vymeňte.
16. Stroj zakryte a uskladnite ho na čistom a suchom mieste mimo dosahu detí. Pred uskladnením stroja v akomkoľvek uzavretom priestore nechajte motor vychladnúť.

Upozornenie o ochrane osobných údajov pre EHP/Spojené kráľovstvo

Spôsob, akým spoločnosť Toro využíva vaše osobné údaje

Spoločnosť Toro Company (ďalej uvádzané ako „spoločnosť Toro“) rešpektuje vaše súkromie. Keď nakupujete naše produkty, môžeme si zaznamenať určité vaše osobné údaje, a to priamo od vás alebo prostredníctvom miestnej pobočky alebo predajcu spoločnosti Toro. Spoločnosť Toro využíva tieto informácie na plnenie zmluvných záväzkov, ako je napríklad registrácia záruky, spracovanie žiadosti o poskytnutie záruky alebo skontaktovanie sa s vami v prípade stiahnutia produktu z trhu, a na legitímne obchodné účely, ako je napríklad zisťovanie spokojnosti zákazníkov, skvalitňovanie produktov alebo poskytovanie informácií o produktoch, ktoré vás môžu zaujímať. Spoločnosť Toro môže poskytnúť vaše údaje svojim pobočkám, sesterským spoločnostiam, predajcom alebo iným obchodným partnerom v súvislosti s ktoroukoľvek z týchto činností. Osobné údaje môžeme zverejniť aj v prípade, keď to vyžaduje zákon alebo v súvislosti s predajom, kúpou alebo zlúčením podniku. Vaše osobné údaje nikdy nepredáme žiadnej inej spoločnosti na marketingové účely.

Uchovávanie vašich osobných údajov

Spoločnosť Toro bude uchovávať vaše osobné údaje dovtedy, kým to bude relevantné na vyššie uvedené účely a v súlade so zákonnými požiadavkami. Ďalšie informácie o platných lehotách uchovávania vám poskytneme na adrese legal@toro.com.

Záväzok spoločnosti Toro týkajúci sa bezpečnosti

Vaše osobné údaje sa môžu spracúvať v USA alebo inej krajine, v ktorej môžu platiť menej prísne zákony na ochranu údajov ako v krajine vášho bydliska. Pri každom prenose vašich údajov mimo územia krajiny vášho bydliska podnikneme kroky požadované zo zákona na zaručenie vhodnej ochrany vašich údajov a zaistenia ich bezpečného prenosu.

Prístup a oprava

Môžete mať právo opraviť alebo revidovať svoje osobné údaje, prípadne namietať voči ich spracovaniu či obmedziť prístup k nim. V takom prípade napíšte e-mail na adresu legal@toro.com. Ak máte obavy súvisiace so spôsobom, akým spoločnosť Toro spracúva vaše údaje, odporúčame vám, aby ste sa v tejto záležitosti obrátili priamo na nás. Upozorňujeme, že osoby s trvalým pobytom v Európe majú právo podať sťažnosť na príslušný úrad na ochranu údajov.