Form No. 3432-450 Rev B

Powerlite®-lumilinko

Mallinro: 38274—Sarjanro: 406294000 tai suurempi

Mallinro: 38284—Sarjanro: 400000000 tai suurempi

Käyttöopas

Johdanto

Tämä kone on tarkoitettu kotikäyttöön. Se on suunniteltu pääasiassa lumen linkoamiseen keinopäällystetyiltä pinnoilta, kuten ajoteiltä ja jalkakäytäviltä, sekä muilta asuinkiinteistöjen ja kaupallisten kiinteistöjen liikenteeseen käytetyiltä alueilta. Sitä ei ole tarkoitettu muun aineksen kuin lumen linkoamiseen eikä sorapintojen puhdistamiseen. Tuotteen käyttäminen muuhun kuin sen aiottuun käyttötarkoitukseen voi olla vaarallista käyttäjälle ja sivullisille.

Lue nämä tiedot huolellisesti, jotta opit käyttämään ja huoltamaan laitetta asianmukaisesti sekä välttämään tapaturmia ja tuotevaurioita. Olet vastuussa tuotteen asianmukaisesta ja turvallisesta käytöstä.

Vieraile osoitteessa www.Toro.com, jos tarvitset tuoteturvallisuuteen ja käyttökoulutukseen liittyviä materiaaleja tai tietoja lisävarusteista tai lähimmästä jälleenmyyjästä tai jos haluat rekisteröidä tuotteesi.

Aina kun tarvitset huoltoa, alkuperäisiä Toro-varaosia tai lisätietoja, ota yhteys valtuutettuun huoltoliikkeeseen tai Toron asiakaspalveluun. Ota tällöin tuotteesi malli- ja sarjanumerot valmiiksi esiin. Kuva 1 näyttää tuotteen malli- ja sarjanumeron sijainnin. Kirjoita numerot annettuun tilaan.

Tärkeää: **Skannaamalla sarjanumerokilvessä (jos varusteena) olevan QR-koodin mobiililaitteella saat tuotetietoja sekä takuu- ja varaosatietoja.**

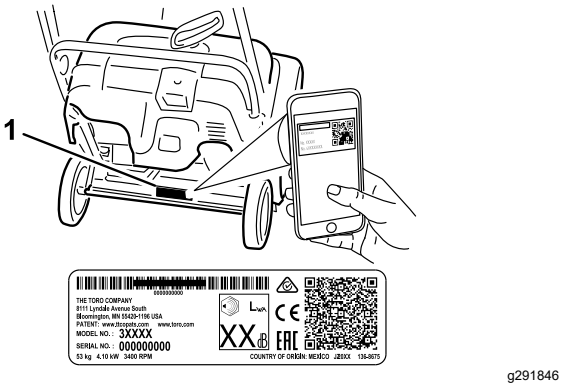

g291846

Kuva 1

1. Malli ja sarjanumerokilpi

Mallinro: _____

Sarjanro: _____

Tässä käyttöoppaassa esiintyvä varoitusmerkintä (Kuva 2) ilmaisee vaaratilannetta, josta saattaa olla seurauksena vakava tapaturma tai jopa kuolema, jos suositellut varotoimenpiteet laiminlyödään.



g000502

Kuva 2

Varoitusmerkintä

Tässä käyttöoppaassa käytetään kahta termiä tietojen korostamiseksi. **Tärkeää** kiinnittää huomiota mekaanisiin erikoistietoihin ja **Huomautus** korostaa erityishuomion ansaitsevia yleistietoja.

© 2020—The Toro® Company
8111 Lyndale Avenue South
Bloomington, MN 55420

Rekisteröi tuotteesi osoitteessa www.Toro.com.

CE

Käännös alkuperäisestä tekstistä (FI)
Painettu Meksikossa
Kaikki oikeudet pidätetään

3432-450 B

Tämä tuote on asianmukaisten eurooppalaisten direktiivien mukainen. Lisätietoja on erillisessä tuote-kohtaisessa vaatimustenmukaisuusvakuutuksessa.

Tärkeää: **Jos tätä konetta käytetään yli 1 500 m:n korkeudessa pitkäkestoisesti, korkean ilmanalan sarjan on oltava asennettuna, jotta moottori täyttää CARB/EPA-päästömääräykset. Korkean ilmanalan sarja parantaa moottorin suorituskykyä ja estää sytytystulppien likaantumisen, käynnistysvaikeudet ja päästöjen lisääntymisen. Kun sarja on asennettu, kiinnitä korkean ilmanalan kilpi koneen sarjanumerokilven viereen. Ota yhteys valtuutettuun Toro-huoltoliikkeeseen oikean korkean ilmanalan sarjan ja korkean ilmanalan kilven saamiseksi. Etsi lähin huoltoliike sivustoltamme osoitteessa www.Toro.com tai ota yhteys Toro Customer Care Department -asiakaspalveluun, jonka numero(t) on lueteltu päästöjärjestelmän takuulauselmassa (Emission Control Warranty Statement). Poista sarja moottorista ja palauta moottori alkuperäisiin tehdasmäärityksiin, kun konetta käytetään alle 1 500 m:n korkeudessa. Älä käytä korkeaa ilmanalaa varten muunnettua moottoria alhaisemmassa ilmanalassa. Muuten moottori voi ylikuumentua ja vaurioitua.**

Jos et ole varma, onko kone muunnettu korkeaa ilmanalaa varten, katso, onko siinä seuraavaa kilpeä (Kuva 3).

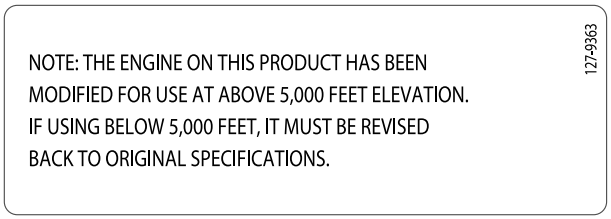

Kuva 3

Sisältö

Johdanto 1
Turvaohjeet 2
Yleinen turvallisuus 2
Turva- ja ohjetarrat 3
Käyttöönotto 4
1 Kahvan asennus 4
2 Heittosuppilon asennus 4
3 Narukäynnistimen kahvan asennus 4
4 Öljyn lisääminen moottoriin 6
5 Ohjauskaapelin säätö 6
Laitteen yleiskatsaus 7
Tekniset tiedot 7
Lisälaitteet/lisävarusteet 7
Käyttö 8
Ennen käyttöä 8
Turvallisuus ennen käyttöä 8
Polttoainesäiliön täyttö 8
Moottorin öljymäärän tarkistus 8
Käytön aikana 9
Turvallisuus käytön aikana 9
Moottorin käynnistys 10
Roottorilapojen käynnistys 11
Roottorilapojen pysäytys 11
Moottorin sammutus 11
Heittosuppilon ja suppilon suuntaimen säätö 12
Tukoksen poisto heittosuppilosta 12
Lumilingon itsevetolaitteiston käyttö 12
Käyttövihjeitä 13
Käytön jälkeen 13
Turvallisuus käytön jälkeen 13
Jäätymisen estäminen käytön jälkeen 13
Kunnossapito 14
Kunnossapitotaulukko 14
Huoltoturvallisuus 14
Ohjauskaapelin tarkistus ja säätö 14
Roottorilapojen tarkastus 15
Moottoriöljyn vaihto 15
Sytytystulpan huolto 16
Käyttöhihnan vaihto 17
Varastointi 18
Turvallisuus varastoinnin aikana 18
Koneen varastointi 18

Turvaohjeet

Tämä kone on suunniteltu standardin EN ISO 8437 mukaisesti.

Yleinen turvallisuus

Tämä tuote voi katkaista jalan tai käden sekä singota esineitä. Noudata aina kaikkia turvallisuusohjeita, jotta vakavilta loukkaantumisilta vältytään.

- Lue ja sisäistä tämän *käyttöoppaan* sisältö, ennen kuin käynnistät moottorin. Huolehdi siitä, että kaikki tuotteen käyttäjät tietävät, miten sitä käytetään, miten moottori sammutetaan nopeasti, ja ymmärtävät varoitukset.
- Sammuta moottori aina, kun poistut käyttäjän paikalta.
- Älä laita käsiä tai jalkoja koneen liikkuvien osien lähelle.
- Älä käytä konetta ilman paikallaan olevia ja toimivia suojuksia ja muita suojalaitteita.
- Pysy etäällä heittoaukosta. Älä päästä sivullisia ja erityisesti lapsia käyttöalueelle.
- Älä anna lasten käyttää konetta.

Turva- ja ohjetarrat

Turva- ja ohjetarrat on sijoitettu hyvin näkyville paikoille mahdollisten vaara-alueiden lähettyville. Korvaa vioittuneet tai kadonneet tarrat uusilla.

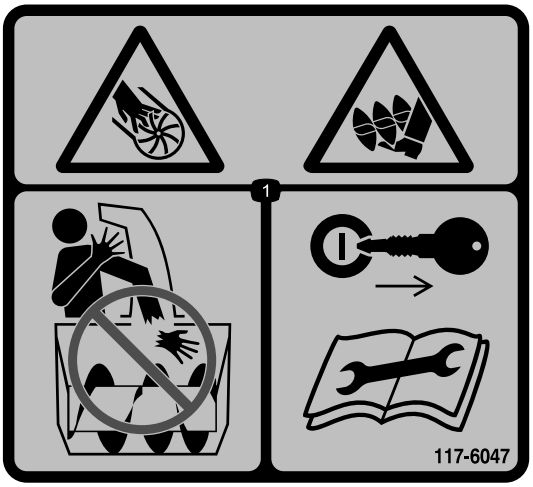

decal117-6047

117-6047

1. Siipipyörän ja kierukkaterän aiheuttama loukkaantumisvaara: älä aseta kättä heittosuppiloon. Irrota avain ja lue *käyttöoppaan* ohjeet ennen huoltoa.

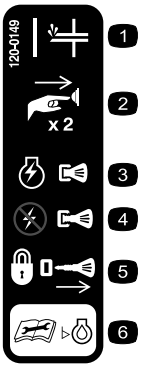

decal120-0149

120-0149

1. Käsisyöttöpumppu
2. Paina käsisyöttöpumppua kaksi kertaa moottorin esikäynnistämiseksi.
3. Käynnistä moottori työntämällä avainta sisään.
4. Sammuta moottori vetämällä avainta ulos.
5. Irrota avain koneen lukitsemista varten.
6. Lue *käyttöopas* ennen moottorin öljymäärän tarkistusta.



decal117-7713

117-7713

1. Vaara: lue *käyttöopas*.
2. Siipipyörän aiheuttama loukkaantumisvaara: sammuta moottori ja odota, että kierukkaterä pysähtyy, ennen kuin poistut koneen luota.
3. Esineiden sinkoutumisvaara: pidä sivulliset loitolla.
4. Räjähdysvaara: älä kallista konetta eteenpäin tai taaksepäin.
5. Kytke kierukkaterä puristamalla ohjaustankoa.
6. Kytke kierukkaterä pois päältä vapauttamalla ohjaustanko.

Käyttöönotto

1

Kahvan asennus

Mitään osia ei tarvita

Ohjeet

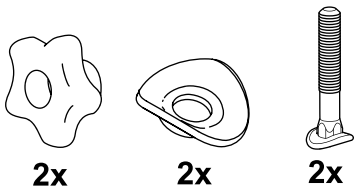

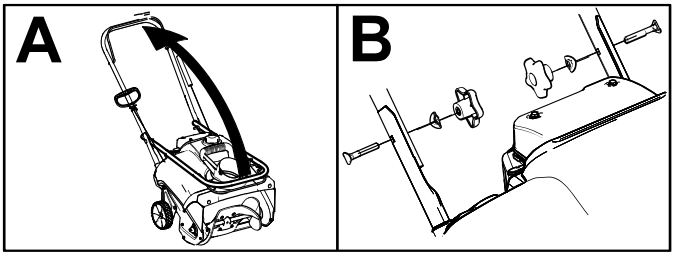

g253607

2

Heittosuppilon asennus

Mitään osia ei tarvita

Ohjeet

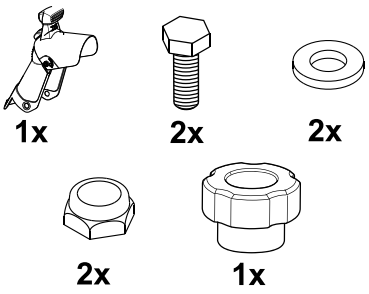

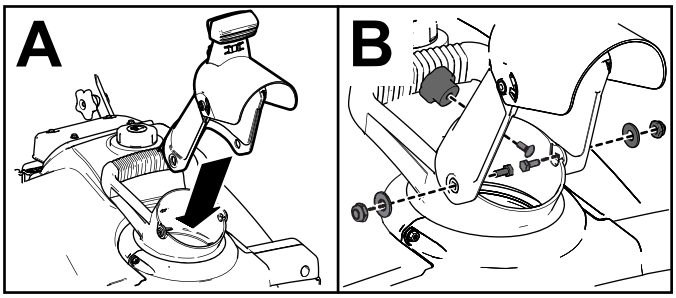

g255436

3

Narukäynnistimen kahvan asennus

Mitään osia ei tarvita

Ohjeet

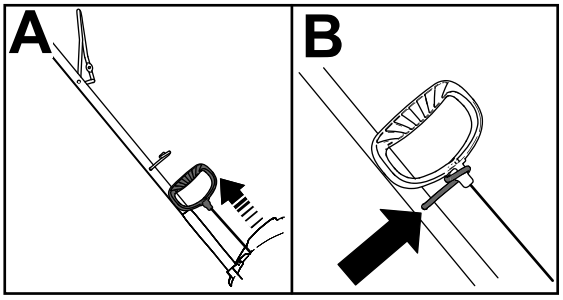

g253609

4

Öljyn lisääminen moottoriin

Mitään osia ei tarvita

Ohjeet

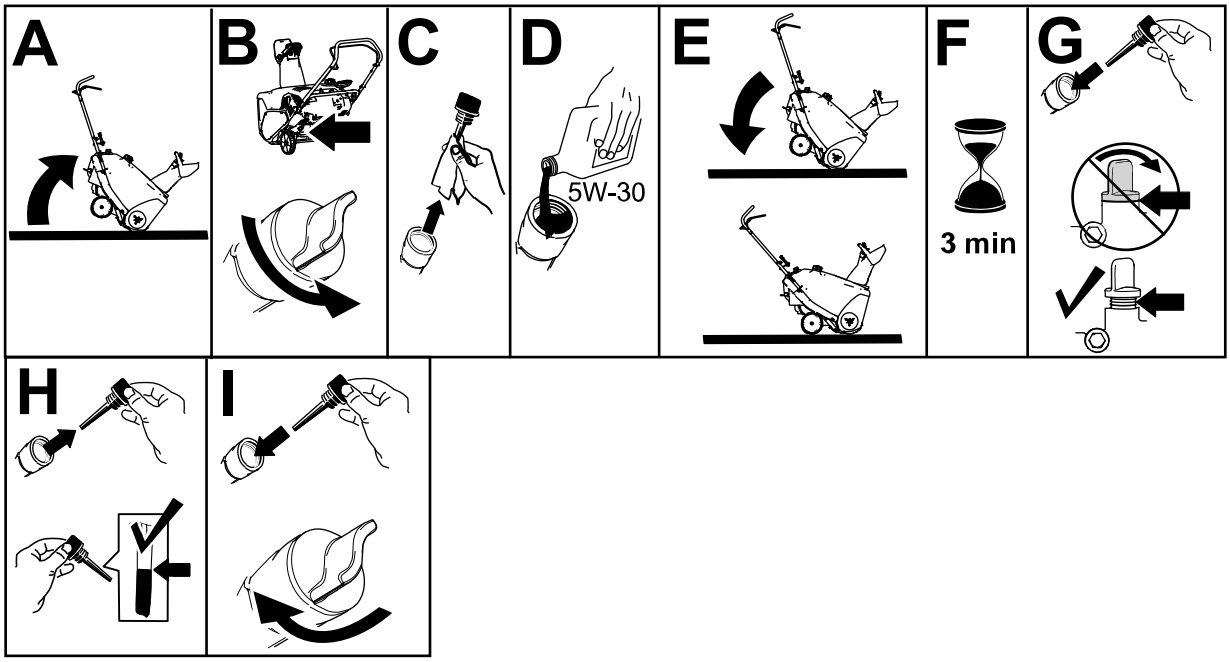

g253610

5

Ohjauskaapelin säätö

Mitään osia ei tarvita

Ohjeet

Katso Ohjauskaapelin tarkistus ja säätö (sivu 14).

Laitteen yleiskatsaus

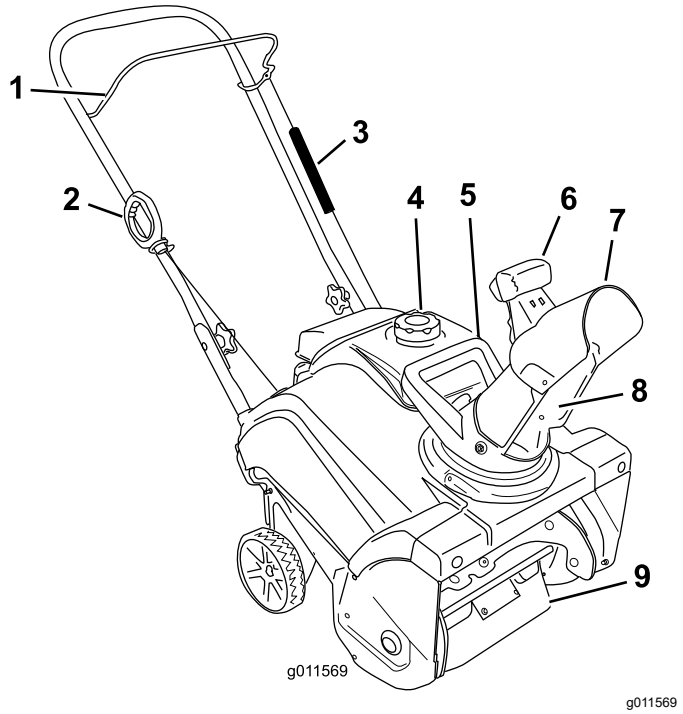

g011569

Kuva 8

1. Ohjaustanko
2. Narukäynnistimen kahva
3. Jousisuojus
4. Polttoainesäiliön korkki
5. Suppilon kahva
6. Suppilon suuntaimen liipaisin
7. Suppilon suuntain
8. Heittosuppilo
9. Roottorilavat

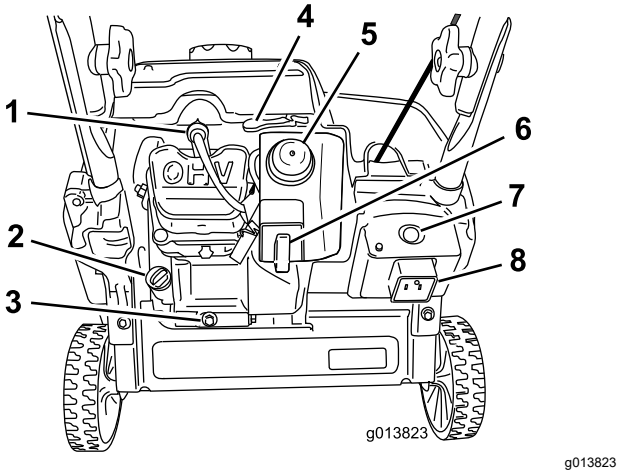

g013823

Kuva 9

1. Sytytystulppa
2. Öljyntäyttökorkki
3. Öljyntyhjennystulppa
4. Rikastinvipu
5. Käsisyöttöpumppu
6. Avain
7. Sähkökäynnistyspainike (vain sähkökäynnistimellä varustettu malli)
8. Sähkökäynnistimen liitäntä (vain sähkökäynnistimellä varustettu malli)

Tekniset tiedot

Malli	Paino	Pituus	Leveys	Korkeus
38274	24,5 kg (54 naulaa)	94 cm (37 tuumaa)	48 cm (19 tuumaa)	114 cm (45 tuumaa)
38284	26,3 kg (58 naulaa)			

Lisälaitteet/lisävarusteet

Koneeseen on saatavana valikoima Toron hyväksymiä lisälaitteita ja -varusteita, joiden avulla voidaan parantaa ja laajentaa sen ominaisuuksia. Ota yhteys valtuutettuun huoltoliikkeeseen tai valtuutettuun Toro-jälleenmyyjään tai siirry osoitteeseen www.Toro.com, jossa on luettelo hyväksytyistä lisälaitteista ja -varusteista.

Käytä vain aitoja Toro-varaosia ja -lisävarusteita, jotta kone toimisi parhaalla mahdollisella tavalla ja sen turvasertifiointi pysyisi voimassa. Muiden valmistajien varaosat ja lisävarusteet voivat osoittautua vaarallisiksi, ja niiden käyttö voi johtaa tuotteen takuun raukeamiseen.

Käyttö

Huomaa: Koneen vasen ja oikea puoli määritellään normaalista käyttöasennosta käsin.

Ennen käyttöä

Turvallisuus ennen käyttöä

Yleinen turvallisuus

- **Vain sähkökäynnistimellä varustetut mallit:** Käytä käyttöoppaan mukaisia jatkojohtoja ja pistorasioita. Tarkista virtajohto ennen sen kytkemistä virtalähteeseen. Jos johto vaurioituu, se pitää vaihtaa. Irrota virtajohto aina, kun lumilinkoa ei käynnistetä.
- Pukeudu asianmukaisesti. Käytä silmäsuojaimia, pitkiä housuja, tukevia liukastumisen estäviä kenkiä ja kuulosuojaimia. Sido pitkät hiukset ja varmista, etteivät vaatteet roiku. Älä käytä riippuvia koruja.
- Tarkasta huolellisesti alue, jolla konetta on tarkoitus käyttää, ja poista kaikki kynnysmatot, pulkat, laudat, johdot ja muut esineet.
- Jos jokin suojus, turvalaite tai kilpi on vahingoittunut, epäselvä tai kadonnut, korjaa tai vaihda se ennen laitteen käyttämistä. Kiristä myös löysällä olevat kiinnittimet.

Polttoaineturvallisuus

Polttoaine on hyvin tulenarkaa ja räjähdysherkkää. Polttoaineen aiheuttama tulipalo tai räjähdys voi aiheuttaa palovammoja.

- Aseta säiliö ja/tai kone maahan ennen polttoaineen lisäystä. Älä aseta niitä ajoneuvoon tai minkään esineen päälle. Muutoin staattinen purkaus voi sytyttää polttoaineen.
- Täytä polttoainesäiliö ulkona, moottorin ollessa kylmänä. Asenna polttoainesäiliön korkki tiukasti paikoilleen ja pyyhi roiskeet.
- Älä käsittele polttoainetta tupakoidessasi tai avotulen tai kipinöiden lähellä.
- Säilytä polttoainetta sille hyväksytyssä säiliössä ja poissa lasten ulottuvilta.
- Kun säiliössä on polttoainetta, kallista konetta vain ohjeiden mukaisesti.
- Jos polttoainetta on roiskunut vaatteille, vaihda vaatteet välittömästi.

Polttoainesäiliön täyttö

- Moottori toimii parhaiten, kun käytetään vain puhdasta ja uutta (korkeintaan 30 päivää vanhaa) lyijytöntä bensiiniä, jonka tieoktaaniluku (pumppuoktaaniluku) on vähintään 87 (RON + MON / 2).
- Happipitoisia lisäaineita (enintään 10 % etanolia tai 15 % MTBE:tä) sisältävää polttoainetta voidaan käyttää.
- Etanoliseosbensiiniä, jossa on enemmän kuin 10 tilavuusprosenttia etanolia (kuten E15 tai E85), **ei saa** käyttää. Tämä voi aiheuttaa toimintaongelmia tai moottorivaurioita, joita takuu ei ehkä kata.
- Metanolia sisältävää bensiiniä **ei saa** käyttää.
- **Älä** säilytä polttoainetta talven yli polttoainesäiliössä tai -astioissa, ellei polttoaineeseen ole lisätty stabilointiainetta.
- Bensiiniin **ei saa** lisätä öljyä.

Älä täytä polttoainetta yli polttoainesäiliön kaulan (Kuva 10).

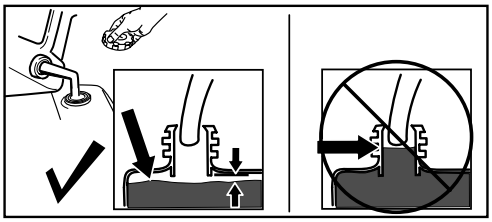

g216203

Kuva 10

Tärkeää: **Parhaiden tulosten saamiseksi osta polttoainetta ainoastaan 30 päivän arvioidun kulutuksen vaatima määrä. Muutoin koneessa voi käyttää aina polttoaineen stabilointi-/lisäainetta, jotta polttoaine säilyy pidempään, kun sitä käytetään stabilointiaineen valmistajan ohjeiden mukaisesti.**

Moottorin öljymäärän tarkistus

Huoltoväli: Aina ennen käyttöä tai päivittäin

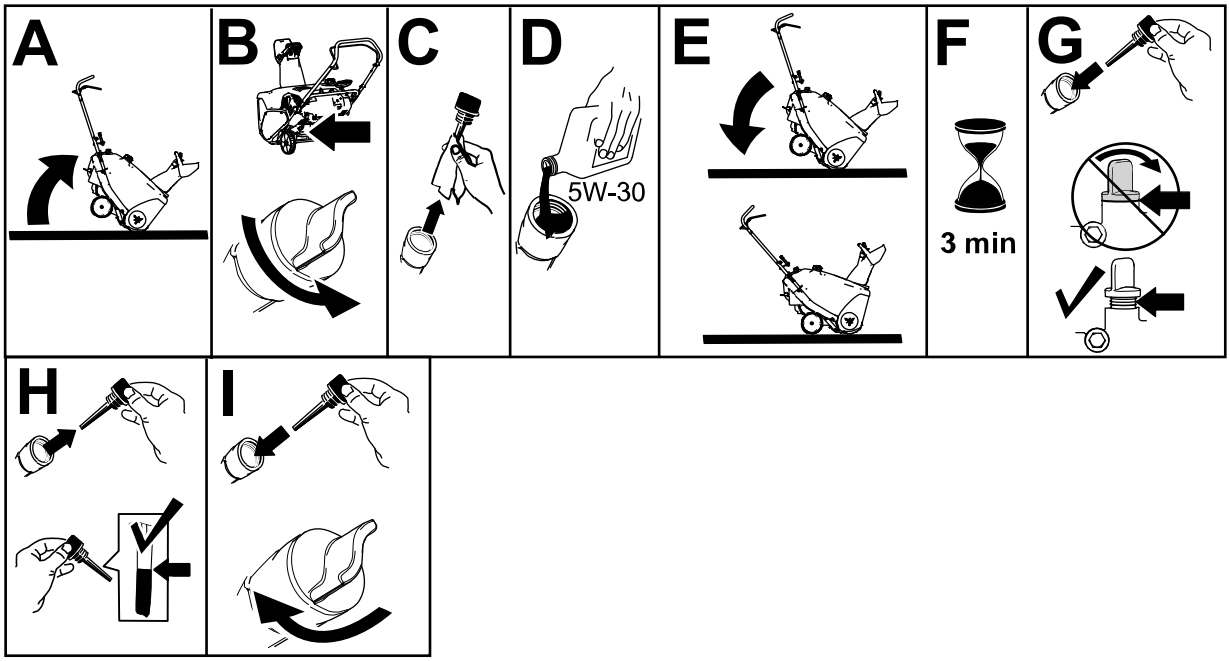

g253610

Kuva 11

Käytön aikana

Turvallisuus käytön aikana

Yleinen turvallisuus

- **Sammuta moottori ennen koneen tukoksen poistamista ja käytä aina keppiä.**
- Pysy kahvojen takana ja kaukana heittoaukosta lumilinkoa käyttäessäsi. **Pidä kasvot, kädet, jalat ja muut kehon osat ja vaatteet etäällä liikkuvista tai pyörivistä osista.**
- Älä suuntaa heittoa ihmisiä kohti tai alueille, joilla voi aiheutua omaisuusvahinkoja.
- Koneen käyttö vaatii käyttäjän täyden huomion. Jos käyttäjän huomio keskittyy muualle, saattaa seurata henkilö- tai omaisuusvahinko.
- Ole erityisen varovainen ja varo liukastumasta tai kaatumasta varsinkin peruutusvaihdetta käytettäessä.
- Varmista, että pysyt pystyssä, ja pidä kahvoista kunnolla kiinni. Käytä laitetta kävellen, älä juokse.
- Käytä konetta rinteissä erityisen varovasti.
- Älä käytä konetta, jos näkyvyys on huono tai on liian hämärää.
- Katso taaksesi ja ole varovainen, kun peruutat konetta.
- Kytke virta pois kierukkaterästä, kun laitteella ei lingota.
- Käytä konetta poluilla ja teillä erityisen varovasti. Varo piilossa olevia vaaratekijöitä ja liikennettä.
- Älä koskaan tee mitään säätöjä moottorin käydessä, ellei ohjeissa muutoin neuvota.
- Jos kone on osunut johonkin esineeseen, sammuta moottori, irrota avain ja tarkasta kone vaurioiden varalta. Korjaa kaikki vahingoittuneet osat, ennen kuin käynnistät koneen.
- Jos kone alkaa täristä epänormaalisti, sammuta moottori ja etsi tärinän syy välittömästi.
- Älä käytä moottoria sisällä. Pakokaasut ovat vaarallisia.
- Älä ylikuormita konetta yrittämällä lingota lunta liian nopeasti.
- Sammuta moottori, kun poistut käyttäjän paikalta, ennen tukosten poistamista kokoojasta, roottorista tai heittosuppilosta ja ennen korjaus-, säätö- tai tarkistustöitä.

Moottorin käynnistys

Sähkökäynnistimellä varustettu malli

Huomaa: Riisu käsineet, kun painat käsisyöttöpumppua, jotta ilma ei pääse karkaamaan käsisyöttöpumpun aukosta.

Tärkeää: **Älä käytä käsisyöttöpumppua tai rikastinta, jos moottori on ollut käynnissä ja se on kuuma. Liiallinen käsisyöttö saattaa kastella moottorin, jolloin käynnistys vaikeutuu.**

Sähkökäynnistintä käytettäessä (vain sähkökäynnistimellä varustetut mallit) virtajohto on kytkettävä ensin sähkökäynnistimen liitäntään ja sitten vikavirtakatkaisimella varustettuun pistorasiaan. Käytä ainoastaan UL-hyväksyttyä 16 gaugen virtajohtoa, joka soveltuu ulkokäyttöön ja on enintään 15 metriä pitkä.

⚠ VAARA

Virtajohto voi vaurioitua aiheuttaen sähköiskun tai tulipalon.

Tarkista virtajohto huolellisesti ennen sen kytkemistä virtalähteeseen. Jos johto on vaurioitunut, älä käytä sitä. Vaihda tai korjaa vaurioitunut johto välittömästi. Kysy lisätietoja valtuutetusta huoltoliikkeestä.

Tärkeää: **Käytä sähkökäynnistintä enintään kymmenen kertaa ja enintään viisi sekuntia kerrallaan. Pidä käynnistysyritysten välillä viiden sekunnin tauko. Sähkökäynnistimen liiallinen käyttö saattaa ylikuumentaa ja vaurioittaa sitä. Jos moottori ei käynnisty näiden käynnistysyritysten jälkeen, anna käynnistimen jäähtyä vähintään 40 minuuttia ennen uutta käynnistysyritystä. Jos moottori ei käynnisty toisen käynnistyssarjakerran jälkeen, vie kone huollettavaksi valtuutettuun huoltoon.**

Jos narukäynnistin ei toimi kunnolla, se voi olla jäätynyt. Anna käynnistimen sulaa ennen kuin yrität käynnistää konetta.

⚠ VAROITUS

Jos jätät koneen kytketyksi virtalähteeseen, joku voi vahingossa käynnistää koneen ja aiheuttaa loukkaantumisia tai materiaalivahinkoja (vain sähkökäynnistimellä varustetut mallit).

Irrota virtajohto aina, kun konetta ei käynnistetä.

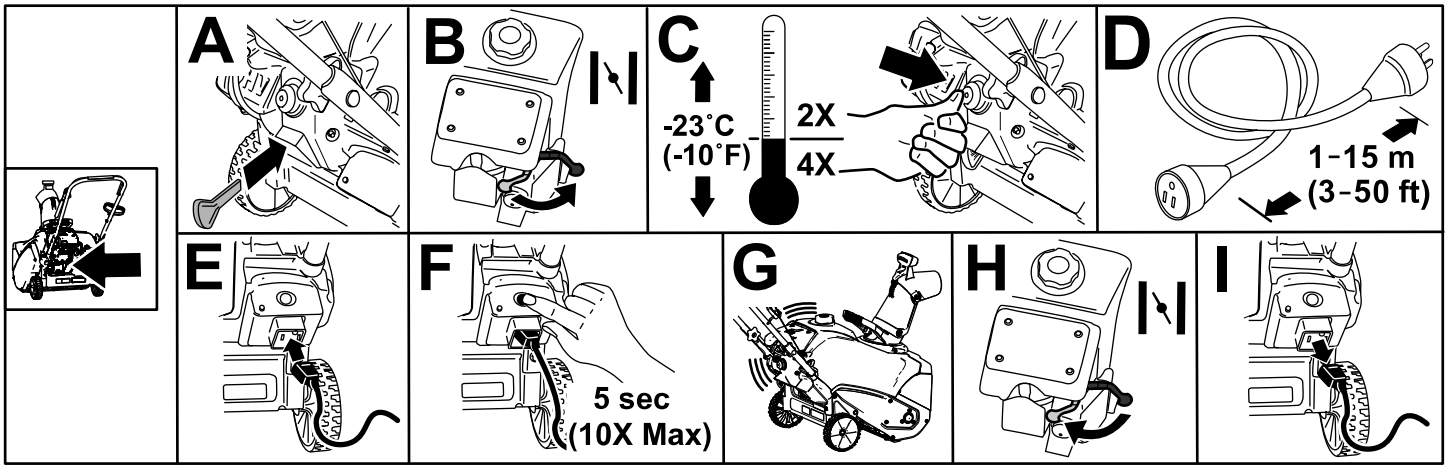

g253665

Kuva 12

Vakiomalli

Huomaa: Riisu käsineet, kun painat käsisyöttöpumppua, jotta ilma ei pääse karkaamaan käsisyöttöpumpun aukosta.

Tärkeää: **Älä käytä käsisyöttöpumppua tai rikastinta, jos moottori on ollut käynnissä ja se on kuuma. Liiallinen käsisyöttö saattaa kastella moottorin, jolloin käynnistys vaikeutuu.**

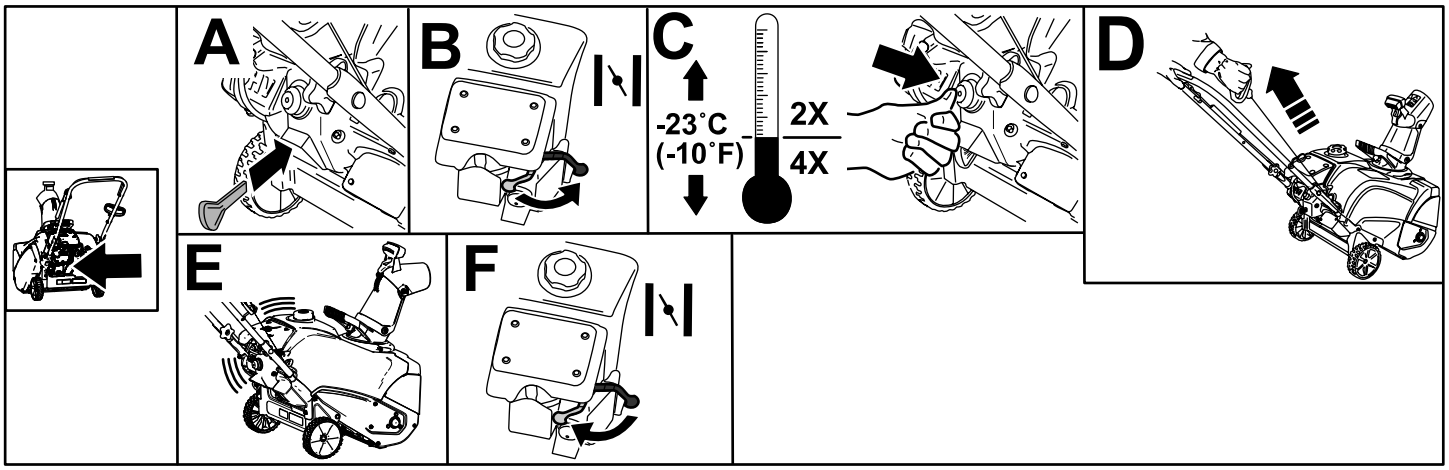

Kuva 13

Roottorilapojen käynnistys

Käynnistä roottorilavat painamalla ohjaustankoa kahvaa vasten (Kuva 14).

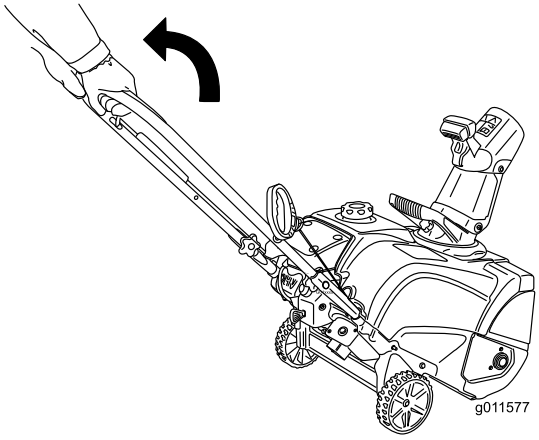

g011577

Kuva 14

Roottorilapojen pysäytys

Pysäytä roottorilavat vapauttamalla ohjaustanko (Kuva 15).

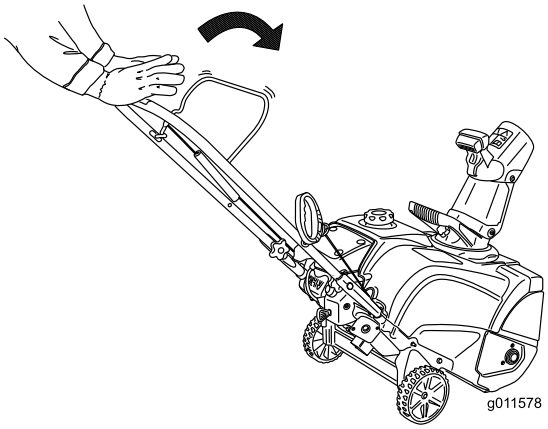

g011578

Kuva 15

Moottorin sammutus

Sammuta moottori vetämällä avainta ulospäin, kunnes se naksahtaa PYSÄYTYS-asentoon (Kuva 16), tai siirrä rikastimen vipu kokonaan oikealle (ruutu B, Kuva 13).

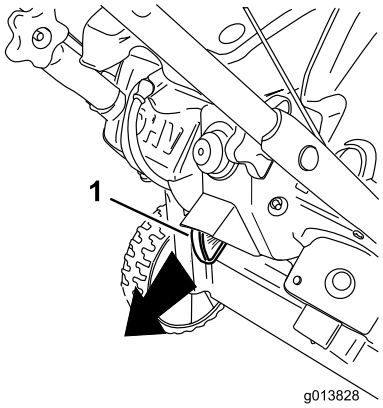

g013828

Kuva 16

1. Avain

Heittosuppilon ja suppilon suuntaimen säätö

Säädä heittosuppiloa liikuttamalla suppilon kahvaa (Kuva 17).

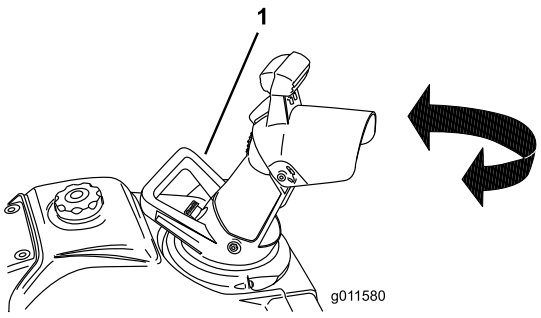

g011580

Kuva 17

1. Suppilon kahva

Jos haluat nostaa tai laskea suppilon suuntaimen kulmaa, paina suppilon suuntaimen liipaisinta ja siirrä suppilon suuntainta ylös tai alas (Kuva 18). Lukitse suppilon suuntain vapauttamalla liipaisin.

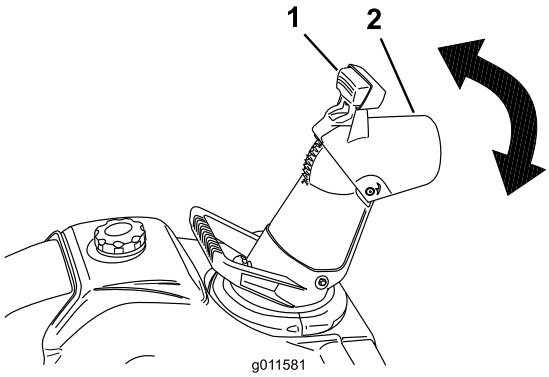

g011581

Kuva 18

1. Liipaisin
2. Suppilon suuntain

Tukoksen poisto heittosuppilosta

Tukoksen poistaminen heittosuppilosta:

- **Sammuta moottori.**
- Odota kymmenen sekuntia sen varmistamiseksi, että roottorilavat ovat pysähtyneet.
- Käytä aina puhdistustyökalua, älä koskaan käsiäsi.

Lumilingon itsevetolaitteiston käyttö

Nosta koneen kahvaa, kunnes pyörät juuri ja juuri irtoavat maasta ja työntölevy ja roottorilavat koskettavat maata. Kone liikkuu eteenpäin (Kuva 19).

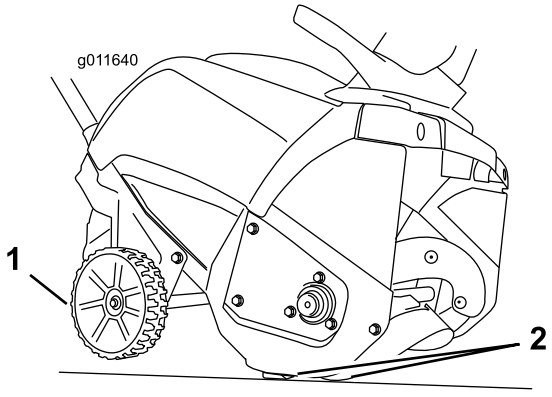

g011640

Kuva 19

1. Pyörät irti maasta
2. Työntölevy ja roottorilavat koskettavat maata

Huomaa: Koneen ajonopeutta voidaan ohjata vaihtelemalla kahvan nostoon käytettyä voimaa. Jos lumi on raskasta, työnnä tarvittaessa kahvasta eteenpäin, mutta anna koneen silti toimia omaan tahtiinsa. Älä nosta kahvaa enempää kuin tarpeen,

koska työntölevy nousee irti maasta ja lunta karkaa koneen takaa.

Käyttövihjeitä

⚠ VAARA

Roottorilavat voivat singota kiviä, leluja ja muita esineitä ja aiheuttaa siten vakavan tapaturman käyttäjälle tai sivullisille.

- **Siivoa puhdistettavalta alueelta kaikki esineet, jotka voivat joutua roottorilapojen sinkoamiksi.**
- **Älä päästä lapsia ja lemmikkieläimiä käyttöalueelle.**

- Linkoa lumi mahdollisimman pian lumisateen jälkeen.
- Kuljeta linkoa limittäin edellisen kaistan päältä, jolloin lumen linkoaminen onnistuu parhaiten.
- Linkoa lumi myötätuuleen aina kun se on mahdollista.
- Jos kone ei liiku omalla voimallaan eteenpäin liukkaalla pinnalla tai raskaassa lumessa, työnnä kahvaa eteenpäin, mutta anna koneen silti toimia omaan tahtiinsa.
- Laite voi jättää kumijälkiä uudelle harjatulle tai vaalealle betonille. Testaa huomaamattomassa kohdassa ennen käyttöä. Jäljet eivät ole pysyviä.

Käytön jälkeen

Turvallisuus käytön jälkeen

Yleinen turvallisuus

- Jos polttoainesäiliössä on polttoainetta, älä varastoi konetta rakennukseen, jossa on palovaaran mahdollistavia tekijöitä, kuten kuumavesivaraajia, lämmittimiä, kuivausrumpuja jne. Anna moottorin jäähtyä, ennen kuin varastoit koneen suljettuun tilaan.
- Jos kone varastoidaan 30 päivää pitemmäksi ajaksi, katso lisätietoja tarvittavista toimenpiteistä kohdasta Koneen varastointi (sivu 18).
- Käytä laitetta vielä muutama minuutti linkoamisen jälkeen, jotta kokooja ja roottori eivät pääse jäätymään.

Jäätymisen estäminen käytön jälkeen

- Anna moottorin käydä muutaman minuutin ajan, jotta liikkuvat osat eivät jäädy. Sammuta moottori, odota, että kaikki liikkuvat osat ovat pysähtyneet, ja poista jää ja lumi koneesta.
- Poista lumi ja jää suppilon alustasta.
- Poista jääkertymät heittosuppilosta kääntämällä sitä vasemmalle ja oikealle.
- Vedä narukäynnistimen kahvasta useita kertoja avaimen ollessa irrotettuna tai kytke virtajohto virtalähteeseen ja koneeseen ja paina kerran sähkökäynnistyspainiketta, jotta narukäynnistin ja/tai sähkökäynnistin eivät jäätyisi (vain sähkökäynnistimellä varustetut mallit).
- Talvisissa oloissa ohjauslaitteet ja liikkuvat osat saattavat jäätyä. Älä käytä liikaa voimaa yrittäessäsi käyttää jäätyneitä ohjauslaitteita. Jos ohjauslaitteiden tai osien käytössä on vaikeuksia, käynnistä moottori ja anna sen käydä muutaman minuutin ajan.

Kunnossapito

Kunnossapitotaulukko

Huoltoväli	Huoltotoimenpide
Ensimmäisen käyttötunnin jälkeen	• Tarkista ohjauskaapeli ja säädä tarvittaessa. • Tarkista, etteivät kiinnittimet ole löysällä. Kiristä tarvittaessa.
2 ensimmäisen käyttötunnin jälkeen	• Vaihda moottoriöljy.
Aina ennen käyttöä tai päivittäin	• Tarkista moottoriöljyn määrä ja lisää öljyä tarvittaessa.
Vuosittain	• Tarkista ohjauskaapeli ja säädä tarvittaessa. • Tarkasta roottorilavat. Roottorilavat ja työntölevy on tarvittaessa vaihdettava valtuutetussa huoltoliikkeessä. • Vaihda moottoriöljy. • Huolla sytytystulppa ja vaihda se tarvittaessa. • Tarkista, etteivät kiinnittimet ole löysällä. Kiristä tarvittaessa. • Anna valtuutetun huoltoliikkeen tarkastaa käyttöhihna ja vaihtaa se tarvittaessa.
Vuosittain tai ennen varastointia	• Valmistele lumilinko varastointia varten.

Huoltoturvallisuus

Lue seuraavat varotoimenpiteet ennen koneen huoltamista:

- Sammuta moottori, irrota avain ja odota, että kaikki liikkuvat osat pysähtyvät, ennen kuin poistut käyttäjän paikalta. Anna koneen jäähtyä ennen säätöä, huoltoa, puhdistusta tai varastointia.
- Käytä koneen säätöjen ja korjauksen aikana aina silmäsuojaimia, sillä laite voi singota ilmaan esineitä.
- Tarkasta kaikkien kiinnittimien kireys säännöllisesti, jotta kone pysyy turvallisessa käyttökunnossa.
- Älä muuta moottorin kierrosnopeuden säätimen asetuksia.

  Käytä vain aitoja Toro-varaosia ja -lisävarusteita.

Ohjauskaapelin tarkistus ja säätö

Ohjauskaapelin tarkistus

Huoltoväli: Ensimmäisen käyttötunnin jälkeen—Tarkista ohjauskaapeli ja säädä tarvittaessa.

Vuosittain—Tarkista ohjauskaapeli ja säädä tarvittaessa.

Tärkeää: **Tarkista ja tarvittaessa säädä ohjauskaapeli ennen koneen ensimmäistä käyttöä.**

Siirrä ohjaustankoa taaksepäin kahvaa kohti siten, että ohjauskaapeliin ei jää löysää (Kuva 20).

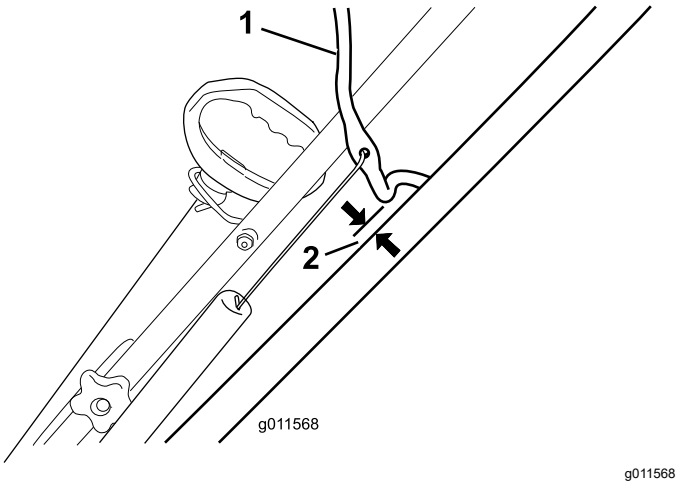

g011568

Kuva 20

1. Ohjaustanko
2. 2–3 mm

Huomaa: Varmista, että ohjaustangon ja kahvan välissä on 2–3 mm:n rako (Kuva 20).

Tärkeää: **Ohjauskaapelissa on oltava löysää, kun vapautat ohjaustangon, jotta roottorilavat pysähtyvät asianmukaisesti.**

Ohjauskaapelin säätö

1. Liu'uta jousisuojus ylös ja irrota jousi säätökappaleesta (Kuva 21).

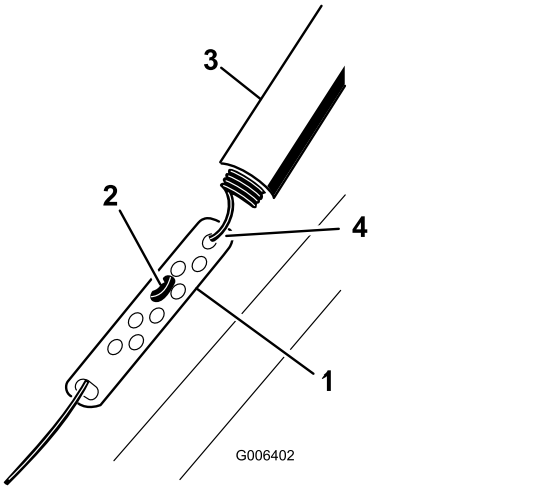

g006402

Kuva 21

1. Säätökappale
2. Z-liitin
3. Jousisuojus
4. Irrota jousi tästä.

Huomaa: Säätökappale ja kaapeli voidaan vetää ylös jousen irrotuksen helpottamiseksi.

2. Siirrä Z-liitin ylempään tai alempaan reikään säätökappaleessa siten, että ohjaustangon ja kahvan välissä on 2–3 mm:n rako (Kuva 21).

   Huomaa: Kun Z-liitintä siirretään ylemmäs, ohjaustangon ja kahvan välinen rako pienenee, ja kun sitä siirretään alemmas, rako kasvaa.

3. Kiinnitä jousi säätökappaleeseen ja liu'uta jousisuojus säätökappaleen päälle.
4. Tarkista säätö (katso Ohjauskaapelin tarkistus (sivu 14)).

   Huomaa: Hihna voi luistaa (vinkua) märissä oloissa. Kuivaa käyttöjärjestelmä käynnistämällä roottori ja antamalla sen käydä ilman kuormaa 30 sekuntia.

Roottorilapojen tarkastus

Huoltoväli: Vuosittain—Tarkasta roottorilavat. Roottorilavat ja työntölevy on tarvittaessa vaihdettava valtuutetussa huoltoliikkeessä.

Tarkasta roottorilapojen kuluminen aina ennen jokaista käyttökertaa. Kun roottorilavan reuna on kulunut kulumisenilmaisimen aukkoon saakka, anna valtuutetun huoltoliikkeen vaihtaa roottorilavat ja työntölevy (Kuva 22).

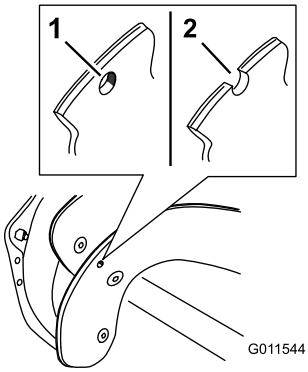

g011544

Kuva 22

1. Kulumisenilmaisimen aukko on ehjä: roottorilapoja ei tarvitse vaihtaa.
2. Kulumisenilmaisimen aukko on avoin: vaihda roottorilavat ja työntölevy.

Moottoriöljyn vaihto

Huoltoväli: 2 ensimmäisen käyttötunnin jälkeen

Vuosittain

Jos mahdollista, lämmitä öljy ennen vaihtoa käyttämällä moottoria muutaman minuutin ajan. Lämmin öljy juoksee paremmin ja kuljettaa enemmän epäpuhtauksia.

Moottoriöljyn laatuvaatimukset

Moottorin öljytilavuus	0,35 l*
Öljyn viskositeetti	Katso kohta Kuva 24.
API-huoltoluokitus	SJ tai korkeampi

*Kampikammiossa on jäljellä öljyä sen tyhjentämisen jälkeen. Älä kaada kaikkea öljyä kampikammioon. Täytä kampikammio öljyllä seuraavien ohjeiden mukaisesti.

1. Varmista, että polttoainesäiliö ei ole liian täynnä (Kuva 7) ja että polttoainesäiliön korkki on tiukasti paikallaan.
2. Siirrä lumilinko tasaiselle alustalle.
3. Aseta öljyn tyhjennysastia tyhjennystulpan alle (Kuva 9), irrota tyhjennystulppa ja kallista konetta taaksepäin (kahva alas) puoliväliin maata kohti ja anna käytetyn öljyn valua tyhjennysastiaan.

   Tärkeää: **Älä kallista konetta kokonaan maahan, sillä muuten polttoainetta voi vuotaa koneesta.**

4. Kun öljy on tyhjentynyt, palauta kone käyttöasentoon.
5. Asenna öljyntyhjennystulppa ja kiristä se tiukkaan.

6. Puhdista öljyntäyttö-/mittatikkua ympäröivä alue (Kuva 9).
7. Kierrä mittatikku auki ja irrota se.
8. Kaada öljyä öljyntäyttöputkeen varovasti noin kolmen neljäsosan verran moottorin tilavuudesta.

   Huomaa: Tarkista öljymäärä mittatikusta kuvan mukaan (Kuva 23).

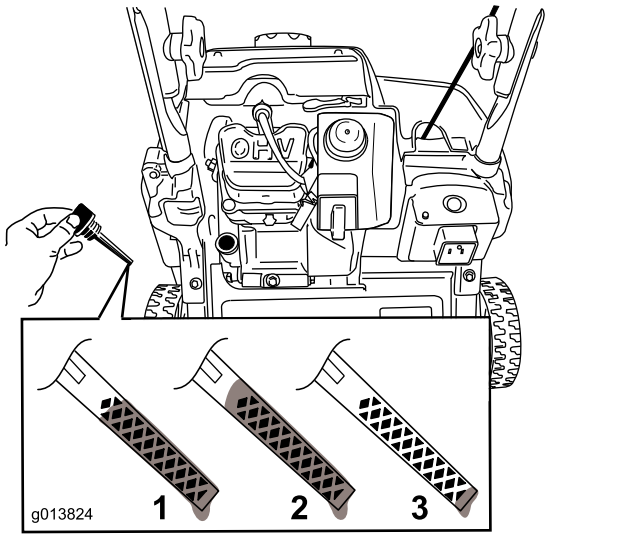

Kuva 23

1. Öljyä on enimmäismäärä.
2. Öljyä on liikaa – poista öljyä kampikammiosta.
3. Öljyä on liian vähän – lisää öljyä kampikammioon.

Huomaa: Öljyn lisääminen on helpompaa, jos konetta kallistetaan eteenpäin (kahva ylöspäin). Muista palauttaa kone käyttöasentoon ennen öljymäärän tarkistamista.

Tärkeää: **Älä kallista konetta kokonaan eteen nokalleen, sillä muuten polttoainetta voi vuotaa koneesta.**

Valitse kuvan (Kuva 24) avulla paras öljyn viskositeetti odotettavissa olevan ulkoilman lämpötila-alueen mukaan.

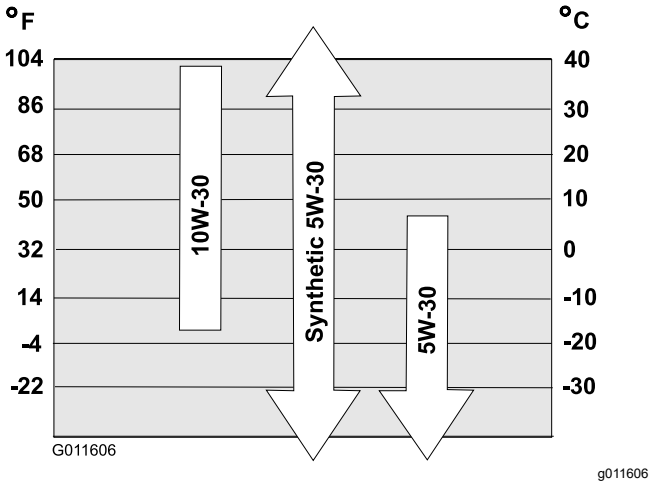

Kuva 24

9. Anna öljyn asettua moottorissa kolmen minuutin ajan.
10. Pyyhi mittatikku puhtaalla liinalla.
11. Aseta kone käyttöasentoon ja asenna sitten mittatikku öljyntäyttöputkeen, **mutta älä ruuvaa sitä kiinni**, ja poista sitten mittatikku.
12. Lue öljymäärä mittatikusta.
    - Jos mittatikku näyttää liian alhaisen öljymäärän, lisää öljyntäyttöputkeen varovasti pieni määrä öljyä, odota kolme minuuttia ja toista sitten vaiheet 10–12, kunnes öljyn määrä on mittatikun mukaan oikea.
    - Jos öljyä on mittatikun mukaan liikaa, valuta ylimääräistä öljyä, kunnes öljyn määrä on mittatikun mukaan oikea.

    Tärkeää: **Jos moottorissa on liikaa tai liian vähän öljyä moottoria käytettäessä, moottori voi vaurioitua.**
13. Asenna mittatikku öljyntäyttöputkeen tukevasti.
14. Kierrätä käytetty öljy asianmukaisesti.

Sytytystulpan huolto

Huoltoväli: Vuosittain—Huolla sytytystulppa ja vaihda se tarvittaessa.

Käytä Toro-sytytystulppaa (osanro 119-1961).

1. Sammuta moottori ja odota, kunnes kaikki liikkuvat osat ovat pysähtyneet.
2. Irrota johto sytytystulpasta (Kuva 9).
3. Puhdista sytytystulpan ympäristö.
4. Irrota sytytystulppa sylinterinkannesta.

   Tärkeää: **Vaihda viallinen tai likainen sytytystulppa. Älä puhdista elektrodeja,**

koska niistä voi irrota sylinteriin karstaa, jolloin moottori voi vaurioitua.

5. Aseta sytytystulpan kärkiväliksi 0,76 mm kuvan mukaisesti (Kuva 25).

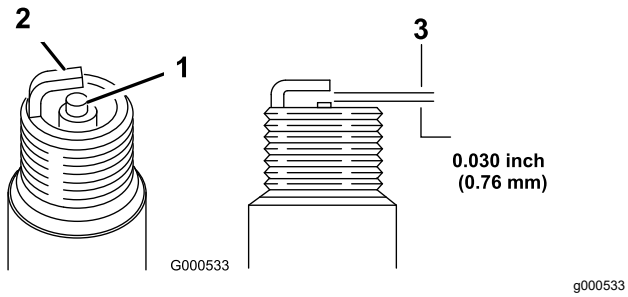

Kuva 25

1. Keskielektrodin eriste
2. Sivuelektrodi
3. Kärkiväli (ei mittakaavassa)

6. Asenna sytytystulppa ja kiristä se momenttiin 27–30 N·m.
7. Kytke johto sytytystulppaan.

Käyttöhihnan vaihto

Vaihda käyttöhihna, jos se kuluu, öljyyntyy, murtuu huomattavasti, rispaantuu tai vaurioituu muulla tavalla.

1. Irrota neljä pulttia, joilla käyttöhihnan suojus (Kuva 26) on kiinnitetty paikalleen.

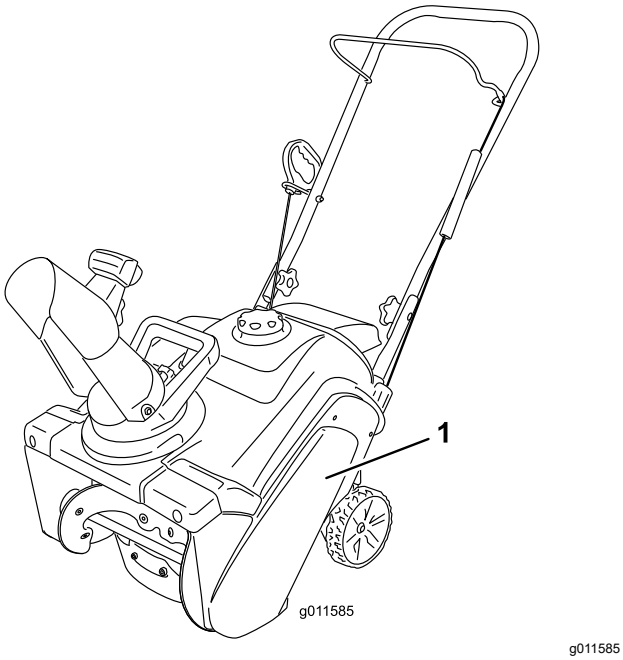

Kuva 26

1. Käyttöhihnan suojus

Huomaa: Käyttöhihnan suojuksen alempi etukulma on kiinnitetty pienemmällä pultilla, aluslaatalla ja lukkomutterilla.

2. Irrota hihna roottorin hihnapyörästä.
3. Paina kiristinpyörän vartta alas ja irrota hihna kiristinpyörän varren jarrun kielekkeen ja roottorin hihnapyörän välistä.

Huomaa: Moottorin hihnapyörän hihnaohjain on hyvin lähellä hihnapyörää, eikä hihna ehkä sovi aukon läpi.

4. Kierrä hihnaa ulos hihnaohjaimen eteen niin, että hihna kiilautuu hihnaohjaimen ja moottorin hihnapyörän väliin.
5. Aseta ruuviavain hihnaohjaimen reikään kuvan mukaisesti (Kuva 27) ja taivuta hihnaohjainta roottorin hihnapyörää kohti sen verran, että hihna voidaan vetää aukon läpi.

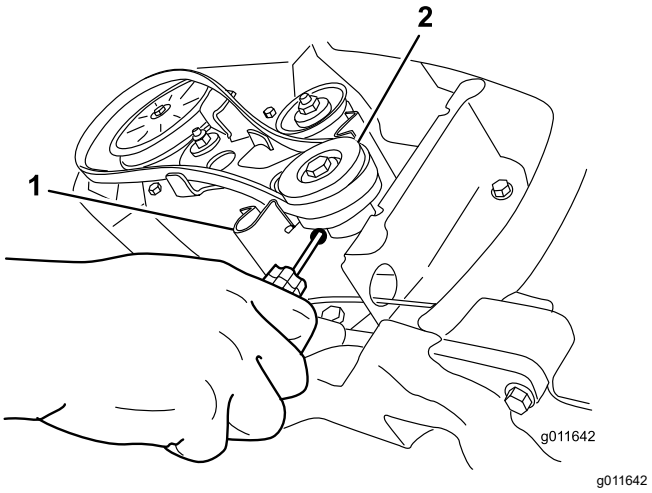

Kuva 27

1. Hihnaohjain
2. Moottorin hihnapyörä

Huomaa: Älä vääristä tai vaurioita hihnaohjainta.

6. Asenna uusi käyttöhihna suorittamalla edellä kuvatut vaiheet käänteisessä järjestyksessä.

Tärkeää: **Varmista, että käyttöhihna asennetaan niin, että se on kiristinpyörän varren kahden kielekkeen yläpuolella ja kiristinpyörän varren jarrun alapuolella (Kuva 28).**

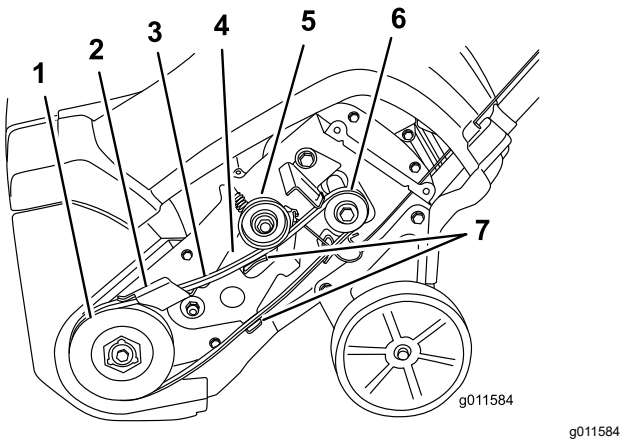

g011584

Kuva 28

1. Roottorin hihnapyörä
2. Kiristinpyörän varren jarru
3. Käyttöhihna
4. Kiristinpyörän varsi
5. Kiristinpyörä
6. Moottorin hihnapyörä
7. Kiristinpyörän varren kielekkeet

7. Asenna käyttöhihnan suojus kiinnikkeillä, jotka irrotettiin vaiheessa 1.

Varastointi

Turvallisuus varastoinnin aikana

- Sammuta moottori, irrota avain ja odota, että kaikki liikkuvat osat pysähtyvät, ennen kuin poistut käyttäjän paikalta. Anna koneen jäähtyä ennen säätöä, huoltoa, puhdistusta tai varastointia.
- Polttoainehuurut ovat hyvin tulenarkoja ja räjähtäviä sekä vaarallisia hengitettyinä. Jos tuote varastoidaan paikkaan, jossa on avotulta, polttoainehöyryt voivat syttyä ja aiheuttaa räjähdyksen.
- Älä varastoi konetta (asuin)taloon, kellariin tai muuhun tilaan, jossa on palovaaran mahdollistavia tekijöitä, kuten kuumavesi- tai muita lämmittimiä, vaatteiden kuivausrumpuja, uuneja ja muita vastaavia laitteita.
- Älä kallista konetta eteenpäin tai taaksepäin, kun säiliössä on polttoainetta, sillä muuten polttoainetta voi vuotaa koneesta.
- Älä varastoi konetta kahva kallistettuna maahan. Muutoin öljyä voi vuotaa moottorin sylinteriin ja maahan, ja kone ei välttämättä käynnisty.

Koneen varastointi

1. Lisää uuteen polttoaineeseen stabilointiainetta stabilointiaineen valmistajan ohjeiden mukaan kauden viimeisellä polttoainesäiliön täyttökerralla.

   Tärkeää: **Polttoainetta ei saa säilyttää polttoaineen stabilointiaineen valmistajan suositusta kauempaa.**

2. Käytä moottoria 10 minuuttia, jotta lisäaineistettu polttoaine leviää polttoainejärjestelmään.
3. Sammuta moottori, anna sen jäähtyä ja tyhjennä polttoainesäiliö tai anna moottorin käydä, kunnes se sammuu.
4. Käynnistä moottori ja anna sen käydä, kunnes se sammuu.
5. Käytä rikastinta tai käsisyöttöpumppua, käynnistä moottori kolmannen kerran ja käytä moottoria, kunnes se ei enää lähde käyntiin.
6. Tyhjennä polttoaine säiliöstä ja kaasuttimesta seuraavasti:
   A. Löysää polttoainesäiliön korkkia.
   B. Ruuvaa kaasuttimen polttoainekuvun sivussa olevaa pientä ruuvia auki, mutta älä irrota sitä (Kuva 29), kunnes polttoainetta alkaa valua kaasuttimesta.

Tärkeää: **Älä irrota kaasuttimen kuvun pulttia kaasuttimen pohjasta.**

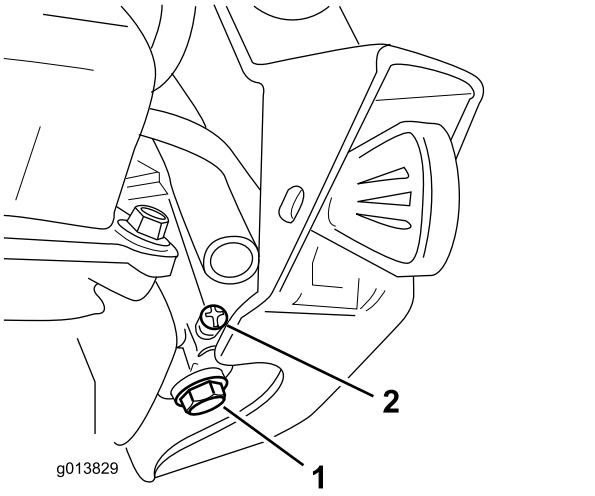

g013829

Kuva 29

1. Kaasuttimen kuvun pultti – älä irrota
2. Kaasuttimen pieni ruuvi

C. Odota muutama minuutti, kunnes polttoaine on tyhjentynyt, ja asenna sitten polttoainekorkki ja kiristä kaasuttimessa oleva pieni ruuvi.

Huomaa: Käytä tavallista ristipääruuviavainta kaasuttimen ruuvin kiristykseen. Jos ruuvia kiristetään liikaa, se voi irrota ja aiheuttaa vuodon.

7. Hävitä käyttämätön polttoaine asianmukaisesti. Kierrätä se paikallisten säädösten mukaan tai käytä sitä autossasi.
8. Kun moottori on vielä lämmin, vaihda moottoriöljy. Katso Moottoriöljyn vaihto (sivu 15).
9. Irrota sytytystulppa.
10. Lisää 10 ml (kaksi teelusikallista) öljyä sytytystulpan aukkoon.
11. Asenna sytytystulppa käsin ja kiristä se momenttiin 27–30 N·m.
12. Kun avain on irrotettu, vedä narukäynnistimen kahvasta hitaasti, jotta öljy leviää sylinterin sisäpuolelle.
13. Puhdista kone.
14. Korjausmaalaa kaikki lohkeilleet pinnat maalilla, jota on saatavissa valtuutetusta huollosta. Hio vioittuneet kohdat ennen maalausta, ja käytä ruosteenestoainetta metalliosien ruostumisen estämiseksi.
15. Kiristä löysällä olevat kiinnittimet. Korjaa tai vaihda kaikki vaurioituneet osat.
16. Peitä lumilinko ja varastoi se puhtaaseen ja kuivaan paikkaan pois lasten ulottuvilta. Anna moottorin jäähtyä, ennen kuin varastoit koneen suljettuun tilaan.

ETA:n / Yhdistyneen kuningaskunnan tietosuojailmoitus

Miten Toro käyttää henkilötietoja

The Toro Company (”Toro”) huolehtii asiakkaiden tietosuojasta. Kun asiakas ostaa Toro-tuotteita, Toro saattaa kerätä tiettyjä henkilötietoja asiakkaasta joko suoraan asiakkaalta tai paikallisen Toro-yrityksen tai -jälleenmyyjän kautta. Toro käyttää näitä tietoja sopimusvelvoitteiden täyttämiseen, kuten takuun rekisteröimiseen, takuuvaatimuksen käsittelyyn tai yhteydenottoihin mahdollisissa tuotteiden takaisinkutsuissa, ja asianmukaisiin liiketoimintatarkoituksiin, kuten asiakastyytyväisyyden mittaamiseen, tuotteiden parantamiseen tai sellaisten tuotetietojen antamiseen, joista asiakas saattaa olla kiinnostunut. Toro voi jakaa asiakkaan tietoja Toron sisaryhtiöille, tytäryhtiöille, jälleenmyyjille ja muille liiketoimintakumppaneille näiden tarkoitusten yhteydessä. Toro saattaa myös luovuttaa henkilötietoja lain näin edellyttäessä tai yrityksen myynnin, oston tai sulautumisen yhteydessä. Toro ei koskaan myy asiakkaiden henkilötietoja muille yhtiöille markkinointitarkoituksissa.

Henkilötietojen säilytys

Toro säilyttää henkilötietoja niin kauan kuin se on tarpeen yllä mainittujen tarkoitusten täyttämistä varten lain vaatimusten mukaisesti. Lisätietoja sovellettavista säilytysajoista saa lähettämällä sähköpostia osoitteeseen legal@toro.com.

Toron vakuutus tietosuojasta

Asiakkaiden henkilötietoja voidaan käsitellä Yhdysvalloissa tai muissa maissa, joiden tietosuojalait saattavat olla vähemmän tiukkoja kuin asiakkaan asuinmaassa. Kun Toro siirtää asiakkaan tietoja tämän asuinmaan ulkopuolelle, Toro ryhtyy laillisesti tarvittaviin toimenpiteisiin tietojen suojaamisen ja turvallisen käsittelyn varmistamiseksi.

Tietojen tarkastelu ja korjaus

Asiakkaalla saattaa olla oikeus korjata tai tarkastella omia henkilötietojaan tai vastustaa tai rajoittaa näiden tietojen käsittelyä. Näin voi tehdä lähettämällä sähköpostia osoitteeseen legal@toro.com. Jos asiakkaalla on huomautettavaa siitä, miten Toro on käsitellyt asiakkaan tietoja, häntä kehotetaan ottamaan yhteys suoraan Toroon. Euroopassa asuvilla henkilöillä on oikeus valittaa tietosuojaviranomaiselle.