Form No. 3432-447 Rev B

Sněhová fréza Powerlite®

Číslo modelu 38274—Výrobní číslo 406294000 a vyšší

Číslo modelu 38284—Výrobní číslo 400000000 a vyšší

Návod k obsluze

Úvod

Tento stroj je určen pro majitele domů. Je určena pro odstraňování sněhu z dlážděných ploch, jako jsou příjezdové cesty či chodníky, a dalších ploch určených k pohybu po rezidenčních či komerčních areálech. Není určen pro odstraňování jiného materiálu, než je sníh, ani pro čištění štěrkových povrchů. Používání tohoto výrobku pro jiné účely, než ke kterým je určen, může být nebezpečné uživateli a okolostojícím.

Pečlivě si tuto příručku prostudujte, abyste se naučili svůj výrobek správně obsluhovat a udržovat a předešli tak zranění osob a poškození stroje. Jste odpovědní za správnou a bezpečnou obsluhu stroje.

Na stránkách www.Toro.com najdete informace o bezpečnosti výrobku, podklady pro zaškolení obsluhy a informace o příslušenství. Můžete zde také vyhledat prodejce výrobků Toro nebo zaregistrovat svůj výrobek.

Kdykoli budete potřebovat servis, originální díly Toro nebo další informace, obraťte se na autorizované servisní středisko nebo zákaznický servis Toro a uveďte model a sériové číslo svého výrobku. Obrázek 1 znázorňuje umístění čísla modelu a sériového čísla na produktu. Čísla si zapište do následujícího pole.

Důležité: **Potřebujete-li informace o záruce, náhradních dílech a jiné údaje o výrobku, pomocí mobilního zařízení můžete naskenovat QR kód na štítku sériového čísla (je-li k dispozici).**

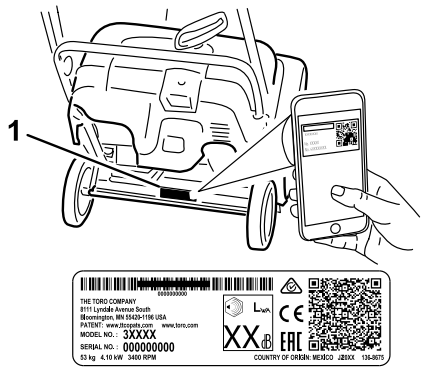

g291846

Obrázek 1

1. Štítek s číslem modelu a výrobním číslem

Číslo modelu _____

Výrobní číslo _____

Tato příručka identifikuje potenciální rizika a uvádí bezpečnostní sdělení označená varovným bezpečnostním symbolem (Obrázek 2) signalizujícím riziko, které může vést k vážnému úrazu nebo usmrcení, nebudete-li doporučená opatření dodržovat.



g000502

Obrázek 2

Varovný bezpečnostní symbol

Ke zdůraznění informací se v tomto návodu používají dva výrazy. **Důležité** je upozorněním na zvláštní informace o strojním zařízení a **Poznámka** zdůrazňuje všeobecné informace, kterým je třeba věnovat zvláštní pozornost.

© 2020—The Toro® Company
8111 Lyndale Avenue South
Bloomington, MN 55420

Zaregistrujte svůj výrobek na adrese www.Toro.com.

CE

Překlad originálu (CS)
Vytištěno v Mexiku
Všechna práva vyhrazena

3432-447 B

Tento výrobek splňuje všechny příslušné směrnice Evropské unie. Podrobné informace naleznete v Prohlášení o shodě k tomuto výrobku.

Důležité: **Pokud trvale používáte tento stroj v nadmořské výšce nad 1 500 m, namontujte soupravu pro vysoké nadmořské výšky, aby motor splňoval emisní předpisy CARB/EPA. Souprava pro vysoké nadmořské výšky zvyšuje výkon motoru a současně zabraňuje zanášení zapalovací svíčky, obtížnému startování a zvyšování emisí. Jakmile soupravu namontujete, připevněte na stroj vedle typového štítku štítek pro vysoké nadmořské výšky. Odpovídající soupravu pro vysoké nadmořské výšky k vašemu stroji a štítek pro vysoké nadmořské výšky vám poskytne jakékoli autorizované servisní středisko Toro. Chcete-li vyhledat nejbližšího prodejce Toro, navštivte naše webové stránky www.Toro.com nebo kontaktujte naše oddělení zákaznických služeb Toro na číslech uvedených v prohlášení o záruce na systém řízení emisí. Jestliže je motor provozován v nadmořské výšce pod 1 500 m, demontujte soupravu z motoru a uveďte motor do původní konfigurace z výrobního závodu. Neprovozujte motor s přestavbou do vysokých nadmořských výšek v nižších nadmořských výškách; mohl by se přehřát a poškodit.**

Pokud si nejste jisti, zda byl váš stroj konvertován pro provoz do vysokých nadmořských výšek, vyhledejte následující štítek (Obrázek 3).

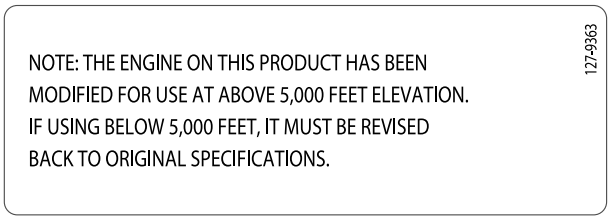

Obrázek 3

Obsah

Úvod 1
Bezpečnost 2
Obecné bezpečnostní informace 3
Bezpečnostní a instrukční štítky 3
Nastavení 4
1 Montáž rukojeti 4
2 Montáž vyhazovacího komínu 4
3 Montáž rukojeti ručního startéru 4
4 Doplňování motorového oleje 6
5 Seřízení ovládacího lanka 6
Součásti stroje 7
Technické údaje 7
Přídavná zařízení / příslušenství 7
Obsluha 8
Před provozem 8
Bezpečnostní kroky před použitím 8
Plnění palivové nádrže 8
Kontrola hladiny motorového oleje 8
Během provozu 9
Bezpečnostní kroky během použití 9
Spouštění motoru 10
Spuštění nožů rotoru 11
Zastavení nožů rotoru 11
Vypnutí motoru 11
Seřízení vyhazovacího komínu a deflektoru 12
Čištění ucpaného vyhazovacího komínu. 12
Samohybný pojezd sněhové frézy 12
Provozní tipy 13
Po provozu 13
Bezpečnostní kroky po použití 13
Ochrana před zamrznutím po použití 13
Údržba 14
Doporučený harmonogram údržby 14
Bezpečnost při provádění úkonů údržby 14
Kontrola a nastavení ovládacího lanka 14
Kontrola nožů rotoru 15
Výměna motorového oleje 15
Údržba zapalovací svíčky 16
Výměna hnacího řemene 17
Uskladnění 18
Bezpečnost při skladování 18
Skladování stroje 18

Bezpečnost

Tento stroj byl vyroben v souladu se specifikacemi normy EN ISO 8437.

Obecné bezpečnostní informace

Tento výrobek může amputovat ruce a nohy a vrhat předměty. Dodržujte vždy všechny bezpečnostní pokyny, abyste zamezili vážnému úrazu.

- Před spuštěním motoru si pozorně přečtěte tuto *provozní příručku*, abyste porozuměli jejímu obsahu. Každá osoba, jež pracuje s tímto výrobkem, musí znát správný způsob jeho používání, vědět, jak rychle vypnout motor, a rozumět všem výstrahám.
- Motor vypínejte pokaždé, když z nějakého důvodu opouštíte pozici obsluhy.
- Nepřibližujte ruce ani nohy do blízkosti pohybujících se částí stroje.
- Nikdy stroj neprovozujte, pokud nejsou všechny jeho kryty ve správné poloze a pokud nejsou funkční i další bezpečnostní ochranná zařízení.
- Zdržujte se v bezpečné vzdálenosti od všech vyhazovacích otvorů. Přihlížející osoby, především malé děti, se musí zdržovat v bezpečné vzdálenosti od pracovního prostoru.
- Nikdy nedovolte, aby stroj ovládaly děti.

Bezpečnostní a instrukční štítky

Bezpečnostní štítky a pokyny jsou umístěny na viditelném místě v blízkosti každého místa představujícího potenciální nebezpečí. V případě ztráty nebo poškození původního štítku jej nahraďte štítkem novým.

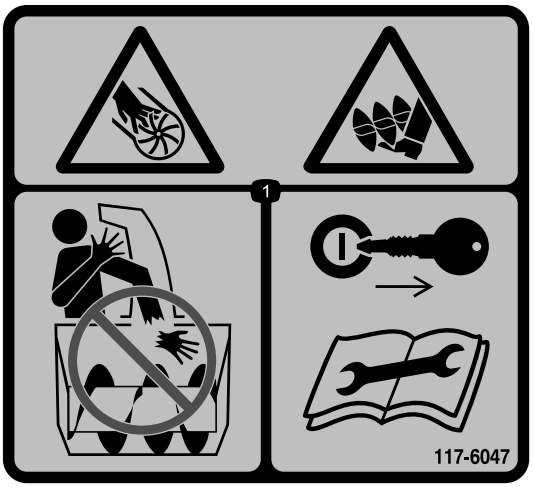

decal117-6047

117-6047

1. Nebezpečí pořezání / amputace končetin rotorem; nebezpečí pořezání / amputace končetin nabíracím šroubem – nestrkejte ruce do vyhazovacího komínu. Před prováděním oprav nebo údržby vyjměte klíč a přečtěte si *provozní příručku*.

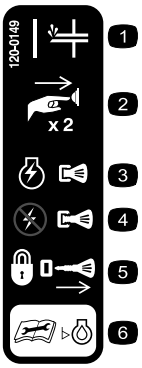

decal120-0149

120-0149

1. Nasávání paliva
2. Dvakrát stiskněte tlačítko nasávání paliva, aby motor palivo nasál.
3. Zatlačením klíče nastartujete motor.
4. Vytažením klíče motor vypnete.
5. Vyjmutím klíče uzamknete stroj.
6. Před kontrolou hladiny motorového oleje si přečtěte *uživatelskou příručku*.



decal117-7713

117-7713

1. Varování – přečtěte si *uživatelskou příručku*.
2. Nebezpečí pořezání / amputace končetin, rotor – před opuštěním stroje vypněte motor a počkejte, dokud se nabírací šroub nezastaví.
3. Nebezpečí zranění odlétávajícími předměty – přihlížející osoby musí vždy zůstat v bezpečné vzdálenosti.
4. Nebezpečí výbuchu – nenaklánějte stroj dopředu ani dozadu.
5. Stisknutím ovládací páky aktivujte rotor.
6. Uvolněním ovládací páky zastavte nabírací šroub.

Nastavení

1

Montáž rukojeti

Nejsou potřeba žádné díly

Postup

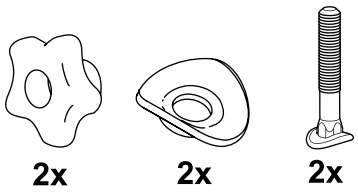

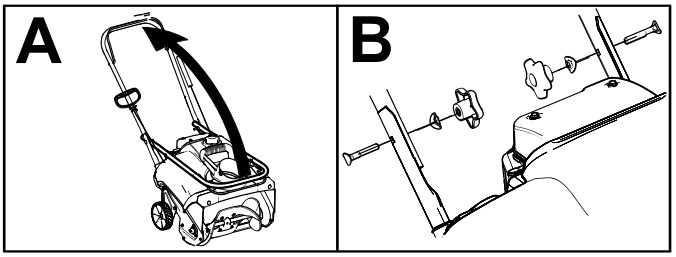

g253607

2

Montáž vyhazovacího komínu

Nejsou potřeba žádné díly

Postup

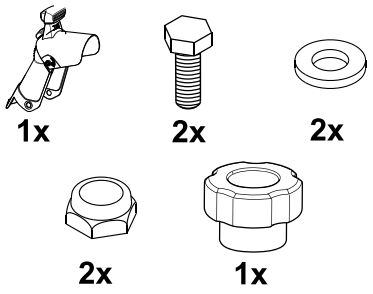

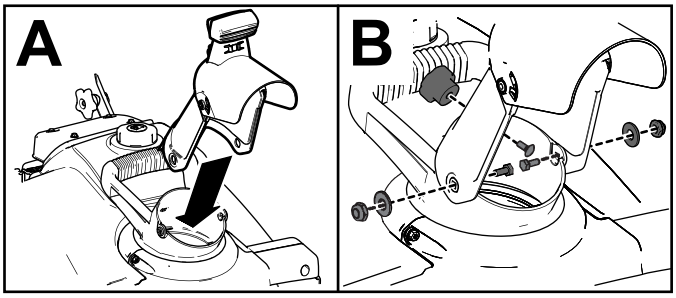

g255436

3

Montáž rukojeti ručního startéru

Nejsou potřeba žádné díly

Postup

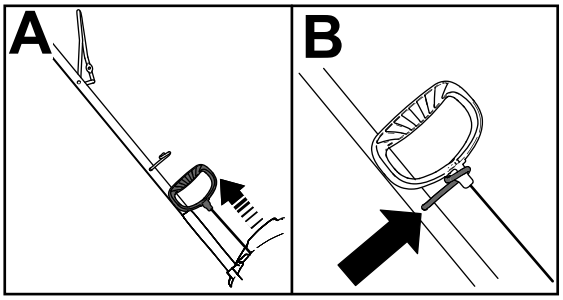

g253609

4

Doplňování motorového oleje

Nejsou potřeba žádné díly

Postup

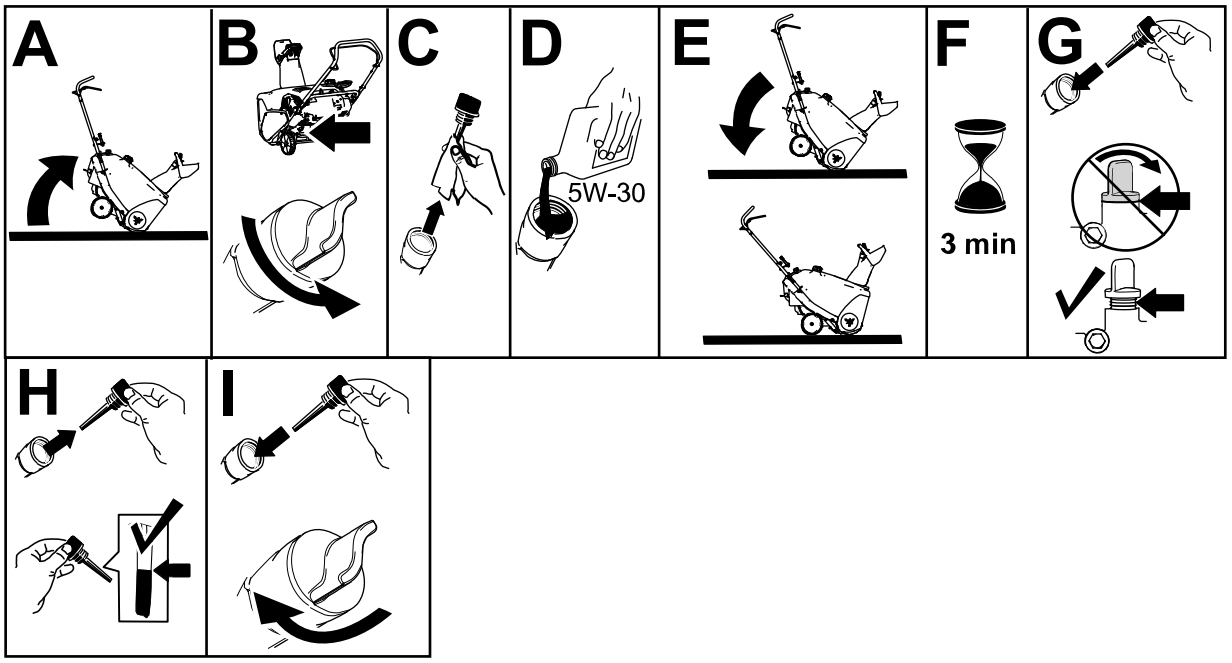

g253610

5

Seřízení ovládacího lanka

Nejsou potřeba žádné díly

Postup

Viz Kontrola a nastavení ovládacího lanka (strana 14).

Součásti stroje

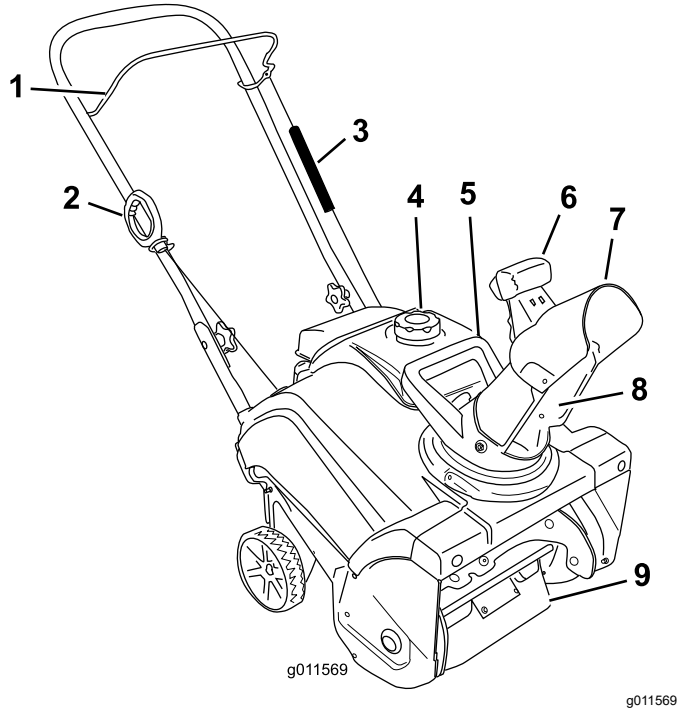

g011569

Obrázek 8

1. Ovládací páka
2. Rukojeť ručního startéru
3. Kryt pružiny
4. Uzávěr palivové nádrže
5. Rukojeť vyhazovacího komínu
6. Ovládací páčka deflektoru vyhazovacího komínu
7. Deflektor vyhazovacího komínu
8. Vyhazovací komín
9. Nože rotoru

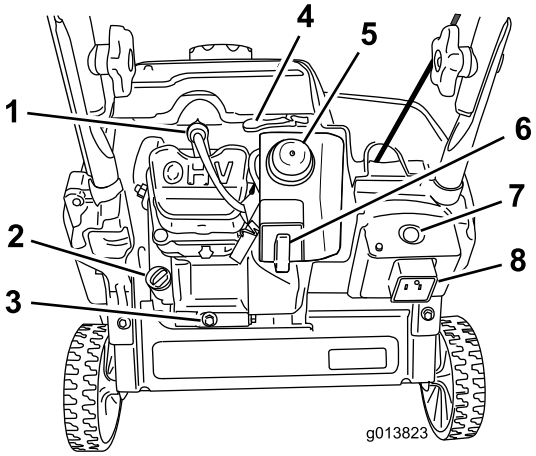

g013823

Obrázek 9

1. Zapalovací svíčka
2. Uzávěr plnicího otvoru oleje
3. Vypouštěcí zátka oleje
4. Páka sytiče
5. Nasávání paliva
6. Pero
7. Tlačítko elektrického startéru (pouze model s elektrickým startérem)
8. Zástrčka pro elektrický startér (pouze model s elektrickým startérem)

Technické údaje

Model	Hmotnost	Délka	Šířka	Výška
38274	24,5 kg	94 cm	48 cm	114 cm
38284	26,3 kg			

Přídavná zařízení / příslušenství

Pro stroj je k dispozici řada přídavných zařízení a příslušenství schválených společností Toro, která vylepšují a rozšiřují možnosti stroje. Seznam všech schválených přídavných zařízení a příslušenství můžete získat od autorizovaného servisního prodejce nebo distributora Toro nebo jej vyhledat na stránkách www.Toro.com.

V zájmu zajištění optimální výkonnosti a dodržení požadavků na bezpečnost stroje je nutné používat pouze originální náhradní díly a příslušenství společnosti Toro. Náhradní díly a příslušenství jiných výrobců mohou být nebezpečné a jejich použití může mít za následek zneplatnění záruky.

Obsluha

Poznámka: Z polohy obsluhy určete levou a pravou stranu stroje.

Před provozem

Bezpečnostní kroky před použitím

Obecné bezpečnostní informace

- **Pouze pro modely s elektrickým startérem:** Používejte prodlužovací kabely a zásuvky uvedené v příručce. Před připojením ke zdroji napájení napájecí kabel zkontrolujte. Je-li kabel poškozen, vyměňte jej. Kdykoliv sněhovou frézu nestartujete, vytáhněte napájecí kabel ze zásuvky.
- Používejte vhodné oblečení a pomůcky, včetně ochranných brýlí, dlouhých kalhot, pevné protiskluzové obuvi a chráničů sluchu. Svažte si dlouhé vlasy, zabezpečte volný oděv a nenoste volné šperky.
- Pečlivě zkontrolujte oblast, ve které se strojem hodláte pracovat, a odstraňte všechny předměty, jako například rohožky, sáňky, desky, dráty apod.
- Dojde-li k poškození nebo ztrátě štítu, bezpečnostního zařízení nebo štítku (nebo štítek nelze přečíst), opravte je nebo vyměňte dříve, než uvedete stroj do provozu. Také utáhněte všechny uvolněné šrouby a matice.

Bezpečnost týkající se paliva

Palivo je extrémně hořlavé a výbušné. Požár nebo výbuch způsobený palivem může popálit vás i jiné osoby.

- Aby nedošlo ke vznícení paliva od statického náboje, umístěte před tankováním nádobu s palivem nebo stroj na zem, nikoli na vozidlo nebo jakýkoli předmět.
- Palivo doplňujte do nádrže venku a pouze tehdy, když je motor studený. Řádně nasaďte a upevněte uzávěry palivové nádrže a otřete veškeré rozlité palivo.
- Nemanipulujte s palivem v blízkosti otevřeného ohně či jisker nebo když kouříte.
- Palivo skladujte ve schváleném kanystru a uchovávejte je mimo dosah dětí.
- Pokud je v nádrži palivo, stroj naklánějte jen podle uvedených pokynů.
- Pokud si potřísníte oděv palivem, neprodleně se převlékněte.

Plnění palivové nádrže

- Nejlepších výsledků dosáhnete, když budete používat pouze čistý, čerstvý (ne starší než 30 dnů) bezolovnatý benzín s oktanovým číslem kolem 87 nebo vyšším (metoda stanovení (R+M)/2).
- Přijatelná jsou i okysličená paliva s až 10 % ethanolu nebo 15 % MTBE.
- **Nepoužívejte** etanolové směsi benzinu (např. E15 nebo E85) s více než 10 % etanolu. Použití těchto směsí může mít za následek problémy s výkonem nebo poškození motoru, na které se nevztahuje záruka.
- **Nepoužívejte** benzín s příměsí metanolu.
- **Neuchovávejte** palivo přes zimu v palivové nádrži či nádobách na palivo bez použití stabilizátoru paliva.
- **Nepřidávejte** do benzínu olej.

Neplňte nad spodní hranu hrdla palivové nádrže (Obrázek 10).

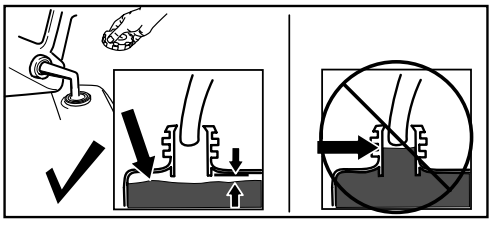

g216203

Obrázek 10

Důležité: **Pro dosažení co nejlepších výsledků kupujte palivo pouze v množství, které spotřebujete do 30 dnů. Jinak můžete ve stroji po celou dobu používat stabilizační aditivum paliva, které udrží palivo déle čerstvé. Postupujte přitom podle pokynů výrobce stabilizátoru paliva.**

Kontrola hladiny motorového oleje

Servisní interval: Při každém použití nebo denně

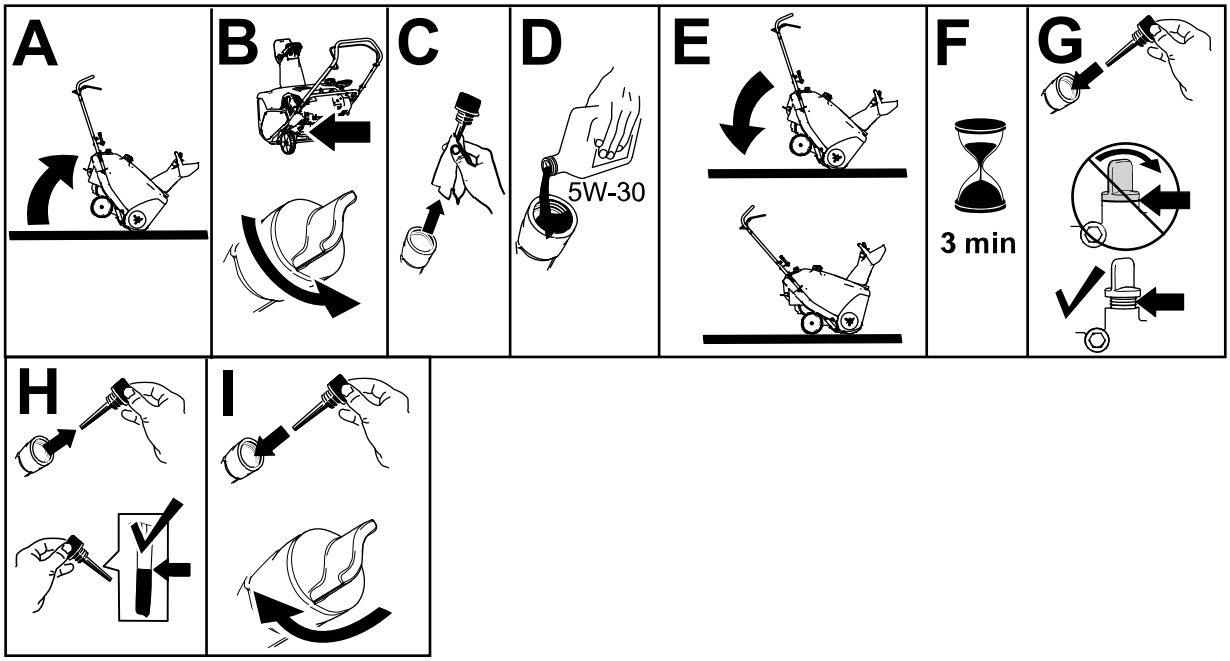

g253610

Obrázek 11

Během provozu

Bezpečnostní kroky během použití

Obecné bezpečnostní informace

- **Před uvolňováním ucpaného materiálu ze stroje vypněte motor a vždy používejte tyč.**
- Při práci se strojem stůjte za rukojetěmi a stranou od vyhazovacího otvoru. **Hlavu, ruce, nohy a ostatní části těla či oblečení udržujte v bezpečné vzdálenosti od rotujících nebo pohyblivých dílů stroje.**
- Dbejte na to, aby vyhazovací komín nikdy nemířil na lidi nebo na místa, kde může dojít ke škodám na majetku.
- Při práci se strojem buďte maximálně opatrní. Neprovádějte žádné činnosti, jež by mohly odvádět vaši pozornost, jinak hrozí nebezpečí zranění nebo poškození majetku.
- Dávejte pozor, abyste neuklouzli nebo neupadli, zejména při zpětném chodu stroje.
- Vždy stůjte pevně na zemi a rukama se pevně držte rukojeti. Pohybujte se chůzí, nikdy během.
- Při práci se strojem na svahu dbejte zvláštní opatrnosti.
- Stroj používejte pouze při dobré viditelnosti nebo kvalitním osvětlení.
- Pokud se strojem couváte, dívejte se za sebe a buďte velmi opatrní.
- Pokud právě neodklízíte sníh, odpojte pohon od nabíracího šroubu.
- Při práci se strojem na chodnících nebo vozovkách dbejte zvláštní opatrnosti. Dávejte pozor na skrytá nebezpečí a provoz na silnici.
- Nikdy se nepokoušejte provádět žádné úpravy, je-li spuštěný motor, kromě případů uvedených v pokynech.
- Při střetu s cizím předmětem vypněte motor, vytáhněte klíč ze zapalování a ujistěte se, že nedošlo k poškození stroje. Před spuštěním stroje případné defekty opravte.
- Pokud stroj začne abnormálně vibrovat, vypněte motor a proveďte okamžitou kontrolu, abyste zjistili příčinu vibrací.
- Nespouštějte motor v uzavřených prostorách. Výfukové plyny jsou nebezpečné.
- Nepřetěžujte stroj; nesnažte se odklízet sníh příliš rychle.
- Vždy vypínejte motor předtím, než opustíte pozici obsluhy, začnete čistit nabírací šroub, rotor nebo vyhazovací komín a provádět jakékoliv opravy, nastavení či kontrolu stroje.

Spouštění motoru

Model s elektrickým startérem

Poznámka: Při stisknutí tlačítka nasávání paliva si sundejte rukavici, aby z nasávacího otvoru nemohl unikat vzduch.

Důležité: **Při spouštění teplého motoru nepoužívejte tlačítko nasávání paliva ani sytič. Při nasání nadměrného množství paliva by se motor mohl zahltit, což by znemožnilo jeho nastartování.**

Chcete-li použít elektrický startér (pouze modely s elektrickým startérem), zapojte napájecí kabel nejprve do zásuvky elektrického startéru a teprve poté do elektrické zásuvky s proudovým chráničem. Používejte pouze napájecí kabel ze seznamu UL o průměru 16 G, který je určen pro použití venku a jehož délka nepřesahuje 15 m.

⚠ DŮLEŽITÉ UPOZORNĚNÍ

Poškozený napájecí kabel může způsobit poranění nebo vznik požáru.

Před připojením ke zdroji napájení důkladně napájecí kabel zkontrolujte. Je-li kabel poškozený, nepoužívejte jej. Ihned jej opravte nebo vyměňte. Kontaktujte autorizované servisní středisko.

Důležité: **Spusťte elektrický startér maximálně desetkrát v intervalech s pěti sekundami běhu a pěti sekundami klidu. Nadměrným spouštěním elektrického startéru může dojít k jeho přehřátí a poškození. Pokud motor po této sérii pokusů nenastartuje, nechte před dalším pokusem startér alespoň 40 minut v klidu, aby vychladl. Pokud motor nenastartuje ani po druhé sérii pokusů, odvezte stroj do autorizovaného servisu k opravě.**

Pokud ruční startér řádně nefunguje, může být zamrzlý. Nechte startér před dalším pokusem o nastartování stroje rozmrznout.

⚠ VÝSTRAHA

Pokud necháte stroj připojený ke zdroji napájení, někdo by jej mohl neúmyslně zapnout, a způsobit tak úraz nebo škody na majetku (pouze modely s elektrickým startérem).

Kdykoliv sněhovou frézu nestartujete, vytáhněte napájecí kabel ze zásuvky.

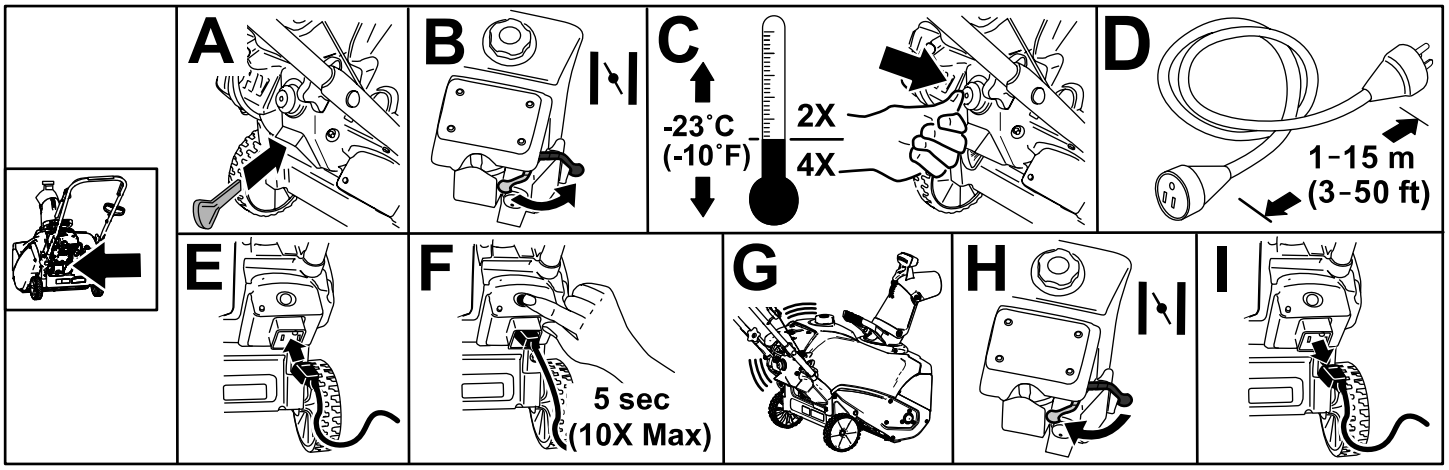

Obrázek 12

Standardní model

Poznámka: Při stisknutí tlačítka nasávání paliva si sundejte rukavici, aby z nasávacího otvoru nemohl unikat vzduch.

Důležité: **Při spouštění teplého motoru nepoužívejte tlačítko nasávání paliva ani sytič. Při nasání nadměrného množství paliva by se motor mohl zahltit, což by znemožnilo jeho nastartování.**

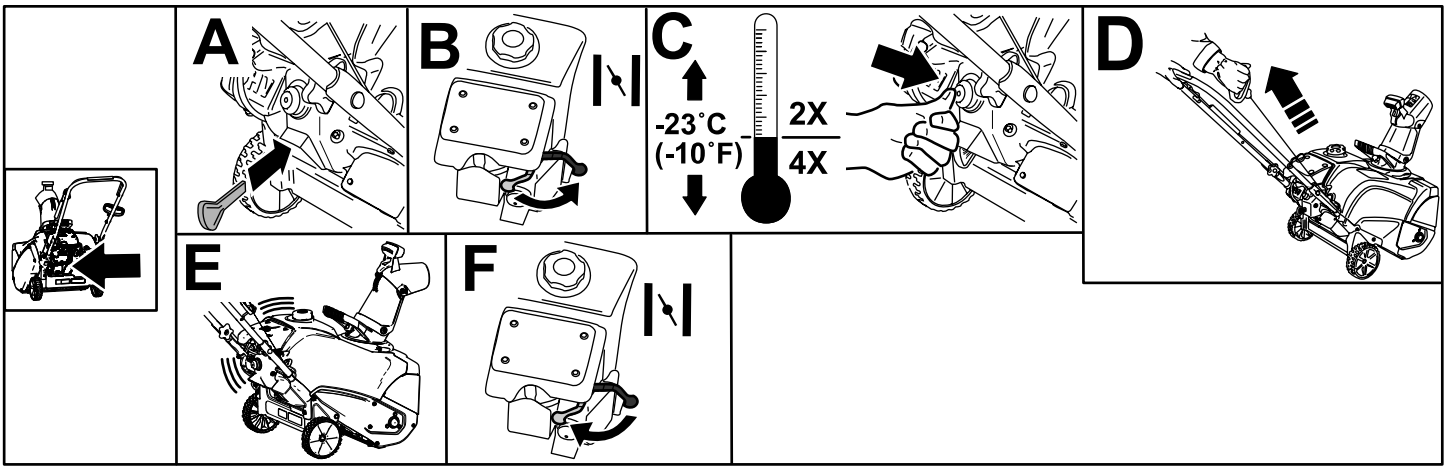

Obrázek 13

Spuštění nožů rotoru

Přitisknutím ovládací páky k rukojeti spusťte nože rotoru (Obrázek 14).

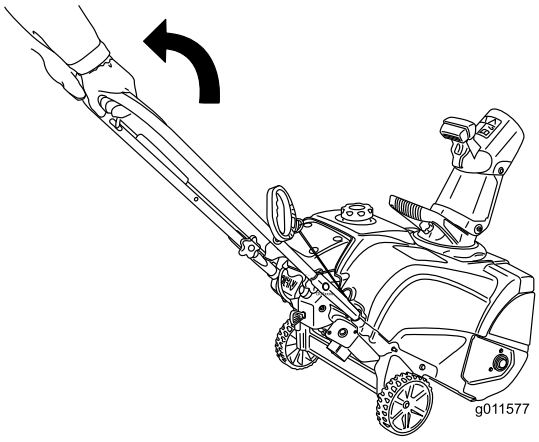

g011577

Obrázek 14

Zastavení nožů rotoru

Uvolněním ovládací páky zastavte nože rotoru (Obrázek 15).

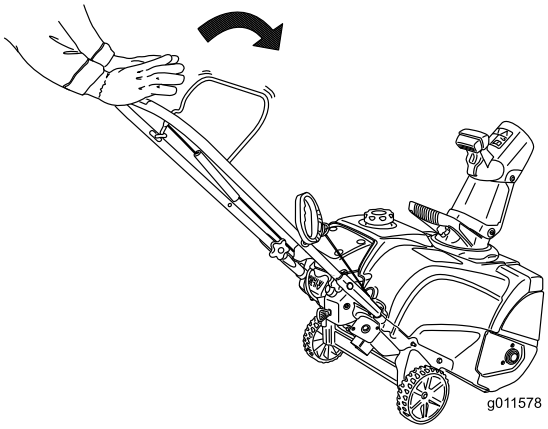

g011578

Obrázek 15

Vypnutí motoru

Motor vypnete tak, že zatáhnete za klíč směrem ven, až zapadne do VYPNUTÉ polohy (Obrázek 16), nebo posunete páčku sytiče úplně doprava (B, viz Obrázek 13).

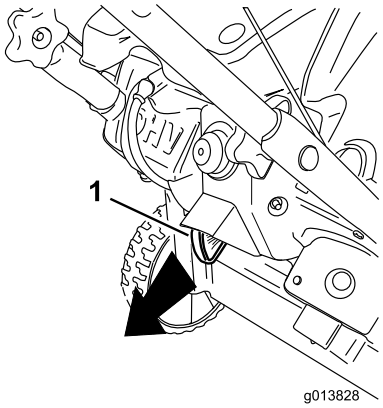

g013828

Obrázek 16

1. Pero

Seřízení vyhazovacího komínu a deflektoru

Seřizujte vyhazovací komín posouváním rukojeti vyhazovacího komínu podle obrázku Obrázek 17.

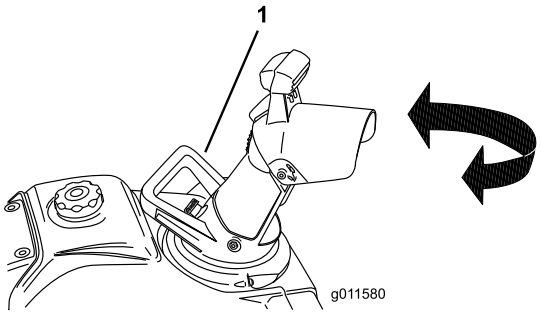

g011580

Obrázek 17

1. Rukojeť vyhazovacího komínu

Pro nastavení vyšší nebo nižší polohy deflektoru stiskněte páčku na deflektoru a posuňte deflektor nahoru nebo dolů (Obrázek 18). Uvolněním páčky zajistěte deflektor v dané poloze.

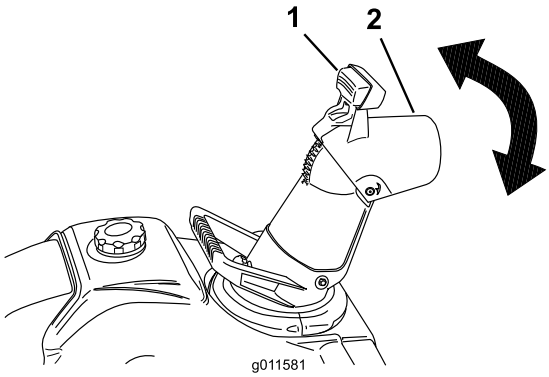

g011581

Obrázek 18

1. Páčka
2. Deflektor vyhazovacího komínu

Čištění ucpaného vyhazovacího komínu.

Čištění provádějte následovně:

- **Vypněte motor.**
- Vyčkejte 10 sekund, abyste měli jistotu, že se nože rotoru zastavily.
- Použijte nástroj na odstraňování sněhu, v žádném případě nečistěte komín rukama.

Samohybný pojezd sněhové frézy

Nadzvedněte rukojeť stroje tak, aby kola byla těsně nad zemí a shrnovač a nože rotoru se dotýkaly země. Stroj se začne pohybovat vpřed (Obrázek 19).

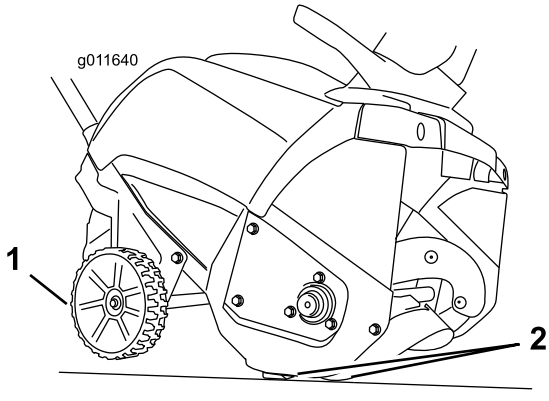

g011640

Obrázek 19

1. Kola nad zemí
2. Shrnovač a nože rotoru v kontaktu se zemí

Poznámka: Mírnými změnami zdvihací síly vyvíjené na rukojeť můžete ovládat rychlost pohybu stroje. V hlubokém sněhu tlačte v případě potřeby směrem dopředu na rukojeť, nechte ale stroj pracovat vlastním

tempem. Nezvedejte rukojeť více, než je zapotřebí. Shrnovač se totiž nadzvedne a sníh bude zůstávat pod ním.

Provozní tipy

⚠ DŮLEŽITÉ UPOZORNĚNÍ

Nože rotoru mohou odhazovat kameny, hračky a další předměty, a přivodit tak vážný úraz obsluze nebo okolostojícím osobám.

- **Odstraňte z plochy určené k čištění všechny předměty, které by mohly nože rotoru zachytit a odhodit.**
- **Sníh odklízejte v bezpečné vzdálenosti od zvířat a dětí.**

- Odstraňte sníh co nejdříve po napadnutí.
- Jezděte se strojem po částečně se překrývajících drahách, aby bylo zajištěno úplné odstranění sněhu.
- Kdykoliv je to možné, vyhazujte sníh po větru.
- Pokud se stroj na kluzkém povrchu nebo v hustém sněhu nepohybuje automaticky vpřed, zatlačte na rukojeť, ale nechte stroj pracovat vlastním tempem.
- Stroj může na nově gletovaném nebo světlém betonu zanechávat pryžové stopy. Před použitím jej tedy vyzkoušejte na méně viditelném místě. Tyto stopy však nejsou trvalé.

Po provozu

Bezpečnostní kroky po použití

Obecné bezpečnostní informace

- Nikdy neskladujte stroj s palivem v nádrži uvnitř budovy, kde se vyskytují zdroje vznícení, například bojlery, teplomety nebo sušičky oblečení. Před uskladněním stroje v jakýchkoli uzavřených prostorech nechejte vždy vychladnout motor.
- V případě uskladnění stroje na dobu delší než 30 dní se seznamte s důležitými informacemi uvedenými v části Skladování stroje (strana 18).
- Po odklízení sněhu nechejte stroj několik minut běžet, aby nedošlo k zamrznutí nabíracího šroubu a rotoru.

Ochrana před zamrznutím po použití

- Nechte motor několik minut běžet, abyste zabránili zamrznutí pohyblivých částí motoru. Vypněte motor, počkejte, až se zastaví všechny pohybující se části, a odstraňte ze sněhové frézy sníh a led.
- Odstraňte sníh a led ze spodku vyhazovacího komínu.
- Uvolněte vyhazovací komín z nahromaděného ledu jeho otáčením doleva a doprava.
- Po vyjmutí klíče několikrát zatáhněte za ruční startér nebo připojte elektrický napájecí kabel ke zdroji napájení a ke stroji a jednou stiskněte tlačítko elektrického startéru, aby nedošlo k zamrznutí ručního nebo elektrického startéru (pouze modely s elektrickým startérem).
- Ve sněhových a chladných podmínkách mohou některé ovládací prvky a pohyblivé části stroje zamrznout. Snažíte-li se rozhýbat zamrzlé díly, nepoužívejte hrubou sílu. Máte-li potíže s ovládáním jakéhokoliv ovládacího prvku nebo součásti, spusťte motor a nechte ho několik minut běžet.

Údržba

Doporučený harmonogram údržby

Servisní interval	Postup při údržbě
Po první hodině	• Zkontrolujte ovládací lanko, a je-li třeba, seřiďte je. • Zkontrolujte, zda nejsou povolené šrouby a matice, a v případě potřeby je utáhněte.
Po prvních 2 hodinách	• Vyměňte motorový olej.
Při každém použití nebo denně	• Zkontrolujte hladinu oleje v motoru, a je-li to třeba, doplňte jej.
Každý rok	• Zkontrolujte ovládací lanko, a je-li třeba, seřiďte je. • Zkontrolujte nože rotoru a v případě potřeby nechte nože rotoru a shrnovač vyměnit v autorizovaném servisním středisku. • Vyměňte motorový olej. • Zkontrolujte zapalovací svíčku a v případě potřeby ji vyměňte. • Zkontrolujte, zda nejsou povolené šrouby a matice, a v případě potřeby je utáhněte. • Nechte v autorizovaném servisním středisku zkontrolovat hnací řemen. Je-li třeba, nechte jej vyměnit.
Každý rok nebo před uskladněním	• Připravte stroj na uskladnění.

Bezpečnost při provádění úkonů údržby

Před provedením jakýchkoli úkonů údržby stroje si přečtěte následující bezpečnostní opatření.

- Před opuštěním místa obsluhy vypněte motor, vytáhněte klíč a počkejte, dokud se nezastaví všechny pohybující se části. Před seřizováním, údržbou, čištěním nebo skladováním nechejte stroj vychladnout.
- Při nastavování nebo opravách stroje vždy používejte ochranné brýle chránící oči před předměty, které může stroj odmrštit.
- Často kontrolujte, zda jsou všechny montážní prvky správně utaženy, aby byl stroj udržován v bezpečném provozním stavu.
- Neměňte nastavení regulátoru motoru.

  Kupujte výhradně originální náhradní díly a příslušenství značky Toro.

Kontrola a nastavení ovládacího lanka

Kontrola ovládacího lanka

Servisní interval: Po první hodině—Zkontrolujte ovládací lanko, a je-li třeba, seřiďte je.

Každý rok—Zkontrolujte ovládací lanko, a je-li třeba, seřiďte je.

Důležité: **Před prvním použitím stroje musíte zkontrolovat ovládací lanko a v případě potřeby je seřídit.**

Volné ovládací lanko napněte tak, že přitáhnete ovládací páku k rukojeti (Obrázek 20).

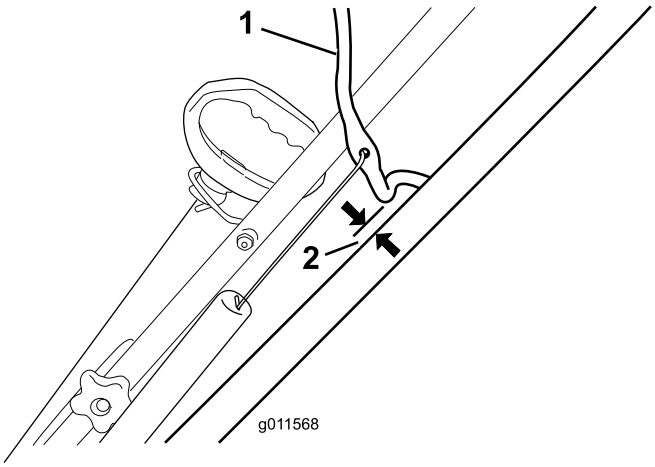

g011568

Obrázek 20

1. Ovládací páka
2. 2 až 3 mm

Poznámka: Dbejte na to, aby mezi ovládací pákou a rukojetí byla mezera o velikosti 2 až 3 mm (Obrázek 20).

Důležité: **Aby se nože rotoru řádně zastavily, musí být ovládací lanko po uvolnění ovládací páky částečně prověšené.**

Seřízení ovládacího lanka

1. Odsuňte kryt pružiny a vyhákněte pružinu ze seřizovacího článku (Obrázek 21).

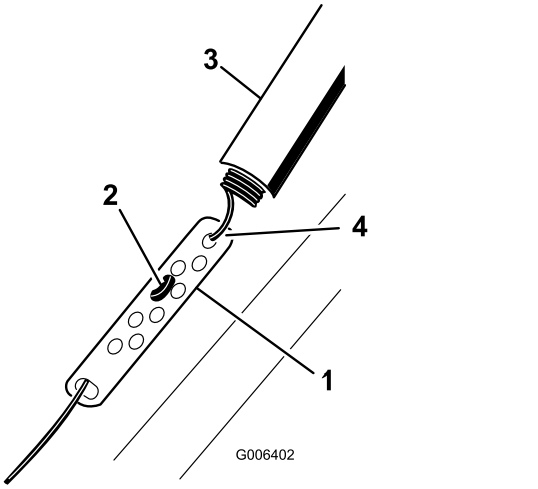

g006402

Obrázek 21

1. Seřizovací článek
2. Z-fitink
3. Kryt pružiny
4. Zde vyhákněte pružinu.

Poznámka: Pro snadnější vyháknutí pružiny můžete povytáhnout seřizovací článek a lanko.

2. Přemístěte Z-fitink do vyššího nebo nižšího otvoru na seřizovacím článku tak, aby mezi ovládací pákou a rukojetí byla mezera 2 až 3 mm (Obrázek 21).

   Poznámka: Posunutím Z-fitinku výš se mezera mezi ovládací pákou a rukojetí zmenší; posunutím fitinku níž se mezera zvětší.

3. Zahákněte pružinu do seřizovacího článku a nasuňte kryt pružiny na seřizovací článek.
4. Zkontrolujte seřízení; postupujte podle pokynů v části Kontrola ovládacího lanka (strana 14).

   Poznámka: Řemen může za mokra prokluzovat (pískat). Hnací soustavu vysušíte tak, že spustíte rotor a necháte jej 30 sekund běžet bez zátěže.

Kontrola nožů rotoru

Servisní interval: Každý rok—Zkontrolujte nože rotoru a v případě potřeby nechte nože rotoru a shrnovač vyměnit v autorizovaném servisním středisku.

Před každým použitím zkontrolujte, zda nože rotoru nejsou opotřebené. Pokud je ostří nožů rotoru opotřebené až k otvoru pro indikaci opotřebení, nechejte v autorizovaném servisním středisku nože rotoru a shrnovač vyměnit (Obrázek 22).

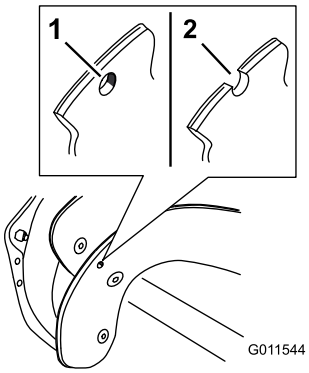

g011544

Obrázek 22

1. Otvor pro indikaci opotřebení je neporušený; nože rotoru není třeba vyměňovat.
2. Otvor pro indikaci opotřebení je narušený, vyměňte nože rotoru a shrnovač.

Výměna motorového oleje

Servisní interval: Po prvních 2 hodinách

Každý rok

Je-li to možné, před výměnou oleje nechte několik minut běžet motor, aby se olej zahřál. Zahřátý olej má lepší viskozitu a odnáší více nečistot.

Specifikace motorového oleje

Množství motorového oleje	0,35 l*
Viskozita oleje	Viz Obrázek 24.
API provozní klasifikace	SJ nebo vyšší

*Po vypuštění oleje zůstane v klikové skříni zbývající olej. Nelijte celé množství oleje do klikové skříně. Klikovou skříň naplňte olejem podle pokynů v následujících krocích.

1. Dbejte na to, aby nedošlo k přeplnění palivové nádrže (viz Obrázek 7) a aby uzávěr palivové nádrže byl pevně nasazený.
2. Umístěte sněhovou frézu na rovný povrch.
3. Pod vypouštěcí zátku oleje umístěte sběrnou vanu na olej (Obrázek 9), zátku vytáhněte, nakloňte stroj v úhlu přibližně 45 stupňů směrem dozadu (rukojetí dolů) a použitý olej vypusťte do sběrné vany.

   Důležité: **Nenaklánějte stroj dozadu až úplně k zemi, mohlo by dojít k úniku paliva ze stroje.**

4. Po vypuštění použitého oleje vraťte stroj do provozní polohy.

5. Nasaďte zpět vypouštěcí zátku a pevně ji utáhněte.
6. Očistěte okolí uzávěru plnicího hrdla oleje / měrky (Obrázek 9).
7. Vyšroubujte měrku a vyjměte ji.
8. Prostřednictvím plnicí trubice oleje opatrně nalijte olej přibližně do ¾ objemu motoru.

   Poznámka: Pokud jde o správný postup určování hladiny oleje na měrce, viz Obrázek 23.

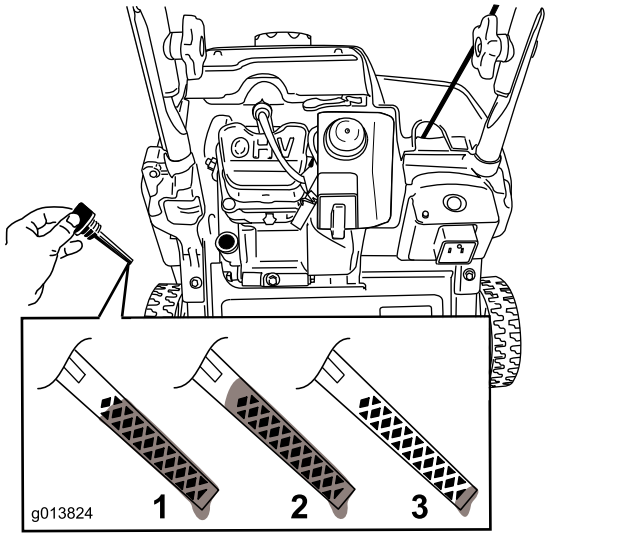

g013824

Obrázek 23

1. Hladina oleje je maximální.
2. Hladina oleje je příliš vysoká – vypusťte olej z klikové skříně.
3. Hladina oleje je příliš nízká – přidejte olej do klikové skříně.

Poznámka: Pro snadnější doplňování oleje můžete stroj mírně naklonit dopředu (rukojetí nahoru). Před kontrolou hladiny oleje nezapomeňte vrátit stroj do provozní polohy.

Důležité: **Nenaklánějte stroj dopředu až na čelo, mohlo by dojít k úniku paliva ze stroje.**

Použijte Obrázek 24 pro výběr oleje s nejlepší viskozitou vzhledem k očekávanému rozsahu venkovních teplot:

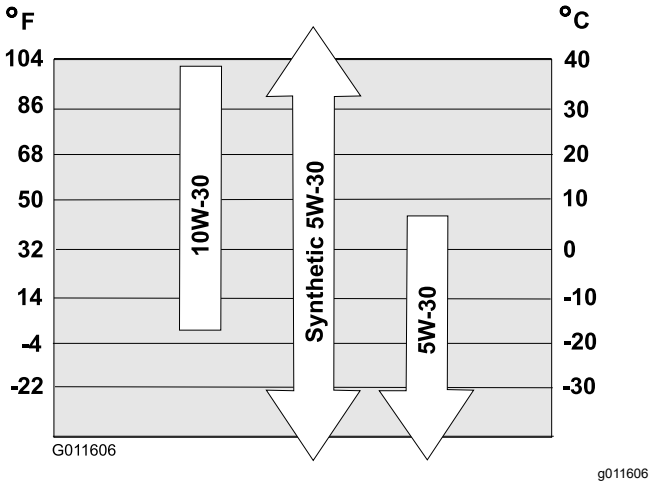

g011606

Obrázek 24

9. Počkejte 3 minuty, než se olej v motoru usadí.
10. Vyžínač očistěte vlhkým hadříkem.
11. Uveďte stroj do provozní polohy, zasuňte měrku do plnicí trubice oleje, **avšak nezašroubovávejte ji**. Poté měrku vytáhněte.
12. Odečtěte výšku hladiny oleje na měrce.
    - Pokud je hladina oleje na měrce příliš nízká, opatrně do plnicí trubice doplňte malé množství oleje, vyčkejte 3 minuty a opakujte kroky 10 až 12, dokud nebude dosaženo správné hladiny oleje na měrce.
    - Je-li hladina oleje příliš vysoká, vypusťte přebytečný olej, aby bylo dosaženo správné výšky oleje na měrce.

    Důležité: **Pokud spustíte motor s příliš nízkou nebo vysokou hladinou motorového oleje, můžete ho poškodit.**
13. Bezpečně zasuňte měrku do plnicí trubky oleje.
14. Použitý olej zlikvidujte předepsaným způsobem.

Údržba zapalovací svíčky

Servisní interval: Každý rok—Zkontrolujte zapalovací svíčku a v případě potřeby ji vyměňte.

Používejte zapalovací svíčku Toro (objednací č. souč. 119-1961).

1. Vypněte motor a počkejte, dokud se nezastaví všechny pohybující se součásti.
2. Odpojte koncovku zapalovací svíčky (Obrázek 9).
3. Očistěte okolí zapalovací svíčky.
4. Vytáhněte svíčku z hlavy válce.

   Důležité: **Prasklou, zanesenou nebo znečištěnou svíčku vyměňte. Nečistěte**

elektrody, protože nečistoty pronikající do válce by mohly poškodit motor.

5. Upravte vzdálenost na svíčce na 0,76 mm, viz Obrázek 25.

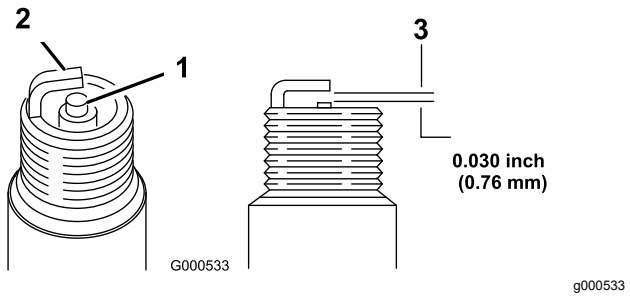

Obrázek 25

1. Izolátor středové elektrody
2. Vnější elektroda
3. Vzduchová mezera (bez měřítka)

6. Namontujte zapalovací svíčku a utáhněte ji na utahovací moment 27-30 N·m.
7. Připojte kabel k zapalovací svíčce.

Výměna hnacího řemene

Pokud je řemen opotřebený, nasáklý olejem, nadměrně popraskaný, otřepený nebo jinak poškozený, vyměňte jej.

1. Demontujte 4 šrouby, jež upevňují kryt hnacího řemene (Obrázek 26) na místě.

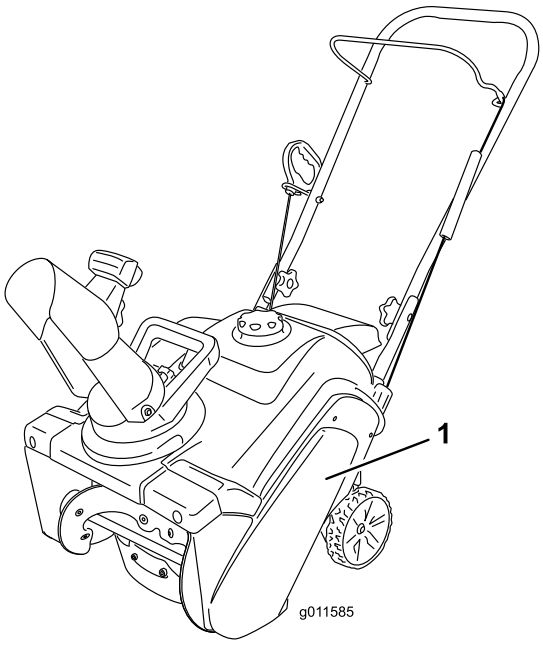

Obrázek 26

1. Kryt hnacího řemene

Poznámka: Spodní přední roh krytu hnacího řemene je upevněn menším šroubem, podložkou a pojistnou maticí.

2. Sejměte řemen z řemenice rotoru.
3. Stlačte rameno napínací řemenice a sejměte řemen mezi výstupkem na brzdě ramene napínací řemenice a řemenicí rotoru.

Poznámka: Vodítko řemene pro řemenici motoru je velmi blízko u řemenice a řemen nemusí mezerou projít.

4. Vykruťte řemen před vodítko řemene tak, aby se řemen zaklínil mezi vodítkem a řemenicí motoru.
5. Vložte šroubovák do otvoru ve vodítku řemene, viz Obrázek 27, a vodítko vyhněte dostatečně k řemenici rotoru tak, aby bylo možné řemen mezerou protáhnout.

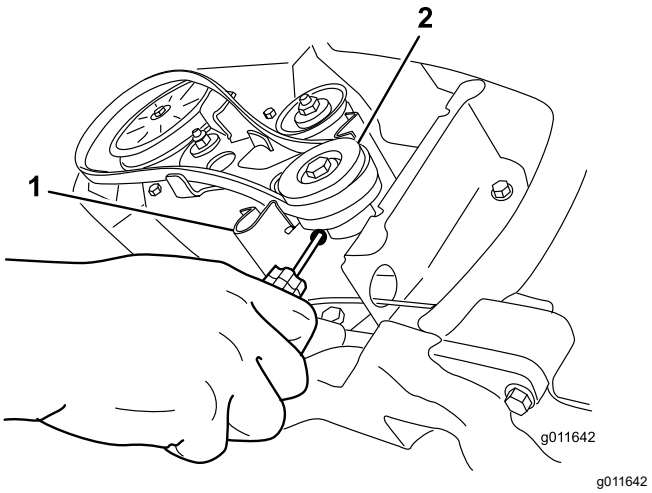

Obrázek 27

1. Vodítko řemenu
2. Řemenice motoru

Poznámka: Dejte pozor, abyste vodítko nedeformovali ani jinak nepoškodili.

6. Montáž nového hnacího řemene proveďte podle výše popsaných kroků v opačném pořadí.

Důležité: **Hnací řemen namontujte tak, aby byl usazen nad 2 výstupky na rameni napínací řemenice a pod brzdou ramene napínací řemenice (Obrázek 28).**

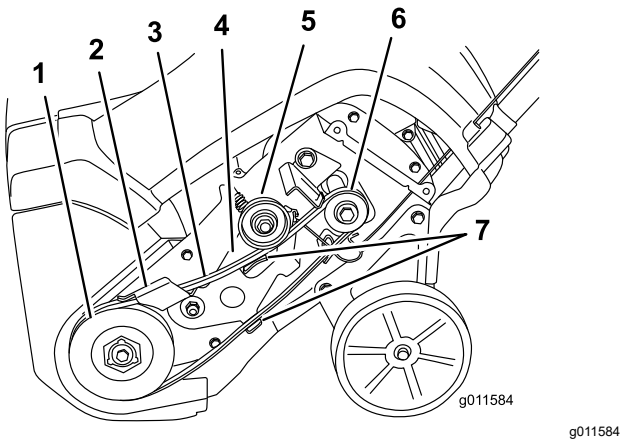

g011584

Obrázek 28

1. Řemenice rotoru
2. Brzda ramene napínací řemenice
3. Hnací řemen
4. Raménko předpínací pružiny
5. Napínací řemenice
6. Řemenice motoru
7. Výstupky na rameni napínací řemenice

7. Upevněte kryt hnacího řemene pomocí upevňovacích prvků, které jste demontovali v kroku 1.

Uskladnění

Bezpečnost při skladování

- Před opuštěním místa obsluhy vypněte motor, vytáhněte klíč a počkejte, dokud se nezastaví všechny pohybující se části. Před seřizováním, údržbou, čištěním nebo skladováním nechejte stroj vychladnout.
- Výpary z paliva jsou extrémně hořlavé, výbušné a jejich vdechování je nebezpečné. Pokud výrobek skladujete v místě s otevřeným ohněm, může dojít ke vznícení výparů z paliva a následné explozi.
- Neskladujte stroj v domě (obytném prostoru), sklepě ani žádném jiném prostoru, kde se mohou vyskytovat zdroje vznícení, jako jsou bojlery, teplomety, sušičky oblečení, pece a jiná zařízení.
- Nenaklánějte stroj dopředu ani dozadu, pokud je v nádrži palivo, mohlo by dojít k úniku paliva ze stroje.
- Při skladování nesmí být stroj nakloněn rukojetí k zemi. Došlo by tak k úniku oleje do válce motoru a na zem a motor by nebylo možné nastartovat.

Skladování stroje

1. Při posledním doplňování paliva v sezóně přidejte do čerstvého paliva stabilizátor podle pokynů výrobce stabilizátoru paliva.

   Důležité: **Neskladujte palivo déle, než doporučuje výrobce stabilizátoru paliva.**

2. Nechejte motor 10 minut běžet, aby se upravené palivo rozptýlilo po celém palivovém systému.
3. Vypněte motor, nechejte jej vychladnout a vypusťte palivovou nádrž nebo nechejte motor běžet, dokud se nezastaví.
4. Spusťte motor a nechte jej pracovat, dokud se sám nezastaví.
5. Použijte sytič nebo tlačítko pro nasátí paliva, potřetí nastartujte motor a nechte jej běžet dokud jej již nebude možné znovu spustit.
6. Vypusťte palivo z nádrže a karburátoru následujícím způsobem:

   A. Povolte uzávěr palivové nádrže.

   B. Vyšroubujte, ale nevytahujte malý šroub na boku plovákové komory karburátoru (Obrázek 29), aby z karburátoru začalo vytékat palivo.

   Důležité: **Nevyšroubovávejte šroub nádržky karburátoru na dně karburátoru.**

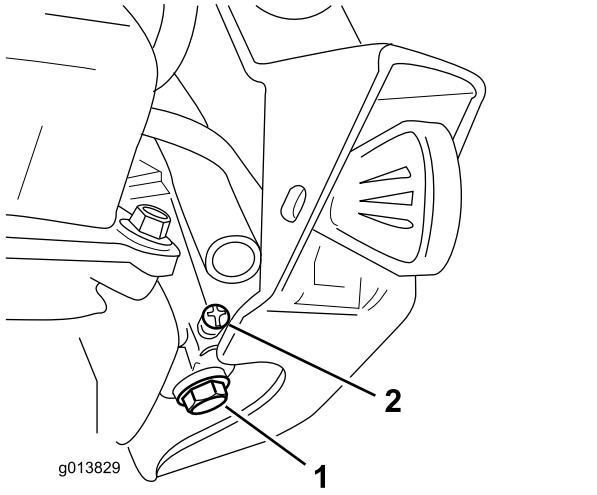

g013829

Obrázek 29

1. Šroub nádržky karburátoru nevyšroubovávejte.
2. Malý šroub na karburátoru

C. Vyčkejte několik minut, dokud palivo nevyteče, potom nasaďte zpět uzávěr palivové nádrže a utáhněte malý šroub na karburátoru.

Poznámka: K utažení šroubu karburátoru použijte šroubovák Phillips. Přetažením šroubu může dojít k poškození závitů a vzniku netěsností.

7. Vypuštěné palivo předepsaným způsobem zlikvidujte. Recyklujte ho podle místních předpisů nebo ho použijte v automobilu.
8. Vyměňte motorový olej, dokud je motor teplý. Viz Výměna motorového oleje (strana 15).
9. Vyjměte zapalovací svíčku.
10. Do otvoru zapalovací svíčky vstříkněte 10 ml (dvě kávové lžičky) oleje.
11. Ručně namontujte zapalovací svíčku a utáhněte ji na utahovací moment 27-30 N·m.
12. Po vyjmutí klíče pomalu zatáhněte za rukojeť ručního startéru, aby došlo k rozptýlení oleje uvnitř válce.
13. Vyčistěte stroj.
14. Poškozené části povrchu opravte barvou, kterou dodává autorizovaný servisní prodejce. Poškozená místa před natíráním obruste a použijte antikorozní přípravek, abyste ochránili kovové části před rezavěním.
15. Utáhněte všechny uvolněné šrouby a matice. Opravte nebo vyměňte všechny poškozené součásti.
16. Sněhovou frézu přikryjte a uložte ji na bezpečné místo z dosahu dětí. Před uskladněním stroje v jakýchkoli uzavřených prostorech nechejte vždy vychladnout motor.

Oznámení o ochraně osobních údajů (EHP/Velká Británie)

Jak společnost Toro nakládá s vašimi osobními údaji

Společnost Toro Company („Toro“) respektuje vaše soukromí. Když si zakoupíte náš výrobek, je možné, že si zaznamenáme určité vaše osobní informace, které jste nám poskytli buď přímo vy, místní pobočka společnosti Toro nebo její prodejce. Společnost Toro využívá tyto informace k plnění smluvních povinností, jako je například registrace vaší záruky, zpracování reklamace nebo kontakt s vámi v případě stažení výrobku, a pro legitimní obchodní účely, například zjišťování spokojenosti zákazníků, zlepšování našich výrobků nebo poskytování informací o výrobcích, jež by vás mohly zajímat. V souvislosti s kteroukoli z těchto činností může společnost Toro sdílet vaše údaje se svými dceřinými a přidruženými společnostmi, prodejci a dalšími obchodními partnery. Vaše osobní údaje můžeme rovněž poskytnout, pokud to vyžaduje zákon nebo v souvislosti s prodejem, koupí nebo sloučením podniku, za žádných okolností je však neprodáme jiné společnosti pro marketingové účely.

Uchovávání vašich osobních údajů

Společnost Toro bude uchovávat vaše osobní údaje tak dlouho, pokud budou relevantní pro výše uvedené účely, a v souladu se zákonnými požadavky. Chcete-li získat další informace o příslušné lhůtě uchovávání, kontaktujte nás prosím na adrese legal@toro.com.

Úsilí společnosti Toro o zajištění bezpečnosti osobních údajů

Vaše osobní údaje mohou být zpracovávány v USA nebo jiné zemi, ve které mohou platit méně přísné zákony na ochranu údajů než v zemi vašeho bydliště. Kdykoli převádíme vaše osobní údaje mimo zemi vašeho bydliště, podnikáme zákonem požadované kroky, abychom realizovali příslušná opatření na ochranu vašich osobních údajů a zajistili jejich bezpečnost.

Přístup k osobním údajům a jejich oprava

Máte právo na kontrolu nebo opravu svých osobních údajů; proti jejich zpracování můžete vznést námitky nebo požádat o omezení zpracování. Chcete-li tak učinit, kontaktujte nás e-mailem na adrese legal@toro.com. Máte-li ve vztahu ke způsobu, jakým společnost Toro zpracovala vaše osobní údaje, pochybnosti, doporučujeme, abyste se s tímto problémem obrátili přímo na nás. Vezměte prosím na vědomí, že občané států Evropské unie mají právo podat stížnost na národním úřadu pro ochranu osobních údajů.