Form No. 3440-872 Rev A

Hanglagen-Sensorkit

LT3340 Dreifach-Spindelmäher oder LT-F3000 Dreifach-Schlegelmäher

Modellnr. 02951

Installationsanweisungen

Hinweis: Dieser Kit ist nur für Maschinen der Stufe 5 bestimmt.

Sicherheit

Sicherheits- und Bedienungsschilder

Die Sicherheits- und Anweisungsaufkleber sind gut sichtbar; sie befinden sich in der Nähe der möglichen Gefahrenbereiche. Tauschen Sie beschädigte oder verloren gegangene Aufkleber aus.

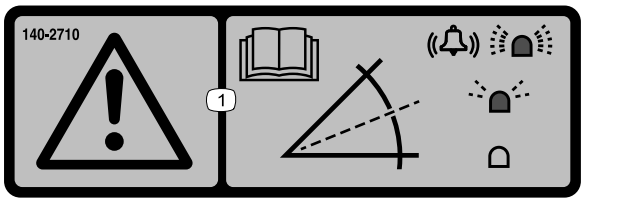

140-2710

1. Warnung: Lesen Sie die *Betriebsanleitung*; eine schnell blinkende Leuchte und ein Alarmsignal zeigen eine steile Steigung an; eine langsam blinkende Leuchte zeigt eine moderate Steigung an; leuchtet die Lampe nicht, zeigt dies normale Betriebsbedingungen an.

© 2021—The Toro® Company
8111 Lyndale Avenue South
Bloomington, MN 55420

Registrieren Sie Ihr Produkt unter www.Toro.com.

CE

Originaldokuments (DE)
Druck: USA
Alle Rechte vorbehalten

3440-872

Installation

Einzelteile

Prüfen Sie anhand der nachstehenden Tabelle, dass Sie alle im Lieferumfang enthaltenen Teile erhalten haben.

Verfahren	Beschreibung	Menge	Verwendung
1	Keine Teile werden benötigt	–	Vorbereiten der Maschine.
2	Neigungssensor Schlossschraube (¼" x 2") Sicherungsmutter (1/4") Distanzstück Aufkleber Neigungssensor	1 2 2 2 1	Einbauen des Kits.
3	Sicherung (2 A)	1	Einbauen der Sicherung.
4	Keine Teile werden benötigt	–	Kalibrieren Sie den Sensor.

1

Vorbereiten der Maschine

Keine Teile werden benötigt

Verfahren

1. Stellen Sie die Maschine auf einer ebenen Fläche ab.
2. Aktivieren Sie die Feststellbremse.
3. Senken Sie die Mähwerke ab.
4. Stellen Sie den Motor ab und ziehen den Zündschlüssel ab.

2

Einbauen des Kits

Für diesen Arbeitsschritt erforderliche Teile:

1	Neigungssensor
2	Schlossschraube (¼" x 2")
2	Sicherungsmutter (1/4")
2	Distanzstück
1	Aufkleber Neigungssensor

Verfahren

1. Klappen Sie die Plattform hoch. Siehe Bedienungsanleitung der *Zugmaschine*.
2. Entfernen Sie die Kunststoff-Spritzwand hinter dem Sitz.
3. Montieren Sie den Neigungssensor mit zwei Schlossschrauben (¼" x 2"), zwei Distanzstücken und zwei Bundmuttern (¼“) am Maschinenrahmen (Bild 1).

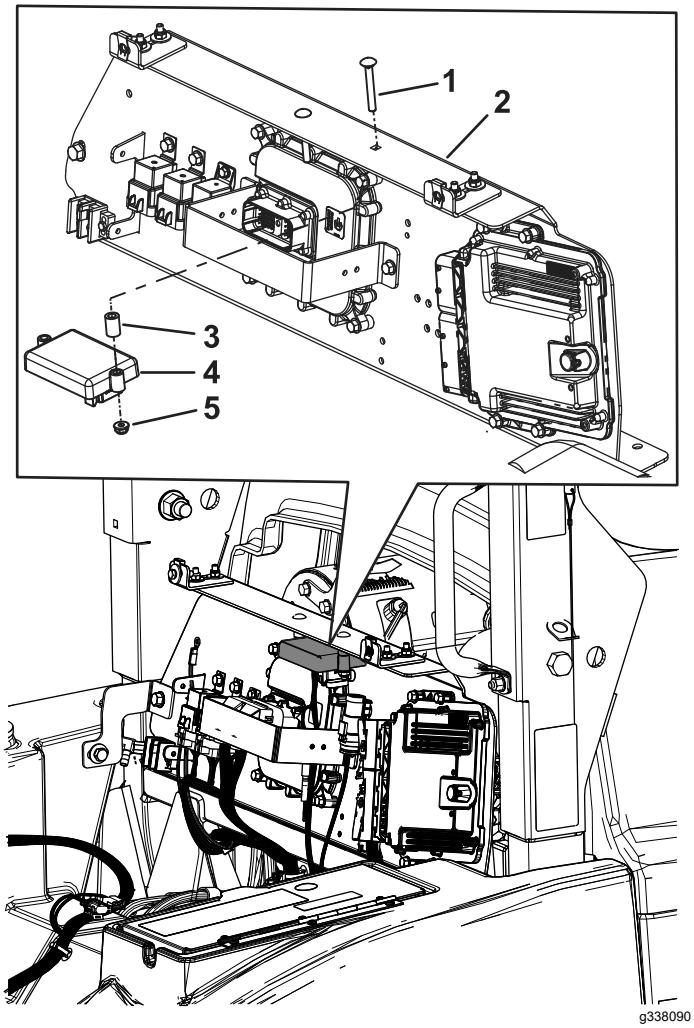

Bild 1

1. Schlossschraube (¼" x 2")
2. Maschinenrahmen
3. Distanzstück
4. Neigungssensor
5. Sicherungsmutter (1/4")

4. Suchen Sie den Neigungssensorstecker im Hauptkabelbaum und stecken Sie ihn in den Neigungssensor ein.
5. Befestigen Sie den Kabelbaum mit Kabelbinden so, dass er nicht in der Nähe von beweglichen Teilen oder Quetschstellen liegt oder diese berührt.
6. Bringen Sie den Aufkleber des Neigungssensors neben dem Aufkleber der Maschinenstabilität auf dem Deckel der Aufbewahrungsgondel an (Bild 2).

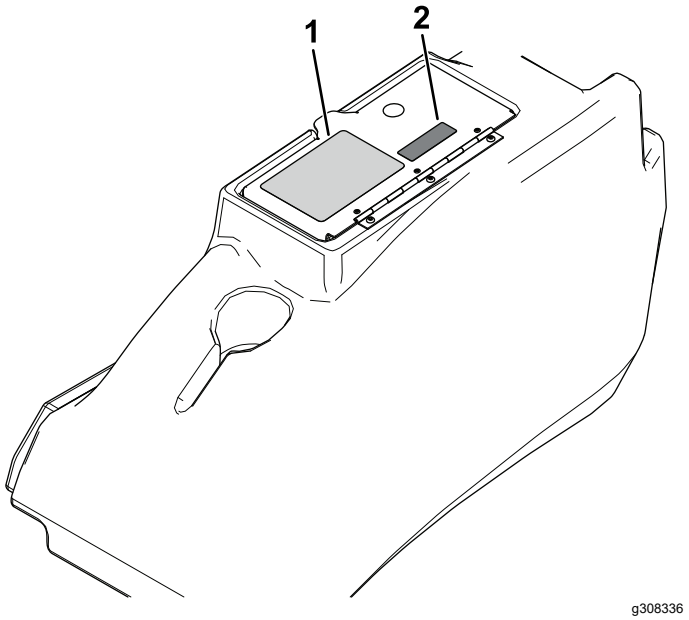

Bild 2

1. Aufkleber der Maschinenstabilität
2. Aufkleber des Neigungssensors

3

Einbauen der Sicherung

Für diesen Arbeitsschritt erforderliche Teile:

1	Sicherung (2 A)

Verfahren

1. Öffnen Sie den Deckel der linken Verkleidung.
2. Entfernen Sie die drei Sterngriffe im Inneren der Verkleidung des Ablagefachs (Bild 3).

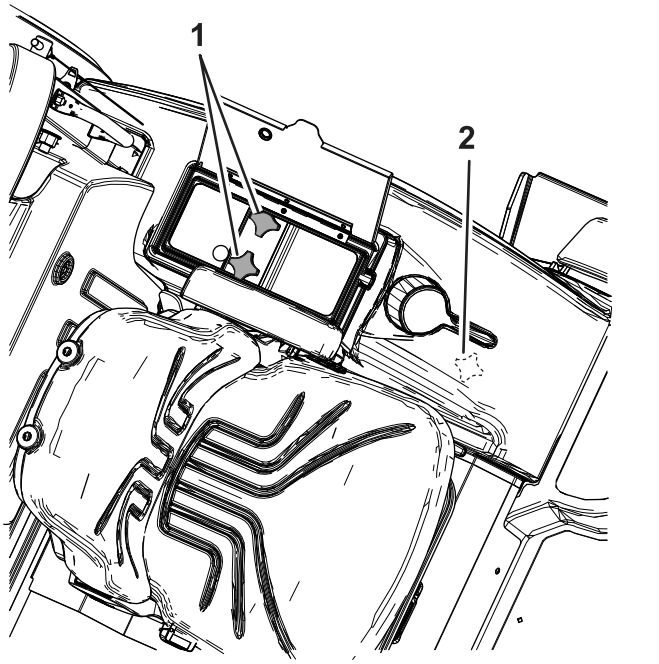

Bild 3

1. Sterngriffe
2. Vorderer Sterngriff

3. Entfernen Sie das Ablagefach und suchen Sie den Sicherungskasten.
4. Entfernen Sie die Abdeckung des Sicherungskastens und installieren Sie die Sicherung an der in Bild 4 gezeigten Stelle.

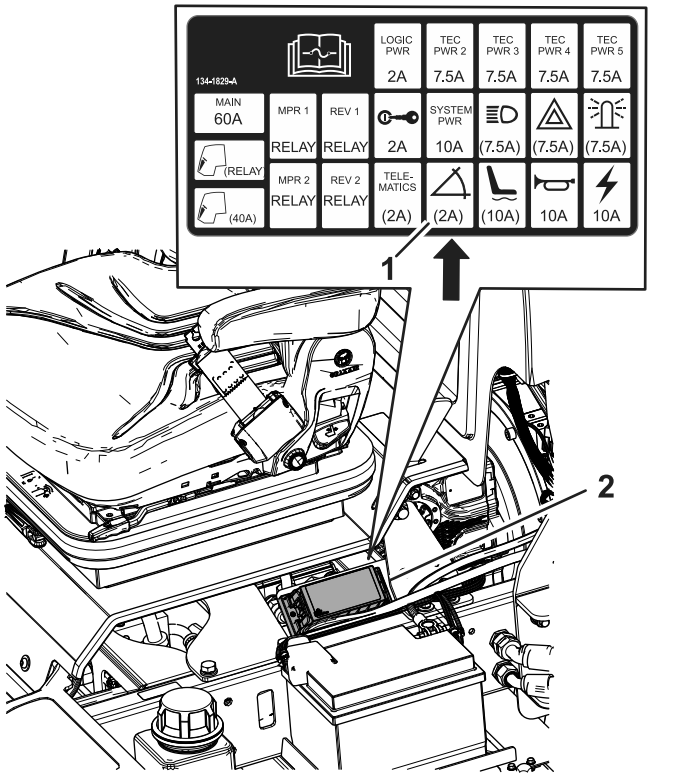

Bild 4

1. Setzen Sie die Sicherung an dieser Stelle ein
2. Sicherungskasten

5. Bringen Sie die Abdeckung des Sicherungskastens an und montieren Sie die Verkleidung des Ablagefachs mit den drei Sterngriffen.

4

Sensor kalibrieren

Keine Teile werden benötigt

Verfahren

Hinweis: Wenn Sie den Zündschlüssel zum ersten Mal einschalten, zeigt das InfoCenter den Hinweis B2710, Neigungssensor kalibrieren.

1. Ziehen Sie den Stecker von den Kalibrieranschlüssen ab – achten Sie darauf, dass die Maschine auf einer ebenen Fläche steht (Bild 5).
2. Verbinden Sie die Kalibrieranschlüsse, wie in Bild 5 dargestellt.

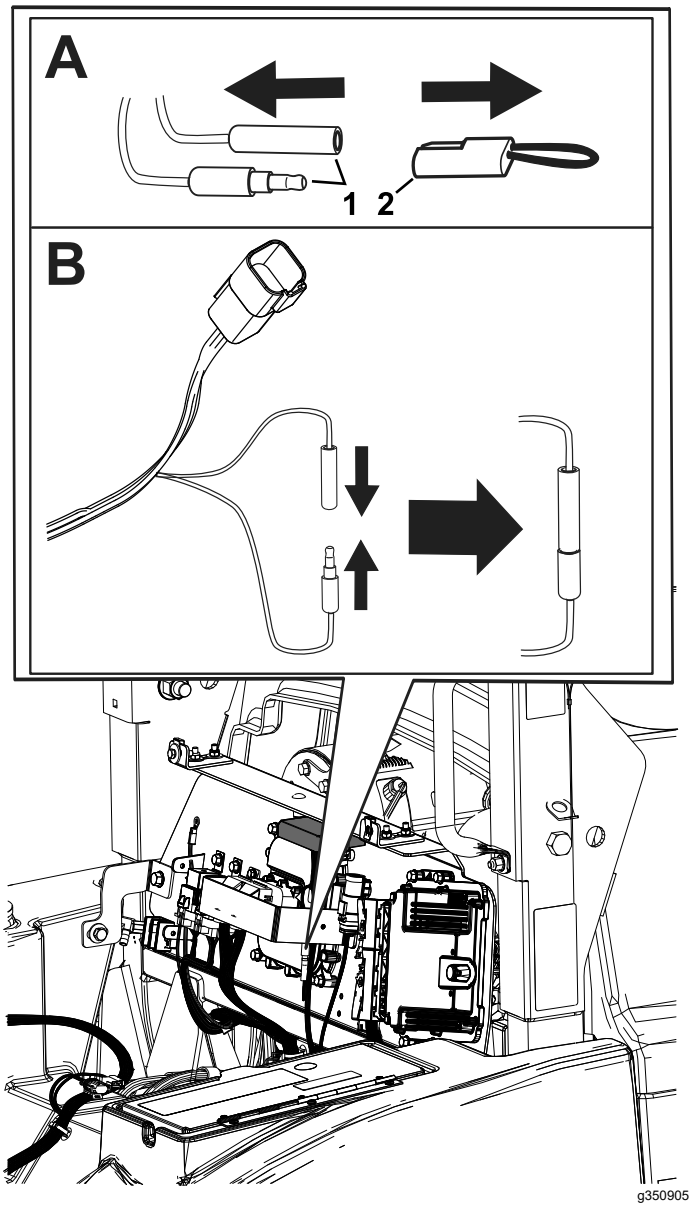

Bild 5

1. Kalibrieranschlüsse
2. Stopfen

3. Drehen Sie den Zündschlüssel auf die EIN-Stellung, lassen Sie den Motor nicht an.
4. Das InfoCenter zeigt den Meldung 600, Kalibrierung Neigungssensor.

   Hinweis: Die LED-Leuchte über dem Bildschirm blinkt, wenn der Sensor kalibriert wird.

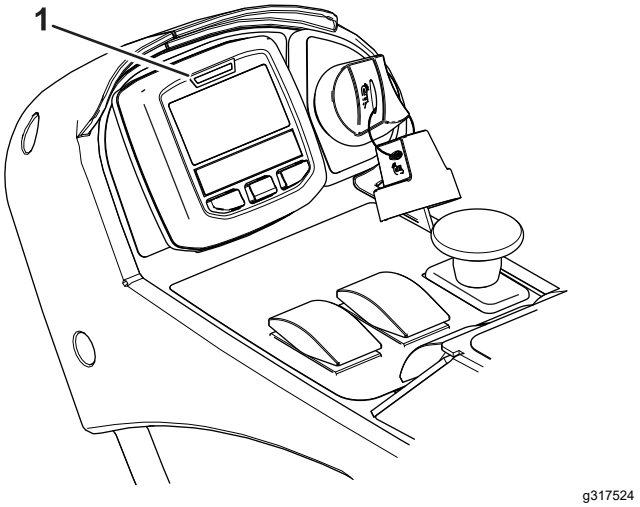

Bild 6

1. LED-Leuchte

5. Schalten Sie den Zündschlüssel in die AUS-Stellung, wenn das InfoCenter den Meldung 601, Neigungssensor kalibriert, anzeigt und die LED-Leuchte nicht mehr blinkt.
6. Trennen Sie die Kalibrieranschlüsse und bringen Sie den Stopfen wieder auf die Anschlüsse an.

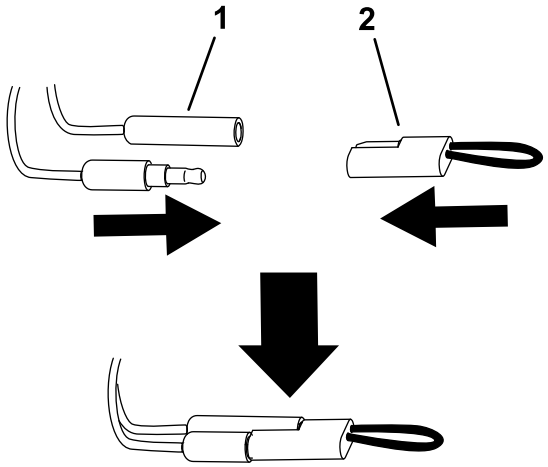

Bild 7

1. Kalibrieranschlüsse
2. Stopfen

7. Bringen Sie die Kunststoffabdeckung an.
8. Klappen Sie die Sitzplattform nach unten und stellen Sie sicher, dass sie eingerastet ist.

Betrieb

Neigungssensor verwenden

Die Leuchte und der Alarm zeigen den Grad der Steigung an:

- Leuchtet rot: normale Betriebsbedingungen
- Rot, langsam blinkend und Meldung B2713 wird auf dem Bildschirm angezeigt: moderate Steigung

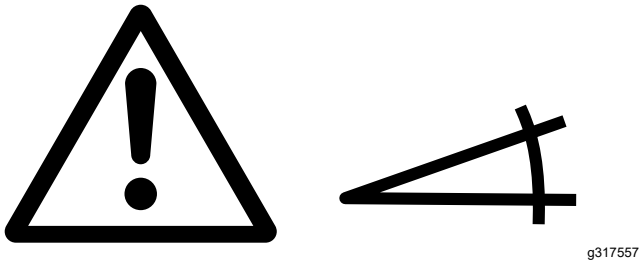

g317557

Bild 8

Meldung B2713

- Rot, schnell blinkend, akustischer Alarm und Meldung B2714 wird auf dem Bildschirm angezeigt: steile Steigung; fahren Sie in flacheres Gelände.

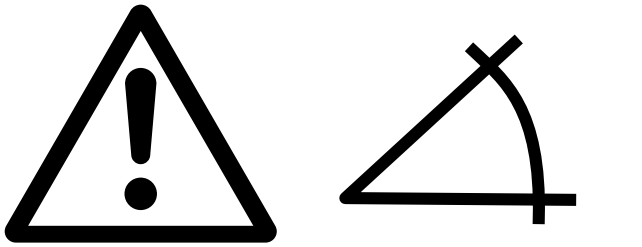

g317558

Bild 9

Meldung B2714

⚠ WARNUNG:

Hanglagen sind eine wesentliche Ursache für den Verlust der Kontrolle und Umkippunfälle, die zu schweren ggf. tödlichen Verletzungen führen können.

Gehen Sie besonders vorsichtig vor, wenn Sie die Maschine in einer Hanglage einsetzen.

Hinweise:



Count on it.