Form No. 3440-873 Rev A

Kit de sensor de pendientes

Cortacésped de molinete triple LT3340 o cortacésped desbrozador triple LT-F3000

Nº de modelo 02951

Instrucciones de instalación

Nota: Este kit es solo para máquinas de fase 5.

Seguridad

Pegatinas de seguridad e instrucciones

Las pegatinas de seguridad e instrucciones están a la vista del operador y están ubicadas cerca de cualquier zona de peligro potencial. Sustituya cualquier pegatina que esté dañada o que falte.

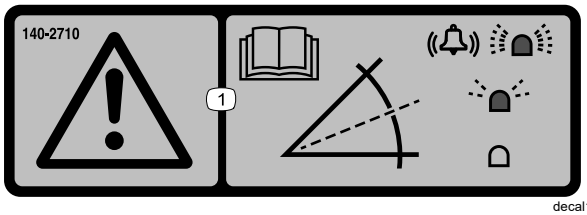

decal140-2710

140-2710

1. Advertencia – lea el *Manual del operador*; si la luz parpadea rápidamente y suena la alarma, indica la presencia de una pendiente empinada; si la luz parpadea lentamente, indica una pendiente moderada; si la luz no se enciende, indica que las condiciones de operación son normales.

© 2021—The Toro® Company
8111 Lyndale Avenue South
Bloomington, MN 55420

Registre su producto en www.Toro.com.

CE

Traducción del original (ES)
Impreso en EE. UU.
Reservados todos los derechos

3440-873

Instalación

Piezas sueltas

Utilice la tabla siguiente para verificar que no falta ninguna pieza.

Procedimiento	Descripción	Cant.	Uso
1	No se necesitan piezas	–	Preparar la máquina.
2	Sensor de pendientes Perno de cuello cuadrado (¼" x 2") Contratuerca (¼") Espaciador Pegatina del sensor de pendientes	1 2 2 2 1	Instalar el kit.
3	Fusible (2 A)	1	Instalar el fusible.
4	No se necesitan piezas	–	Calibración del sensor.

1

Preparación de la máquina

No se necesitan piezas

Procedimiento

1. Aparque la máquina en una superficie nivelada.
2. Accione el freno de estacionamiento.
3. Baje la(s) unidad(es) de corte.
4. Pare el motor y retire la llave.

2

Instalación del kit

Piezas necesarias en este paso:

1	Sensor de pendientes
2	Perno de cuello cuadrado (¼" x 2")
2	Contratuerca (¼")
2	Espaciador
1	Pegatina del sensor de pendientes

Procedimiento

1. Eleve la plataforma. Consulte el *Manual del operador* de la unidad de tracción.
2. Retire la división de plástico detrás del asiento.
3. Instale el sensor de pendientes en el bastidor de la máquina con 2 pernos de cuello cuadrado (¼" x 2"), 2 espaciadores y 2 tuercas con arandela prensada (¼") para fijar el sensor de pendientes al bastidor (Figura 1).

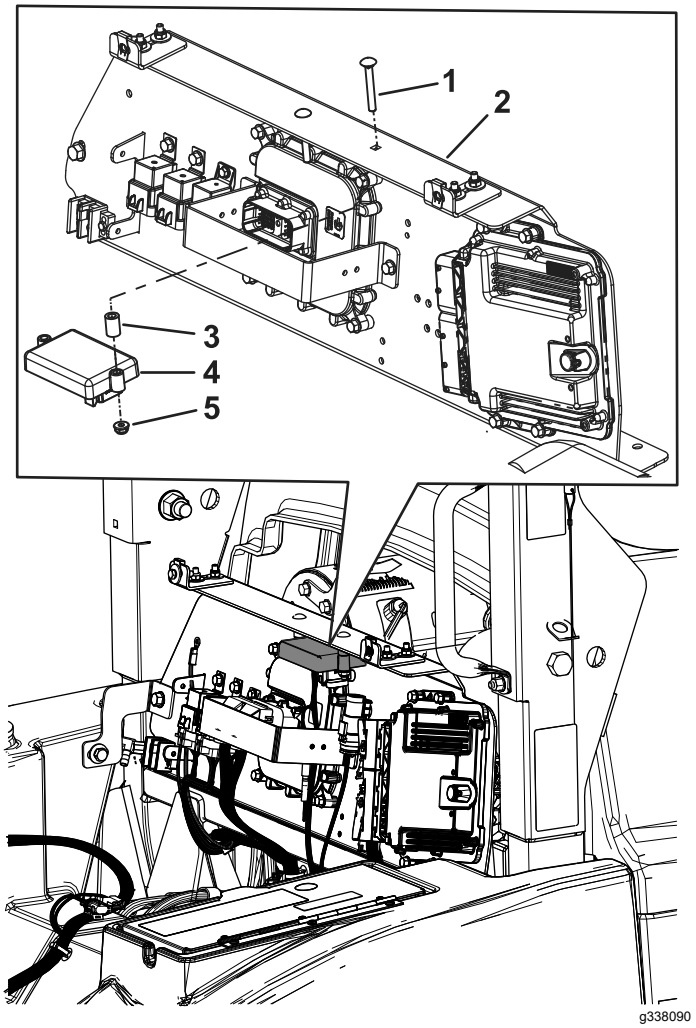

Figura 1

1. Perno de cuello cuadrado (¼" x 2")
2. Bastidor de la máquina
3. Espaciador
4. Sensor de pendientes
5. Contratuerca (¼")

4. Localice el conector del sensor de pendientes en el arnés de cables principal y conéctelo al sensor de pendientes.
5. Utilice bridas para sujetar el arnés de cables lejos de cualquier pieza móvil o punto de aprisionamiento.
6. Instale la pegatina del sensor de pendientes junto a la pegatina de estabilidad de la máquina en la tapa del compartimento de almacenamiento (Figura 2).

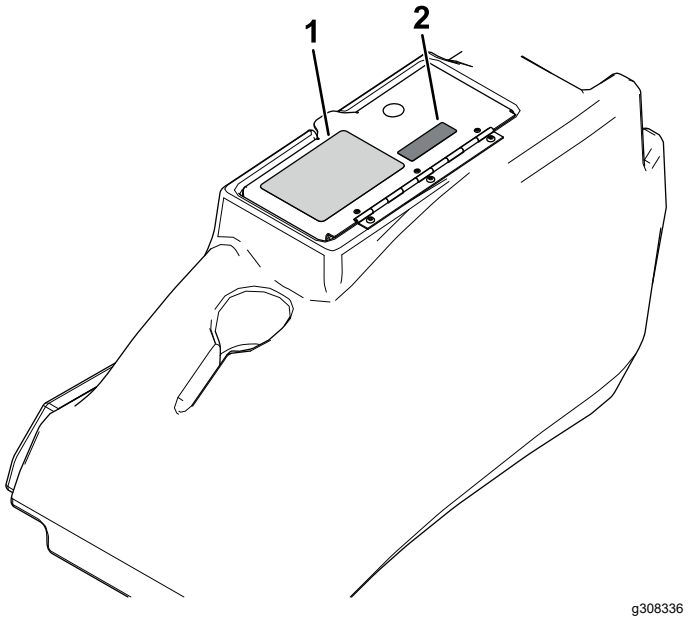

Figura 2

1. Pegatina de estabilidad de la máquina
2. Pegatina del sensor de pendientes

3

Instalación del fusible

Piezas necesarias en este paso:

1	Fusible (2 A)

Procedimiento

1. Abra la tapa en el compartimento izquierdo.
2. Retire los 3 pomos dentro del compartimento de almacenamiento (Figura 3).

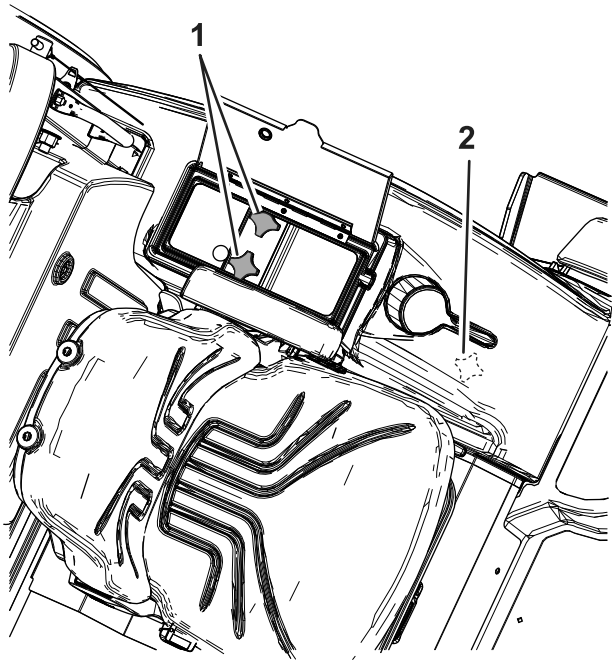

Figura 3

1. Pomos
2. Pomo delantero

3. Retire el compartimento de almacenamiento y localice el bloque de fusibles.
4. Retire la cubierta del bloque de fusibles e instale el fusible en la ubicación mostrada en la Figura 4.

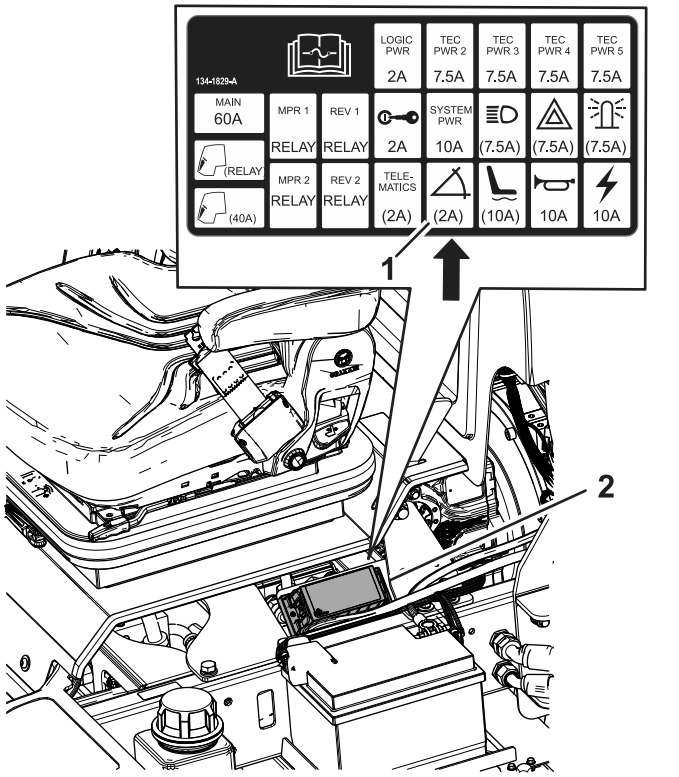

Figura 4

1. Instale el fusible en esta ubicación
2. Bloque de fusibles

5. Instale la cubierta del bloque de fusibles e instale el compartimento de almacenamiento con los 3 pomos.

4

Calibración del sensor

No se necesitan piezas

Procedimiento

Nota: La primera vez que se gira la llave de encendido a la posición de conectado, el InfoCenter muestra el aviso B2710, Calibrar sensor de pendientes.

1. Sobre una superficie plana, retire el tapón de los conectores de calibración (Figura 5).
2. Enchufe entre sí los conectores de calibración, como se muestra en la Figura 5.

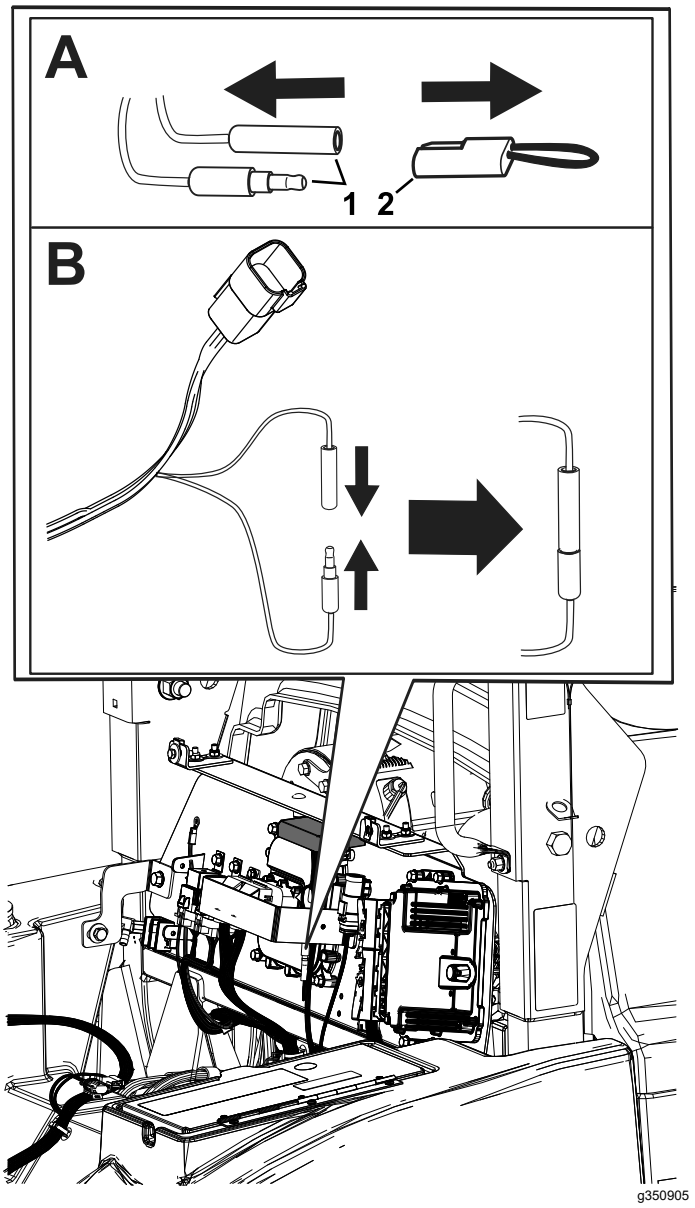

Figura 5

1. Conectores de calibración 2. Tapón

3. Gire la llave de contacto a la posición de CONECTADO, pero no arranque el motor.
4. El InfoCenter muestra el mensaje 600, Calibrando el sensor de pendientes.

   Nota: La luz LED de la parte superior de la pantalla parpadea mientras se calibra el sensor.

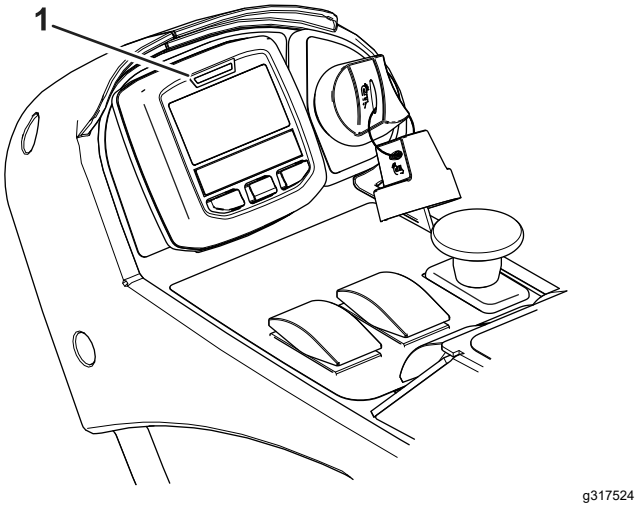

Figura 6

1. Luz LED

5. Cuando el InfoCenter muestre el mensaje 601, Sensor de pendientes calibrado, Accionar el interruptor de encendido, y el indicador ya no parpadee, gire la llave de encendido a la posición de DESCONECTADO.
6. Desconecte los conectores de calibración e instale el tapón en los conectores.

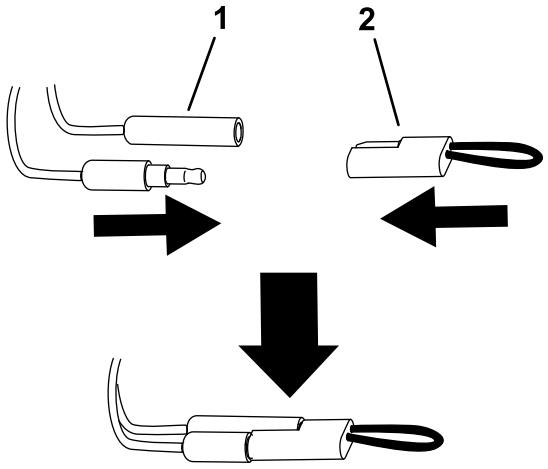

Figura 7

1. Conectores de calibración 2. Tapón

7. Instale la cubierta de plástico.
8. Baje la plataforma del asiento y compruebe que esté bloqueada.

Operación

Uso del sensor de pendientes

La luz y la alarma indican la naturaleza de la pendiente:

- Luz roja – condiciones de operación normales
- La luz roja parpadea lentamente y la pantalla muestra el aviso B2713 – pendiente moderada

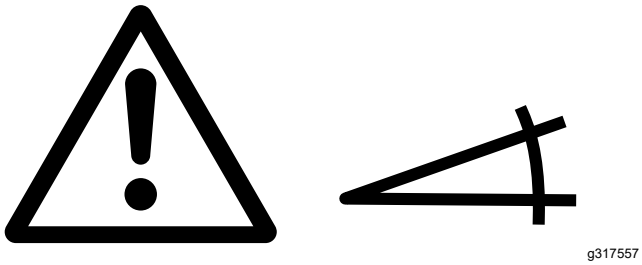

g317557

Figura 8
Aviso B2713

- La luz roja parpadea rápidamente, suena la alarma y la pantalla muestra el aviso B2714 – pendiente pronunciada; vaya a una pendiente con menos inclinación.

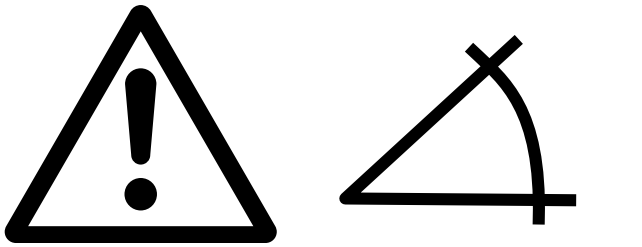

g317558

Figura 9
Aviso B2714

⚠ ADVERTENCIA

Las pendientes son una de las principales causas de accidentes por pérdida de control y vuelcos que pueden causar lesiones graves o la muerte.

Extreme las precauciones al utilizar la máquina en una pendiente.

Notas:



Count on it.