Form No. 3440-874 Rev A

Kit capteur d'inclinaison

Tondeuse à triple cylindre LT3340 ou tondeuse à triple fléau LT-F3000

N° de modèle 02951

Instructions de montage

Remarque: Ce kit est destiné aux machines à 5 phases seulement.

Sécurité

Autocollants de sécurité et d'instruction

Des autocollants de sécurité et des instructions bien visibles par l'opérateur sont placés près de tous les endroits potentiellement dangereux. Remplacez tout autocollant endommagé ou manquant.

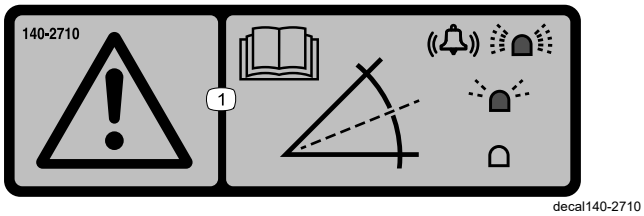

140-2710

1. Attention – lisez le *Manuel de l'utilisateur* ; le clignotement rapide du témoin et le déclenchement de l'alarme indiquent une forte pente ; le clignotement lent du témoin indique une pente modérée ; le témoin éteint indique que les conditions d'utilisation sont normales.

© 2021—The Toro® Company
8111 Lyndale Avenue South
Bloomington, MN 55420

Enregistrez votre produit à www.Toro.com.

CE

Traduction du texte d'origine (FR)
Imprimé aux États-Unis
Tous droits réservés

3440-874

Montage

Pièces détachées

Reportez-vous au tableau ci-dessous pour vérifier si toutes les pièces ont été expédiées.

Procédure	Description	Qté	Utilisation
1	Aucune pièce requise	–	Préparation de la machine.
2	Capteur de pente Boulon de carrosserie (¼" x 2") Contre-écrou (¼") Entretoise Autocollant de capteur de pente	1 2 2 2 1	Montage du kit.
3	Fusible (2 A)	1	Mise en place du fusible.
4	Aucune pièce requise	–	Étalonnage du capteur.

1

Préparation de la machine

Aucune pièce requise

Procédure

1. Garez la machine sur une surface plane et horizontale.
2. Serrez le frein de stationnement.
3. Abaissez les unités de coupe.
4. Coupez le moteur et enlevez la clé de contact.

2

Montage du kit

Pièces nécessaires pour cette opération:

1	Capteur de pente
2	Boulon de carrosserie (¼" x 2")
2	Contre-écrou (¼")
2	Entretoise
1	Autocollant de capteur de pente

Procédure

1. Relevez la plateforme. Voir le *Manuel de l'utilisateur* du groupe de déplacement.
2. Déposez le panneau en plastique derrière le siège.
3. Fixez le capteur d'inclinaison sur le cadre de la machine à l'aide de 2 boulons de carrosserie (¼" x 2"), 2 rondelles et 2 écrous à embase (¼") (Figure 1).

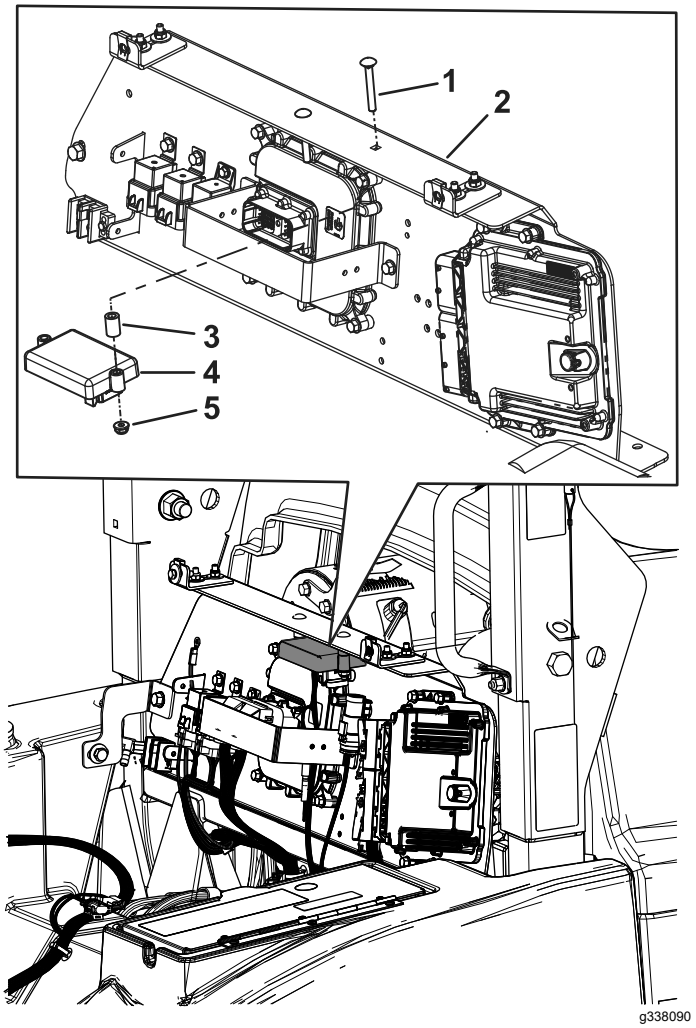

Figure 1

1. Boulon de carrosserie (¼" x 2")
2. Cadre de la machine
3. Entretoise
4. Capteur d'inclinaison
5. Contre-écrou (¼")

4. Localisez le connecteur du capteur d'inclinaison sur le faisceau de câblage principal et branchez-le sur le capteur d'inclinaison.
5. Attachez le faisceau à l'écart des pièces mobiles et des points de pincement avec des attache-câbles.
6. Apposez l'autocollant du capteur de pente juste à côté de l'autocollant de stabilité de la machine sur le couvercle du boîtier de rangement (Figure 2).

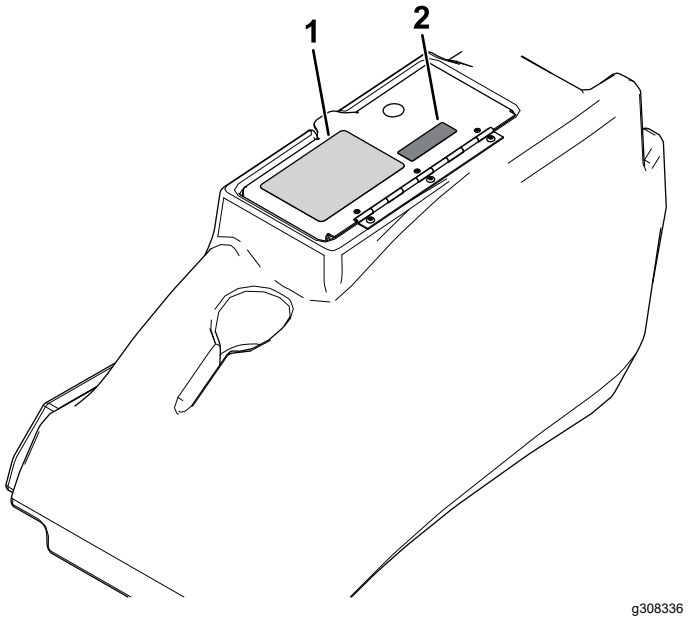

Figure 2

1. Autocollant de stabilité de la machine
2. Autocollant du capteur de pente

3

Mise en place du fusible

Pièces nécessaires pour cette opération:

1	Fusible (2 A)

Procédure

1. Ouvrez le couvercle du boîtier gauche.
2. Retirez les 3 boutons à l'intérieur du boîtier de rangement (Figure 3).

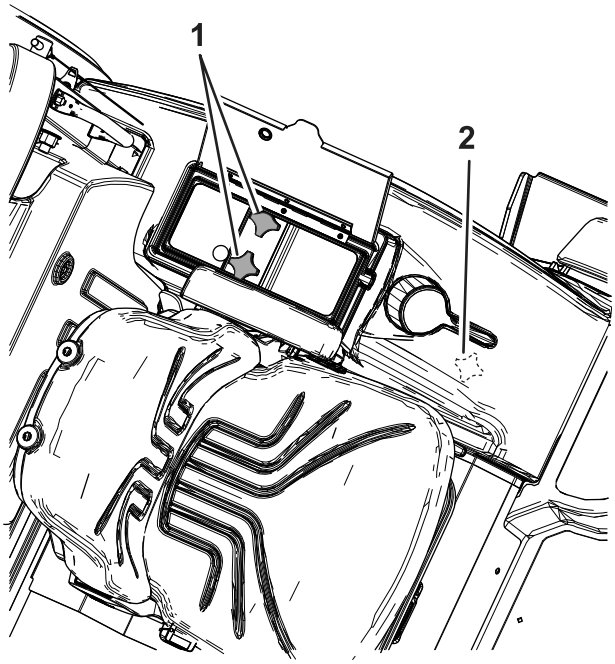

Figure 3

1. Boutons
2. Bouton avant

3. Déposez le boîtier de rangement et localisez le porte-fusibles.
4. Déposez le couvercle du porte-fusibles et installez le fusible à l'emplacement indiqué à la Figure 4.

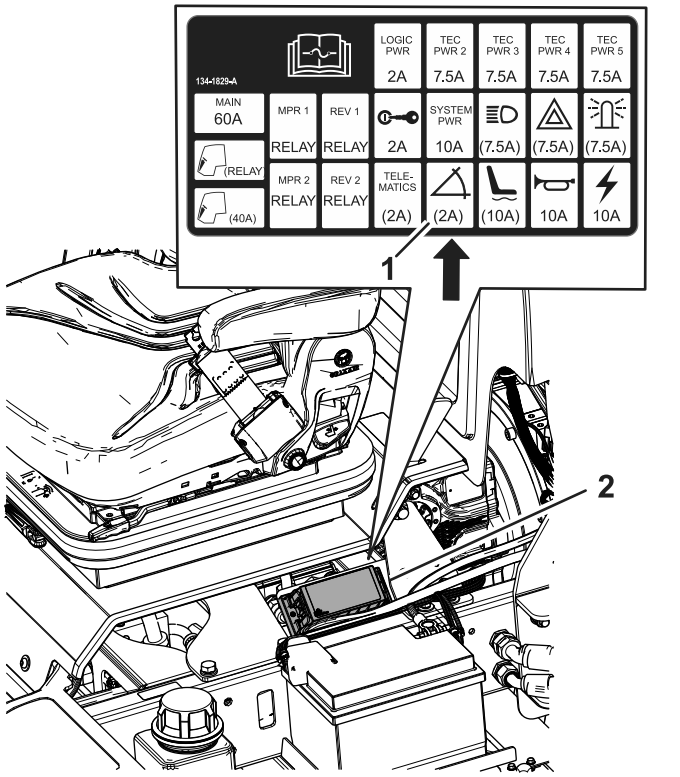

Figure 4

1. Installer le fusible à cet emplacement
2. Porte-fusibles

5. Reposez le couvercle du porte-fusibles et reposez le boîtier de rangement avec les 3 boutons.

4

Étalonnage du capteur

Aucune pièce requise

Procédure

Remarque: Lorsque vous mettez le contact pour la première fois, l'InfoCenter affiche l'avis B2710, Étalonner le capteur d'inclinaison.

1. Sur une surface plane, enlevez le capuchon des connecteurs d'étalonnage (Figure 5).
2. Branchez les connecteurs d'étalonnage ensemble, comme montré à la Figure 5.

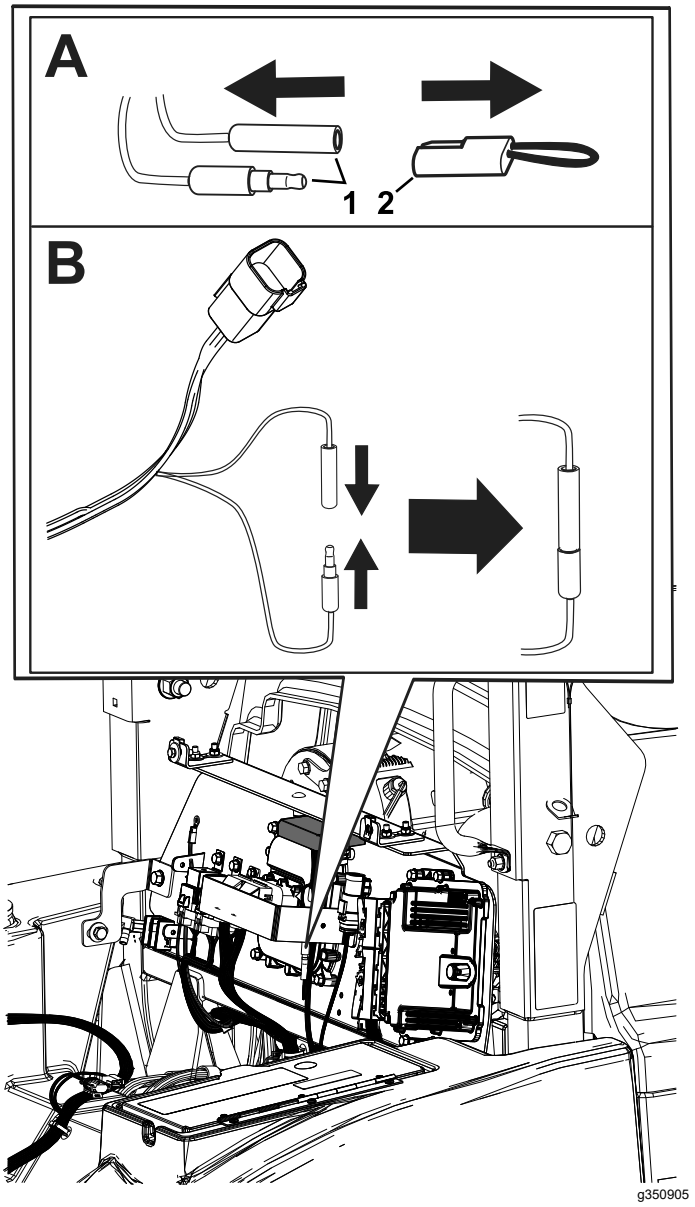

Figure 5

1. Connecteurs d'étalonnage 2. Capuchon

3. Tournez la clé de contact à la position CONTACT, mais ne démarrez pas le moteur.
4. L'InfoCenter affiche le message 600, Étalonnage du capteur d'inclinaison.

   Remarque: La diode en haut de l'écran d'affichage clignote pendant l'étalonnage du capteur.

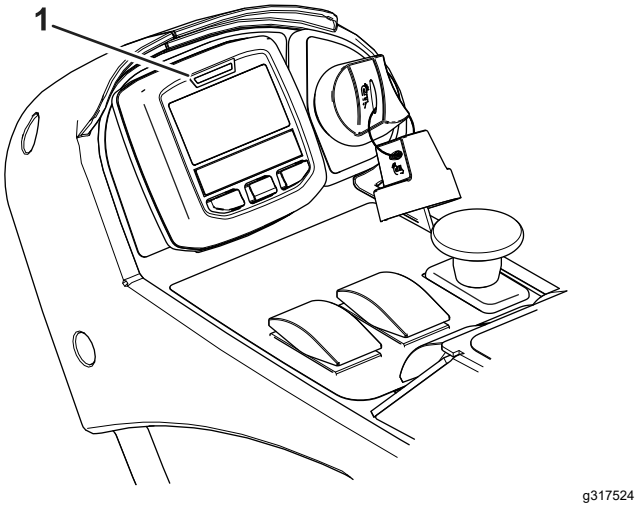

Figure 6

1. Diode

5. Lorsque l'InfoCenter affiche le message 601, Capteur d'inclinaison étalonné, Effectuer un cycle d'allumage, et que la diode ne clignote plus, tournez la clé de contact à la position ARRÊT.
6. Débranchez les connecteurs d'étalonnage et remettez le capuchon sur les connecteurs.

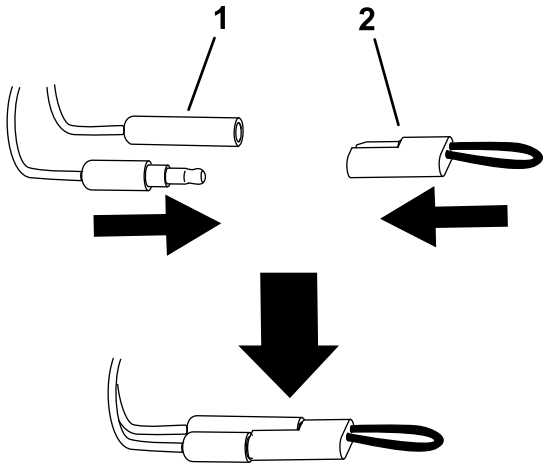

Figure 7

1. Connecteurs d'étalonnage 2. Capuchon

7. Reposez le panneau en plastique.
8. Abaissez la plate-forme du siège et verrouillez-la en position.

Utilisation

Utilisation du capteur d'inclinaison

La diode et l'alarme indiquent l'importance de l'inclinaison :

- Diode rouge – conditions normales d'utilisation
- Diode rouge à clignotement lent et avis B2713 affiché sur l'écran – inclinaison modérée

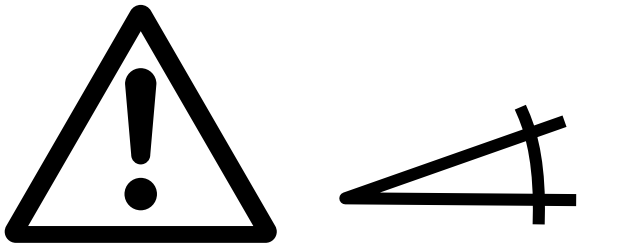

g317557

Figure 8
Avis B2713

- Diode rouge à clignotement rapide, alarme sonore et avis B2714 affiché sur l'écran – forte inclinaison ; rendez-vous sur une pente moins forte.

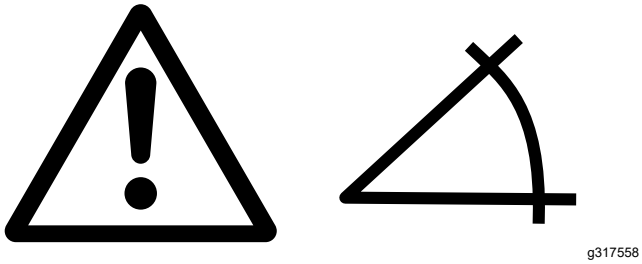

g317558

Figure 9
Avis B2714

⚠ ATTENTION

Les pentes augmentent significativement les risques de perte de contrôle et de basculement de la machine pouvant entraîner des accidents graves, voire mortels.

Faites preuve d'une extrême prudence quand vous utilisez la machine sur une pente.

Remarques:



Count on it.