Form No. 3440-875 Rev A

Kit sensore di pendenza

Tosaerba triplo a cilindri LT3340 o tosaerba triplo con trincia LT-F3000

Nº del modello 02951

Istruzioni di installazione

Nota: Questo kit è destinato unicamente alle macchine Stage 5.

Sicurezza

Adesivi di sicurezza e informativi

Gli adesivi di sicurezza e di istruzioni sono chiaramente visibili e sono affissi accanto a zone particolarmente pericolose. Sostituite gli adesivi danneggiati o smarriti.

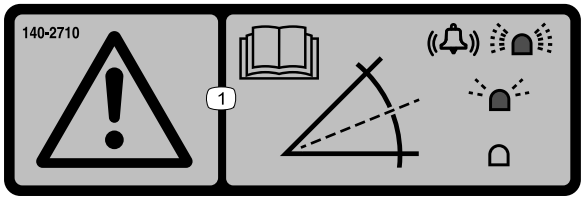

decal140-2710

140-2710

1. Avvertenza: leggete il *Manuale dell'operatore*; una spia che lampeggia velocemente e un allarme sonoro indicano una pendenza ripida; una spia che lampeggia lentamente indica una pendenza media e l'assenza di spie indica condizioni operative normali.

© 2021—The Toro® Company
8111 Lyndale Avenue South
Bloomington, MN 55420

Registrate il vostro prodotto presso www.Toro.com.

CE

Traduzione dell'originale (IT)
Stampato negli USA
Tutti i diritti sono riservati

3440-875

Installazione

Parti sciolte

Verificate che sia stata spedita tutta la componentistica, facendo riferimento alla seguente tabella.

Procedura	Descrizione	Qté	Uso
1	Non occorrono parti	–	Preparazione della macchina.
2	Sensore di pendenza Bullone a testa tonda (¼" x 2") Dado di bloccaggio (¼") Distanziale Adesivo sensore di pendenza	1 2 2 2 1	Montaggio del kit.
3	Fusibile (2 A)	1	Montaggio del fusibile.
4	Non occorrono parti	–	Calibrazione del sensore.

1

Preparazione della macchina

Non occorrono parti

Procedura

1. Parcheggiate la macchina su terreno pianeggiante.
2. Inserite il freno di stazionamento.
3. Abbassate l'apparato (o apparati) di taglio.
4. Spegnete la macchina e togliete la chiave.

2

Montaggio del kit

Parti necessarie per questa operazione:

1	Sensore di pendenza
2	Bullone a testa tonda (¼" x 2")
2	Dado di bloccaggio (¼")
2	Distanziale
1	Adesivo sensore di pendenza

Procedura

1. Sollevate la piattaforma. Fate riferimento al *Manuale dell'operatore* del trattorino.
2. Rimuovete il supporto in plastica da dietro il sedile.
3. Montate il sensore di pendenza sul telaio della macchina con 2 bulloni a testa tonda (¼" x 2”), 2 distanziali e 2 dadi flangiati (¼”) per fissare il sensore di pendenza al telaio della macchina (Figura 1).

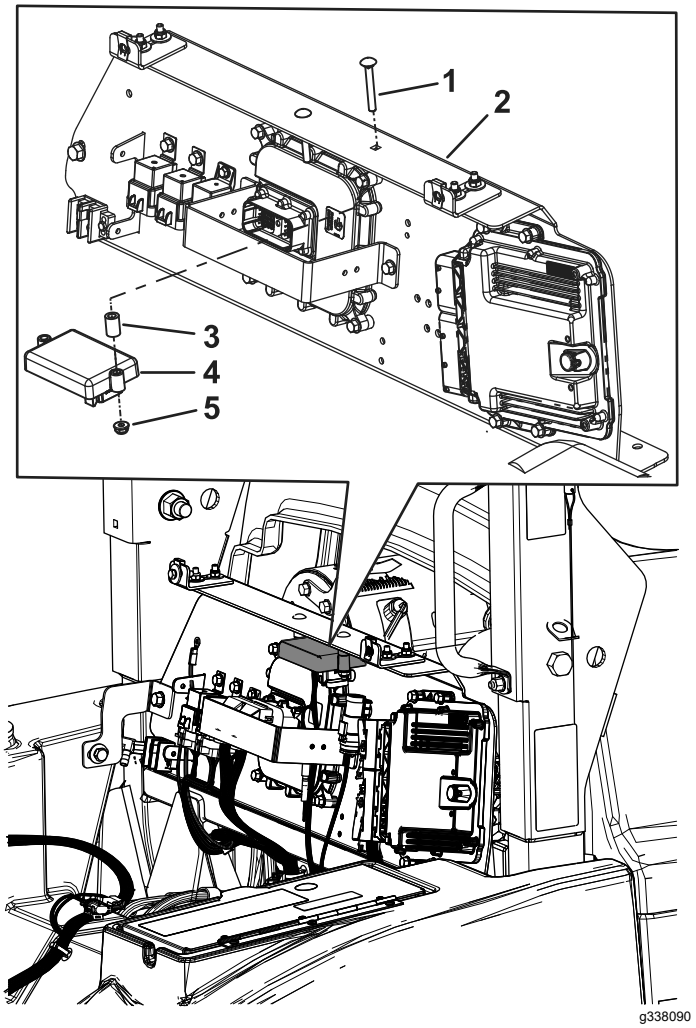

Figura 1

1. Bullone a testa tonda (¼" x 2")
2. Telaio della macchina
3. Distanziale
4. Sensore di pendenza
5. Dado di bloccaggio (¼")

4. Individuate il connettore del sensore di pendenza nel cablaggio preassemblato principale e inseritelo nel sensore di pendenza.
5. Fissate il cablaggio preassemblato lontano da parti mobili o punti di schiacciamento con fascette per cavi.
6. Applicate l'adesivo del sensore di pendenza vicino all'adesivo relativo alla stabilità della macchina sul coperchio del vano portaoggetti (Figura 2).

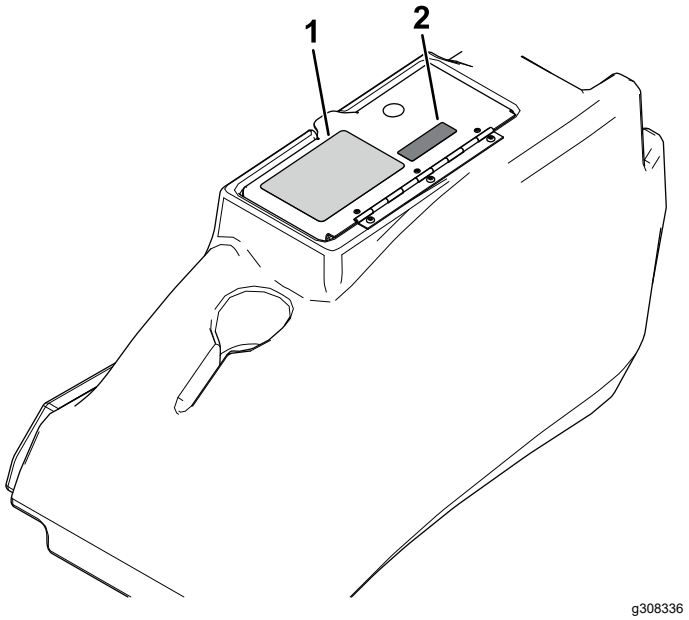

Figura 2

1. Adesivo stabilità della macchina
2. Adesivo sensore di pendenza

3

Montaggio del fusibile

Parti necessarie per questa operazione:

1	Fusibile (2 A)

Procedura

1. Aprite il coperchio del vano sinistro.
2. Rimuovete le 3 manopole all'interno del vano portaoggetti (Figura 3).

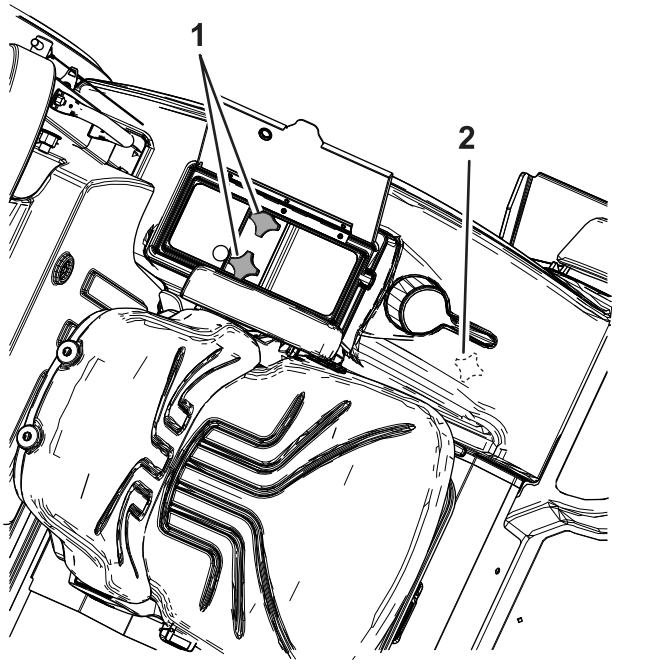

g338478

Figura 3

1. Manopole
2. Manopola anteriore

3. Rimuovete il vano portaoggetti e individuate il portafusibili.
4. Rimuovete il coperchio del portafusibili e montate il fusibile nella posizione indicata nella Figura 4.

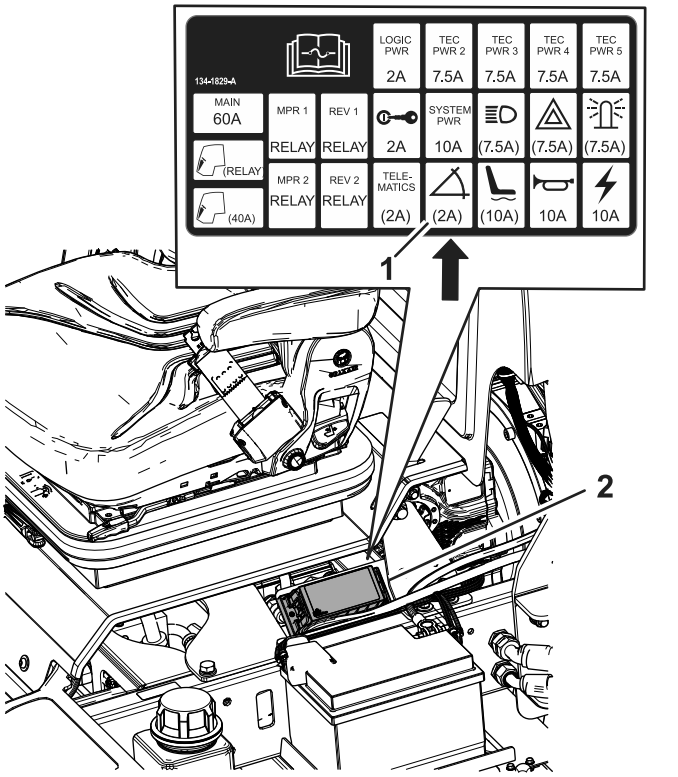

g338477

Figura 4

1. Montate il fusibile in questa posizione
2. Portafusibili

5. Montate il coperchio del portafusibili e il vano portaoggetti con le 3 manopole.

4

Calibrazione del sensore

Non occorrono parti

Procedura

Nota: Alla prima accensione, sull'InfoCenter appare l'avviso B2710, Calibrare il sensore di pendenza.

1. Quando vi trovate su una superficie piana, rimuovete il tappo dai connettori di calibrazione (Figura 5).
2. Collegate tra loro i connettori di calibrazione come mostrato nella Figura 5.

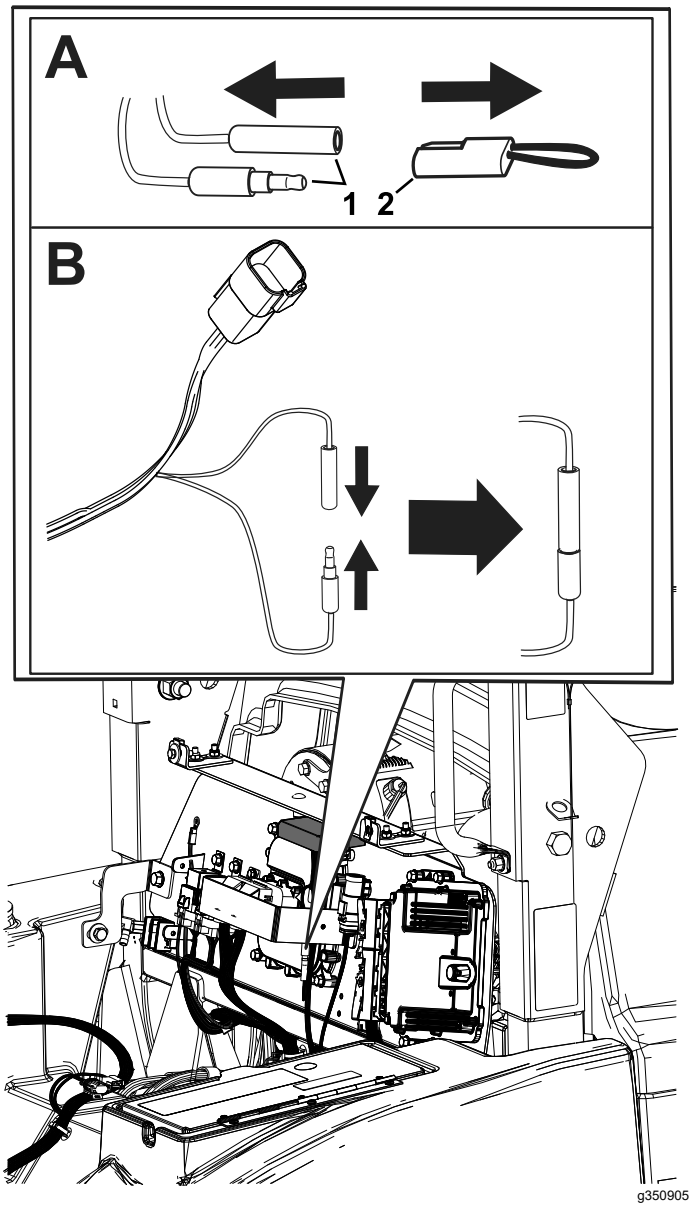

Figura 5

1. Connettori di calibrazione 2. Tappo

3. Girate la chiave di accensione in posizione ACCENSIONE ma non avviate il motore.
4. Sull'InfoCenter appare l'avviso 600, Calibrazione del sensore di pendenza.

   Nota: Durante la calibrazione del sensore, la luce LED in cima al display lampeggia.

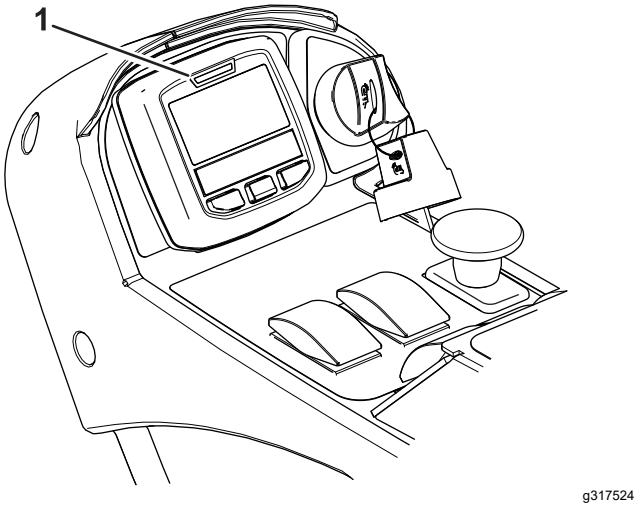

Figura 6

1. Luce LED

5. Quando sull'InfoCenter compare l'avviso 601 – Sensore di pendenza calibrato, Spegnere e accendere l'interruttore a chiave – e la luce smette di lampeggiare, girate la chiave di accensione in posizione SPEGNIMENTO.
6. Scollegate i connettori di calibrazione e montate il tappo sui connettori.

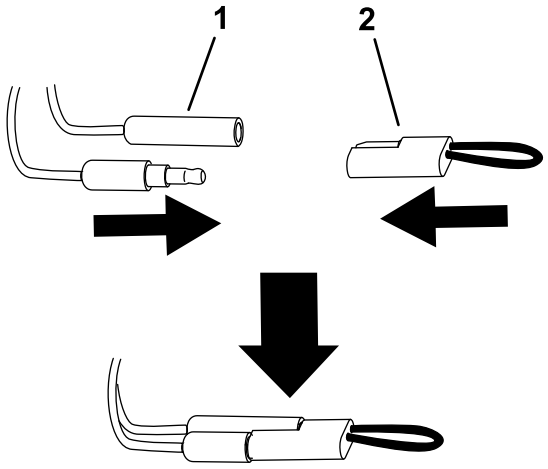

Figura 7

1. Connettori di calibrazione 2. Tappo

7. Montate la protezione in plastica
8. Abbassate la piattaforma del sedile e assicuratevi che sia bloccata.

Funzionamento

Utilizzo del sensore pendenza

La spia e l'allarme indicano la pericolosità della pendenza:

- Spia rossa: condizioni operative normali
- Spia rossa che lampeggia lentamente e Avviso B2713 sul display: pendenza media

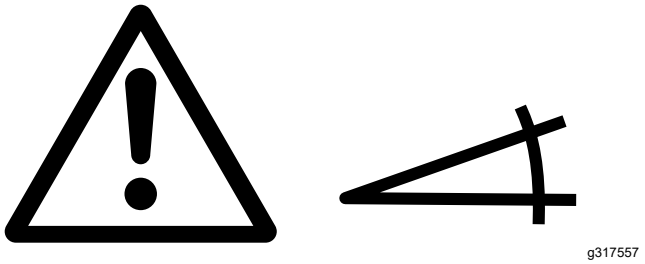

g317557

Figura 8
Avviso B2713

- Spia rossa che lampeggia velocemente, allarme sonoro e avviso B2714 sul display: pendenza ripida, spostatevi in un'area con meno pendenza.

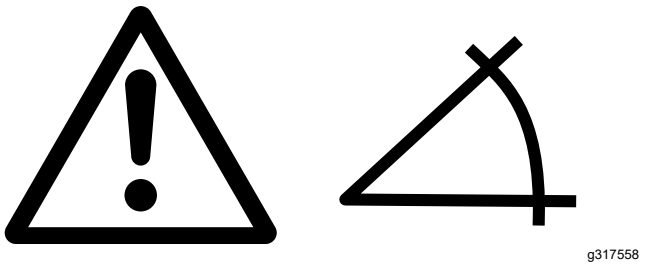

g317558

Figura 9
Avviso B2714

⚠ AVVERTENZA

Le pendenze sono un importante fattore che influisce sugli incidenti causati da perdita di controllo e ribaltamento, che possono comportare gravi infortuni o la morte.

Prestate estrema attenzione quando utilizzate la macchina in pendenza.

Note:



Count on it.