Form No. 3440-314 Rev B

EN **Powerlite® Snowthrower**

38274 and 38284

DE **Powerlite® Schneefräse**

38274 and 38284

IT **Spazzaneve Powerlite®**

38274 and 38284

NO **Powerlite® Snøfreser**

38274 and 38284

SV **Powerlite® Snöslunga**

38274 and 38284

3440-314 B

Form No. 3432-446 Rev B

Powerlite® Snowthrower

Model No. 38274—Serial No. 406294000 and Up

Model No. 38284—Serial No. 400000000 and Up

Operator's Manual

Introduction

This machine is intended to be used by residential homeowners. It is designed primarily for removing snow from paved surfaces, such as driveways and sidewalks, and other surfaces for traffic on residential or commercial properties. It is not designed for removing materials other than snow, nor is it designed for clearing gravel surfaces. Using this product for purposes other than its intended use could prove dangerous to you and bystanders.

Read this information carefully to learn how to operate and maintain your product properly and to avoid injury and product damage. You are responsible for operating the product properly and safely.

Visit www.Toro.com for product safety and operation training materials, accessory information, help finding a dealer, or to register your product.

Whenever you need service, genuine Toro parts, or additional information, contact an Authorized Service Dealer or Toro Customer Service and have the model and serial numbers of your product ready. Figure 1 identifies the location of the model and serial numbers on the product. Write the numbers in the space provided.

Important: **With your mobile device, you can scan the QR code on the serial number decal (if equipped) to access warranty, parts, and other product information.**

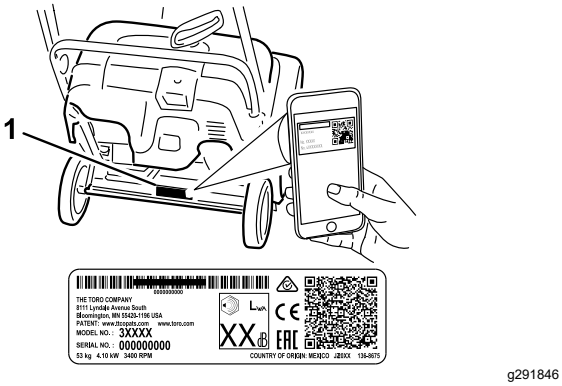

g291846

Figure 1

1. Model and serial number location

Model No. _____

Serial No. _____

This manual identifies potential hazards and has safety messages identified by the safety-alert symbol (Figure 2), which signals a hazard that may cause serious injury or death if you do not follow the recommended precautions.



g000502

Figure 2

Safety-alert symbol

This manual uses 2 words to highlight information. **Important** calls attention to special mechanical information and **Note** emphasizes general information worthy of special attention.

© 2020—The Toro® Company
8111 Lyndale Avenue South
Bloomington, MN 55420

Register at www.Toro.com.

CE

Original Instructions (EN)
Printed in Mexico
All Rights Reserved

3432-446 B

CV

This product complies with all relevant European directives; for details, please see the separate product specific Declaration of Conformity (DOC) sheet.

Important: **If you are using this machine above 1500 m (5,000 ft) for a continuous period, ensure that the High Altitude Kit has been installed so that the engine meets CARB/EPA emission regulations. The High Altitude Kit increases engine performance while preventing spark-plug fouling, hard starting, and increased emissions. Once you have installed the kit, attach the high-altitude label next to the serial decal on the machine. Contact any Authorized Toro Service Dealer to obtain the proper High Altitude Kit and high-altitude label for your machine. To locate a dealer convenient to you, access our website at www.Toro.com or contact our Toro Customer Care Department at the number(s) listed in your Emission Control Warranty Statement. Remove the kit from the engine and restore the engine to its original factory configuration when running the engine under 1500 m (5,000 ft). Do not operate an engine that has been converted for high-altitude use at lower altitudes; otherwise, you could overheat and damage the engine.**

If you are unsure whether or not your machine has been converted for high-altitude use, look for the following label (Figure 3).

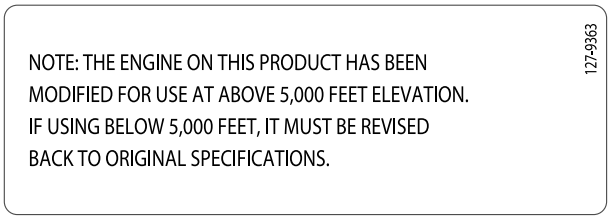

Figure 3

Contents

Introduction 1
Safety 2
- General Safety 3
- Safety and Instructional Decals 3

Setup 4
- 1 Installing the Handle 4
- 2 Installing the Discharge Chute 4
- 3 Installing the Recoil-Start Handle 4
- 4 Filling the Engine with Oil 6
- 5 Adjusting the Control Cable 6

Product Overview 7
- Specifications 7
- Attachments/Accessories 7

Operation 7
- Before Operation 7
  - Before Operation Safety 7
  - Filling the Fuel Tank 8
  - Checking the Engine-Oil Level 8
- During Operation 9
  - During Operation Safety 9
  - Starting the Engine 9
  - Engaging the Rotor Blades 11
  - Disengaging the Rotor Blades 11
  - Shutting Off the Engine 11
  - Adjusting the Discharge Chute and Chute Deflector 12
  - Clearing a Clogged Discharge Chute 12
  - Self-Propelling the Snowthrower 12
  - Operating Tips 12
- After Operation 13
  - After Operation Safety 13
  - Preventing Freeze-up after Use 13

Maintenance 14
- Recommended Maintenance Schedule(s) 14
  - Maintenance Safety 14
  - Checking and Adjusting the Control Cable 14
  - Inspecting the Rotor Blades 15
  - Changing the Engine Oil 15
  - Servicing the Spark Plug 16
  - Replacing the Drive Belt 17

Storage 18
- Storage Safety 18
- Storing the Machine 18

Safety

This machine has been designed in accordance with EN ISO 8437 specifications.

General Safety

This product is capable of amputating hands and feet and of throwing objects. Always follow all safety instructions to avoid serious personal injury.

- Read and understand the contents of this *Operator's Manual* before you start the engine. Ensure that everyone using this product knows how to use it, knows how to shut off the engine quickly, and understands the warnings.
- Shut off the engine whenever you leave the operating position for any reason.
- Do not put your hands or feet near moving parts on the machine.
- Do not operate the machine without all guards and other safety protective devices in place and working.
- Keep clear of any discharge opening. Keep bystanders, especially small children, out of the operating area.
- Never allow children to operate the machine.

Safety and Instructional Decals

Safety decals and instructions are easily visible to the operator and are located near any area of potential danger. Replace any decal that is damaged or missing.

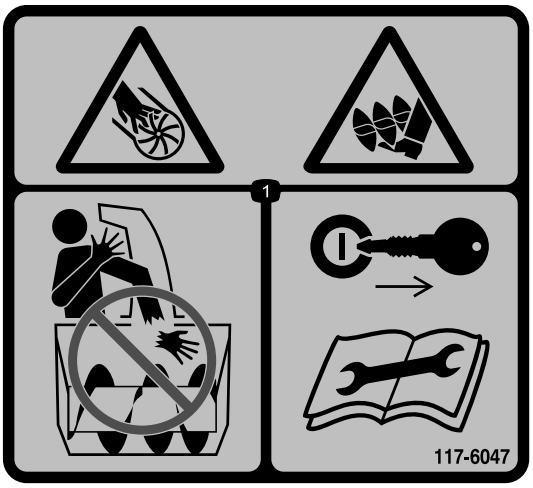

decal117-6047

117-6047

1. Cutting/dismemberment hazard, impeller; cutting/dismemberment hazard, auger—do not place your hand in the chute; remove the key and read the *Operator's Manual* before performing maintenance.

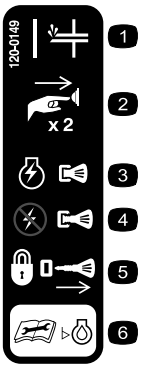

decal120-0149

120-0149

1. Primer
2. Push the primer 2 times to prime the engine.
3. Push in the key to switch the engine on.
4. Pull the key to switch the engine switch off.
5. Remove the key to lock the machine.
6. Read the *Operator's Manual* before checking the engine-oil level.



decal117-7713

117-7713

1. Warning—read the *Operator's Manual*.
2. Cutting/dismemberment hazard, impeller—shut off the engine and wait for the auger to stop before leaving the machine.
3. Thrown object hazard—keep bystanders away.
4. Explosion hazard—do not tip machine forward or backward.
5. To engage the auger, squeeze the control bar.
6. To disengage the auger, release the control bar.

Setup

1

Installing the Handle

No Parts Required

Procedure

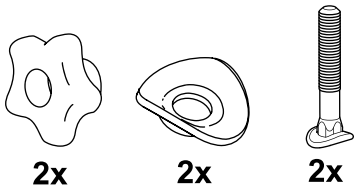

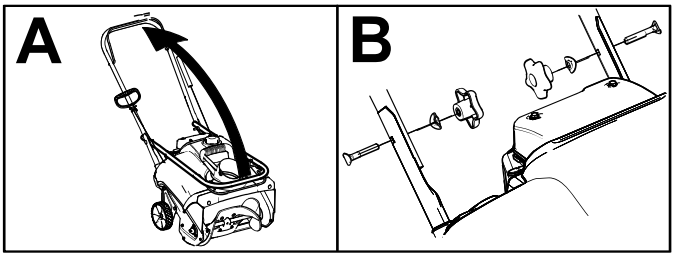

g253607

2

Installing the Discharge Chute

No Parts Required

Procedure

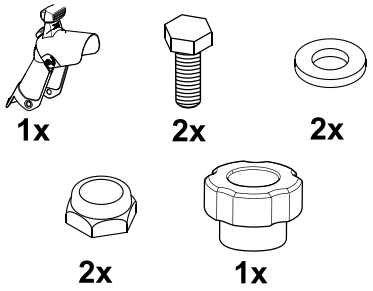

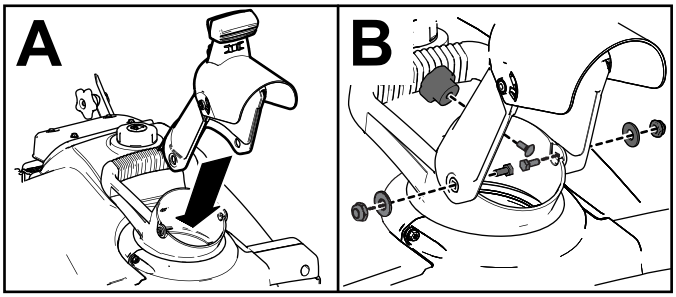

g255436

3

Installing the Recoil-Start Handle

No Parts Required

Procedure

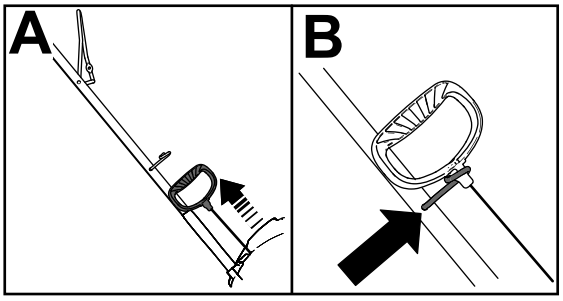

g253609

4

Filling the Engine with Oil

No Parts Required

Procedure

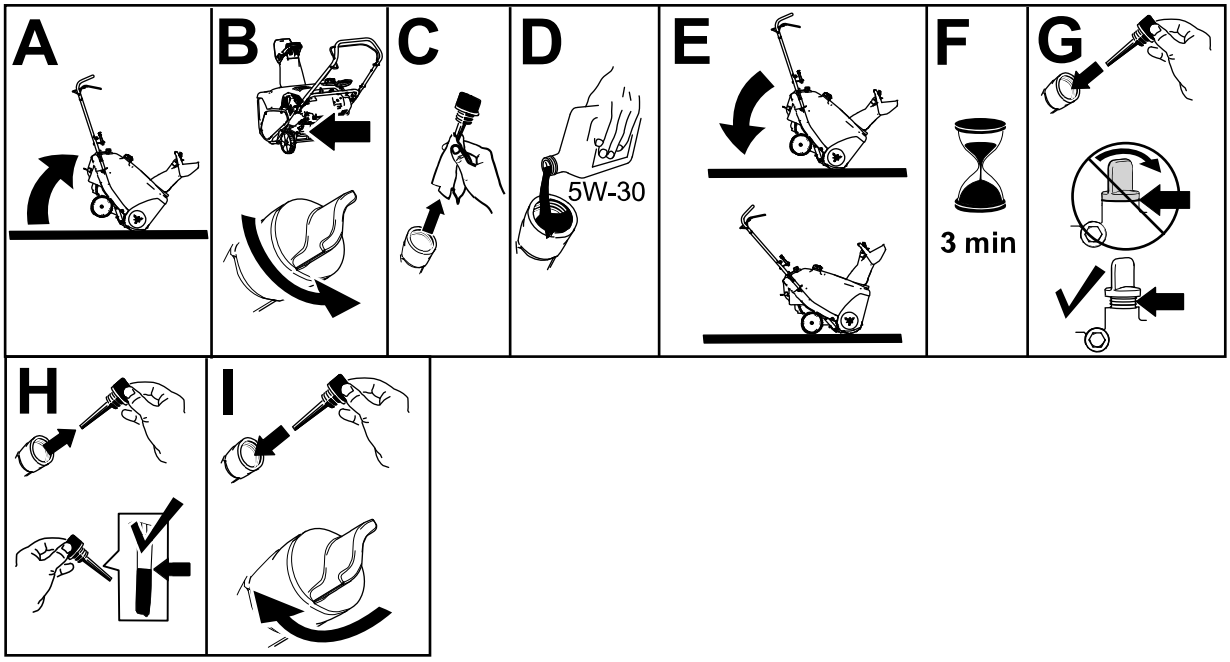

g253610

5

Adjusting the Control Cable

No Parts Required

Procedure

Refer to Checking and Adjusting the Control Cable (page 14).

Product Overview

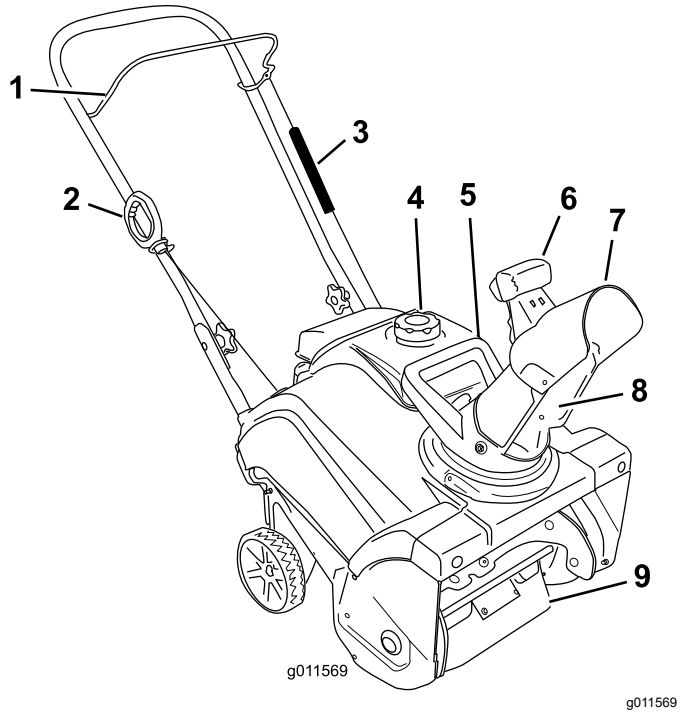

Figure 8

1. Control bar
2. Recoil-start handle
3. Spring cover
4. Fuel-tank cap
5. Chute handle
6. Chute-deflector trigger
7. Chute deflector
8. Discharge chute
9. Rotor blades

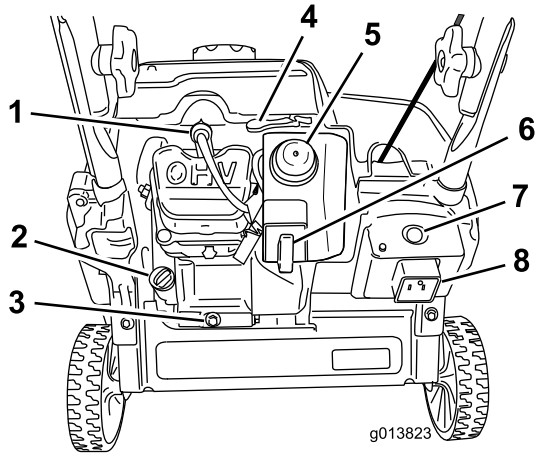

Figure 9

1. Spark plug
2. Oil-fill cap
3. Oil-drain plug
4. Choke lever
5. Primer
6. Key
7. Electric-start button (electric-start model only)
8. Plug-in for electric start (electric-start model only)

Specifications

Model	Weight	Length	Width	Height
38274	24.5 kg (54 lb)	94 cm (37 inches)	48 cm (19 inches)	114 cm (45 inches)
38284	26.3 kg (58 lb)			

Attachments/Accessories

A selection of Toro approved attachments and accessories is available for use with the machine to enhance and expand its capabilities. Contact your Authorized Service Dealer or authorized Toro distributor or go to www.Toro.com for a list of all approved attachments and accessories.

To ensure optimum performance and continued safety certification of the machine, use only genuine Toro replacement parts and accessories. Replacement parts and accessories made by other manufacturers could be dangerous, and such use could void the product warranty.

Operation

Note: Determine the left and right sides of the machine from the normal operating position.

Before Operation

Before Operation Safety

General Safety

- **For electric-start models only:** Use extension cords and receptacles as specified in the manual. Inspect the electrical cord before plugging it into a power source. If the cord is damaged, replace it. Unplug the power cord whenever you are not starting the machine.
- Wear appropriate clothing, including eye protection; long pants; substantial, slip-resistant footwear; and hearing protection. Tie back long hair, secure loose clothing, and do not wear loose jewelry.
- Thoroughly inspect the area where you will use the machine, and remove all doormats, sleds, boards, wires, and other foreign objects.
- If a shield, safety device, or decal is damaged, illegible, or missing, repair or replace it before beginning operation. Also, tighten any loose fasteners.

Fuel Safety

Fuel is extremely flammable and explosive. A fire or explosion from fuel can burn you and others.

- To prevent a static charge from igniting the fuel, place the container and/or machine on the ground before filling, not in a vehicle or on an object.
- Fill the fuel tank outdoors when the engine is cold. Replace the fuel cap securely and wipe up spills.
- Do not handle fuel when smoking or around an open flame or sparks.
- Store fuel in an approved fuel container, out of the reach of children.
- When fuel is in the tank, tip the machine only as directed in the instructions.
- If you spill fuel on your clothing, change your clothing immediately.

Filling the Fuel Tank

- For best results, use only clean, fresh (less than 30 days old), unleaded gasoline with an octane rating of 87 or higher ((R+M)/2 rating method).
- Oxygenated fuel with up to 10% ethanol or 15% MTBE by volume is acceptable.
- **Do not** use ethanol blends of gasoline (such as E15 or E85) with more than 10% ethanol by volume. Performance problems and/or engine damage may result which may not be covered under warranty.
- **Do not** use gasoline containing methanol.
- **Do not** store fuel either in the fuel tank or fuel containers over the winter unless you use a fuel stabilizer.
- **Do not** add oil to gasoline.

Do not fill above the bottom of the fuel tank neck (Figure 10).

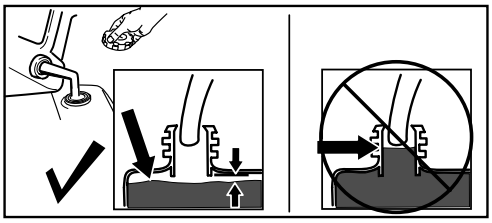

g216203

Figure 10

Important: **For best results, purchase only the quantity of fuel that you expect to use in 30 days. Otherwise, you may use fuel stabilizer/conditioner in the machine at all times to keep the fuel fresh longer when used as directed by the fuel-stabilizer manufacturer.**

Checking the Engine-Oil Level

Service Interval: Before each use or daily

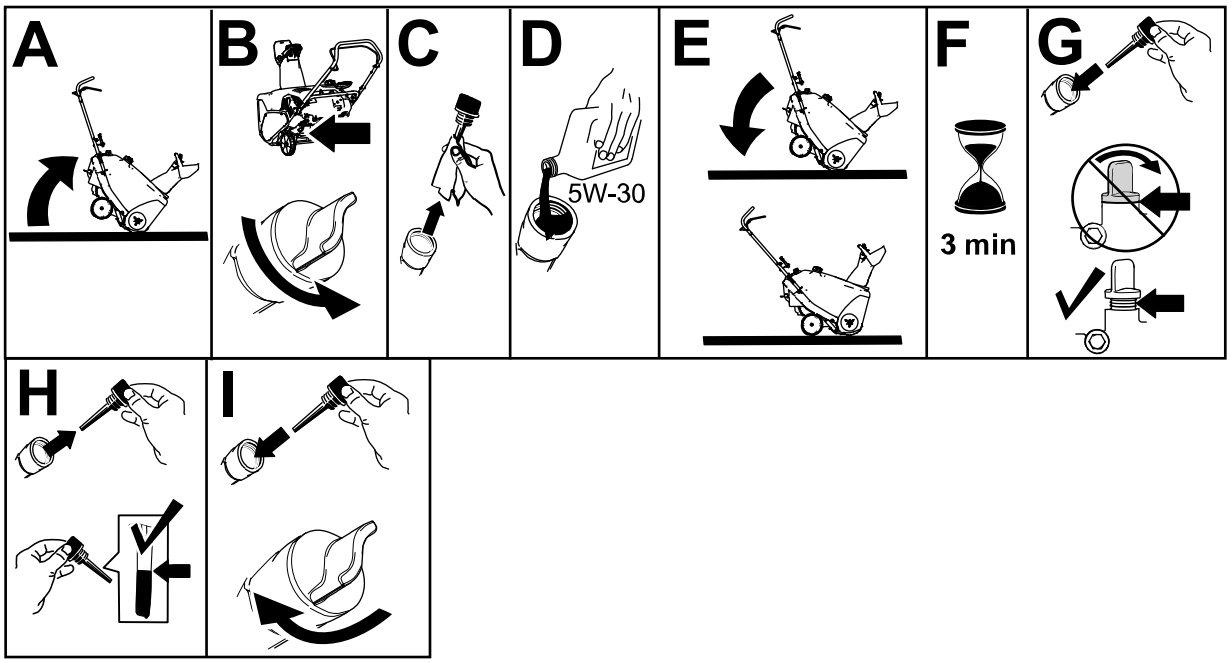

g253610

Figure 11

During Operation

During Operation Safety

General Safety

- **Shut off the engine before unclogging the machine and always use a stick.**
- Stay behind the handles and away from the discharge opening while operating the machine. **Keep your face, hands, feet, and any other part of your body or clothing away from moving or rotating parts.**
- Never direct the discharge toward people or areas where property damage can occur.
- Use your full attention while operating the machine. Do not engage in any activity that causes distractions; otherwise, injury or property damage may occur.
- Exercise caution to avoid slipping or falling, especially when operating the machine in reverse.
- Always be sure of your footing, and keep a firm hold on the handles. Walk; never run.
- Exercise extreme caution when operating the machine on a slope.
- Do not operate the machine without good visibility or light.
- Look behind and use care when backing up the machine.
- When not actively clearing snow, disengage power to the auger.
- Exercise extreme caution when operating the machine on walks or roads. Stay alert for hidden hazards or traffic.
- Never attempt to make any adjustments while the engine is running, except as directed in the instructions.
- After striking a foreign object, shut off the engine, remove the key, and inspect the machine for damage. Repair any damage before starting the machine.
- If the machine starts to vibrate abnormally, shut off the engine and check immediately for the cause.
- Do not run the engine indoors; exhaust fumes are dangerous.
- Do not overload the machine capacity by attempting to clear snow at too fast a rate.
- Shut off the engine whenever you leave the operating position, before clearing or unclogging the collector, rotor, or discharge chute, and when making any repairs, adjustments, or inspections.

Starting the Engine

Electric-Start Model

Note: Remove your glove when you push in the primer so that air cannot escape from the primer hole.

Important: **Do not use the primer or the choke if the engine has been running and is hot. Excessive priming may flood the engine and prevent it from starting.**

To use the electric starter (electric-start models only), connect a power cord to the electric-start plug-in first and then to a ground fault circuit interrupter (GFCI) power outlet. Use only a UL-listed, 16-gauge power cord recommended for outdoor use that is not longer than 15 m (50 ft).

⚠ WARNING

The electrical cord can become damaged, causing a shock or fire.

Thoroughly inspect the electrical cord before plugging it into a power source. If the cord is damaged, do not use it. Replace or repair the damaged cord immediately. Contact an Authorized Service Dealer for assistance.

Important: **Run the electric starter no more than 10 times at intervals of 5 seconds on, then 5 seconds off. Running the electric starter extensively can overheat and damage it. If the engine does not start after this series of attempts, wait at least 40 minutes to allow the starter to cool before attempting to start it again. If the engine does not start after the second series of attempts, take the machine to an Authorized Service Dealer for service.**

If the recoil starter does not operate properly, it may be frozen. Thaw out the starter before attempting to start the machine.

⚠ CAUTION

If you leave the machine plugged into a power source, someone can inadvertently start the machine and injure people or damage property (electric-start models only).

Unplug the power cord whenever you are not starting the machine.

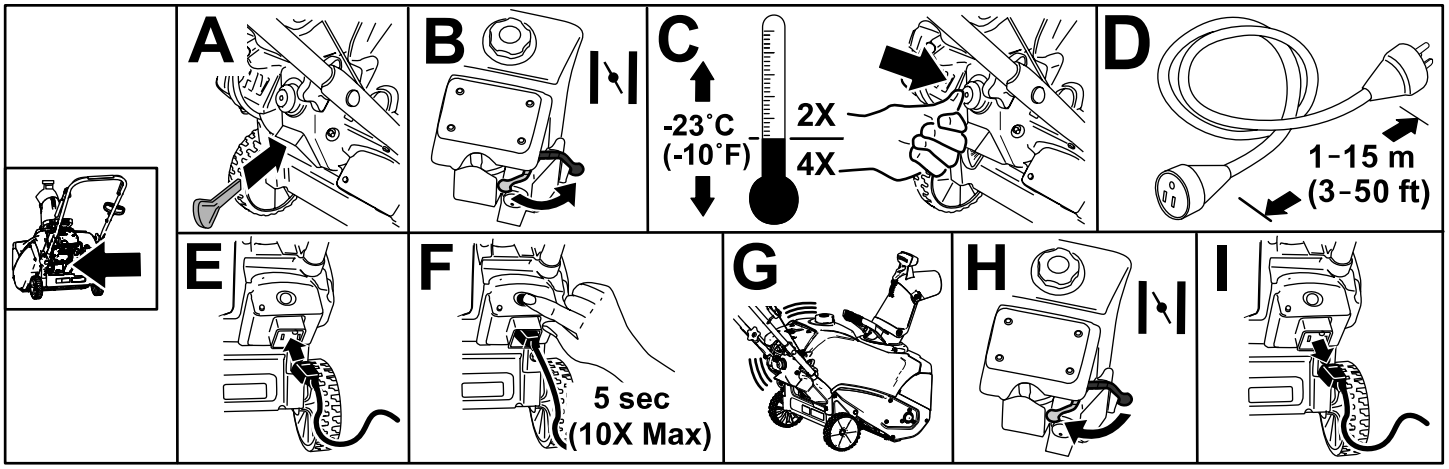

Figure 12

Standard Model

Note: Remove your glove when you push in the primer so that air cannot escape from the primer hole.

Important: **Do not use the primer or the choke if the engine has been running and is hot. Excessive priming may flood the engine and prevent it from starting.**

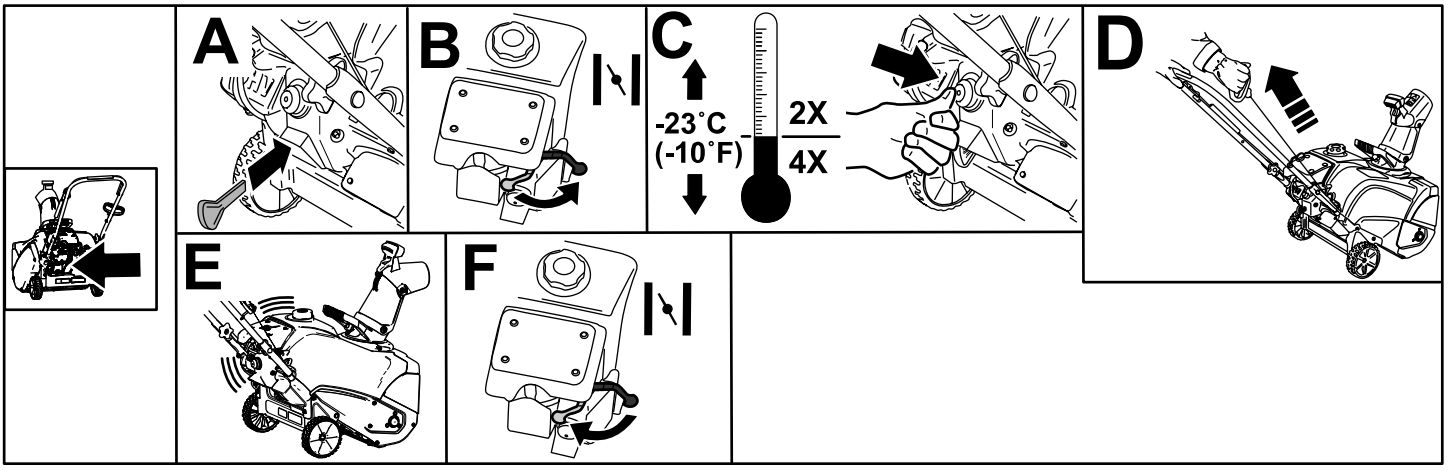

Figure 13

Engaging the Rotor Blades

To engage the rotor blades, hold the control bar against the handle (Figure 14).

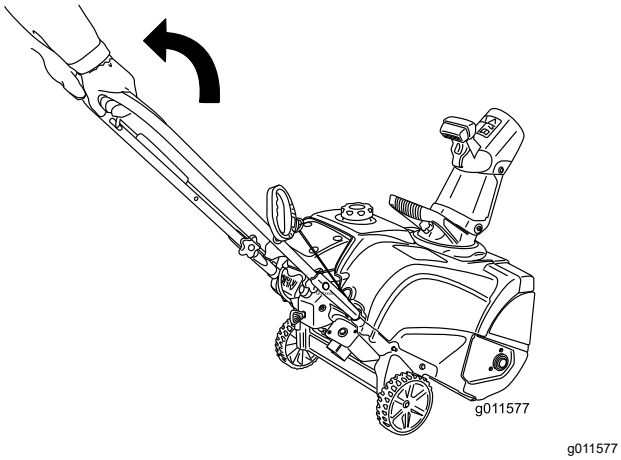

g011577

Figure 14

Disengaging the Rotor Blades

To disengage the rotor blades, release the control bar (Figure 15).

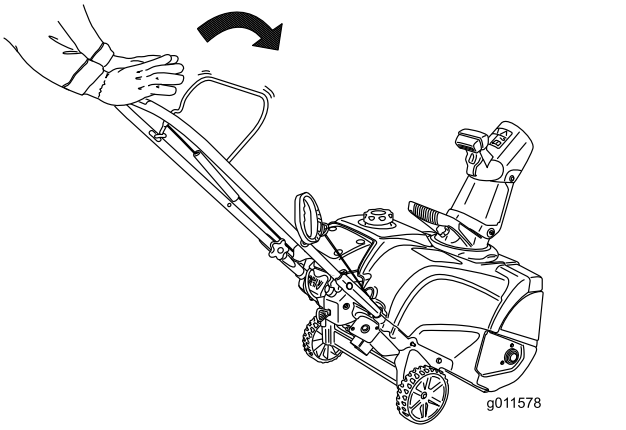

g011578

Figure 15

Shutting Off the Engine

To shut off the engine, pull the key outward until it clicks into the OFF position (Figure 16) or move the choke lever fully to the right (B of Figure 13).

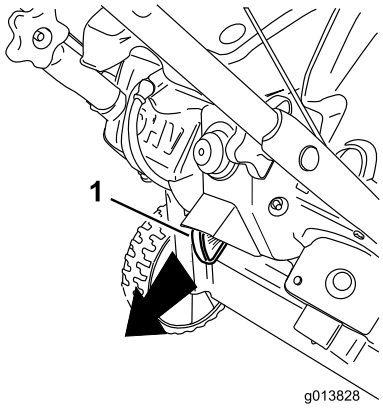

g013828

Figure 16

1. Key

Adjusting the Discharge Chute and Chute Deflector

To adjust the discharge chute, move the chute handle as shown in Figure 17.

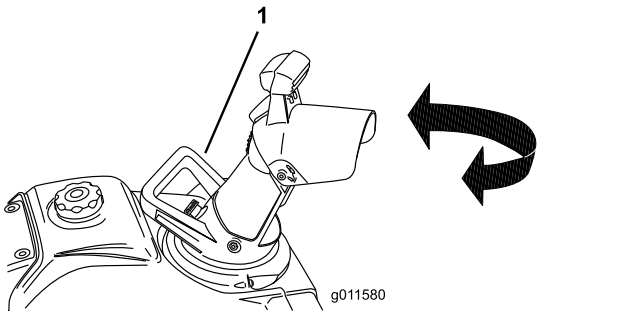

g011580

Figure 17

1. Chute handle

To raise or lower the angle of the chute deflector, press the trigger on the chute deflector and move the chute deflector up or down (Figure 18). Release the trigger to lock the chute deflector in place.

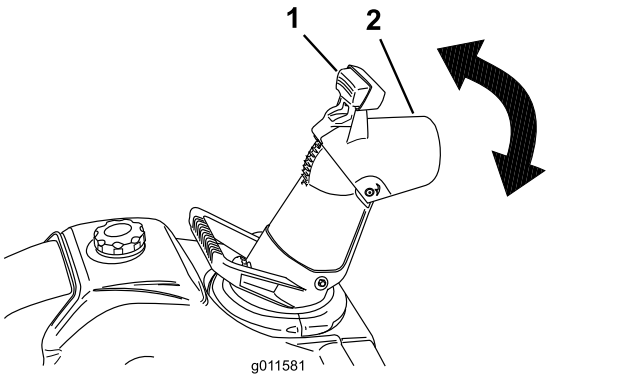

g011581

Figure 18

1. Trigger
2. Chute deflector

Clearing a Clogged Discharge Chute

To clear the chute:

- **Shut off the engine.**
- Wait 10 seconds to ensure that the rotor blades have stopped rotating.
- Always use a clean-out tool; never use your hands.

Self-Propelling the Snowthrower

Lift the machine handle until the wheels are just off the ground and the scraper and rotor blades touch the ground. The machine propels forward (Figure 19).

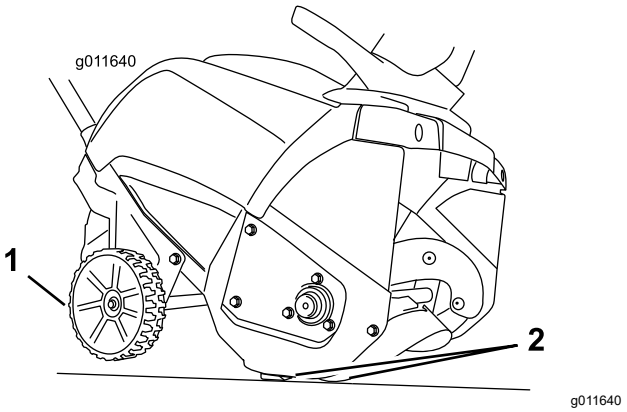

g011640

Figure 19

1. Wheels off the ground
2. Scraper and rotor blades in contract with the ground

Note: By slightly varying lifting force on the handle, you can control the forward speed of the machine. In heavy snow, push forward on the handle, if necessary, but let the machine work at its own pace. Do not lift the handle any more than necessary, because the scraper lifts off the ground and snow escapes behind the machine.

Operating Tips

⚠ WARNING

The rotor blades can throw stones, toys, and other foreign objects and cause serious personal injury to you or bystanders.

- **Keep the area to be cleared free of all objects that the rotor blades could pick up and throw.**
- **Keep all children and pets away from the area of operation.**
- Remove the snow as soon as possible after it falls.
- Overlap each swath to ensure complete snow removal.
- Discharge the snow downwind whenever possible.
- If the machine does not propel itself forward on slippery surfaces or in heavy snow, push forward on the handle, but allow the machine to work at its own pace.
- The machine may leave rubber marks on new brushed or light-colored concrete. Test on an

inconspicuous location before use. These marks are not permanent.

After Operation

After Operation Safety

General Safety

- Never store the machine with fuel in the fuel tank inside a building where ignition sources are present, such as hot water heaters, space heaters, or clothes dryers. Allow the engine to cool before storing the machine in any enclosure.
- When storing the machine for more than 30 days, refer to Storing the Machine (page 18) for important information.
- Run the machine a few minutes after throwing snow to prevent freeze-up of the collector and rotor.

Preventing Freeze-up after Use

- Let the engine run for a few minutes to prevent moving parts from freezing. Shut off the engine, wait for all moving parts to stop, and remove ice and snow from the machine.
- Clean off any snow and ice from the base of the chute.
- Rotate the discharge chute left and right to free it from any ice buildup.
- With the key removed, pull the recoil-start handle several times or connect the electrical cord to a power source and the machine and push the electric-start button once to prevent the recoil starter and/or the electric starter from freezing up (electric-start models only).
- In snowy and cold conditions, some controls and moving parts may freeze. Do not use excessive force when trying to operate frozen controls. If you have difficulty operating any control or part, start the engine and let it run for a few minutes.

Maintenance

Recommended Maintenance Schedule(s)

Maintenance Service Interval	Maintenance Procedure
After the first hour	• Check the control cable and adjust it if necessary. • Check for loose fasteners and tighten them if necessary.
After the first 2 hours	• Change the engine oil.
Before each use or daily	• Check the engine-oil level and add oil if necessary.
Yearly	• Check the control cable and adjust it if necessary. • Inspect the rotor blades and have an Authorized Service Dealer replace the rotor blades and scraper if necessary. • Change the engine oil. • Service the spark plug and replace it if necessary. • Check for loose fasteners and tighten them if necessary. • Have an Authorized Service Dealer inspect the drive belt and replace it if necessary.
Yearly or before storage	• Prepare the machine for storage.

Maintenance Safety

Read the following safety precautions before performing any maintenance on the machine:

- Shut off the engine, remove the key, and wait for all movement to stop before you leave the operator's position. Allow the machine to cool before adjusting, servicing, cleaning, or storing it.
- Always wear eye protection while performing an adjustment or repair to protect your eyes from foreign objects that the machine may throw.
- Check all fasteners at frequent intervals for proper tightness to ensure that the machine is in safe working condition.
- Do not change the governor settings on the engine.

  Purchase only genuine Toro replacement parts and accessories.

Checking and Adjusting the Control Cable

Checking the Control Cable

Service Interval: After the first hour—Check the control cable and adjust it if necessary.

Yearly—Check the control cable and adjust it if necessary.

Important: **You must check and may need to adjust the control cable before you operate the machine for the first time.**

Move the control bar back toward the handle to remove the slack in the control cable (Figure 20).

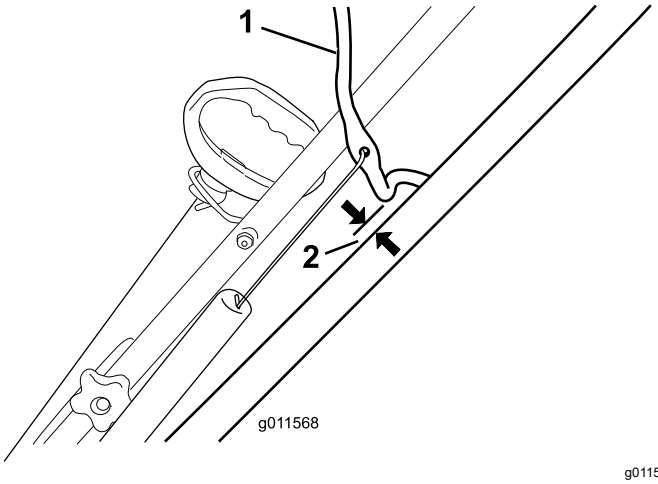

g011568

Figure 20

1. Control bar
2. 2 to 3 mm (1/16 to 1/8 inch)

Note: Ensure that a gap of 2 to 3 mm (1/16 to 1/8 inch) exists between the control bar and the handle (Figure 20).

Important: **The control cable must contain some slack when you disengage the control bar for the rotor blades to stop properly.**

Adjusting the Control Cable

1. Slide up the spring cover and unhook the spring from the adjuster link (Figure 21).

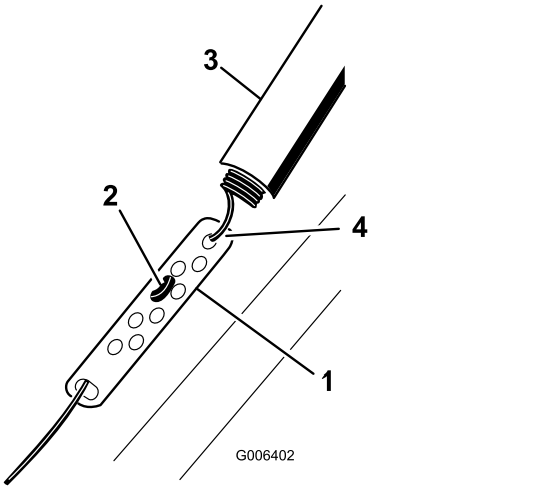

g006402

Figure 21

1. Adjuster link
2. Z-fitting
3. Spring cover
4. Unhook the spring here.

Note: You can pull up the adjuster link and cable to make unhooking the spring easier.

2. Move the Z-fitting to a higher or lower hole on the adjuster link as needed to obtain the 2 to 3 mm (1/16 to 1/8 inch) gap between the control bar and the handle (Figure 21).

   Note: Moving the Z-fitting higher decreases the gap between the control bar and the handle; moving it lower increases the gap.

3. Hook the spring to the adjuster link and slide the spring cover over the adjuster link.
4. Check the adjustment; refer to Checking the Control Cable (page 14).

   Note: The belt may slip (squeal) in wet conditions; to dry out the drive system, start the rotor and run it without a load for 30 seconds.

Inspecting the Rotor Blades

Service Interval: Yearly—Inspect the rotor blades and have an Authorized Service Dealer replace the rotor blades and scraper if necessary.

Before each session, inspect the rotor blades for wear. When a rotor-blade edge has worn down to the wear-indicator hole, have an Authorized Service Dealer replace the rotor blades and the scraper (Figure 22).

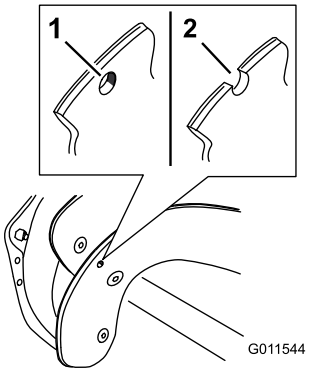

g011544

Figure 22

1. The wear-indicator hole is intact; you do not need to replace the rotor blades.
2. The wear-indicator hole is exposed; replace the rotor blades and scraper.

Changing the Engine Oil

Service Interval: After the first 2 hours
Yearly

If possible, run the engine for a few minutes before changing the oil to warm it. Warm oil flows better and carries more contaminants.

Engine Oil Specifications

Engine oil capacity	0.35 L (12 fl oz)*
Oil viscosity	Refer to Figure 24.
API service classification	SJ or higher

*There is residual oil in the crankcase after you drain the oil. Do not pour the entire capacity of oil into the crankcase. Fill the crankcase with oil as directed in the following steps.

1. Ensure that the fuel tank is not overfilled (refer to Figure 7) and that the fuel cap is securely in place.
2. Move the machine to a level surface.
3. Place an oil-drain pan under the oil-drain plug (Figure 9), remove the oil-drain plug, and tip the machine backward (handle down) halfway to the ground to drain the used oil into the oil-drain pan.

   Important: **Do not tip the machine all the way back to the ground, or fuel may leak out of the machine.**
4. After draining the used oil, return the machine to the operating position.
5. Install the oil-drain plug and tighten it securely.
6. Clean around the oil fill/dipstick (Figure 9).
7. Unscrew the dipstick and remove it.
8. Carefully pour about 3/4 of the engine capacity of oil into the oil-fill tube.

Note: To determine the proper oil level on the dipstick, refer to Figure 23.

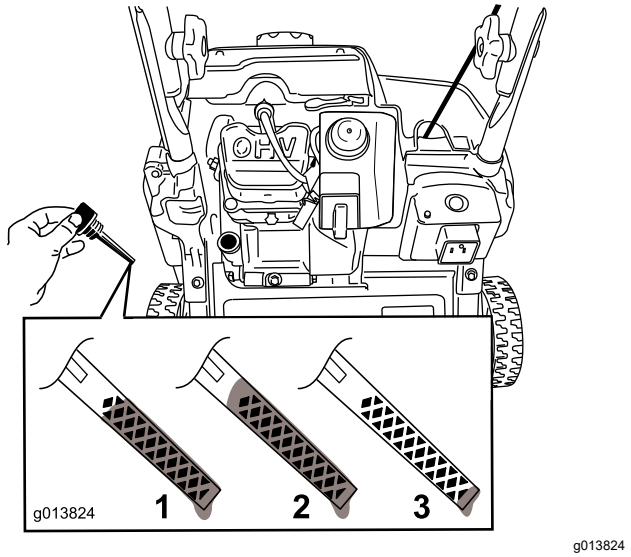

Figure 23

1. The oil level is at its maximum.
2. The oil level is too high—remove oil from the crankcase.
3. The oil level is too low—add oil to the crankcase.

Note: You may tip the machine forward (handle up) a little to make adding oil easier. Remember to return the machine to the operating position before checking the oil level.

Important: **Do not tip the machine all the way forward onto its nose, or fuel may leak out of the machine.**

Use Figure 24 to select the best oil viscosity for the outdoor temperature range expected:

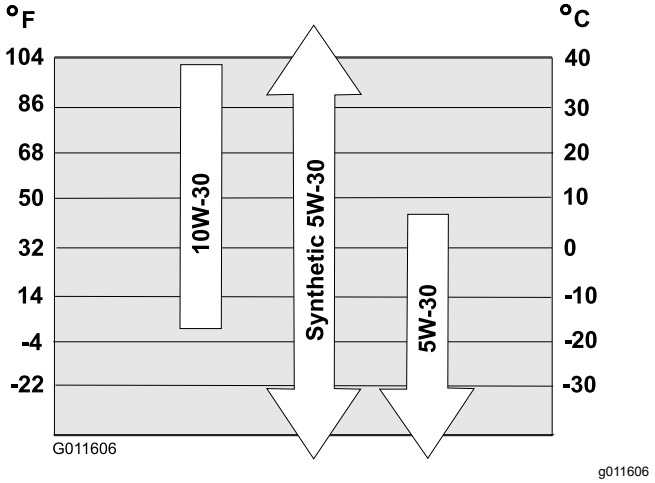

Figure 24

9. Wait 3 minutes for the oil to settle in the engine.
10. Wipe the dipstick clean with a clean cloth.
11. With the machine in the operating position, insert the dipstick into the oil-fill tube, **but do not screw it in**, then remove the dipstick.
12. Read the oil level on the dipstick.
    - If the oil level on the dipstick is too low, carefully pour a small amount of oil into the oil-fill tube, wait 3 minutes, and repeat steps 10 through 12 until the oil level on the dipstick is correct.
    - If the oil level on the dipstick is too high, drain the excess oil until the oil level on the dipstick is correct.

    Important: **If the oil level in the engine is too low or too high and you run the engine, you may damage the engine.**
13. Install the dipstick into the oil-fill tube securely.
14. Recycle the used oil properly.

Servicing the Spark Plug

Service Interval: Yearly—Service the spark plug and replace it if necessary.

Use a Toro spark plug (Part No. 119-1961).

1. Shut off the engine and wait for all moving parts to stop.
2. Disconnect the wire from the spark plug (Figure 9).
3. Clean around the spark plug.
4. Remove the spark plug from the cylinder head.

   Important: **Replace a cracked, fouled, or dirty spark plug. Do not clean the electrodes because grit entering the cylinder can damage the engine.**
5. Set the gap on the plug to 0.76 mm (0.030 inch) as shown in Figure 25.

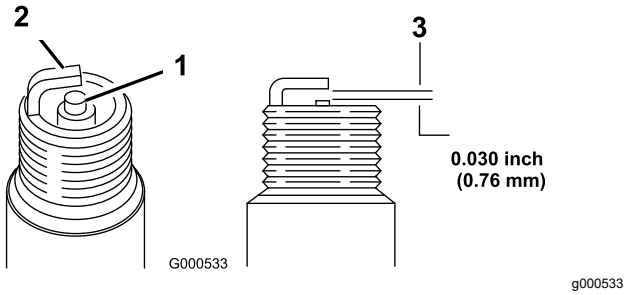

Figure 25

1. Center-electrode insulator
2. Side electrode
3. Air gap (not to scale)

6. Install the spark plug and torque it to 27 to 30 N·m (20 to 22 ft-lb).
7. Connect the wire to the spark plug.

Replacing the Drive Belt

If drive belt becomes worn, oil-soaked, excessively cracked, frayed, or otherwise damaged, replace the belt.

1. Remove the 4 bolts that hold the drive-belt cover (Figure 26) in place.

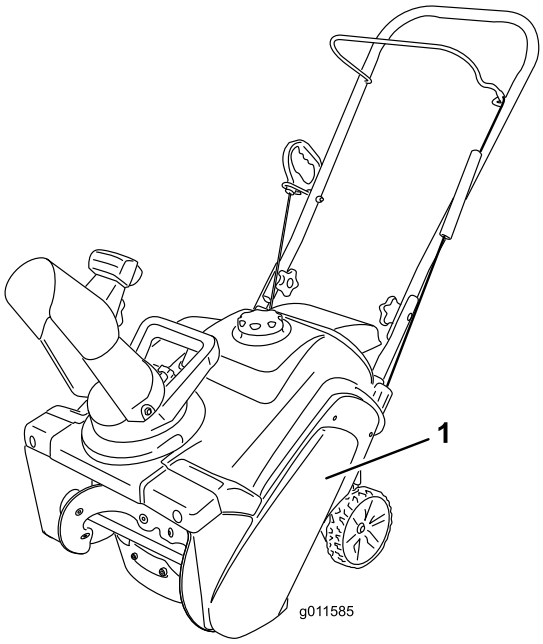

g011585

Figure 26

1. Drive-belt cover

Note: The lower front corner of the drive-belt cover is fastened down with a smaller bolt, a washer, and a locknut.

2. Remove the belt from the rotor pulley.
3. Press down on the idler arm and remove the belt from between the tab on the idler-arm brake and the rotor pulley.

Note: The belt guide for the engine pulley is very close to the pulley, and the belt may not fit through the gap.

4. Twist the belt out in front of the belt guide so that the belt is wedged between the belt guide and the engine pulley.
5. Insert a screwdriver into the hole in the belt guide as shown in Figure 27, and flex the belt guide toward the rotor pulley enough to pull the belt through the gap.

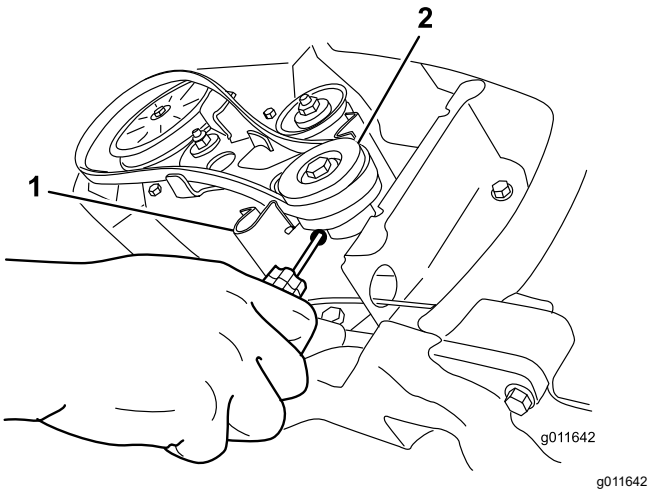

g011642

Figure 27

1. Belt guide
2. Engine pulley

Note: Do not distort or damage the belt guide.

6. To install the new drive belt, reverse the steps above.

Important: **Ensure that you install the drive belt so that it sits above the 2 tabs on the idler arm and below the idler-arm brake (Figure 28).**

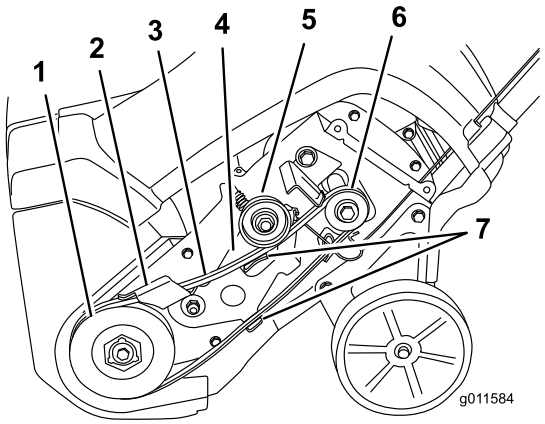

g011584

Figure 28

1. Rotor pulley
2. Idler-arm brake
3. Drive belt
4. Idler arm
5. Idler pulley
6. Engine pulley
7. Tabs on the idler arm

7. Install the drive-belt cover with the fasteners that you removed in step 1.

Storage

Storage Safety

- Shut off the engine, remove the key, and wait for all movement to stop before you leave the operator's position. Allow the machine to cool before adjusting, servicing, cleaning, or storing it.
- Fuel fumes are highly flammable, explosive, and dangerous if inhaled. If you store the product in an area with an open flame, the fuel fumes may ignite and cause an explosion.
- Do not store the machine in a house (living area), basement, or any other area where ignition sources may be present, such as hot water and space heaters, clothes dryers, furnaces, and other appliances.
- Do not tip the machine either forward or backward with fuel in the fuel tank; otherwise, fuel may leak out of the machine.
- Do not store the machine with its handle tipped down onto the ground; otherwise, oil may leak into the engine cylinder and onto the ground, and the engine may not start.

Storing the Machine

1. On the last refueling of the season, add fuel stabilizer to fresh fuel as directed by the fuel-stabilizer manufacturer.

   Important: **Do not store fuel longer than that suggested by the fuel-stabilizer manufacturer.**

2. Run the engine for 10 minutes to distribute the conditioned fuel through the fuel system.
3. Shut off the engine, allow it to cool, and siphon the fuel tank or run the engine until it shuts off.
4. Start the engine and run it until it shuts off.
5. Choke or prime the engine, start it a third time, and run the engine until it does not start.
6. Drain the fuel from the tank and carburetor by performing the following steps:

   A. Loosen the fuel-tank cap.

   B. Unscrew, but do not remove, the small screw on the side of the carburetor fuel bowl (Figure 29) until the fuel begins to drain from the carburetor.

   Important: **Do not remove the carburetor bowl bolt on the bottom of the carburetor.**

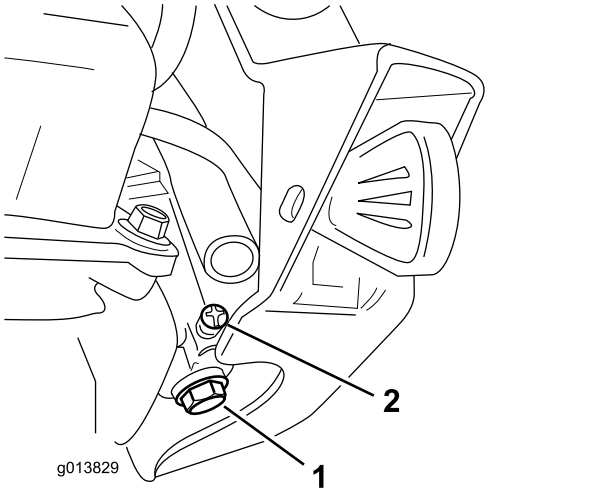

Figure 29

1. Carburetor bowl bolt—do not remove
2. Small screw on carburetor

   C. Wait for a few minutes until the fuel has drained, then install the fuel cap and tighten the small screw on the carburetor.

   Note: Use a handheld Phillips screwdriver to tighten the carburetor screw. Overtightening the screw could strip it and cause leaking.

7. Dispose of unused fuel properly. Recycle it according to local codes, or use it in your automobile.
8. While the engine is still warm, change the engine oil. Refer to Changing the Engine Oil (page 15).
9. Remove the spark plug.
10. Squirt 10 ml (2 tsp) of oil into the spark-plug hole.
11. Install the spark plug by hand and then torque it to 27 to 30 N·m (20 to 22 ft-lb).
12. With the key removed, pull the recoil-start handle slowly to distribute the oil on the inside of the cylinder.
13. Clean the machine.
14. Touch up chipped surfaces with paint available from an Authorized Service Dealer. Sand affected areas before painting, and use a rust preventative to prevent the metal parts from rusting.
15. Tighten any loose fasteners. Repair or replace any damaged parts.
16. Cover the machine and store it in a clean, dry place out of the reach of children. Allow the engine to cool before storing the machine in any enclosure.

EEA/UK Privacy Notice

Toro's Use of Your Personal Information

The Toro Company ("Toro") respects your privacy. When you purchase our products, we may collect certain personal information about you, either directly from you or through your local Toro company or dealer. Toro uses this information to fulfil contractual obligations - such as to register your warranty, process your warranty claim or to contact you in the event of a product recall - and for legitimate business purposes - such as to gauge customer satisfaction, improve our products or provide you with product information which may be of interest. Toro may share your information with our subsidiaries, affiliates, dealers or other business partners in connection these activities. We may also disclose personal information when required by law or in connection with the sale, purchase or merger of a business. We will never sell your personal information to any other company for marketing purposes.

Retention of your Personal Information

Toro will keep your personal information as long as it is relevant for the above purposes and in accordance with legal requirements. For more information about applicable retention periods please contact legal@toro.com.

Toro's Commitment to Security

Your personal information may be processed in the US or another country which may have less strict data protection laws than your country of residence. Whenever we transfer your information outside of your country of residence, we will take legally required steps to ensure that appropriate safeguards are in place to protect your information and to make sure it is treated securely.

Access and Correction

You may have the right to correct or review your personal data, or object to or restrict the processing of your data. To do so, please contact us by email at legal@toro.com. If you have concerns about the way in which Toro has handled your information, we encourage you to raise this directly with us. Please note that European residents have the right to complain to your Data Protection Authority.



Count on it.

Form No. 3432-449 Rev B

Powerlite® Schneefräse

Modellnr. 38274—Seriennr. 406294000 und höher

Modellnr. 38284—Seriennr. 400000000 und höher

Bedienungsanleitung

Einführung

Diese Schneefräse ist zur Verwendung durch Privatleute ausgelegt. Die Maschine ist für das Räumen von Schnee von geteerten Oberflächen, wie z. B. Einfahrten oder Gehwegen, anderen Gehbereichen auf privatem oder öffentlichem Gelände gedacht. Sie ist weder zum Räumen von anderen Materialien (außer Schnee) noch zum Räumen von Kiesoberflächen gedacht. Wenn dieses Produkt für einen anderen Zweck eingesetzt wird, kann das für Bediener und andere Personen gefährlich sein.

Lesen Sie diese Informationen sorgfältig durch, um sich mit dem ordnungsgemäßen Einsatz und der Wartung des Geräts vertraut zu machen und Verletzungen und eine Beschädigung des Geräts zu vermeiden. Sie tragen die Verantwortung für einen ordnungsgemäßen und sicheren Einsatz des Geräts.

Besuchen Sie Toro.com, hinsichtlich Produktsicherheit und Schulungsunterlagen, Zubehörinformationen, Standort eines Händlers, oder Registrierung des Produkts.

Wenden Sie sich an Ihren Toro-Vertragshändler oder Kundendienst, wenn Sie eine Serviceleistung, Toro Originalersatzteile oder weitere Informationen benötigen. Haben Sie dafür die Modell- und Seriennummern der Maschine griffbereit. Bild 1 zeigt die Position der Modell- und Seriennummern am Produkt. Tragen Sie hier bitte die Modell- und Seriennummern des Geräts ein.

Wichtig: **Scannen Sie mit Ihrem Mobilgerät den QR-Code auf dem Seriennummernaufkleber (falls vorhanden), um auf Garantie-, Ersatzteil- oder andere Produktinformationen zuzugreifen.**

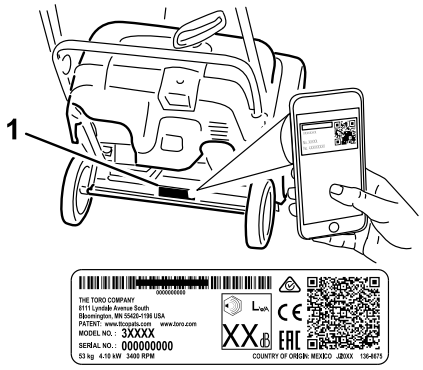

g291846

Bild 1

1. Typenschild mit Modell- und Seriennummer

Modellnr. _____

Seriennr. _____

In dieser Anleitung werden potenzielle Gefahren angeführt und Sicherheitshinweise werden vom Sicherheitswarnsymbol (Bild 2) gekennzeichnet. Dieses Warnsymbol weist auf eine Gefahr hin, die zu schweren oder tödlichen Verletzungen führen kann, wenn Sie die empfohlenen Sicherheitsvorkehrungen nicht einhalten.



g000502

Bild 2

Sicherheitswarnsymbol

In dieser Anleitung werden zwei Begriffe zur Hervorhebung von Informationen verwendet. **Wichtig** weist auf spezielle technische Informationen hin, und **Hinweis** hebt allgemeine Informationen hervor, die Ihre besondere Beachtung verdienen.

© 2020—The Toro® Company
8111 Lyndale Avenue South
Bloomington, MN 55420

Registrieren Sie Ihr Produkt unter www.Toro.com.

CE

Originaldokuments (DE)
Gedruckt in Mexiko
Alle Rechte vorbehalten

3432-449 B

CV

Dieses Produkt erfüllt alle relevanten europäischen Richtlinien; weitere Details finden Sie in der produktspezifischen Konformitätserklärung (DOC).

Wichtig: **Wenn Sie diese Maschine für einen längeren Zeitraum in Lagen über 1.500 m verwenden, stellen Sie sicher, dass das Kit für Hochlagen installiert ist, damit der Motor die CARB- bzw. EPA-Abgasvorschriften einhält. Das Hochlagenkit steigert die Motorleistung und verhindert ein Verrußen der Zündkerzen, Schwierigkeiten beim Anlassen des Motors und erhöhte Abgaswerte. Kleben Sie nach der Installation des Kits den Aufkleber für das Hochlagenkit neben den Seriennummernaufkleber an der Maschine. Wenden Sie sich an den offiziellen Toro Vertragshändler, um das richtige Hochlagenkit und den richtigen Hochlagenaufkleber für Ihre Maschine zu erhalten. Angaben zum örtlichen Vertragshändler finden Sie auf der Website unter www.Toro.com oder rufen Sie die Kundenbetreuungsabteilung unter den Nummern an, die in der Aussage zur Garantie hinsichtlich der Motorabgasanlage aufgeführt sind. Entfernen Sie das Kit vom Motor und stellen Sie die Originalwerkkonfiguration des Motors wieder her, wenn Sie den Motor in Lagen unter 1.500 m verwenden. Verwenden Sie einen Motor mit Hochlagenkit nicht in niedrigen Lagen, sonst kann der Motor überhitzen und beschädigt werden.**

Wenn Sie nicht sicher sind, ob die Maschine für einen Einsatz in Hochlagen umgerüstet wurde, suchen Sie den folgenden Aufkleber (Bild 3).

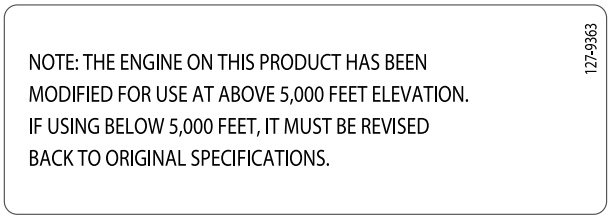

Bild 3

Inhalt

Einführung 1
Sicherheit 2
Allgemeine Sicherheit 3
Sicherheits- und Bedienungsschilder 3
Einrichtung 4
1 Montieren des Griffs 4
2 Einbauen des Auswurfkanals 4
3 Befestigen des Rücklaufstartergriffs 4
4 Auffüllen des Motors mit Öl 6
5 Einstellen des Bowdenzugs 6
Produktübersicht 7
Technische Daten 7
Anbaugeräte, Zubehör 7
Betrieb 7
Vor dem Einsatz 7
Vor der sicheren Verwendung 7
Betanken 8
Überprüfen des Motorölstands 9
Während des Einsatzes 9
Betriebssicherheit 9
Anlassen des Motors 10
Einkuppeln der Rotorblätter 12
Auskuppeln der Rotorblätter 12
Abstellen des Motors 12
Einstellen des Auswurfkanals und des Auswurfkanalablenkblechs 13
Entfernen von Verstopfungen vom Auswurfkanal 13
Selbstantrieb der Schneefräse 13
Betriebshinweise 13
Nach dem Einsatz 14
Hinweise zur Sicherheit nach dem Betrieb 14
Vermeiden des Einfrierens nach dem Einsatz 14
Wartung 15
Empfohlener Wartungsplan 15
Sicherheit bei Wartungsarbeiten 15
Prüfen und Einstellen des Bowdenzugs 15
Prüfen der Rotorblätter 16
Wechseln des Motoröls 16
Warten der Zündkerze 18
Austauschen des Treibriemens 19
Einlagerung 20
Sicherheit bei der Einlagerung 20
Einlagern der Maschine 20

Sicherheit

Diese Maschine erfüllt die Anforderungen der EN ISO 8437.

Allgemeine Sicherheit

Dieses Produkt kann Hände und Füße amputieren und Gegenstände aufschleudern. Befolgen immer sämtliche Sicherheitshinweise, um schwere oder tödliche Verletzungen zu vermeiden.

- Lesen Sie vor dem Starten der Maschine den Inhalt dieser *Bedienungsanleitung* sorgfältig durch, damit Sie gut darüber Bescheid wissen. Stellen Sie sicher, dass alle Personen, die das Produkt verwenden, mit der richtigen Verwendung vertraut sind und wissen, wie der Motor schnell abgestellt wird sowie die Warnhinweise verstehen.
- Stellen Sie den Motor ab, wenn Sie die Bedienerposition aus einem Grund verlassen.
- Halten Sie Hände und Füße von beweglichen Teilen der Maschine fern.
- Verwenden Sie die Maschine nicht ohne montierte und funktionierende Schutzvorrichtungen und Sicherheitsvorrichtungen.
- Bleiben Sie jeglichen Auswurföffnungen fern. Halten Sie Unbeteiligte, besonders kleine Kinder, aus dem Arbeitsbereich fern.
- Die Maschine darf niemals von Kindern verwendet werden.

Sicherheits- und Bedienungsschilder

Die Sicherheits- und Anweisungsaufkleber sind gut sichtbar; sie befinden sich in der Nähe der möglichen Gefahrenbereiche. Tauschen Sie beschädigte oder verloren gegangene Aufkleber aus.

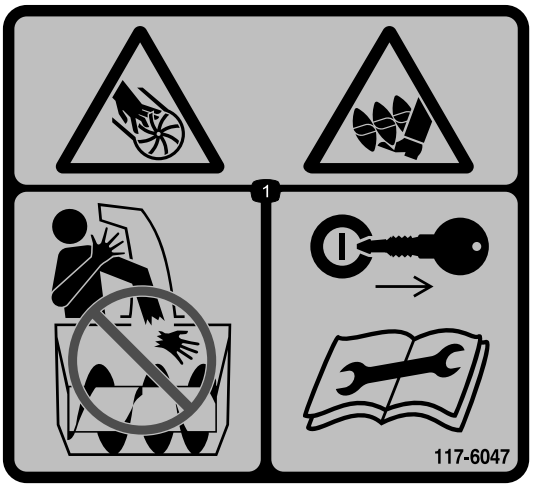

decal117-6047

117-6047

1. Schnitt-/Amputationsgefahr am Gebläserad und Räumwerk: Legen Sie niemals Ihre Hand nicht in den Auswurfkanal; entfernen Sie den Schlüssel und lesen Sie die *Betriebsanleitung,* bevor Sie Wartungsarbeiten durchführen.

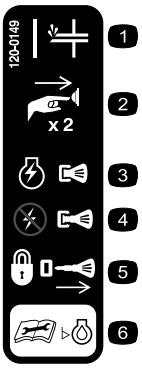

decal120-0149

120-0149

1. Kaltstarthilfe
2. Drücken Sie die Kaltstarthilfe zweimal.
3. Drücken Sie den Schlüssel hinein, um den Motor anzulassen.
4. Ziehen Sie am Schlüssel, um den Motor abzuschalten.
5. Ziehen Sie den Schlüssel ab, um die Maschine zu sperren.
6. Lesen Sie die *Bedienungsanleitung*, bevor Sie den Stand des Motoröls prüfen.



decal117-7713

117-7713

1. Warnung: Lesen Sie die *Bedienungsanleitung*.
2. Schnitt- bzw. Amputationsgefahr am Gebläserad: Stellen Sie den Motor ab und warten Sie, bis das Räumwerk zum Stillstand gekommen ist, bevor Sie die Bedienerposition verlassen.
3. Gefahr durch herausgeschleuderte Objekte: Unbeteiligte müssen einen Abstand zur Maschine halten.
4. Explosionsgefahr: Kippen Sie die Maschine nicht nach vorne oder hinten.
5. Drücken Sie zum Einkuppeln des Räumwerks den Schaltbügel.
6. Lassen Sie zum Auskuppeln des Räumwerks den Schaltbügel wieder los.

Einrichtung

1

Montieren des Griffs

Keine Teile werden benötigt

Verfahren

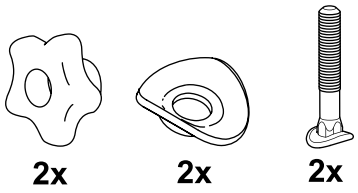

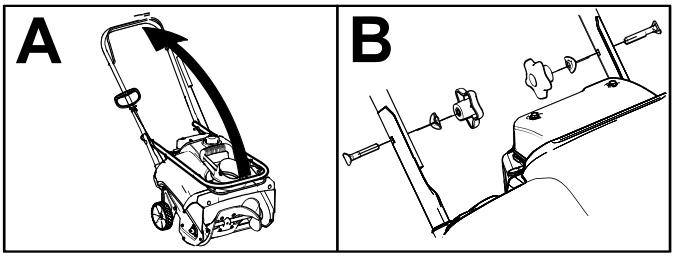

g253607

2

Einbauen des Auswurfkanals

Keine Teile werden benötigt

Verfahren

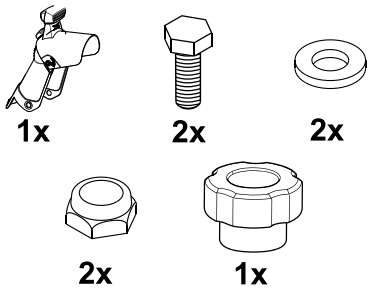

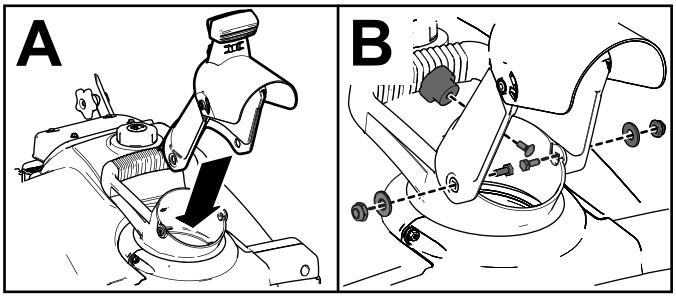

g255436

3

Befestigen des Rücklaufstartergriffs

Keine Teile werden benötigt

Verfahren

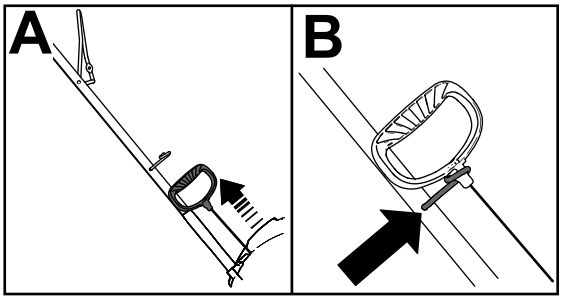

g253609

4

Auffüllen des Motors mit Öl

Keine Teile werden benötigt

Verfahren

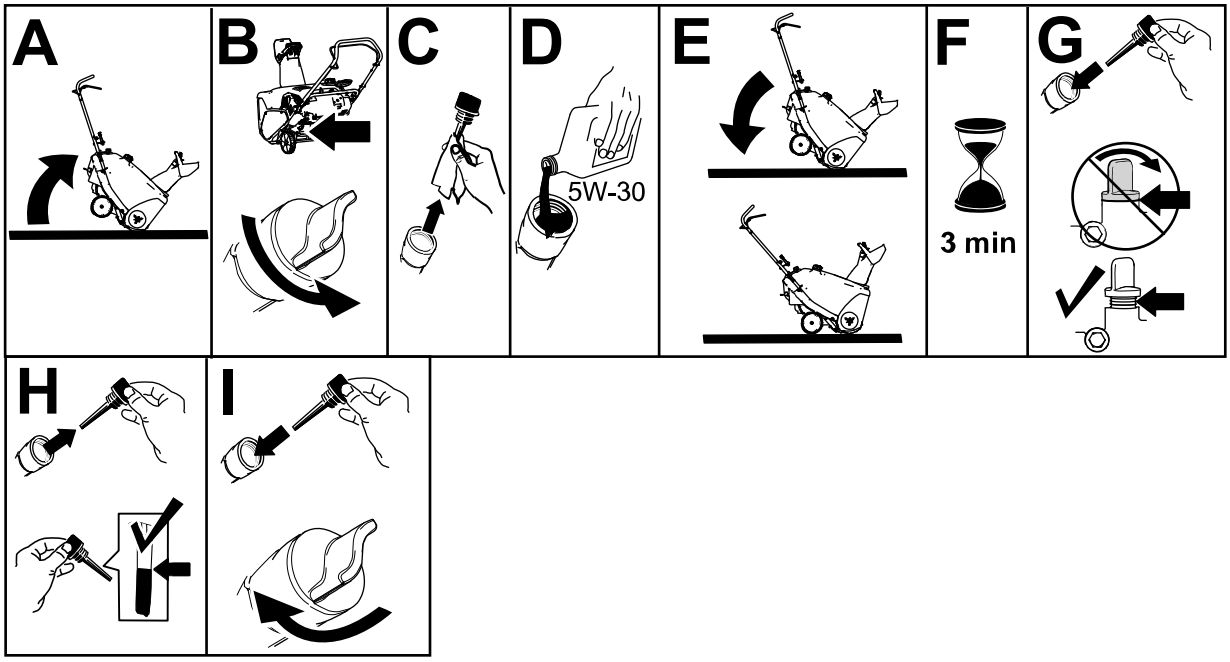

g253610

5

Einstellen des Bowdenzugs

Keine Teile werden benötigt

Verfahren

Siehe Prüfen und Einstellen des Bowdenzugs (Seite 15).

Produktübersicht

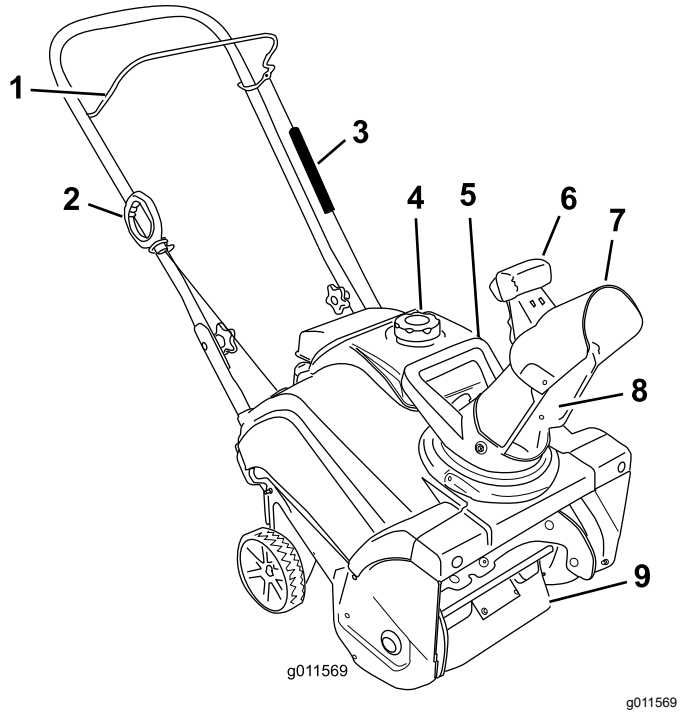

g011569

Bild 8

1. Schaltbügel
2. Rücklaufstartergriff
3. Federabdeckung
4. Kraftstofftankdeckel
5. Auswurfkanalgriff
6. Abzug für Auswurfkanalablenkblech
7. Auswurfkanalablenkblech
8. Auswurfkanal
9. Rotorblätter

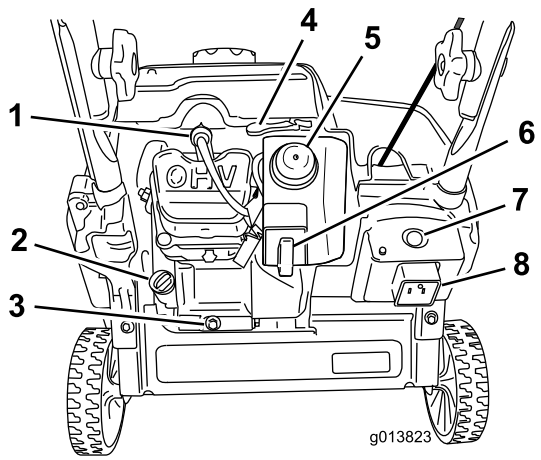

g013823

Bild 9

1. Zündkerze
2. Öleinfülldeckel
3. Ölablassschraube
4. Chokehebel
5. Kaltstarthilfe
6. Schlüssel
7. Elektrostarter (nur Modelle mit Elektrostart)
8. Steckdose für Elektrostart (nur Modelle mit Elektrostart)

Technische Daten

Modell	Gewicht	Länge	Breite	Höhe
38274	24,5 kg	94 cm	48 cm	114 cm
38284	26,3 kg			

Anbaugeräte, Zubehör

Ein Sortiment an von Toro zugelassenen Anbaugeräten und Zubehör wird für diese Maschine angeboten, um den Funktionsumfang des Geräts zu erhöhen und zu erweitern. Wenden Sie sich an einen offiziellen Toro-Vertragshändler oder navigieren Sie auf www.Toro.com für eine Liste der zugelassenen Anbaugeräte und des Zubehörs.

Verwenden Sie nur Originalersatzteile und -zubehörteile von Toro, um die optimale Leistung und Sicherheit zu gewährleisten. Ersatzteile und Zubehör anderer Hersteller können gefährlich sein und eine Verwendung könnte die Garantie ungültig machen.

Betrieb

Hinweis: Bestimmen Sie die linke und rechte Seite der Maschine anhand der üblichen Einsatzposition.

Vor dem Einsatz

Vor der sicheren Verwendung

Allgemeine Sicherheit

- **Nur für Modelle mit Elektrostarter:** Verwenden Sie die in der Bedienungsanleitung empfohlenen Verlängerungskabel und Steckdosen. Prüfen Sie das Elektrokabel, bevor Sie es an einer Steckdose anschließen. Wechseln Sie das Kabel aus, wenn es beschädigt ist. Ziehen Sie den Stecker immer dann, wenn Sie die Maschine nicht anlassen.
- Tragen Sie geeignete Kleidung, u. a. eine Schutzbrille, lange Hosen, rutschfeste Arbeitsschuhe und einen Gehörschutz. Binden Sie lange Haare hinten zusammen, tragen keine losen Kleidungsstücke und keine langen Schmuckstücke.

- Prüfen Sie den Arbeitsbereich gründlich und entfernen Fußmatten, Schlitten, Bretter, Kabel und andere Fremdkörper.
- Sollte ein Schutzblech, eine Sicherheitsvorrichtung oder ein Aufkleber beschädigt oder unleserlich bzw. abhanden gekommen sein, reparieren Sie das entsprechende Teil bzw. tauschen Sie es aus, ehe Sie den Betrieb aufnehmen. Ziehen Sie auch lose Befestigungen fest.

Kraftstoffsicherheit

Kraftstoff ist extrem leicht entflammbar und explosiv. Feuer und Explosionen durch Kraftstoff können Verbrennungen bei Ihnen und anderen Personen verursachen.

- Stellen Sie den Kanister bzw. die Maschine vor dem Auftanken auf den Boden und nicht auf ein Fahrzeug oder auf ein Objekt, um eine elektrische Ladung durch das Entzünden des Kraftstoffs zu vermeiden.
- Füllen Sie den Kraftstofftank außen, wenn der Motor kalt ist. Schrauben Sie den Tankdeckel wieder fest auf und wischen Sie Verschüttungen auf.
- Rauchen Sie nicht beim Umgang mit Kraftstoff, und gehen Sie nicht in der Nähe von offenem Feuer oder Funken mit Kraftstoff um.
- Bewahren Sie Kraftstoff nur in zugelassenen Kraftstoffkanistern und an einem für Kinder unzugänglichen Ort auf.
- Kippen Sie die Maschine nur gemäß der Anweisungen, wenn der Tank Kraftstoff enthält.
- Wechseln Sie sofort Ihre Kleidung, wenn Kraftstoff darauf verschüttet wird.

Betanken

- Die besten Ergebnisse erhalten Sie, wenn Sie sauberes, frisches (nicht älter als 30 Tage), bleifreies Benzin mit einer Mindestoktanzahl von 87 (R+M)/2 verwenden.
- Mit Sauerstoff angereicherter Kraftstoff mit bis zu 10 % Ethanol oder 15 % MTBE (Volumenanteil) ist auch geeignet.
- Verwenden Sie **keine** Benzin-Ethanolmischungen (z. B. E15 oder E85) mit mehr als 10 % Ethanol (Volumenanteil). Sonst können Leistungsprobleme und/oder Motorschäden auftreten, die ggf. nicht von der Garantie abgedeckt sind.
- Verwenden Sie **kein** Benzin mit Methanol.
- Lagern Sie **keinen** Kraftstoff im Kraftstofftank oder in Kraftstoffbehältern über den Winter, wenn Sie keinen Kraftstoffstabilisator verwenden.
- Vermischen Sie **nie** Benzin mit Öl.

Füllen Sie den Kraftstofftank nur bis zur Unterkante des Einfüllstutzens (Bild 10).

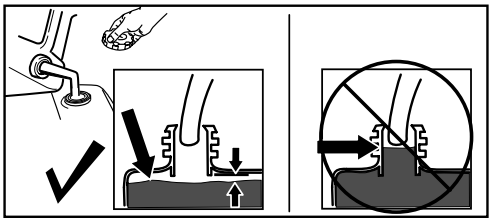

g216203

Bild 10

Wichtig: **Kaufen Sie am besten nie mehr als ungefähr einen Monatsvorrat an Kraftstoff. Sie können auch immer Kraftstoffstabilisator verwenden, damit der Kraftstoff länger frisch bleibt, wenn Sie ihn gemäß der Anweisungen des Herstellers des Kraftstoffstabilisators verwenden.**

Überprüfen des Motorölstands

Wartungsintervall: Bei jeder Verwendung oder täglich

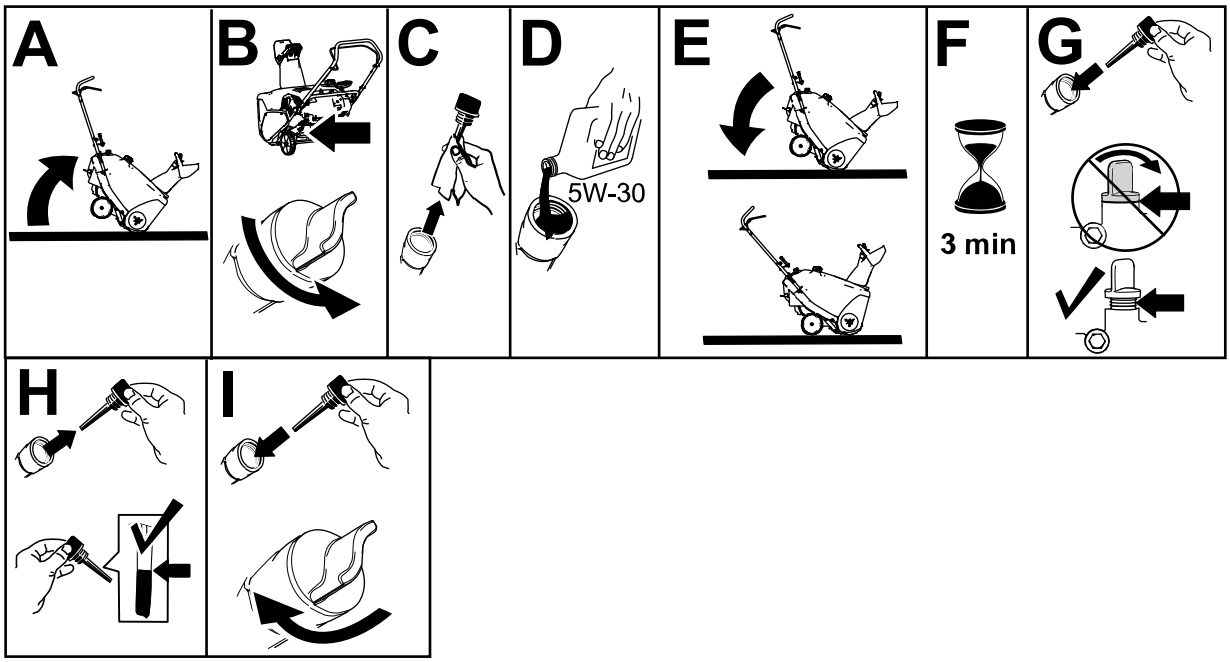

g253610

Bild 11

Während des Einsatzes

Betriebssicherheit

Allgemeine Sicherheit

- **Schalten Sie den Motor aus, bevor Sie Verstopfungen in der Maschine lösen, verwenden Sie hierzu immer einen Stab.**
- Bleiben Sie stets hinter den Holmen, wenn Sie die Schneefräse bedienen, und halten Sie sich von der Auswurföffnung fern. **Halten Sie Gesicht, Hände, Füße und andere Körperteile und Kleidung von sich bewegenden und drehenden Teilen fern.**
- Richten Sie den Auswurf nie auf Personen oder Bereiche, in denen Sachschäden auftreten können.
- Konzentrieren Sie sich immer bei der Verwendung der Maschine. Tun Sie nichts, was Sie ablenken könnte, sonst können Verletzungen oder Sachschäden auftreten.
- Arbeiten Sie vorsichtig, um nicht auszurutschen oder hinzufallen, insbesondere beim Betrieb der Maschine im Rückwärtsgang.
- Achten Sie immer auf festen Stand und halten die Holme fest. Gehen Sie, aber laufen Sie nie.
- Passen Sie besonders auf, wenn Sie die Maschine auf einer Hanglage einsetzen.
- Setzen Sie die Maschine nie bei schlechter Sicht oder schlechter Beleuchtung ein.
- Schauen Sie beim Rückwärtsfahren nach hinten und gehen vorsichtig vor.
- Kuppeln Sie das Räumwerk aus, wenn Sie nicht gerade aktiv beim Schneeräumen sind.
- Passen Sie besonders auf, wenn Sie die Maschine auf Gehwegen oder Straßen einsetzen. Achten Sie auf versteckte Gefahren und auf den Verkehr.
- Versuchen Sie nie, Einstellungen bei laufendem Motor vorzunehmen, wenn es nicht ausdrücklich in den Anweisungen angegeben ist.
- Stellen Sie den Motor ab und ziehen den Schlüssel ab, wenn Sie auf ein Objekt aufgeprallt sind, und prüfen Sie die Maschine auf Beschädigungen. Reparieren Sie Schäden, bevor Sie die Maschine starten.
- Falls die Maschine ungewöhnliche Vibrationen aufweist, stellen Sie den Motor ab und ermitteln sofort die Ursache.
- Lassen Sie den Motor nicht innerhalb von Gebäuden laufen, da Auspuffgase gefährlich sind.

- Überlasten Sie die Maschine nicht, indem Sie versuchen, Schnee zu schnell zu räumen.
- Stellen Sie den Motor jedes Mal ab, wenn Sie die Bedienerposition verlassen, bevor Sie das Fangsystem, Rotor oder den Auswurfkanal reinigen oder Verstopfungen entfernen, und wenn Sie Reparaturarbeiten, Einstellungen oder Inspektionen durchführen.

Anlassen des Motors

Modelle mit Elektrostart

Hinweis: Ziehen Sie Ihren Handschuh aus, wenn Sie die Kaltstarthilfe drücken, damit keine Luft aus dem Saugerloch entweichen kann.

Wichtig: **Verwenden Sie die Kaltstarthilfe oder den Choke nicht, wenn der Motor gelaufen und heiß ist. Zu viel Kaltstarthilfe kann zum Fluten des Motors führen, sodass er nicht angelassen werden kann.**

Schließen Sie ein Stromkabel an den Stecker des Elektrostarts und dann an eine geerdete Steckdose an (nur Modelle mit Elektrostart), wenn Sie den Elektrostart verwenden möchten. Verwenden Sie nur ein UL-zugelassenes, 1,6 mm dickes Stromkabel, das für den Außeneinsatz ausgelegt und nicht länger als 15 m ist.

⚠ WARNUNG:

Das Elektrokabel kann beschädigt werden und einen Schlag oder Brand verursachen.

Prüfen Sie das Elektrokabel genau, bevor Sie es an einer Steckdose anschließen. Verwenden Sie niemals ein beschädigtes Kabel. Reparieren oder wechseln Sie ein beschädigtes Kabel sofort aus. Setzen Sie sich mit Ihrem Toro Vertragshändler in Verbindung, der Ihnen gerne weiterhilft.

Wichtig: **Lassen Sie den Elektrostarter nicht mehr als zehn Mal im Zeitraum von jeweils fünf Sekunden mit anschließender fünf Sekunden langer Pause laufen. Eine zu lange Betätigung des Elektrostarters kann zu dessen Überhitzung und Beschädigung führen. Warten Sie, wenn sich der Motor nach diesen Versuchen nicht starten lässt, mindestens 40 Minuten, damit der Anlasser abkühlen kann, bevor Sie einen erneuten Startversuch unternehmen. Wenn der Motor bei einem zweiten Versuch nicht anspringt, bringen Sie die Maschine zur Wartung zu Ihrem Vertragshändler.**

Wenn der Rücklaufstarter nicht richtig funktioniert, ist er ggf. eingefroren. Tauen Sie den Anlasser auf, bevor Sie versuchen, die Maschine zu starten.

⚠ ACHTUNG

Wenn Sie die Maschine an einer Steckdose angeschlossen lassen, kann eine Person die Maschine versehentlich starten und Körperverletzungen oder Sachschäden verursachen (nur Modelle mit Elektrostart).

Ziehen Sie den Stecker immer dann, wenn Sie die Maschine nicht anlassen.

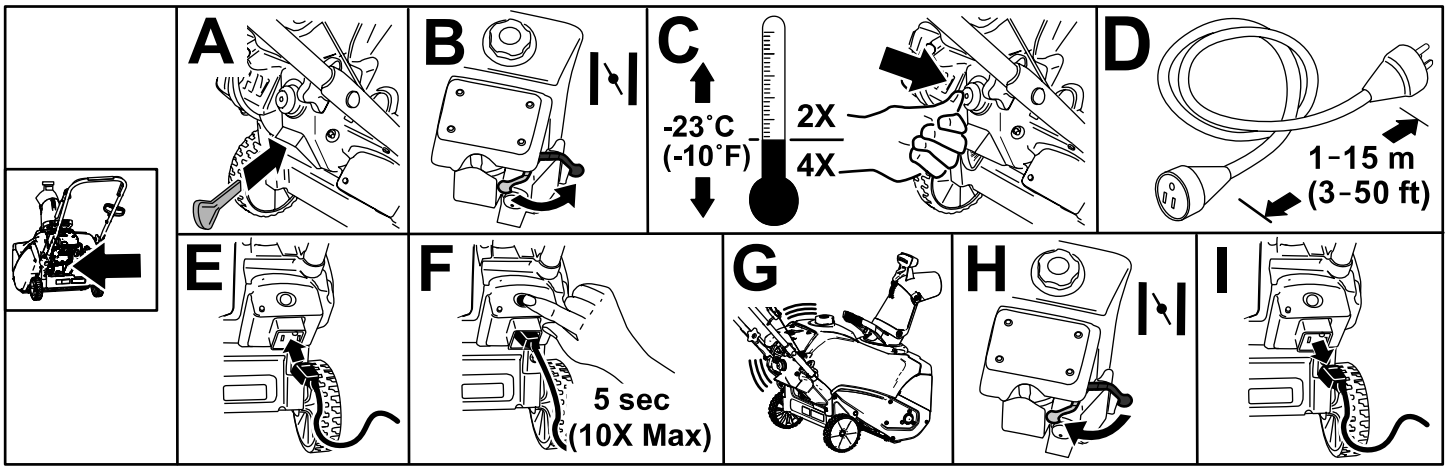

Bild 12

Standardmodell

Hinweis: Ziehen Sie Ihren Handschuh aus, wenn Sie die Kaltstarthilfe drücken, damit keine Luft aus dem Saugerloch entweichen kann.

Wichtig: **Verwenden Sie die Kaltstarthilfe oder den Choke nicht, wenn der Motor gelaufen und heiß ist. Zu viel Kaltstarthilfe kann zum Fluten des Motors führen, sodass er nicht angelassen werden kann.**

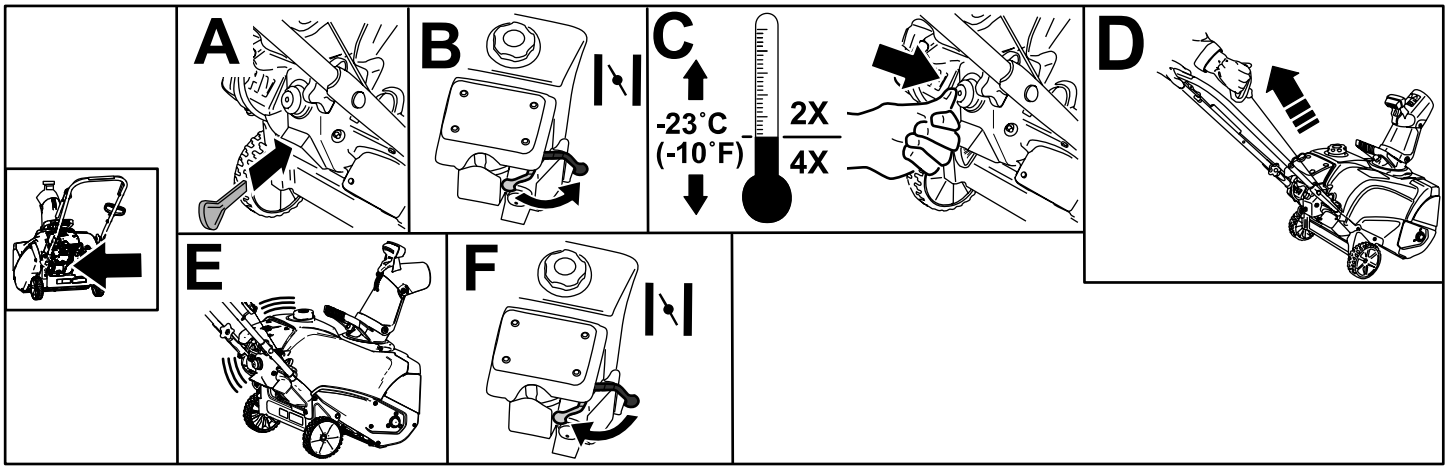

Bild 13

Einkuppeln der Rotorblätter

Halten Sie zum Einkuppeln der Rotorblätter den Schaltbügel gegen den Griff (Bild 14).

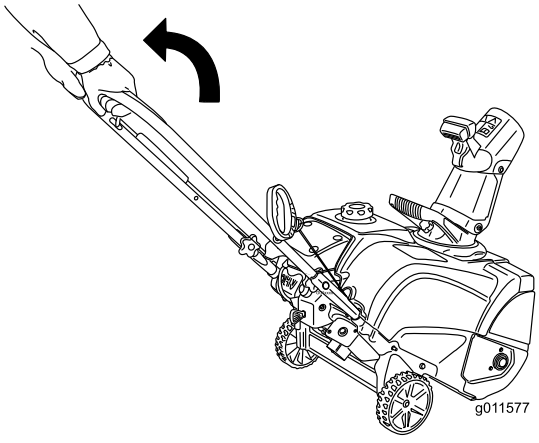

g011577

Bild 14

Auskuppeln der Rotorblätter

Lassen Sie zum Auskuppeln der Rotorblätter den Schaltbügel los (Bild 15).

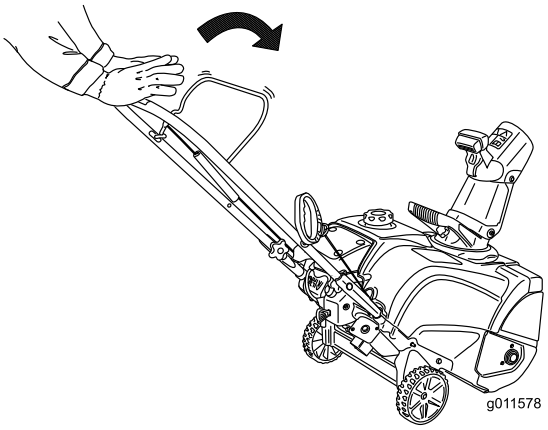

g011578

Bild 15

Abstellen des Motors

Ziehen Sie zum Abstellen des Motors den Schlüssel nach außen, bis er in der AUS-Stellung (Bild 16) einrastet oder schieben Sie den Choke ganz nach rechts (B in Bild 13).

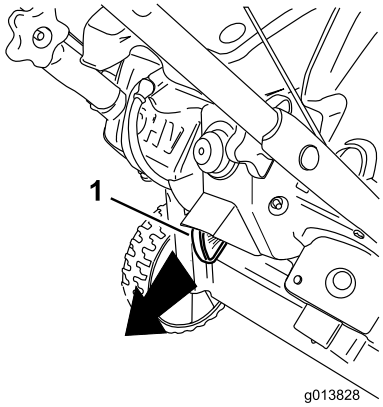

g013828

Bild 16

1. Schlüssel

Einstellen des Auswurfkanals und des Auswurfkanalablenkblechs

Wenn Sie den Auswurfkanal einstellen möchten, verschieben Sie den Auswurfkanalgriff, siehe Bild 17.

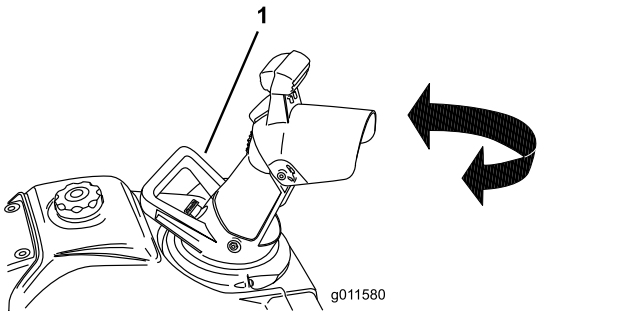

Bild 17

1. Auswurfkanalgriff

Zum Vergrößern oder Verkleinern des Winkels am Auswurfkanalablenkblech drücken Sie den Abzug am Auswurfkanalablenkblech und bewegen das Ablenkblech nach oben oder unten (Bild 18). Lassen Sie den Abzug los, damit das Auswurfablenkblech einrastet.

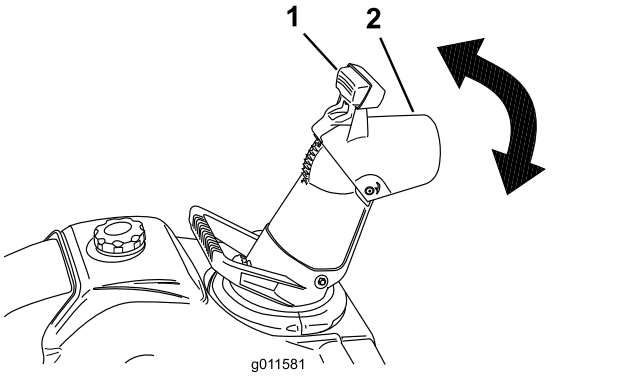

Bild 18

1. Abzug
2. Auswurfablenkblech

Entfernen von Verstopfungen vom Auswurfkanal

So reinigen Sie den Auswurfkanal:

- **Stellen Sie den Motor ab.**
- Warten Sie zehn Sekunden, um sicher zu sein, dass sich die Rotorblätter nicht mehr drehen.
- Verwenden Sie immer ein Räumwerkzeug und nie die Hände.

Selbstantrieb der Schneefräse

Heben Sie den Maschinengriff an, bis die Räder gerade Bodenfreiheit haben, und der Abstreifer und die Rotorblätter den Boden berühren. Die Maschine treibt sich selbst an (Bild 19).

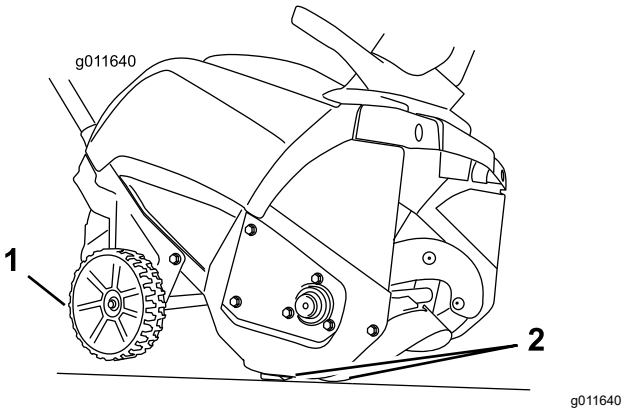

Bild 19

1. Räder haben Bodenfreiheit
2. Abstreifer und Rotorblätter berühren den Boden

Hinweis: Durch geringes Ändern der Hubkraft auf den Griff können Sie die Vorwärtsgeschwindigkeit der Maschine steuern. Drücken Sie den Hebel in Tiefschnee ggf. nach vorne, lassen Sie die Maschine jedoch mit eigenem Tempo arbeiten. Heben Sie den Griff nicht mehr als notwendig an, da der Abstreifer sonst Bodenfreiheit hat, und Schnee hinten an der Maschine austritt.

Betriebshinweise

⚠ WARNUNG:

Die Rotorblätter können Steine, Spielzeug und andere Fremdkörper herausschleudern und zu schweren Verletzungen des Bedieners oder Unbeteiligter führen.

- **Räumen Sie den Arbeitsbereich von allen Gegenständen frei, die von den Rotorblättern aufgenommen und hochgeschleudert werden könnten.**
- **Halten Sie Kinder und Haustiere aus dem Arbeitsbereich fern.**
- Beginnen Sie nach Schneefällen so bald wie möglich mit der Räumung.
- Lassen Sie die Räumgänge überlappen, um eine vollständige Schneeräumung zu gewährleisten.
- Stoßen Sie den Schnee wenn möglich in Windrichtung aus.

- Wenn die Schneefräse auf einer rutschigen Oberfläche oder bei schwerem Schnee nicht vorwärts fährt, drücken Sie am Holm nach vorn, aber lassen Sie die Schneefräse in ihrem eigenen Tempo arbeiten.
- Die Maschine kann Gummispuren auf frisch gebürstetem oder hellem Beton hinterlassen. Testen Sie dies an einer unauffälligen Stelle. Diese Spuren sind nicht permanent.

Nach dem Einsatz

Hinweise zur Sicherheit nach dem Betrieb

Allgemeine Sicherheit

- Stellen Sie die Maschine nie mit Kraftstoff im Tank in Gebäuden ab, in denen sich Zündquellen wie Warmwasserbereiter, Heißluftgeräte und Wäschetrockner befinden. Lassen Sie den Motor abkühlen, bevor Sie die Maschine in einem geschlossenen Raum abstellen.
- Wenn Sie die Maschine länger als 30 Tage einlagern, finden Sie wichtige Informationen in Einlagern der Maschine (Seite 20).
- Lassen Sie die Maschine nach dem Schneeräumen für einige Minuten laufen, um ein Einfrieren des Fangsystems bzw. des Rotors zu vermeiden.

Vermeiden des Einfrierens nach dem Einsatz

- Lassen Sie den Motor nach dem Schneeräumen einige Minuten lang laufen, um einem Einfrieren von beweglichen Teilen vorzubeugen. Stellen Sie den Motor ab, warten Sie ab, bis alle beweglichen Teile zum Stillstand gekommen sind, und entfernen Eis und Schnee von der Maschine.
- Entfernen Sie Schnee- und Eisrückstände von der Unterseite des Auswurfkanals.
- Drehen Sie den Auswurfkanal nach links und rechts, um Eisablagerungen zu entfernen.
- Ziehen Sie bei abgezogenem Schlüssel mehrmals am Rücklaufstartergriff oder schließen Sie das Stromkabel an einer Steckdose und der Maschine an. Drücken Sie die Elektrostarttaste einmal, um ein Einfrieren des Rücklaufstarters oder des Elektrostarts zu verhindern (nur für Modelle mit Elektrostart).
- Bei Schnee und sehr niedrigen Temperaturen können Bedienelemente und bewegliche Teile einfrieren. Wenden Sie niemals übermäßig viel Kraft an, wenn Sie versuchen, eingefrorene Bedienelemente zu betätigen. Wenn es beim Bedienen einer Steuerung oder eines Teils Schwierigkeiten gibt, starten Sie den Motor und lassen Sie ihn ein paar Minuten laufen.

Wartung

Empfohlener Wartungsplan

Wartungsintervall	Wartungsmaßnahmen
Nach der ersten Betriebsstunde	• Überprüfen Sie den Bowdenzug und stellen oder ersetzen Sie ihn bei Bedarf ein. • Prüfen Sie auf lockere Befestigungsteile und ziehen diese bei Bedarf fest.
Nach zwei Betriebsstunden	• Wechseln Sie das Motoröl.
Bei jeder Verwendung oder täglich	• Überprüfen Sie den Motorölstand und füllen Sie bei Bedarf Öl nach.
Jährlich	• Überprüfen Sie den Bowdenzug und stellen oder ersetzen Sie ihn bei Bedarf ein. • Prüfen Sie die Rotorblätter und lassen Sie die Rotorblätter und den Abstreifer ggf. von einem offiziellen Händler auswechseln. • Wechseln Sie das Motoröl. • Warten Sie die Zündkerze und tauschen Sie sie bei Bedarf aus. • Prüfen Sie auf lockere Befestigungsteile und ziehen diese bei Bedarf fest. • Lassen Sie den Treibriemen von einem offiziellen Toro Händler prüfen und ggf. auswechseln.
Jährlich oder vor der Einlagerung	• Bereiten Sie die Schneefräse zur Einlagerung vor.

Sicherheit bei Wartungsarbeiten

Lesen Sie die vorliegenden Sicherheitshinweise, ehe Sie jegliche Wartungsarbeiten an der Maschine durchführen.

- Stellen Sie vor dem Verlassen des Fahrersitzes den Motor ab, ziehen Sie den Schlüssel ab und warten Sie, bis alle beweglichen Teile zum Stillstand gekommen sind. Lassen Sie die Maschine abkühlen, bevor Sie sie einstellen, warten, reinigen oder einlagern.
- Tragen Sie bei der Durchführung von Einstellungen oder Reparaturen immer eine Schutzbrille, um die Augen vor Fremdkörpern zu schützen, die von der Maschine herausgeschleudert werden können.
- Prüfen Sie alle Befestigungen regelmäßig auf Festigkeit, damit die Maschine in sicherem Betriebszustand bleibt.
- Verstellen Sie die Einstellungen des Drehzahlreglers am Motor nicht.

  Verwenden Sie nur Toro Originalersatzteile und -zubehör.

Prüfen und Einstellen des Bowdenzugs

Prüfen des Bowdenzugs

Wartungsintervall: Nach der ersten Betriebsstunde—Überprüfen Sie den Bowdenzug und stellen oder ersetzen Sie ihn bei Bedarf ein.

Jährlich—Überprüfen Sie den Bowdenzug und stellen oder ersetzen Sie ihn bei Bedarf ein.

Wichtig: **Vor dem ersten Einsatz der Maschine müssen Sie den Bowdenzug prüfen und ggf. einstellen.**

Bewegen Sie den Schaltbügel zum Griff, sodass der Bowdenzug straff ist (Bild 20).

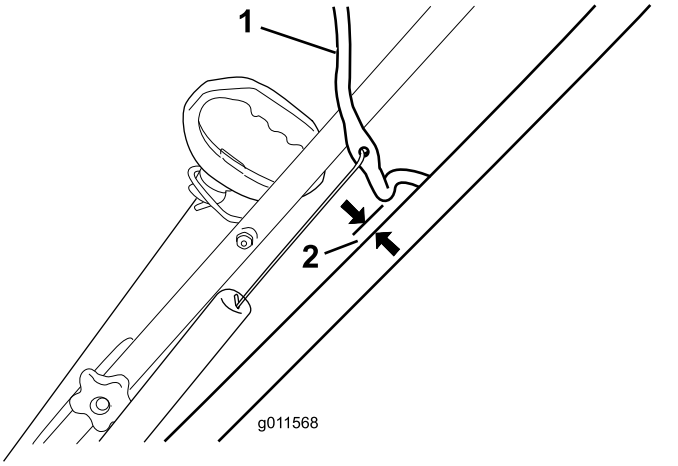

g011568

Bild 20

1. Schaltbügel
2. 2 mm bis 3 mm

Hinweis: Stellen Sie sicher, dass ein Abstand von 2 mm bis 3 mm zwischen dem Schaltbügel und dem Griff vorhanden ist (Bild 20).

Wichtig: **Der Bowdenzug muss etwas Spiel haben, wenn Sie den Schaltbügel auskuppeln, damit die Rotorblätter ordnungsgemäß stehen bleiben.**

Einstellen des Bowdenzugs

1. Schieben Sie die Federabdeckung nach oben und haken Sie die Feder aus dem Einstellglied aus (Bild 21).

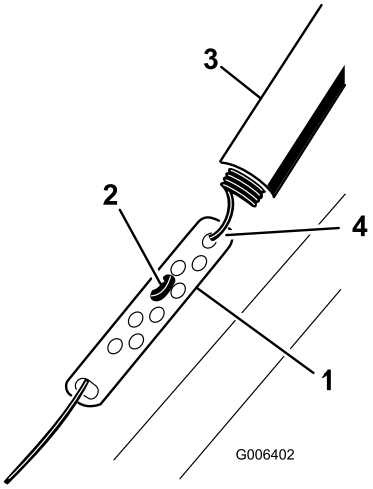

g006402

Bild 21

1. Einstellbare Verbindung
2. Z-Teil
3. Federabdeckung
4. Haken Sie die Feder an dieser Stelle aus.

Hinweis: Sie können das Einstellglied und das Kabel nach oben ziehen, um die Feder besser aushaken zu können.

2. Setzen Sie die Z-Befestigung in ein höheres oder niedrigeres Loch am Einstelllenker, um den Abstand von 2 mm bis 3 mm zwischen dem Schaltbügel und dem Griff zu erhalten (Bild 21).

   Hinweis: Wenn Sie die Z-Befestigung höher setzen, verringert sich der Abstand zwischen dem Schaltbügel und dem Griff. Wenn Sie sie nach unten versetzen, vergrößert sich der Abstand.
3. Haken Sie die Feder in das Einstellglied ein und schieben Sie die Federabdeckung auf das Einstellglied.
4. Überprüfen Sie die Einstellung; siehe Prüfen des Bowdenzugs (Seite 15).

   Hinweis: Der Riemen kann bei nassen Bedingungen rutschen (quietschen). Starten Sie den Rotor und lassen Sie ihn ohne Last für 30 Sekunden laufen, um das Antriebssystem auszutrocknen.

Prüfen der Rotorblätter

Wartungsintervall: Jährlich—Prüfen Sie die Rotorblätter und lassen Sie die Rotorblätter und den Abstreifer ggf. von einem offiziellen Händler auswechseln.

Prüfen Sie die Rotorblätter vor Saisonbeginn auf Abnutzung. Lassen Sie die Rotorblätter und den Abstreifer von einem offiziellen Vertragshändler auswechseln, wenn die Kante des Rotorblatts bis zum verschleißanzeigenden Loch abgenutzt ist (Bild 22).

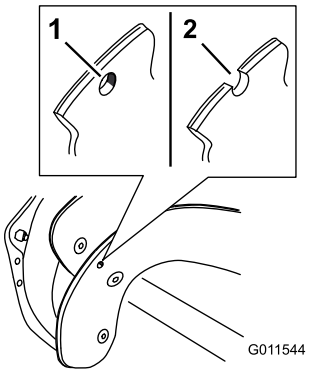

g011544

Bild 22

1. Das verschleißanzeigenden Loch ist intakt; die Rotorblätter müssen nicht ausgewechselt werden.
2. Das verschleißanzeigende Loch liegt frei; ersetzen Sie die Rotorblätter und den Abstreifer.

Wechseln des Motoröls

Wartungsintervall: Nach zwei Betriebsstunden
Jährlich

Lassen Sie wenn möglich den Motor ein paar Minuten laufen, bevor Sie das Öl wechseln, um es aufzuwärmen. Warmes Öl fließt besser und führt mehr Fremdstoffe mit sich.

Motorölangaben

Motorölmenge	0,35 Liter*
Ölviskosität	Siehe Bild 24.
API-Serviceklassifikation	SJ oder höher

*Nach dem Ablassen des Öls befindet sich noch Restöl im Kurbelgehäuse. Nicht die gesamte Menge des Öls in das Kurbelgehäuse gießen. Füllen Sie das Kurbelgehäuse wie in den folgenden Schritten beschrieben mit Öl.

1. Stellen Sie sicher, dass der Kraftstofftank nicht zu sehr gefüllt ist (siehe Bild 7), und dass der Tankdeckel fest aufgeschraubt ist.
2. Stellen Sie die Maschine auf einer ebenen Fläche ab.
3. Stellen Sie eine Ölauffangwanne unter die Ölablassschraube (Bild 9), entfernen Sie die Ölablassschraube und kippen die Maschine halb nach hinten zum Boden (Griff unten), um das Altöl in die Ölauffangwanne ablaufen zu lassen.

   Wichtig: **Kippen Sie die Maschine nicht ganz nach hinten, sonst kann Kraftstoff aus der Maschine auslaufen.**
4. Stellen Sie die Schneefräse nach dem Ablassen des Altöls wieder in die Betriebsstellung.
5. Setzen Sie die Ölablassschraube ein und ziehen Sie diese fest.
6. Reinigen Sie den Bereich um den Öleinfülldeckel/Ölpeilstab (Bild 9).
7. Schrauben Sie den Peilstab heraus und entfernen Sie ihn.
8. Gießen Sie ca. ¾ der Motorölfüllmenge langsam in den Öleinfüllstutzen.

   Hinweis: Siehe Bild 23, wie Sie den richtigen Ölstand am Peilstab ablesen.

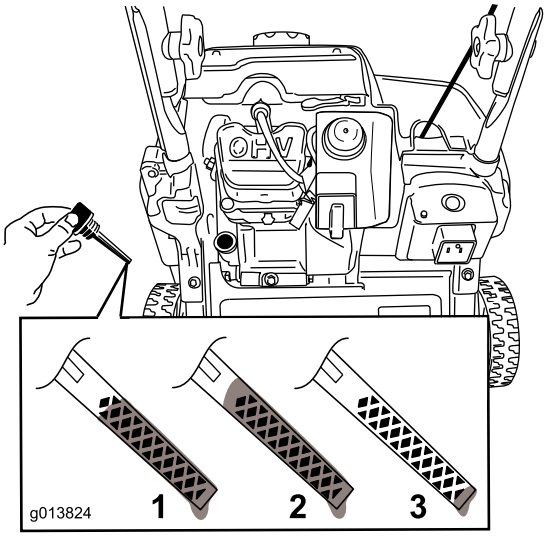

g013824

Bild 23

1. Der Ölstand liegt am Maximum.
2. Der Ölstand ist zu hoch – lassen Sie Öl vom Getriebe ab.
3. Der Ölstand ist zu niedrig – füllen Sie Öl in das Getriebe.

Hinweis: Sie können die Maschine etwas nach vorne kippen (Griff hoch), um das Einfüllen des Öls zu erleichtern. Bringen Sie die Maschine wieder in die Betriebsstellung, bevor Sie den Ölstand prüfen.

Wichtig: **Kippen Sie die Maschine nicht ganz nach vorne, sonst kann Kraftstoff aus der Maschine austreten.**

Wählen Sie in Bild 24 die beste Ölviskosität für den erwarteten Bereich der Außentemperaturen aus:

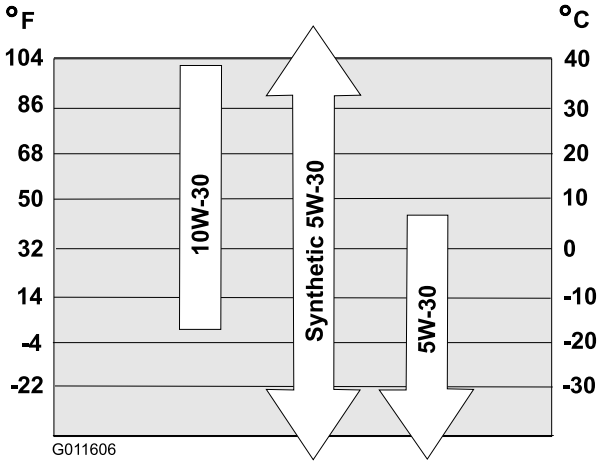

g011606

Bild 24

9. Warten Sie drei Minuten, damit sich das Öl im Motor setzen kann.

10. Wischen Sie den Peilstab mit einem sauberen Lappen ab.
11. Wenn sich die Maschine in Betriebsposition befindet, stecken Sie den Ölpeilstab in den Öleinfüllstutzen, schrauben Sie den Ölpeilstab **aber nicht ein**, und entfernen Sie dann den Ölpeilstab wieder.
12. Lesen Sie den Ölstand am Peilstab ab.
    - Wenn der Ölstand am Ölpeilstab unter der Nachfüll-Markierung liegt, gießen Sie langsam etwas Öl in den Öleinfüllstutzen, warten Sie drei Minuten und wiederholen die Schritte 10 bis 12, bis der Ölstand am Peilstab die korrekte Höhe anzeigt.
    - Wenn der Ölstand am Ölpeilstab zu hoch ist, lassen Sie das überschüssige Öl ab, bis der Ölstand am Ölpeilstab korrekt ist.

    Wichtig: **Wenn der Ölstand im Motor zu hoch oder zu niedrig ist und Sie den Motor laufen lassen, können Motorschäden auftreten.**
13. Stecken Sie den Peilstab fest in den Einfüllstutzen.
14. Entsorgen Sie das Altöl ordnungsgemäß.

Warten der Zündkerze

Wartungsintervall: Jährlich—Warten Sie die Zündkerze und tauschen Sie sie bei Bedarf aus.

Verwenden Sie die Toro Zündkerze, Bestellnummer 119-1961.

1. Stellen Sie den Motor ab und warten Sie, bis alle sich bewegenden Teile zum Stillstand gekommen sind.
2. Klemmen Sie das Zündkabel von der Zündkerze ab (Bild 9).
3. Reinigen Sie den Bereich um die Zündkerze herum.
4. Entfernen Sie die Zündkerze aus dem Zylinderkopf.

   Wichtig: **Sie müssen eine gerissene, verrußte oder verschmutzte Zündkerze austauschen. Reinigen Sie nie die Elektroden, da Abschabungen in den Zylinder eindringen und den Motor beschädigen könnten.**
5. Stellen Sie den Elektrodenabstand auf 0,76 mm ein, wie in Bild 25 abgebildet.

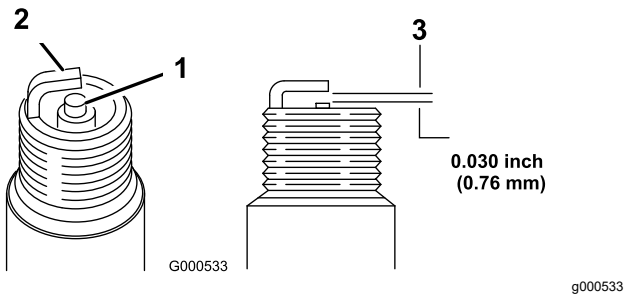

Bild 25

1. Kerzenstein der mittleren Elektrode
2. Seitliche Elektrode
3. Elektrodenabstand (nicht maßstabsgetreu)

6. Setzen Sie die Zündkerze ein und ziehen sie mit 27-30 N·m an.
7. Schließen Sie den Zündkerzenstecker wieder an die Zündkerze an.

Austauschen des Treibriemens

Sie müssen den Treibriemen austauschen, wenn er abgenutzt ist, mit Öl getränkt oder anderweitig beschädigt ist.

1. Entfernen Sie die vier Schrauben, mit denen die Abdeckung des Treibriemens befestigt ist (Bild 26).

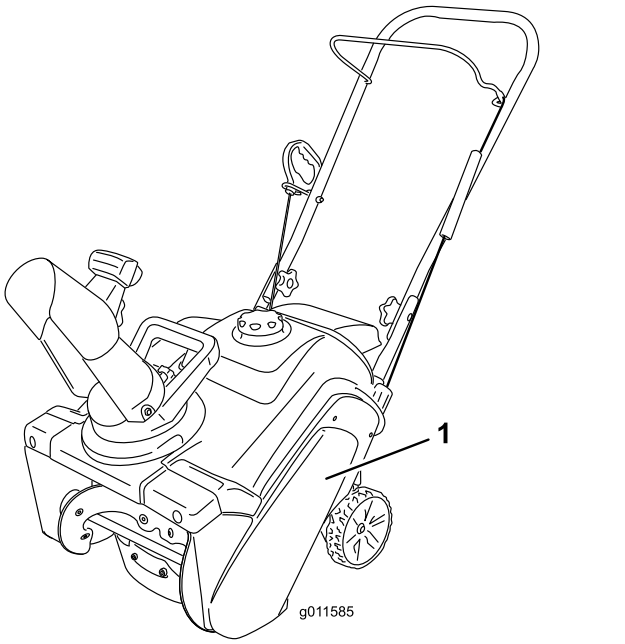

g011585

Bild 26

1. Treibriemenriemenabdeckung

Hinweis: Die untere Vorderkante der Treibriemenriemenabdeckung ist mit einer kleinen Schraube, einer Scheibe und einer Sicherungsmutter befestigt.

2. Nehmen Sie den Riemen von der Rotor-Riemenscheibe ab.
3. Drücken Sie auf den Spannarm und nehmen Sie den Riemen zwischen der Nase an der Spannarm-Bremse und der Rotor-Riemenscheibe ab.

Hinweis: Die Riemenführung für die Motorriemenscheibe ist nahe der Riemenscheibe und der Riemen passt ggf. nicht durch das Loch.

4. Drehen Sie den Riemen vor der Riemenführung heraus, sodass der Riemen zwischen der Riemenführung und der Motorriemenscheibe verkeilt ist.
5. Stecken Sie einen Schraubenzieher in das Loch in der Riemenführung, wie in Bild 27 abgebildet, und biegen Sie die Riemenführung so weit zur Rotor-Riemenscheibe, dass Sie den Riemen durch das Loch ziehen können.

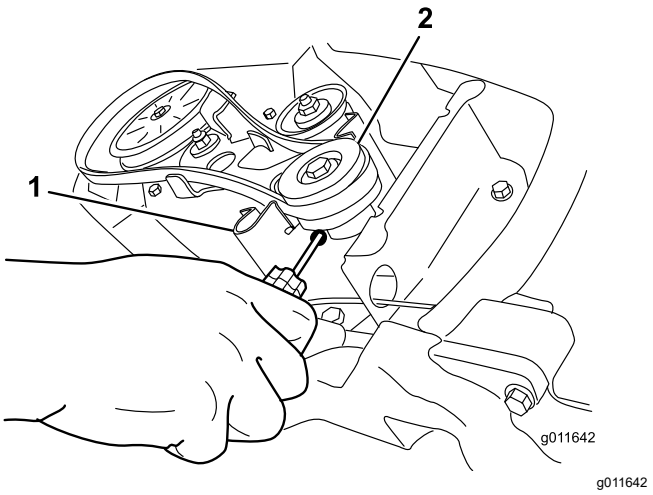

g011642

Bild 27

1. Riemenführung
2. Motorriemenscheibe

Hinweis: Verbiegen oder beschädigen Sie nicht die Riemenführung.

6. Führen Sie die obigen Schritte in umgekehrter Reihenfolge aus, um einen neuen Treibriemen anzubringen.

Wichtig: **Stellen Sie sicher, dass Sie den Treibriemen so anbringen, dass er über den zwei Nasen am Spannarm und unter der Spannarmbremse sitzt (Bild 28).**

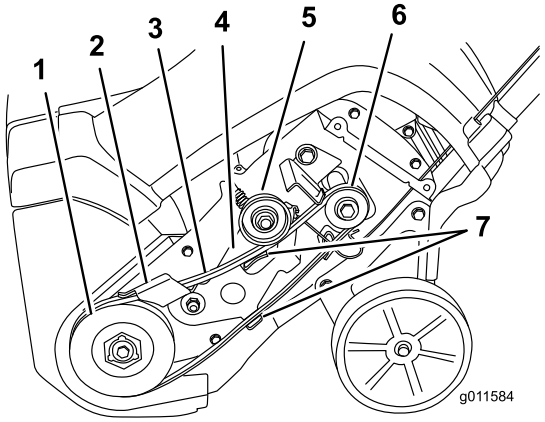

g011584

Bild 28

1. Rotorriemenscheibe
2. Spannarmbremse
3. Treibriemen
4. Spannarm
5. Spannscheibe
6. Motorriemenscheibe
7. Nasen am Spannarm

7. Befestigen Sie die Riemenabdeckung mit den in Schritt 1 entfernten Befestigungen.

Einlagerung

Sicherheit bei der Einlagerung

- Stellen Sie vor dem Verlassen des Fahrersitzes den Motor ab, ziehen Sie den Schlüssel ab und warten Sie, bis alle beweglichen Teile zum Stillstand gekommen sind. Lassen Sie die Maschine abkühlen, bevor Sie sie einstellen, warten, reinigen oder einlagern.
- Kraftstoffdämpfe sind außerordentlich entzündlich, können explodieren und beim Einatmen Gesundheitsschäden hervorrufen. Wenn Sie das Gerät in einem Raum abstellen, in dem sich eine offene Flamme befindet, können Kraftstoffdämpfe entzündet werden und eine Explosion bewirken.
- Lagern Sie die Schneefräse nicht im Haus (Wohnbereich), Keller oder in einem anderen Bereich ein, wo Entzündungsquellen vorhanden sind, wie z. B. Warmwasserbereiter, Heizgeräte, Wäschetrockner, Heizöfen u. ä.
- Kippen Sie die Maschine nicht nach vorne oder hinten, wenn Kraftstoff im Kraftstofftank ist; sonst kann Kraftstoff aus der Maschine laufen.
- Lagern Sie die Maschine nicht mit nach unten gekipptem Griff, sonst kann Öl in den Motorzylinder und auf dem Boden gelangen, und der Motor startet und läuft nicht.

Einlagern der Maschine

1. Füllen Sie beim letzten Betanken für das Jahr dem frischen Kraftstoff einen Kraftstoffstabilisator zu. Folgen Sie dabei den Anweisungen des Herstellers des Kraftstoffstabilisators.

   Wichtig: **Kraftstoff sollte nur solange gelagert werden, wie es vom Hersteller des Kraftstoffstabilisators empfohlen wird.**
2. Lassen Sie den Motor zehn Minuten lang laufen, um den aufbereiteten Kraftstoff in der Kraftstoffanlage zu verteilen.
3. Stellen Sie den Motor ab, lassen ihn abkühlen und lassen Sie dann den Kraftstoff aus dem Tank ab oder lassen Sie den Motor laufen, bis er abstirbt.
4. Starten Sie den Motor und lassen Sie ihn laufen, bis er abstellt.
5. Starten Sie den Motor mit Choke oder Kaltstarthilfe noch ein drittes Mal und lassen Sie ihn laufen, bis er sich nicht mehr starten lässt.
6. Führen Sie die folgenden Schritte aus, um den Kraftstoff vom Tank und Vergaser abzulassen:

   A. Lösen Sie den Tankdeckel.

   B. Lockern Sie die kleine Schraube an der Seite der Vergaserkraftstoffglocke (entfernen Sie die Schraube nicht) (Bild 29), bis der Kraftstoff aus dem Vergaser läuft.

      Wichtig: **Entfernen Sie nicht die Vergaserglockenschraube unten am Vergaser.**

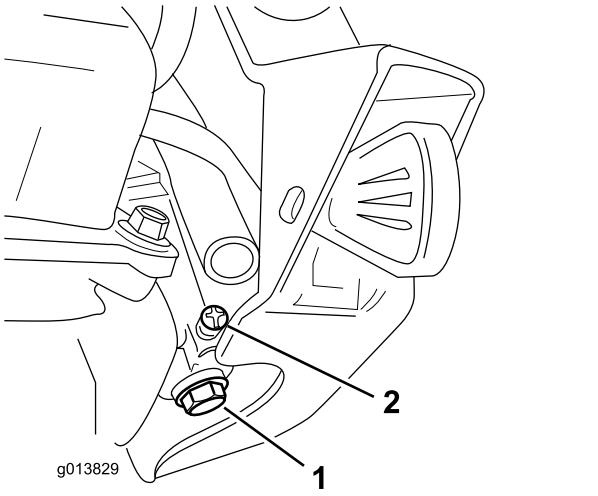

Bild 29

1. Vergaserglockenschraube: Nicht entfernen
2. Kleine Schraube am Vergaser

   C. Warten Sie ein paar Minuten, bis der Kraftstoff abgelaufen ist, setzen Sie den Tankdeckel auf und ziehen die kleine Schraube am Vergaser an.

      Hinweis: Ziehen Sie die Vergaserschraube mit einem Kreuzschraubenzieher an. Wenn Sie die Schraube zu fest anziehen, kann sie ausgerissen werden und zu undichten Stellen führen.
7. Entsorgen Sie den Kraftstoff ordnungsgemäß. Recyceln Sie den Kraftstoff vorschriftsmäßig oder verwenden Sie ihn für Ihr Auto.
8. Nehmen Sie einen Motorölwechsel vor, wenn der Motor noch warm ist. Siehe Wechseln des Motoröls (Seite 16).
9. Bauen Sie die Zündkerze aus.
10. Gießen Sie ca. 10 ml Öl in die Zündkerzenöffnung.
11. Setzen Sie die Zündkerze mit der Hand ein und ziehen sie mit 27 bis 30 N·m an.
12. Ziehen Sie bei abgezogenem Schlüssel langsam am Rücklaufstartergriff, um das Öl im Zylinder zu verteilen.
13. Reinigen Sie die Maschine.

14. Bessern Sie Lackschäden mit Lack aus, den Sie von Ihrem Vertragshändler beziehen können. Schmirgeln Sie vor dem Aufbringen der Lackierung die betroffenen Stellen ab und tragen Sie ein Korrosionsschutzmittel auf, um Metallteile vor Rost zu schützen.
15. Ziehen Sie lose Befestigungselemente fest. Reparieren oder ersetzen Sie alle beschädigten Teile.
16. Decken Sie die Schneefräse ab und lagern Sie sie an einem sauberen, trockenen Platz ein, der für Kinder unzugänglich ist. Lassen Sie den Motor abkühlen, bevor Sie die Maschine in einem geschlossenen Raum abstellen.

Hinweise:

EEA/UK Datenschutzerklärung

Toros Verwendung Ihrer persönlichen Informationen

The Toro Company ("Toro") respektiert Ihre Privatsphäre. Wenn Sie unsere Produkte kaufen, können wir bestimmte persönliche Informationen über Sie sammeln, entweder direkt von Ihnen oder über Ihre lokale Toro-Niederlassung oder Ihren Händler. Toro verwendet diese Informationen, um vertragliche Verpflichtungen zu erfüllen – z. B. um Ihre Garantie zu registrieren, Ihren Garantieanspruch zu bearbeiten oder Sie im Falle eines Rückrufs zu kontaktieren – und für legitime Geschäftszwecke – z. B. um die Kundenzufriedenheit zu messen, unsere Produkte zu verbessern oder Ihnen Produktinformationen zur Verfügung zu stellen, die für Sie von Interesse sein könnten. Toro kann die Informationen im Rahmen dieser Aktivitäten an Toro Tochtergesellschaften, Händler oder Geschäftspartner weitergeben. Wir können auch persönliche Daten offenlegen, wenn dies gesetzlich vorgeschrieben ist oder im Zusammenhang mit dem Verkauf, Kauf oder der Fusion eines Unternehmens. Toro verkauft Ihre persönlichen Informationen niemals an anderen Unternehmen.

Speicherung Ihrer persönlichen Daten

Toro wird Ihre persönlichen Daten so lange aufbewahren, wie es für die oben genannten Zwecke relevant ist und in Übereinstimmung mit den gesetzlichen Bestimmungen. Für weitere Informationen über die geltenden Aufbewahrungsfristen wenden Sie sich bitte an legal@toro.com.

Toros Engagement für Sicherheit

Ihre persönlichen Daten können in den USA oder einem anderen Land verarbeitet werden, in dem möglicherweise weniger strenge Datenschutzgesetze gelten als in Ihrem Wohnsitzland. Wann immer wir Ihre Daten außerhalb Ihres Wohnsitzlandes übermitteln, werden wir die gesetzlich vorgeschriebenen Schritte unternehmen, um sicherzustellen, dass angemessene Sicherheitsvorkehrungen zum Schutz Ihrer Daten getroffen werden und um sicherzustellen, dass diese sicher behandelt werden.

Zugang und Korrektur

Sie haben das Recht, Ihre persönlichen Daten zu korrigieren und zu überprüfen oder der Verarbeitung Ihrer Daten zu widersprechen bzw. diese einzuschränken. Bitte kontaktieren Sie uns dazu per E-Mail unter legal@toro.com. Wenn Sie Bedenken haben, wie Toro mit Ihren Daten umgegangen ist, bitten wir Sie, dies direkt mit uns zu besprechen. Bitte beachten Sie, dass europäische Bürger das Recht haben, sich bei Ihrer Datenschutzbehörde zu beschweren.



Count on it.

Form No. 3432-452 Rev B

Spazzaneve Powerlite®

Nº del modello 38274—Nº di serie 406294000 e superiori

Nº del modello 38284—Nº di serie 400000000 e superiori

Manuale dell'operatore

Introduzione

Questa macchina è pensata per l'utilizzo da parte di privati. È progettato principalmente per rimuovere la neve da superfici pavimentate, come strade, marciapiedi e altre superfici di transito di aree residenziali o commerciali. Non è stato pensato per rimuove materiali diversi dalla neve, né è progettato per l'utilizzo su ghiaia. L'utilizzo di questo prodotto per scopi diversi da quelli previsti potrebbe rivelarsi pericoloso per voi ed eventuali astanti.

Leggete attentamente queste informazioni al fine di utilizzare e mantenere correttamente il prodotto, e di evitare infortuni e danni. Voi siete responsabili del corretto utilizzo del prodotto all'insegna della sicurezza.

Visitate il sito www.Toro.com per ottenere materiali di formazione sulla sicurezza e il funzionamento dei prodotti, informazioni sugli accessori, assistenza nella ricerca di un rivenditore o per registrare il vostro prodotto.

Ogni volta che vi occorre assistenza, ricambi Toro originali o informazioni aggiuntive, contattate un Centro assistenza autorizzato o il Servizio clienti Toro e tenete pronto il numero di modello e il numero di serie del vostro prodotto. Figura 1 indica la posizione del numero del modello e del numero di serie sul prodotto. Scrivete i numeri negli spazi previsti.

Importante: **Con il vostro dispositivo mobile potete scansionare il codice QR sull'adesivo che riporta il numero di serie (se presente) per accedere alla garanzia, ai ricambi e ad altre informazioni sui prodotti.**

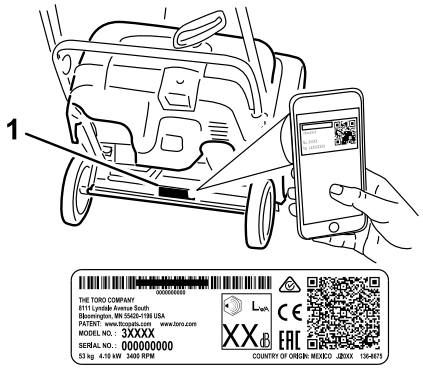

g291846

Figura 1

1. Posizione del numero del modello e del numero di serie

Nº del modello _____

Nº di serie _____

Il presente manuale individua i potenziali pericoli e riporta i messaggi di sicurezza identificati dal simbolo di avvertenza di sicurezza (Figura 2) che segnala un pericolo in grado di provocare gravi infortuni o la morte nel caso in cui non vi atteniate alle precauzioni raccomandate.



g000502

Figura 2

Simbolo di avvertenza di sicurezza

Per evidenziare le informazioni vengono utilizzate due parole. **Importante** indica informazioni meccaniche di particolare importanza, e **Nota** evidenzia informazioni generali di particolare rilevanza.

© 2020—The Toro® Company
8111 Lyndale Avenue South
Bloomington, MN 55420

Registrate il vostro prodotto presso www.Toro.com.

CE

Traduzione dell'originale (IT)
Stampato in Messico
Tutti i diritti sono riservati

3432-452 B

CV

Questo prodotto è conforme con tutte le Direttive europee pertinenti. Per maggiori dettagli, vedere la scheda di Dichiarazione di conformità (DOC) separata, specifica del prodotto.

Importante: **Se state utilizzando questa macchina al di sopra di 1.500 m di altitudine per un periodo continuato, assicuratevi che sia stato installato il Kit altitudini elevate, in modo che il motore soddisfi i regolamenti sulle emissioni CARB/EPA. Il Kit altitudini elevate aumenta le prestazioni del motore impedendo, al tempo stesso, ostruzioni delle candele, difficoltà di avviamento e aumenti delle emissioni. Una volta installato il kit, applicate l'adesivo per le altitudini elevate accanto all'adesivo del numero di serie sulla macchina. Contattate un Centro assistenza Toro autorizzato per ottenere il kit altitudini elevate e la relativa etichetta per la vostra macchina. Per individuare un distributore nelle vostre vicinanze, navigate sul nostro sito Web www.Toro.com o contattate il nostro Servizio clienti Toro al numero (o numeri) indicato nella vostra dichiarazione di garanzia sul controllo delle emissioni. Rimuovete il kit dal motore e riportate il motore alla configurazione originaria di fabbrica quando è in funzione al di sotto di 1.500 m di altitudine. Non utilizzate un motore convertito per l'utilizzo ad altitudini elevate ad altitudini inferiori, altrimenti potreste surriscaldarlo e danneggiarlo.**

Se non siete sicuri del fatto che la vostra macchina sia stata convertita per l'uso ad altitudini elevate o meno, cercate la seguente etichetta (Figura 3).



Figura 3

Indice

Introduzione 1
Sicurezza 2
- Sicurezza generale 3
- Adesivi di sicurezza e informativi 3

Preparazione 4
- 1 Montaggio della stegola 4
- 2 Montaggio del camino di scarico 4
- 3 Montaggio della maniglia di avviamento a strappo 4
- 4 Riempimento del motore con olio 6
- 5 Regolazione del cavo di comando 6

Quadro generale del prodotto 7
- Specifiche 7
- Attrezzi/accessori 7

Funzionamento 8
- Prima dell'uso 8
  - Sicurezza prima delle operazioni 8
  - Riempimento del serbatoio del carburante 8
  - Controllo del livello dell'olio motore 9
- Durante l'uso 9
  - Sicurezza durante le operazioni 9
  - Avviamento del motore 10
  - Azionamento delle pale rotanti 11
  - Arresto delle pale rotanti 11
  - Spegnimento del motore 12
  - Regolazione del camino di scarico e del deflettore 12
  - Pulizia di un camino di scarico intasato 12
  - Avanzamento automatico dello spazzaneve 12
  - Suggerimenti 13
- Dopo l'uso 13
  - Sicurezza dopo le operazioni 13
  - Prevenzione del congelamento dopo l'utilizzo 13

Manutenzione 14
- Programma di manutenzione raccomandato 14
- Sicurezza durante la manutenzione 14
- Controllo e regolazione del cavo di comando 14
- Ispezione delle pale rotanti 15
- Cambio dell'olio motore 15
- Manutenzione della candela 17
- Sostituzione della cinghia di trazione 18

Rimessaggio 19
- Rimessaggio sicuro 19
- Rimessaggio della macchina 19

Sicurezza

Questa macchina è stata progettata in conformità con le specifiche EN ISO 8437.

Sicurezza generale

Questo prodotto è in grado di amputare mani e piedi e di scagliare oggetti. Rispettate sempre tutte le norme di sicurezza per evitare gravi lesioni personali.

- Leggete e comprendete i contenuti del presente *Manuale dell'operatore* prima di avviare il motore. Accertatevi che chiunque utilizzi il prodotto sappia come farlo funzionare e come spegnere il motore velocemente e comprenda le avvertenze.
- Spegnete il motore tutte le volte che abbandonate la postazione di guida per qualsiasi ragione.
- Non mettete le mani o i piedi vicino alle parti mobili della macchina.
- Non utilizzate la macchina senza tutte le protezioni e altri dispositivi di sicurezza in sede e funzionanti.
- Restate lontani da qualsiasi apertura di scarico. Tenete lontani gli astanti, soprattutto i bambini, dall'area operativa.
- Non permettete mai che bambini e ragazzi utilizzino la macchina.

Adesivi di sicurezza e informativi

Gli adesivi di sicurezza e di istruzione sono chiaramente visibili e sono affissi accanto a zone particolarmente pericolose. Sostituite eventuali adesivi se danneggiati o mancanti.

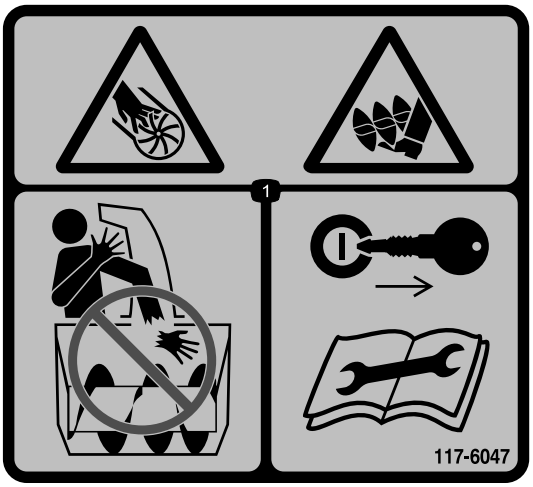

decal117-6047

117-6047

1. Pericolo di ferite/smembramento causato dalla ventola; pericolo di ferite/smembramento causato dalla coclea – non mettete la mano nel camino di scarico; rimuovete la chiave e leggete il *Manuale dell'operatore* prima di effettuare interventi di manutenzione.

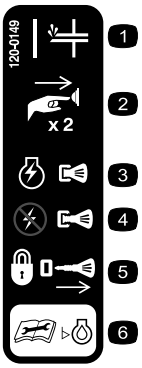

decal120-0149

120-0149

1. Iniettore
2. Premete 2 volte l'iniettore per innescare il motore.
3. Spingete la chiave per accendere il motore.
4. Tirate la chiave per spegnere il motore.
5. Rimuovete la chiave per bloccare la macchina.
6. Prima di controllare il livello dell'olio motore leggete il *Manuale dell'operatore*.



decal117-7713

117-7713

1. Avvertenza – leggete il *Manuale dell'operatore*.
2. Pericolo di taglio/smembramento causato dalla ventola – spegnete il motore e attendete che la coclea si arresti prima di abbandonare la macchina.
3. Pericolo di lancio di oggetti: tenete gli astanti a distanza.
4. Pericolo di esplosione – non inclinate la macchina in avanti o indietro.
5. Per innestare la coclea schiacciate la barra di comando.
6. Per disinserire la coclea lasciate andare la barra di comando.

Preparazione

1

Montaggio della stegola

Non occorrono parti

Procedura

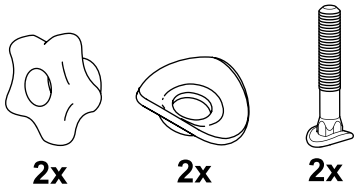

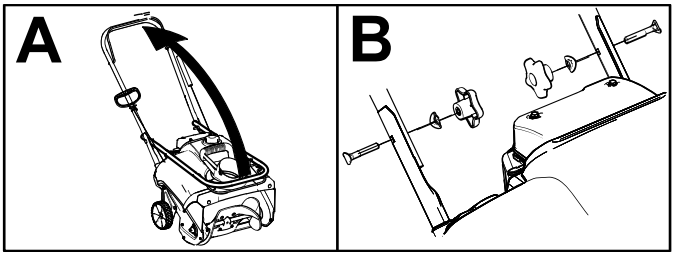

g253607

2

Montaggio del camino di scarico

Non occorrono parti

Procedura

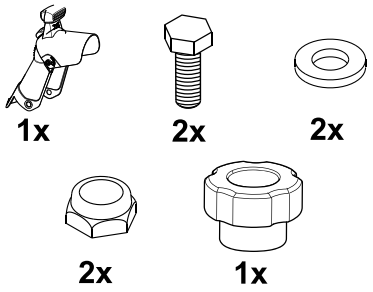

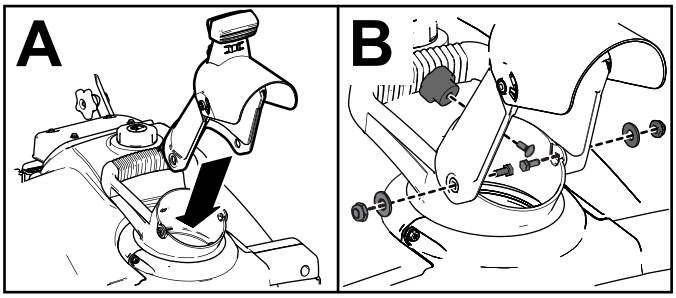

g255436

3

Montaggio della maniglia di avviamento a strappo

Non occorrono parti

Procedura

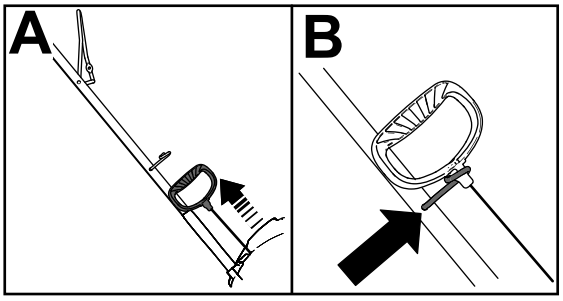

g253609

4

Riempimento del motore con olio

Non occorrono parti

Procedura

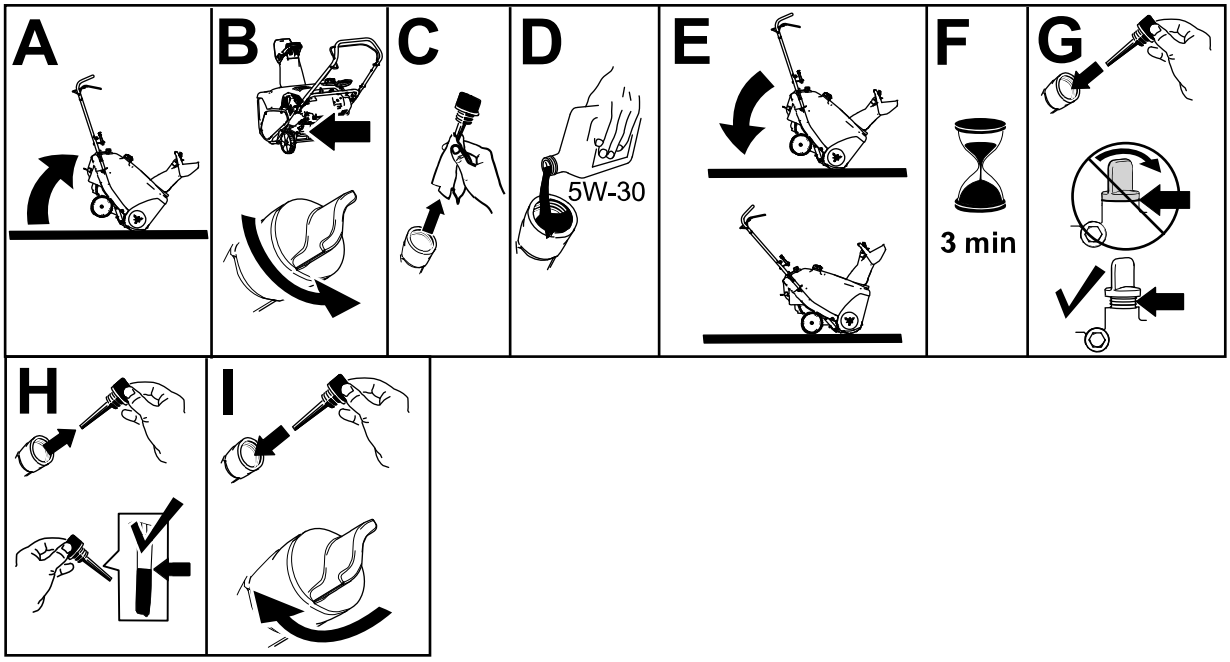

g253610

5

Regolazione del cavo di comando

Non occorrono parti

Procedura

Vedere Controllo e regolazione del cavo di comando (pagina 14).

Quadro generale del prodotto

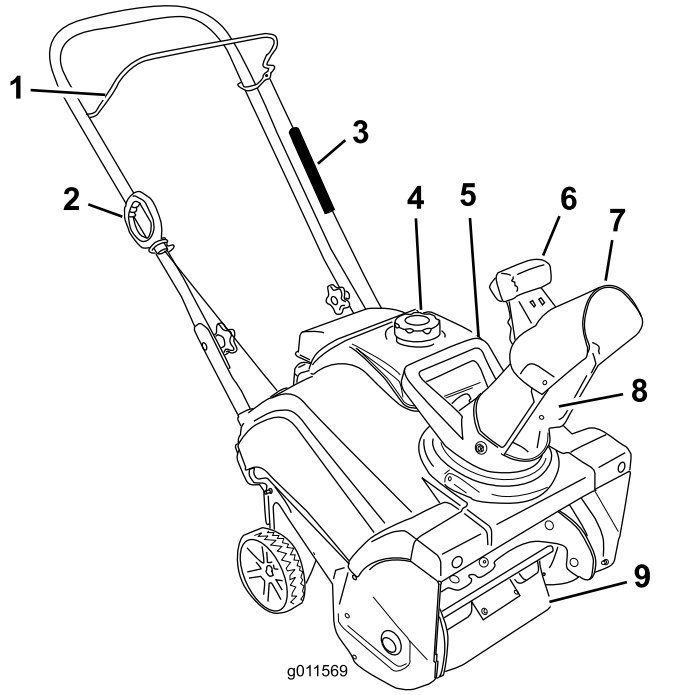

g011569

Figura 8

1. Barra di comando
2. Maniglia di avviamento a strappo
3. Protezione della molla
4. Tappo del foro di riempimento del carburante
5. Maniglia del camino
6. Leva del deflettore del camino di scarico
7. Deflettore del camino di scarico
8. Camino di scarico
9. Pale rotanti

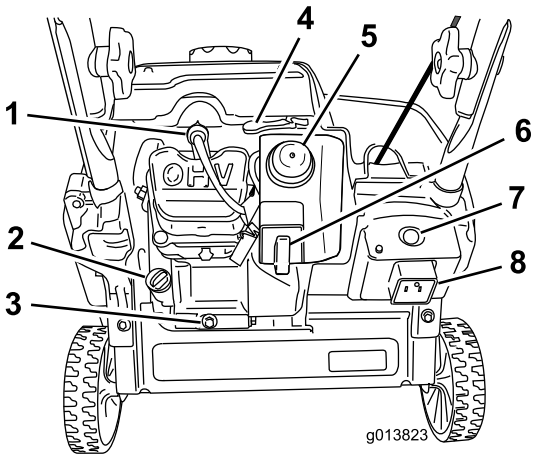

g013823

Figura 9

1. Candela
2. Tappo del foro di riempimento dell'olio
3. Tappo di spurgo dell'olio
4. Starter
5. Iniettore
6. Chiave
7. Pulsante dell'avviamento elettrico (solo modello con avviamento elettrico)
8. Presa per avviamento elettrico (solo modello con avviamento elettrico)

Specifiche

Modello	Peso	Lunghezza	Larghezza	Altezza
38274	24,5 kg	94 cm	48 cm	114 cm
38284	26,3 kg			

Attrezzi/accessori

È disponibile una gamma di attrezzi ed accessori approvati da Toro che possono essere utilizzati con la macchina al fine di ottimizzarne ed ampliarne le applicazioni. Richiedete la lista degli attrezzi e degli accessori approvati a un Centro Assistenza Toro o a un Distributore autorizzati, oppure visitate www.Toro.com.

Per risultati ottimali e la costante conformità della macchina alle norme di sicurezza, utilizzate solo ricambi e accessori originali Toro. Ricambi e accessori di altri produttori potrebbero risultare pericolosi e il loro impiego potrebbe far decadere la garanzia del prodotto.

Funzionamento

Nota: Stabilite i lati sinistro e destro della macchina dalla normale postazione di guida.

Prima dell'uso

Sicurezza prima delle operazioni

Sicurezza generale

- **Solo per i modelli ad avviamento elettrico:** utilizzate cavi di prolunga e connettori come indicato nel manuale. Ispezionate il cavo elettrico prima di collegarlo a una fonte di alimentazione. Se il cavo fosse danneggiato, sostituitelo. Staccate sempre il cavo elettrico quando non dovete avviare la macchina.
- Indossate un abbigliamento idoneo, comprendente occhiali di protezione, pantaloni lunghi, scarpe robuste e antiscivolo e protezioni per le orecchie. Legate i capelli lunghi, fissate gli indumenti ampi e non indossate gioielli pendenti.
- Ispezionate attentamente l'area dove utilizzerete la macchina e rimuovete eventuali zerbini, slittini, tavole, fili e altri oggetti estranei.
- Se una protezione, un dispositivo di sicurezza o un adesivo sono danneggiati, illeggibili o mancanti, riparateli o sostituiteli prima di iniziare il lavoro. Inoltre, serrate tutti gli elementi di fissaggio allentati.

Sicurezza del carburante

Il carburante è estremamente infiammabile ed esplosivo. Un incendio o un'esplosione causati dal carburante possono ustionare voi e terzi.

- Per evitare che una carica statica accenda il carburante, posizionate la tanica e/o la macchina a terra prima del rifornimento, non su un veicolo o su un oggetto.
- Riempite il serbatoio del carburante all'aperto quando il motore è freddo. Ricollocate il tappo del carburante avvitandolo saldamente e asciugate le fuoriuscite.
- Non maneggiate il carburante mentre fumate o attorno a una fiamma aperta o scintille.
- Stoccate il carburante in un contenitore apposito approvato, fuori dalla portata dei bambini.
- Quando nel serbatoio è presente carburante, inclinate la macchina solo come da istruzioni.
- Se versate carburante sugli abiti, cambiateli immediatamente.

Riempimento del serbatoio del carburante

- Per ottenere risultati ottimali utilizzate solo benzina senza piombo fresca (meno di 30 giorni) e pulita, di 87 o più ottani (metodo di classificazione (R+M)/2).
- È accettabile il carburante ossigenato con etanolo fino al 10% o 15% di MTBE per volume.
- **Non** utilizzate miscele di benzina con etanolo (come E15 o E85) superiore al 10% per volume. Possono verificarsi problemi di prestazioni e/o danni al motore non coperti dalla garanzia.
- **Non** utilizzate benzina contenente metanolo.
- **Non** conservate il carburante nel serbatoio o nei contenitori durante l'inverno, a meno che non utilizziate uno stabilizzatore del carburante.
- **Non** aggiungete olio alla benzina.

Non riempite al di sopra della parte inferiore del collo del serbatoio del carburante (Figura 10).

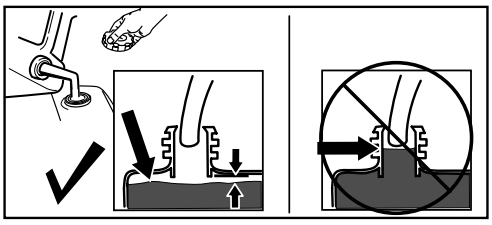

g216203

Figura 10

Importante: **Per i migliori risultati, acquistate solo la quantità di carburante che prevedete di utilizzare in 30 giorni. In caso contrario, per mantenere il carburante fresco più a lungo potete aggiungere sempre uno stabilizzatore/additivo, utilizzandolo secondo le istruzioni del produttore dello stabilizzatore.**

Controllo del livello dell'olio motore

Intervallo tra gli interventi tecnici: Prima di ogni utilizzo o quotidianamente

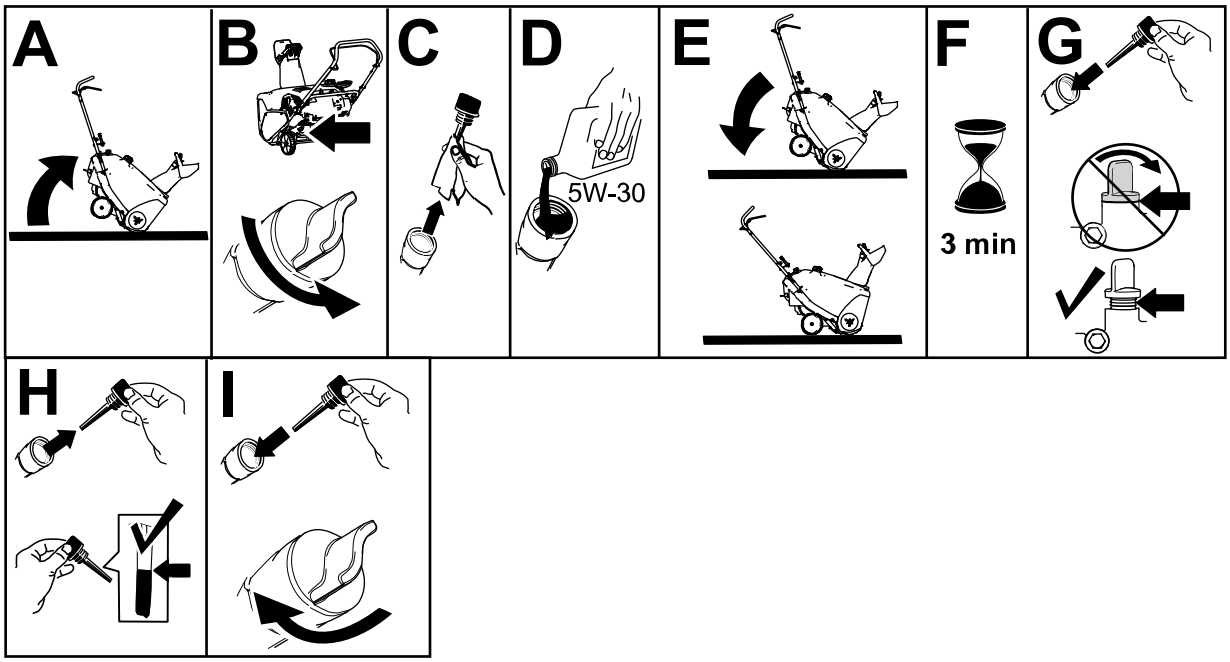

g253610

Figura 11

Durante l'uso

Sicurezza durante le operazioni

Sicurezza generale

- **Spegnete il motore prima di disostruire la macchina e utilizzate sempre un bastone.**
- Durante il funzionamento della macchina rimanete dietro le stegole e lontano dall'apertura di scarico. **Tenete sempre viso, mani, piedi ed altre parti del corpo e gli indumenti lontano dalle parti mobili o rotanti della macchina.**
- Non dirigete mai lo scarico verso persone o aree dove si potrebbero causare danni alla proprietà.
- Prestate la massima attenzione mentre utilizzate la macchina. Non intraprendete attività che possano distrarvi, perché potreste causare infortuni o danni alla proprietà.
- Prestate particolare attenzione al rischio di scivolamento o caduta, specialmente quando utilizzate la macchina in retromarcia.
- Procedete con passo regolare e tenete le mani saldamente sulla stegola. Camminate, non correte.
- Prestate estrema cautela durante l'utilizzo della macchina su una pendenza.
- Non utilizzate la macchina in caso di scarsa visibilità o poca luce.
- Quando arretrate guardate indietro e fate attenzione.
- Quando non state attivamente rimuovendo la neve, scollegate l'alimentazione dalla coclea.
- Prestate molta attenzione quando utilizzate la macchina su vialetti o strade. Prestate la massima attenzione a eventuali pericoli nascosti ed al traffico.
- Non cercate di eseguire alcuna regolazione mentre il motore è in funzione, se non specificato nelle istruzioni.
- In caso di urto con un oggetto estraneo, spegnete il motore, rimuovete la chiave e ispezionate la macchina per verificare l'eventuale presenza di danni. Riparate eventuali danni prima di avviare la macchina.
- Se la macchina dovesse iniziare a vibrare in modo anomalo, spegnete il motore e controllatene immediatamente la causa.
- Non azionate il motore in ambienti interni; i fumi di scarico sono pericolosi.

- Non sovraccaricate la macchina nel tentativo di spazzare troppo velocemente la neve.
- Spegnete sempre il motore prima di lasciare la postazione di guida, prima di pulire o disostruire il collettore, il rotore o il camino di scarico e prima di effettuare riparazioni, regolazioni o controlli.

Avviamento del motore

Modello ad avviamento elettrico

Nota: Toglietevi il guanto quando premete l'iniettore, in modo che l'aria non esca dal foro d'innesco.

Importante: **Non utilizzate l'iniettore o lo starter se il motore è stato in funzione ed è caldo. L'iniezione eccessiva può provocare l'ingolfamento e il mancato avviamento del motore.**

Per utilizzare l'avviatore elettrico (solo modelli ad avviamento elettrico), collegate prima un cavo di alimentazione alla presa di avviamento elettrico e poi a una presa di alimentazione dell'interruttore di circuito per guasto a terra (GFCI). Utilizzate unicamente un cavo di alimentazione calibro 16 omologata UL idoneo per l'esterno non più lungo di 15 m.

⚠ AVVERTENZA

Il cavo elettrico può danneggiarsi e causare shock o incendi.

Ispezionare a fondo il cavo elettrico prima di collegarlo a una fonte di alimentazione elettrica. Se il cavo risulta danneggiato, non utilizzatelo. Sostituite o riparare il cavo immediatamente. Rivolgetevi a un Centro Assistenza autorizzato.

Importante: **Azionate l'avviamento elettrico non più di 10 volte, alternando 5 secondi di attività a 5 secondi di riposo. L'azionamento prolungato dell'avviamento elettrico può causare surriscaldamento e danni al medesimo. Se il motore non dovesse avviarsi dopo questa serie di tentativi, lasciate raffreddare il motorino di avviamento per almeno 40 minuti prima di tentare di nuovo. Se il motore non dovesse avviarsi dopo la seconda serie di tentativi, portate la macchina presso un Centro Assistenza autorizzato per ricevere assistenza.**

Se l'avviatore a strappo non funziona correttamente, potrebbe essere congelato. Scongelate l'avviatore prima di tentare un avviamento della macchina.

⚠ ATTENZIONE

Se lasciate la macchina collegata a una fonte di alimentazione elettrica, qualcuno potrebbe avviarla inavvertitamente e causare ferite o danni (solo modelli con avviamento elettrico).

Staccate sempre il cavo elettrico quando non dovete avviare la macchina.

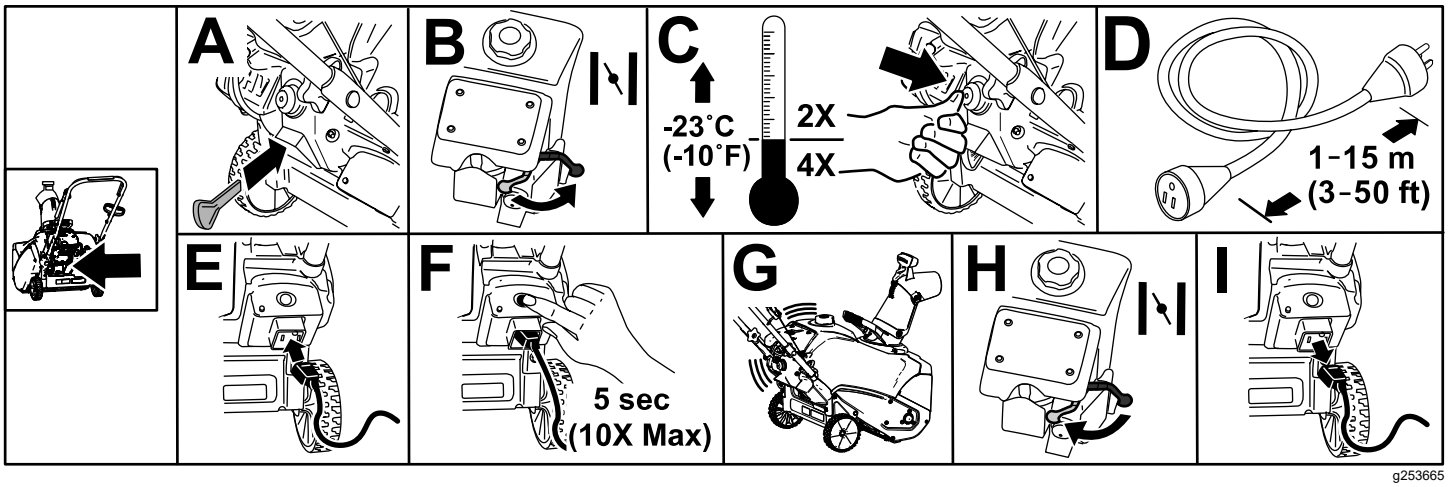

Figura 12

Modello standard

Nota: Toglietevi il guanto quando premete l'iniettore, in modo che l'aria non esca dal foro d'innesco.

Importante: **Non utilizzate l'iniettore o lo starter se il motore è stato in funzione ed è caldo. L'iniezione eccessiva può provocare l'ingolfamento e il mancato avviamento del motore.**

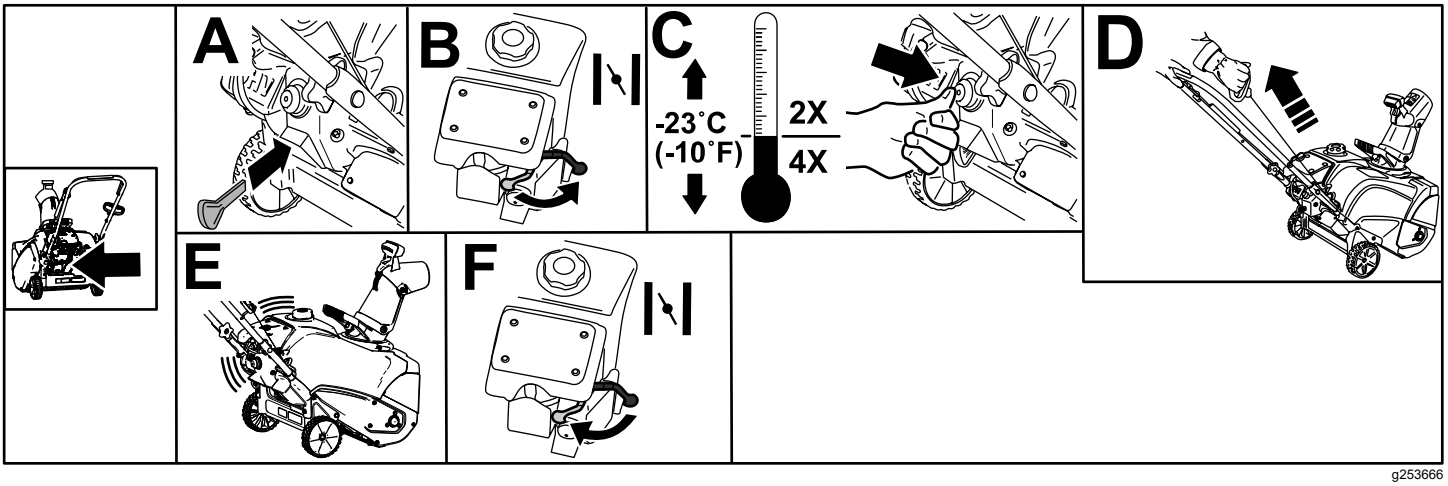

Figura 13

Azionamento delle pale rotanti

Per azionare le pale rotanti tenete la barra di comando premuta contro la stegola (Figura 14).

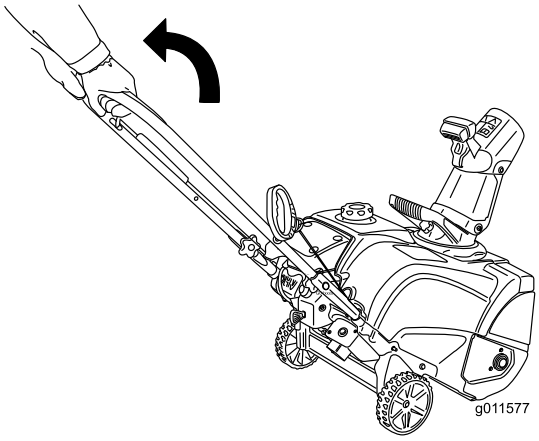

g011577

Figura 14

Arresto delle pale rotanti

Per arrestare le pale rotanti lasciate andare la barra di comando (Figura 15).

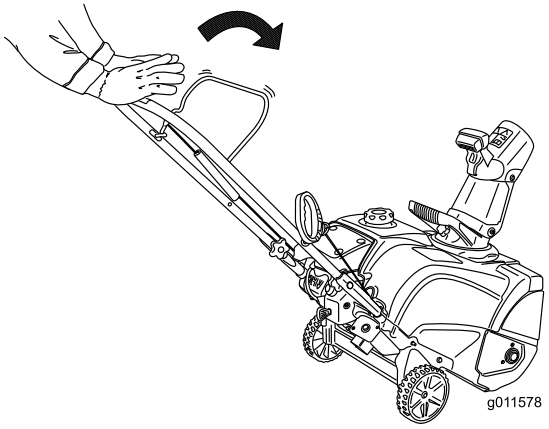

g011578

Figura 15

Spegnimento del motore

Per spegnere il motore tirate in fuori la chiave fino a quando non scatta in posizione di SPEGNIMENTO (Figura 16) o spostate lo starter tutto a destra (B di Figura 13).

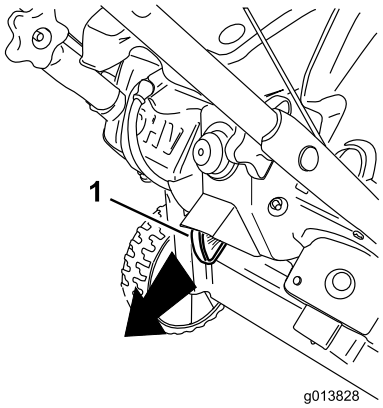

g013828

Figura 16

1. Chiave

Regolazione del camino di scarico e del deflettore

Per regolare il camino di scarico spostate la relativa maniglia come illustrato in Figura 17.

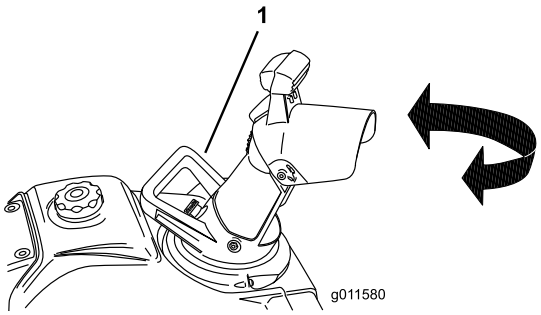

g011580

Figura 17

1. Maniglia del camino

Per variare l'inclinazione del deflettore del camino schiacciate la relativa leva e inclinate il deflettore verso il basso o verso l'alto (Figura 18). Lasciate andare la leva per bloccare il deflettore di scarico in posizione.

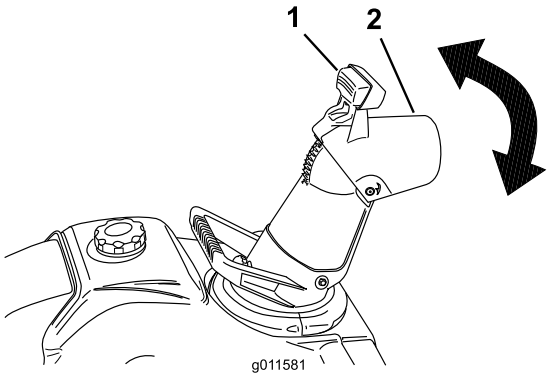

g011581

Figura 18

1. Leva
2. Deflettore del camino di scarico

Pulizia di un camino di scarico intasato

Per pulire il camino:

- **Spegnimento del motore.**
- Attendete 10 secondi per essere certi che le pale rotanti abbiamo smesso di girare.
- Utilizzate sempre un attrezzo per la pulizia, mai le mani.

Avanzamento automatico dello spazzaneve

Sollevate la stegola della macchina fino a quando le ruote sono di poco staccate dal suolo, mentre il raschiatore e le pale rotanti toccano terra. La macchina si sposterà in avanti (Figura 19).

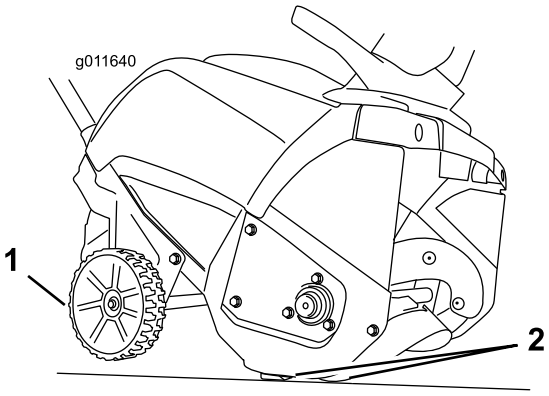

g011640

Figura 19

1. Ruote staccate dal suolo
2. Raschiatore e pale rotanti a contatto con il suolo

Nota: Variando leggermente la forza di sollevamento applicata sulla stegola potete controllare la velocità di avanzamento della macchina. Quando sul suolo

vi è molta neve, spingete in avanti la stegola, se necessario, ma lasciate che la macchina funzioni alla propria velocità. Non sollevate la stegola più del necessario, poiché il raschiatore si staccherebbe dal suolo e lascerebbe uno strato di neve dietro la macchina.

Suggerimenti

⚠ AVVERTENZA

Le pale rotanti possono scagliare pietre, giocattoli e altri oggetti estranei e causare gravi lesioni personali a voi o agli astanti.

- **Tenete sempre pulita l'area da oggetti che possano essere raccolti e scagliati dalle lame della ventola.**
- **Tenete lontani bambini ed animali da compagnia dall'area di utilizzo dello spazzaneve.**
- Eliminate la neve non appena potete, subito dopo una nevicata.
- Sovrapponete le passate per essere certi di rimuovere tutta la neve.
- Quando possibile, scaricate la neve sottovento.
- Se la macchina non si sposta in avanti su superfici scivolose o nella neve alta, spingete in avanti la stegola, ma lasciate che la macchina funzioni alla propria velocità.
- La macchina può lasciare segni di gomma sul calcestruzzo nuovo spazzolato o di colore chiaro. Fate una prova in un punto nascosto prima dell'uso. Questi segni non sono permanenti.

Dopo l'uso

Sicurezza dopo le operazioni

Sicurezza generale

- Non riponete mai la macchina con benzina nel serbatoio all'interno di edifici dove sono presenti possibili fonti di scintille o fiamme, quali boiler, stufe, asciugatrici. Lasciate che il motore si raffreddi prima di riporre la macchina in un luogo chiuso.
- Quando rimessate la macchina per oltre 30 giorni, fate riferimento a Rimessaggio della macchina (pagina 19) per informazioni importanti.
- Fate funzionare la macchina per alcuni minuti dopo avere spazzato la neve per prevenire il congelamento del collettore e del rotore.

Prevenzione del congelamento dopo l'utilizzo

- Lasciate girare il motore per alcuni minuti affinché le parti mobili non gelino. Spegnete il motore, attendete che tutte le parti mobili si fermino e togliete il ghiaccio e la neve dalla macchina.
- Eliminate tutta la neve e il ghiaccio dalla base del camino.
- Ruotate il camino di scarico verso sinistra e verso destra per liberarlo dagli accumuli di ghiaccio.
- Dopo aver rimosso la chiave, tirate la maniglia di avviamento a strappo varie volte o collegate il cavo elettrico a una fonte di alimentazione e alla macchina e spingete il pulsante dell'avviamento elettrico una volta per impedire il congelamento dell'avviatore a strappo e/o dell'avviatore elettrico (solo modelli con avviamento elettrico).
- Può accadere che quando nevica e col gelo alcuni comandi e parti mobili si congelino. Non usate forza eccessiva e non cercate di usare i comandi quando sono gelati. In caso di difficoltà nell'utilizzare comandi o parti, avviate il motore e lasciatelo girare per alcuni minuti.

Manutenzione

Programma di manutenzione raccomandato

Cadenza di manutenzione	Procedura di manutenzione
Dopo la prima ora	• Controllate il cavo di comando, e all'occorrenza regolatelo. • Verificate l'eventuale presenza di elementi di fissaggio allentati e, se necessario, serrateli.
Dopo le prime 2 ore	• Cambio dell'olio motore.
Prima di ogni utilizzo o quotidianamente	• Controllate il livello dell'olio motore e, se necessario, rabboccatelo.
Ogni anno	• Controllate il cavo di comando, e all'occorrenza regolatelo. • Ispezionate le pale rotanti e, se necessario, fatele sostituire, insieme al raschiatore, da un Centro Assistenza autorizzato. • Cambio dell'olio motore. • Revisionate la candela e, se necessario, sostituitela. • Verificate l'eventuale presenza di elementi di fissaggio allentati e, se necessario, serrateli. • Fate controllare la cinghia di trasmissione da un Centro Assistenza autorizzato e, se necessario, sostituitela.
Ogni anno o prima del rimessaggio	• Preparate la macchina per il rimessaggio.

Sicurezza durante la manutenzione

Leggete le seguenti precauzioni di sicurezza prima di effettuare eventuali interventi di manutenzione sulla macchina:

- Spegnete il motore, togliete la chiave e attendete che tutte le parti in movimento si arrestino prima di abbandonare la posizione dell'operatore. Lasciate raffreddare la macchina prima di eseguire interventi di riparazione, manutenzione o pulizia o di rimessarla.
- Indossate sempre protezioni per gli occhi durante gli interventi di regolazione o riparazione per proteggere gli occhi da eventuali oggetti estranei che la macchina potrebbe scagliare.
- Controllate tutti i dispositivi di fissaggio a intervalli frequenti verificando che siano adeguatamente serrati, per garantire condizioni operative sicure della macchina.
- Non modificate le impostazioni del regolatore sul motore.

  Acquistate soltanto parti di ricambio ed accessori originali Toro.

Controllo e regolazione del cavo di comando

Controllo del cavo di comando

Intervallo tra gli interventi tecnici: Dopo la prima ora—Controllate il cavo di comando, e all'occorrenza regolatelo.

Ogni anno—Controllate il cavo di comando, e all'occorrenza regolatelo.

Importante: **Dovete controllare e, se necessario, regolare il cavo di comando prima di mettere in funzione la macchina per la prima volta.**

Tirate la barra di comando indietro, contro la stegola, per eliminare il gioco presente sul cavo di comando (Figura 20).

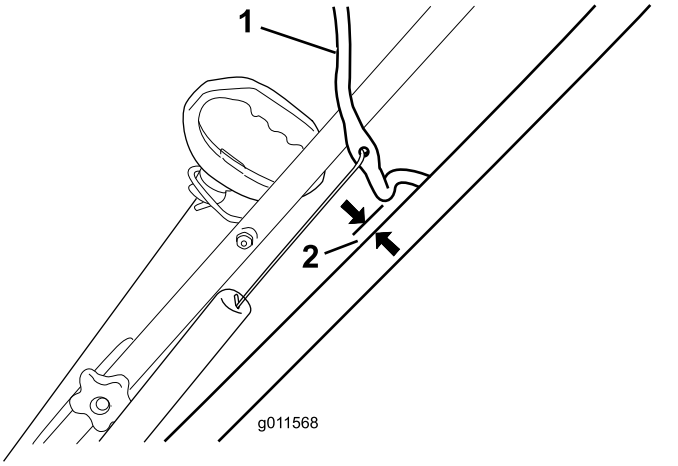

g011568

Figura 20

1. Barra di comando
2. Da 2 a 3 mm

Nota: Accertatevi che tra la barra di comando e la stegola vi sia una distanza compresa tra 2 e 3 mm (Figura 20).

Importante: **Affinché le pale rotanti si arrestino correttamente, quando si disinnesta la barra di comando deve essere presente un po' di gioco sul cavo di comando.**

Regolazione del cavo di comando

1. Fate scorrere verso l'alto la protezione della molla e sganciate la molla dal dispositivo di regolazione (Figura 21).

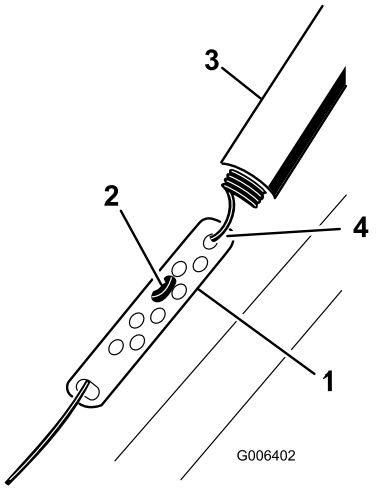

g006402

Figura 21

1. Dispositivo di regolazione
2. Raccordo a Z
3. Protezione della molla
4. Sganciare la molla in questo punto.

Nota: Per agevolare lo sganciamento della molla potete tirare verso l'alto il dispositivo di regolazione e il cavo.

2. Spostate il raccordo a Z su un foro superiore o inferiore del dispositivo di regolazione, al fine di ottenere una distanza compresa tra 2 e 3 mm tra la barra di comando e la stegola (Figura 21).

   Nota: Spostando il raccordo a Z più in alto, la distanza tra la barra di comando e la stegola diminuisce; spostandolo più in basso, la distanza aumenta.

3. Agganciate la molla al dispositivo di regolazione e fate scorrere la protezione della molla sul dispositivo.
4. Controllate la regolazione; vedere Controllo del cavo di comando (pagina 14).

   Nota: Se bagnata, la cinghia può scivolare (stridere); per asciugare il sistema di trasmissione avviate il rotore e fatelo girare a vuoto per 30 secondi.

Ispezione delle pale rotanti

Intervallo tra gli interventi tecnici: Ogni anno—Ispezionate le pale rotanti e, se necessario, fatele sostituire, insieme al raschiatore, da un Centro Assistenza autorizzato.

Prima di ogni utilizzo, cercate eventuali tracce di usura sulle pale rotanti. Quando il bordo di una pala rotante si è usurato fino al foro indicatore di usura, fate sostituire le pale rotanti e il raschiatore da un Centro Assistenza autorizzato (Figura 22).

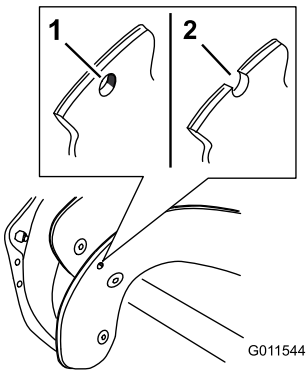

g011544

Figura 22

1. Il foro indicatore di usura è integro; non è necessario sostituire le pale rotanti.
2. Il foro indicatore di usura non è integro; sostituite le pale rotanti e il raschiatore.

Cambio dell'olio motore

Intervallo tra gli interventi tecnici: Dopo le prime 2 ore

Ogni anno

Se possibile, fate girare il motore alcuni minuti per scaldare l'olio prima di sostituirlo. L'olio caldo fluisce meglio e trasporta più elementi inquinanti.

Caratteristiche dell'olio motore

Capacità olio motore	0,35 litri*
Viscosità dell'olio	Vedere Figura 24.
Service classification API	SJ o superiore

*Dopo che avete spurgato l'olio, nel carter rimane olio residuo. Non riempite il carter sino alla sua piena capacità. Riempite il carter attenendovi alle istruzioni fornite di seguito.

1. Accertatevi che il serbatoio della benzina non sia eccessivamente pieno (vedere Figura 7) e che il tappo del serbatoio sia ben saldo in posizione.
2. Portate la macchina su una superficie piana.
3. Posizionate una bacinella di spurgo dell'olio sotto il tappo di spurgo dell'olio (Figura 9), togliete il tappo di spurgo e inclinate indietro (stegola in basso) la macchina fino a metà della distanza dal suolo per fare spurgare l'olio usato nella relativa bacinella.

   Importante: **Non inclinate la macchina fino a toccare il suolo con la stegola, altrimenti il carburante potrebbe fuoriuscire.**
4. Dopo avere fatto defluire l'olio usato, riportate la macchina in posizione operativa.
5. Montate il tappo di spurgo dell'olio e serratelo saldamente.
6. Pulite la zona circostante il tubo di riempimento dell'olio/l'asta di livello (Figura 9).
7. Svitate l'asta di livello e rimuovetela.
8. Versate con cautela una quantità d'olio pari a circa 3/4 della capacità del motore nel tubo di riempimento dell'olio.

   Nota: Per determinare quale sia il livello di olio corretto sull'asta vedere Figura 23.

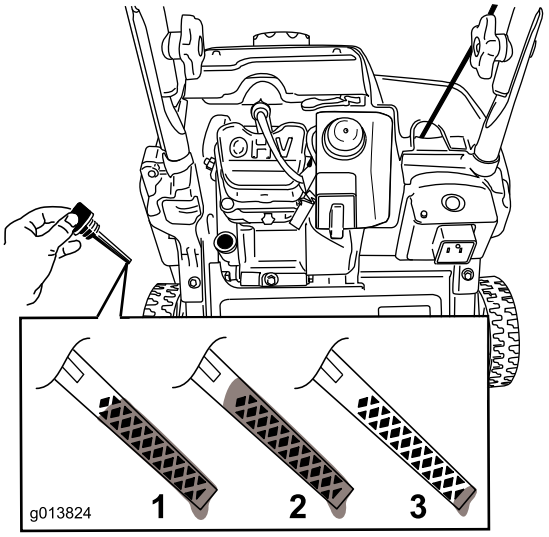

g013824

Figura 23

1. L'olio è al livello massimo.
2. Il livello dell'olio è troppo alto – estrarre olio dalla coppa.
3. Il livello dell'olio è troppo basso – aggiungere olio nella coppa.

Nota: Per rendere più agevole l'aggiunta di olio potete inclinare la macchina in avanti (stegola in su). Ricordate di mettere di nuovo la macchina nella posizione operativa prima di controllare il livello dell'olio.

Importante: **Non inclinate la macchina completamente in avanti, fino ad appoggiarla sul muso, altrimenti il carburante potrebbe fuoriuscire.**

Consultate la Figura 24 per scegliere l'olio con la viscosità più adatta alla temperatura esterna prevista:

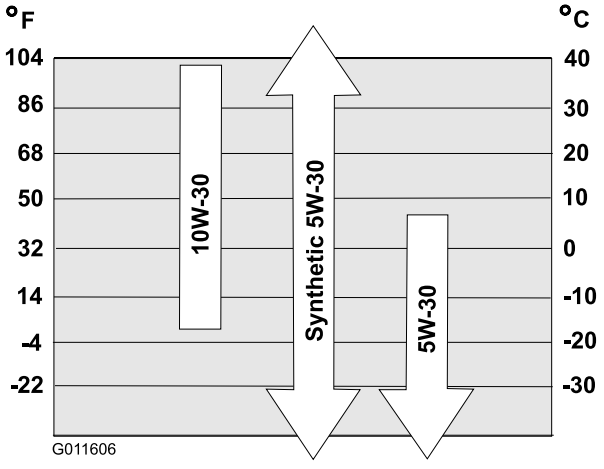

g011606

Figura 24

9. Attendete per 3 minuti che l'olio si sistemi nel motore.

10. Tergete l'asta con un panno pulito.
11. Con la macchina in posizione di funzionamento, inserite l'asta di livello nel tubo di riempimento dell'olio **senza avvitarla**, quinti estraetela.
12. Controllate il livello dell'olio sull'asta.
    - Se il livello dell'olio sull'asta di livello è troppo basso, versatene con cautela una piccola quantità nel tubo di riempimento, attendete 3 minuti e ripetete i passaggi da 10 a 12 sinché l'asta non indica il livello corretto.
    - Se il livello dell'olio sull'asta è troppo alto, drenate l'olio in eccesso sinché l'asta non indica il livello corretto.

    Importante: **Non avviate il motore con il livello dell'olio nel motore troppo basso o troppo alto, per evitare di danneggiarlo.**
13. Inserite saldamente l'asta di livello nel tubo di riempimento dell'olio.
14. Riciclate correttamente l'olio esausto.

Manutenzione della candela

Intervallo tra gli interventi tecnici: Ogni anno—Revisionate la candela e, se necessario, sostituitela.

Utilizzate una candela Toro (n. cat. 119-1961).

1. Spegnete il motore e attendete che tutte le parti in movimento si fermino.
2. Scollegate il cappellotto dalla candela (Figura 9).
3. Pulite attorno alla candela.
4. Rimuovete la candela dalla testata.

   Importante: **Sostituite la candela se è incrinata, incrostata o sporca. Non pulite gli elettrodi, perché se dei granelli penetrano nel cilindro possono danneggiare il motore.**
5. Regolate la distanza sulla candela a 0,76 mm, come illustrato nella Figura 25.

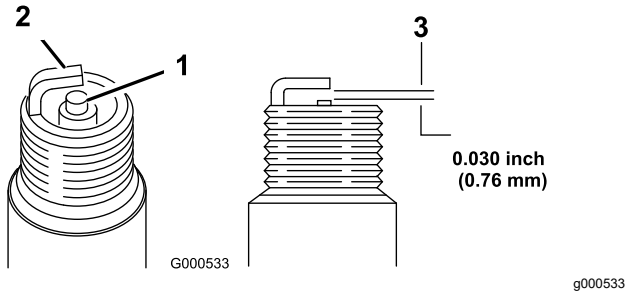

Figura 25

1. Isolatore dell'elettrodo centrale
2. Elettrodo laterale
3. Distanza (non in scala)

6. Montate la candela e serratela a 27–30 N·m.
7. Collegate il cappellotto alla candela.

Sostituzione della cinghia di trazione

Se la cinghia di trazione diventa usurata, imbevuta d'olio, eccessivamente crepata, sfilacciata o danneggiata in altro modo, sostituitela.

1. Rimuovete i 4 bulloni che fissano il coperchio della cinghia di trazione (Figura 26) in posizione.

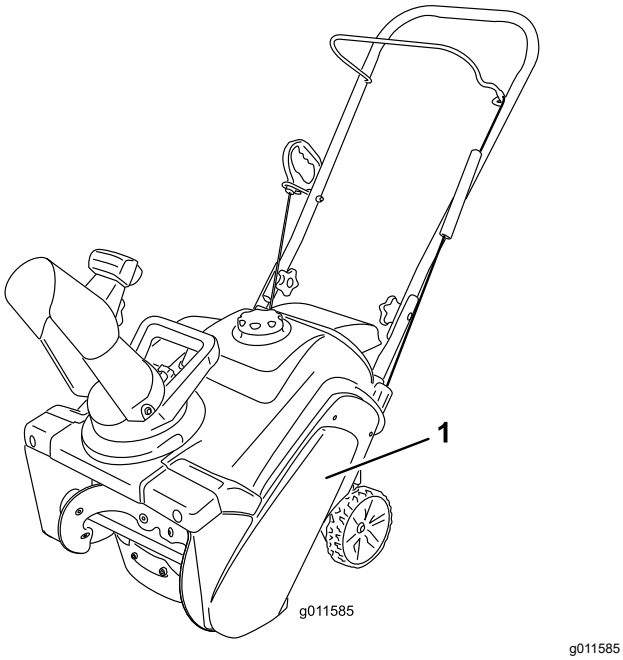

g011585

Figura 26

1. Coperchio della cinghia di trazione

Nota: L'angolo anteriore inferiore del coperchio della cinghia di trazione è fissato con un bullone più piccolo, una rondella e un dado di bloccaggio.

2. Rimuovete la cinghia dalla puleggia rotante.
3. Premete il braccio tendicinghia e rimuovete la cinghia tra l'aletta sul freno del braccio tendicinghia e la puleggia rotante.

   Nota: Il guidacinghia per la puleggia del motore è molto vicino alla puleggia e la cinghia potrebbe non passare attraverso lo spazio.
4. Ruotate la cinghia davanti al guidacinghia, in modo che si incastri tra il guidacinghia e la puleggia del motore.
5. Inserite un cacciavite nel foro del guidacinghia, come illustrato nella Figura 27, e flettete il guidacinghia verso la puleggia rotante quanto basta per tirare la cinghia attraverso lo spazio.

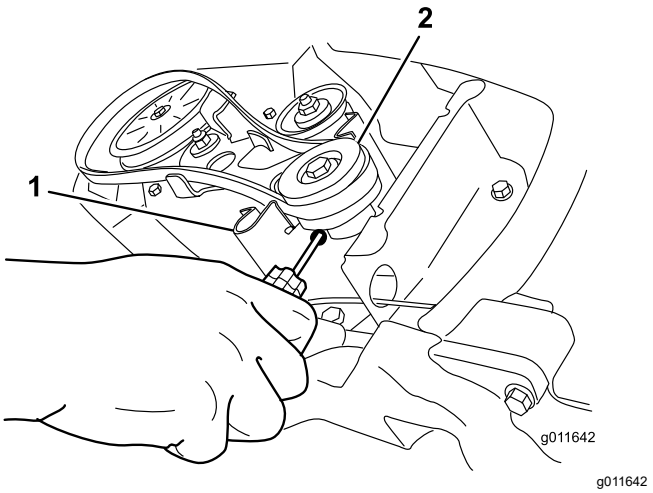

g011642

Figura 27

1. Guidacinghia
2. Puleggia del motore

Nota: Non storcete o danneggiate il guidacinghia.

6. Per montare una nuova cinghia di trazione, invertite i passaggi sopra.

   Importante: **Assicuratevi di montare la cinghia di trazione in modo che si posizioni sopra le 2 alette sul braccio tendicinghia e sotto il freno del braccio tendicinghia (Figura 28).**

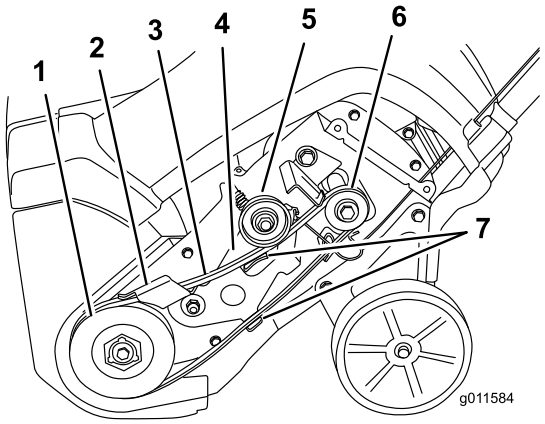

g011584

Figura 28

1. Puleggia rotante
2. Freno del braccio tendicinghia
3. Cinghia di trazione
4. Braccio tendicinghia
5. Puleggia tendicinghia
6. Puleggia del motore
7. Alette sul braccio tendicinghia

7. Montate il coperchio della cinghia di trazione con i dispositivi di fissaggio che avete rimosso al passaggio 1.

Rimessaggio

Rimessaggio sicuro

- Spegnete il motore, togliete la chiave e attendete che tutte le parti in movimento si arrestino prima di abbandonare la posizione dell'operatore. Lasciate raffreddare la macchina prima di eseguire interventi di riparazione, manutenzione o pulizia o di rimessarla.
- I vapori del carburante sono altamente infiammabili, esplosivi e pericolosi se inalati. Se riponete il prodotto in un luogo dove è presente una fiamma libera, i vapori del carburante possono infiammarsi e causare un'esplosione.
- Non riponete la macchina in una casa (luogo abitativo), in un seminterrato o in un altro luogo dove possono essere presenti fonti di scintille o fiamme quali boiler, stufe, asciugatrici, forni e apparecchi simili.
- Non inclinate la macchina avanti o indietro quando nel serbatoio è presente del carburante, altrimenti il carburante potrebbe fuoriuscire
- Non riponete la macchina con la stegola inclinata fino a toccare il suolo: l'olio potrebbe colare nel cilindro del motore e sul terreno, e il motore potrebbe non avviarsi.

Rimessaggio della macchina

1. L'ultima volta che fate il pieno prima del rimessaggio stagionale, versate lo stabilizzatore per carburante nel carburante fresco, come indicato nelle istruzioni del produttore dello stabilizzatore del carburante.

   Importante: **Non stoccate il carburante più a lungo di quanto suggerito dal produttore dello stabilizzatore del carburante.**
2. Lasciate in funzione il motore per 10 minuti per distribuire il carburante condizionato attraverso l'impianto del carburante.
3. Spegnete il motore, lasciate che si raffreddi e spurgate il serbatoio del carburante o lasciate in funzione il motore fino al suo spegnimento.
4. Avviate il motore e lasciatelo girare finché non si spegne.
5. Usate lo starter o l'iniettore per avviare il motore per la terza volta, e lasciatelo girare finché non si avvia più.
6. Svuotate il serbatoio del carburante e il carburatore eseguendo i passaggi indicati di seguito:

   A. Allentate il tappo del serbatoio del carburante.

   B. Svitate, senza rimuoverla, la vite piccola sul lato della vaschetta del carburatore (Figura 29) fino a quando il carburante non inizia a uscire dal carburatore.

      Importante: **Non rimuovete il bullone dalla vaschetta sul fondo del carburatore.**

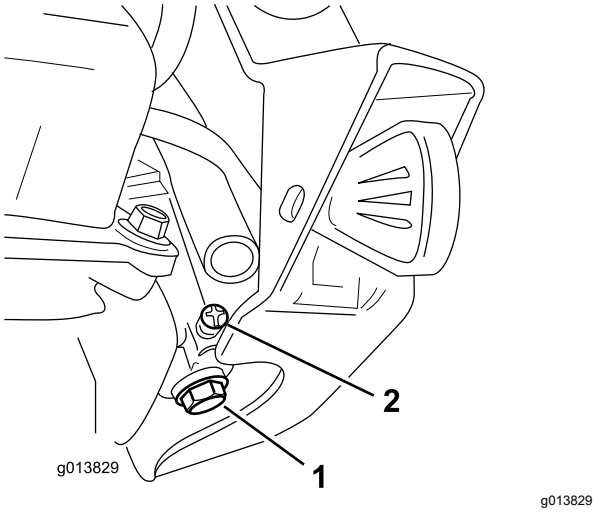

Figura 29

1. Bullone della vaschetta del carburatore – da non rimuovere
2. Vite piccola sul carburatore

   C. Attendete alcuni minuti fino al completo deflusso del carburante, quindi montate il tappo del carburante e serrate la vite piccola sul carburatore.

      Nota: Utilizzate un cacciavite Phillips manuale per serrare la vite del carburatore. Un serraggio eccessivo della vite potrebbe rovinarne la filettatura e causare perdite.
7. Smaltite ecologicamente il carburante non utilizzato. Riciclatelo in ottemperanza alle norme locali, oppure utilizzatelo nella vostra automobile.
8. Cambiate l'olio motore mentre il motore è caldo. Vedere Cambio dell'olio motore (pagina 15).
9. Togliete la candela.
10. Spruzzate 10 ml (2 cucchiaini) d'olio nel foro della candela.
11. Montate la candela manualmente e serratela a 27–30 N·m.
12. Con la chiave rimossa, tirate lentamente la maniglia di avviamento a strappo per distribuire l'olio all'interno del cilindro.
13. Pulite la macchina.
14. Ritoccate le superfici scheggiate con vernice reperibile da un Distributore autorizzato. Prima

di verniciarle, sabbiate le superfici interessate ed utilizzate un prodotto antiruggine per impedire che le parti metalliche si arrugginiscano.

15. Serrate tutti i dispositivi di tenuta allentati. Riparate o sostituite le parti danneggiate.

16. Coprite la macchina e riponetela in un luogo pulito e asciutto, fuori della portata dei bambini. Lasciate che il motore si raffreddi prima di riporre la macchina in un luogo chiuso.

Informativa sulla privacy SEE/Regno Unito

Utilizzo delle vostre informazioni personali da parte di Toro

The Toro Company (“Toro”) rispetta la vostra privacy. Quando acquistate i nostri prodotti, possiamo raccogliere determinate informazioni personali su di voi, direttamente da voi o tramite la vostra azienda o distributore Toro. Toro utilizza queste informazioni per adempiere ai propri obblighi contrattuali, come registrare la vostra garanzia, elaborare la vostra richiesta in garanzia o contattarvi in caso di un richiamo di prodotto, e per finalità aziendali legittime, come valutare la soddisfazione dei clienti, migliorare i nostri prodotti o fornirvi informazioni su prodotti che potrebbero essere di vostro interesse. Toro può condividere i vostri dati con le nostre consociate, affiliate, rivenditori e altri partner commerciali collegati a tali attività. Inoltre, possiamo divulgare le informazioni personali ove richiesto ai sensi della legge o in relazione alla vendita, acquisto o fusione di un'attività. Non venderemo mai le vostre informazioni personali a nessun'altra società a scopi di marketing.

Conservazione delle vostre informazioni personali

Toro conserverà le vostre informazioni personali per tutto il tempo pertinente alle finalità di cui sopra e in conformità con i requisiti normativi. Per maggiori informazioni sui periodi di conservazione dei dati applicabili, contattate legal@toro.com.

L'impegno di Toro per la sicurezza

Le vostre informazioni personali possono essere elaborate negli Stati Uniti o in altri paesi in cui possono essere in vigore leggi sulla protezione dei dati meno rigorose di quelle del vostro paese di residenza. Ogniqualvolta trasferiamo le vostre informazioni al di fuori del vostro paese di residenza, adotteremo tutte le misure richieste per legge al fine di garantire l'implementazione delle opportune tutele per proteggere le vostre informazioni e assicurarci che vengano trattate in sicurezza.

Accesso e correzione

È vostro diritto correggere o riesaminare i vostri dati personali, oppure rifiutare o limitare il trattamento dei vostri dati. A tale scopo, contattateci via email all'indirizzo legal@toro.com. In caso di perplessità in relazione al modo in cui Toro gestisce le vostre informazioni, vi invitiamo a parlarne direttamente con noi. Tenete presente che i residenti europei hanno diritto a sporgere reclamo presso la propria Autorità di protezione dei dati.



Count on it.

Form No. 3432-453 Rev B

Powerlite® Snøfreser

Modellnr. 38274—Serienr. 406294000 og oppover

Modellnr. 38284—Serienr. 400000000 og oppover

Brukerhåndbok

Innledning

Denne maskinen er beregnet på privat bruk. Den er hovedsakelig beregnet for å fjerne snø fra fast dekke, som oppkjørsler, fortauer og andre trafikkerte overflater i boligområder eller på kommersielle eiendommer. Den er ikke beregnet på å fjerne andre materialer enn snø, og er heller ikke beregnet på å rydde grusoverflater. Hvis du bruker dette produktet til andre formål enn det er beregnet på, kan du utsette deg selv eller andre for fare.

Les denne håndboken nøye, slik at du lærer å bruke og vedlikeholde produktet på riktig måte og unngår person- eller produktskade. Du har ansvar for å bruke produktet på en riktig og sikker måte.

Gå til www.Toro.com for materialer for produktsikkerhet og opplæring i bruk, informasjon om tilbehør og hjelp til å finne en forhandler eller for å registrere produktet ditt.

Hvis maskinen må repareres, eller du trenger originale Toro-deler eller mer informasjon, kan du kontakte et autorisert forhandlerverksted eller Toros kundeserviceavdeling. Ha modell- og serienummer for hånden når du tar kontakt. Figur 1 viser hvor på produktet modell- og serienumrene er plassert. Skriv inn numrene i de tomme feltene.

Viktig: **Du kan skanne QR-koden på serienummermerket (hvis det finnes) med en mobil enhet for å få tilgang til informasjon om garanti og deler samt annen produktinformasjon.**

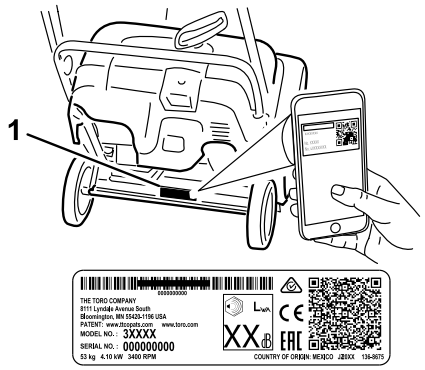

g291846

Figur 1

1. Plassering av modell- og serienummer

Modellnr. _____

Serienr. _____

Denne brukerhåndboken identifiserer mulige farer og identifiserer sikkerhetsbeskjeder gjennom sikkerhetsvarslingssymbolet (Figur 2) som varsler om en fare som kan føre til alvorlige skader eller dødsfall hvis man ikke tar de anbefalte forholdsreglene.



g000502

Figur 2

Sikkerhetsvarselssymbol

I tillegg brukes to ord for å utheve informasjon. **Viktig** gjør oppmerksom på spesiell mekanisk informasjon og **Obs** henviser til generell informasjon som er verdt å huske.

© 2020—The Toro® Company
8111 Lyndale Avenue South
Bloomington, MN 55420

Registrer ditt produkt på www.Toro.com.

CE

Oversettelse av originalen (NO)
Trykket i Mexico
Med enerett

3432-453 B

CV

Dette produktet er i samsvar med alle relevante europeiske direktiver. Se eget samsvarserklæringsskjema for produktet for detaljert informasjon.

Viktig: **Hvis du bruker denne maskinen over 1 500 m i en kontinuerlig periode, påse at høydesettet er installert slik at motoren innfrir CARB/EPA-utslippskrav. Høydesettet øker motorens ytelse og forhindrer tilgrising av tennpluggen, startvansker og økt utslipp. Når du har montert settet, fest høydemerket ved siden av seriemerket på maskinen. Kontakt et autorisert Toro-forhandlerverksted for å få korrekt høydesett og høydemerke for maskinen din. For å finne en forhandler nær deg, gå til vårt nettsted på www.Toro.com, eller ta kontakt med Toros kundepleieavdeling på nummeret som er oppført i erklæringen om utslippskontrollgaranti. Fjern settet fra motoren, og gjenopprett motoren til sin opprinnelige fabrikkonfigurasjon når du kjører motoren under 1 500 m. Ikke bruk en motor som har blitt konvertert for bruk i høytliggende områder i lavtliggende områder, da dette kan overopphete og skade motoren.**

Hvis du er usikker på om maskinen har blitt konvertert til bruk i høytliggende områder, se etter følgende merke (Figur 3).

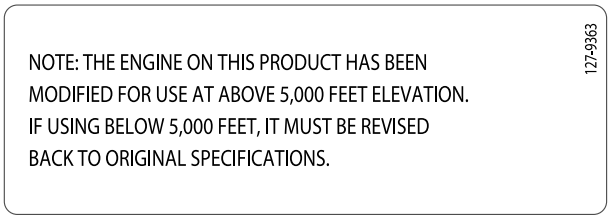

Figur 3

Innhold

Innledning 1
Sikkerhet 2
- Generell sikkerhet 2
- Sikkerhets- og instruksjonsmerker 3

Montering 4
- 1 Montere håndtaket 4
- 2 Montere utløpssjakt 4
- 3 Montere tilbakespolingsstarterhåndtaket 4
- 4 Fylle olje på motoren 6
- 5 Justere styrekabelen 6

Oversikt over produktet 7
- Spesifikasjoner 7
- Tilbehør 7

Bruk 7
- Før bruk 8
  - Sikkerhet før bruk 8
  - Fylle tanken 8
  - Kontrollere motoroljenivået 9
- Under bruk 9
  - Sikkerhet under drift 9
  - Starte motoren 10
  - Aktivere rotorbladene 11
  - Deaktivere rotorbladene 11
  - Slå av motoren 12
  - Justere utløpssjakten og sjaktavleder 12
  - Rengjøre en blokkert utløpssjakt 12
  - Selvdrift av snøfreseren 12
  - Brukstips 13
- Etter bruk 13
  - Sikkerhet etter bruk 13
  - Motvirke tilfrysing etter bruk 13

Vedlikehold 14
- Anbefalt vedlikeholdsplan 14
  - Sikkerhet ved vedlikehold 14
  - Kontrollere og justere styrekabelen 14
  - Undersøke rotorbladene 15
  - Skifte motorolje 15
  - Overhale tennpluggen 16
  - Skifte drivremmen 17

Lagring 18
- Sikkerhet ved oppbevaring 18
- Oppbevare snøfreseren 18

Sikkerhet

Denne maskinen er utformet i henhold til EN ISO 8437-spesifikasjoner.

Generell sikkerhet

Dette produktet kan amputere hender og føtter, og kan slynge gjenstander opp i luften. Følg alltid alle sikkerhetsinstruksjoner for å unngå alvorlige skader.

- Les og forstå innholdet i denne *brukerhåndboken* før du starter motoren. Sørg for at alle som bruker dette produktet, vet hvordan de skal bruke det, vet hvordan motoren slås raskt av og forstår advarslene.
- Slå av motoren når du forlater førerplassen, uansett årsak.
- Hold hender og føtter borte fra roterende deler på maskinen.
- Bruk aldri maskinen uten at alle verneplater og andre sikkerhetsanordninger sitter på plass og fungerer.
- Hold deg unna alle åpninger på utløpssjakten. Hold andre personer, spesielt små barn, borte fra arbeidsområdet.
- La aldri barn få bruke maskinen.

Sikkerhets- og instruksjonsmerker

Sikkerhetsmerker og instruksjoner er lett synlige for føreren og er plassert i nærheten av alle områder som representerer en potensiell fare. Bytt ut alle merker som er ødelagte eller mangler.

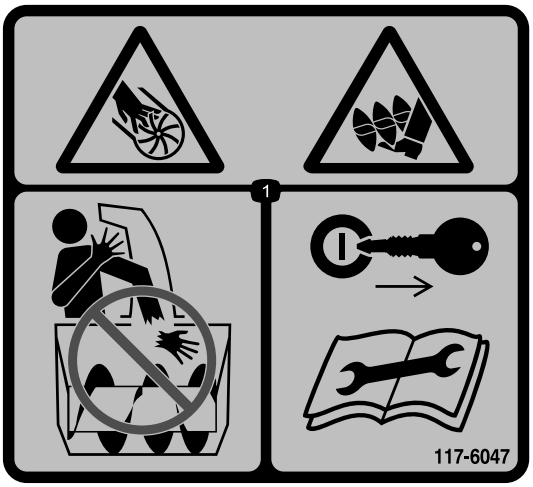

decal117-6047

117-6047

1. Fare for kutt/amputering, viftehjul; fare for kutt/amputering, spiralblad – plasser aldri hånden i sjakten. Fjern nøkkelen og les *brukerhåndboken* før du utfører vedlikehold.

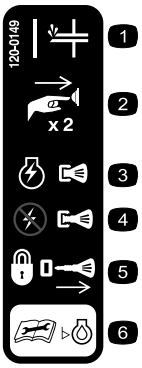

decal120-0149

120-0149

1. Primer
2. Trykk primeren inn to ganger for å prime motoren.
3. Trykk inn nøkkelen for å slå motoren på.
4. Dra i nøkkelen for å slå motoren av.
5. Fjern nøkkelen for å låse maskinen.
6. Les *brukerhåndboken* før du sjekker motoroljenivået.



decal117-7713

117-7713

1. Advarsel – les *brukerhåndboken.*
2. Fare for at viftehjulet kan påføre kutt eller lemlesting – slå av motoren og vent til spiralbladet stanser før du forlater maskinen.
3. Fare for at gjenstander slynges gjennom luften – hold tilskuere på god avstand.
4. Eksplosjonsfare – ikke vipp maskinen forover eller bakover.
5. Aktiver spiralbladet ved å klemme på kontrollbøylen.
6. Spiralbladet stoppes ved å slippe styrestangen.

Montering

1

Montere håndtaket

Ingen deler er nødvendige

Prosedyre

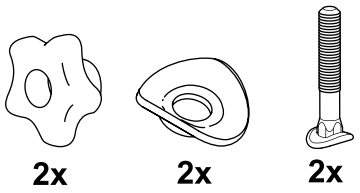

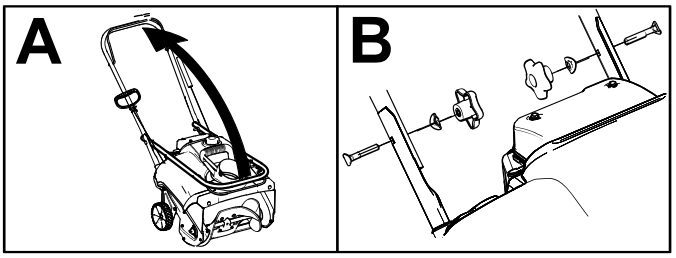

g253607

2

Montere utløpssjakt

Ingen deler er nødvendige

Prosedyre

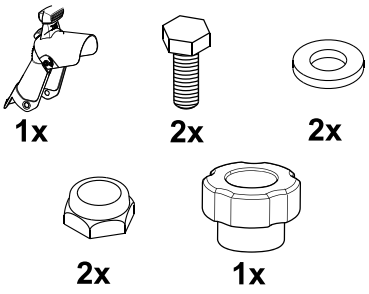

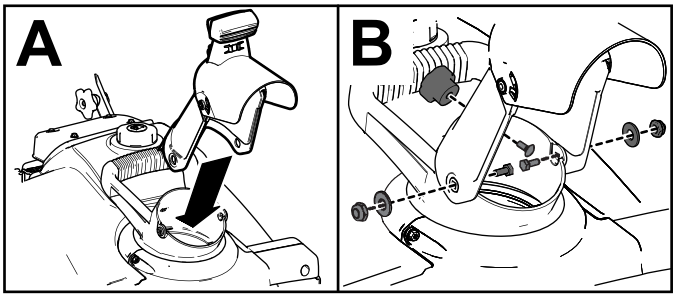

g255436

3

Montere tilbakespolingsstarterhåndtaket

Ingen deler er nødvendige

Prosedyre

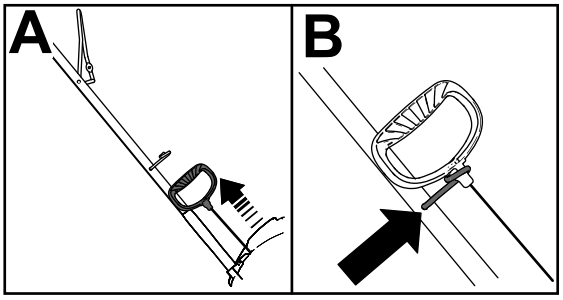

g253609

4

Fylle olje på motoren

Ingen deler er nødvendige

Prosedyre

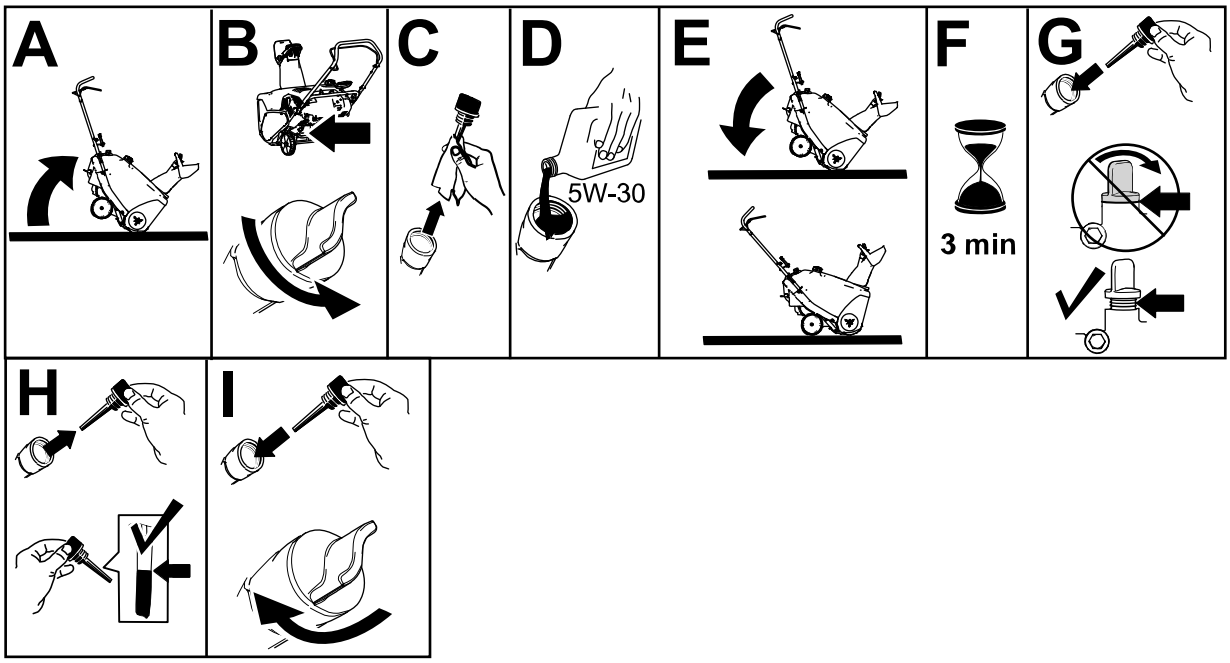

g253610

5

Justere styrekabelen

Ingen deler er nødvendige

Prosedyre

Se Kontrollere og justere styrekabelen (side 14).

Oversikt over produktet

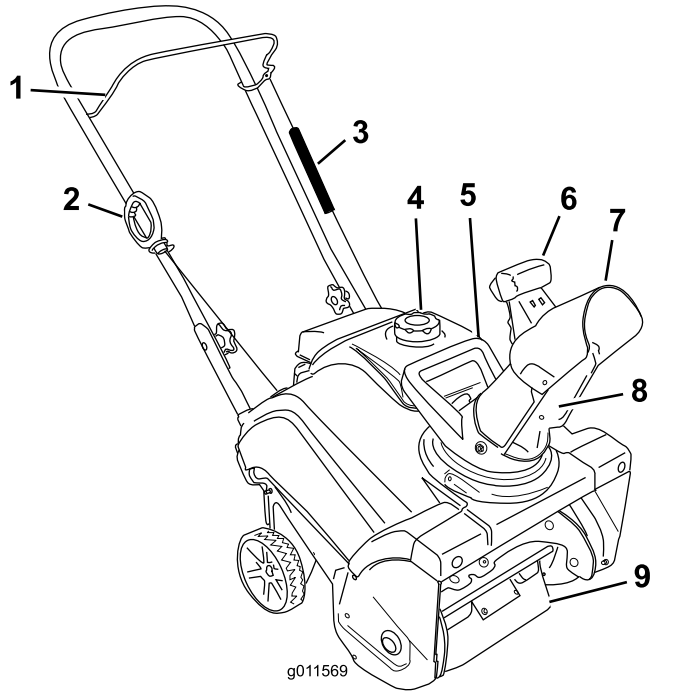

g011569

Figur 8

1. Kontrollbøyle
2. Tilbakespolingsstarterhåndtak
3. Fjærdeksel
4. Drivstofftanklokk
5. Sjakthåndtak
6. Utløser for sjaktavleder
7. Sjaktavleder
8. Utløpssjakt
9. Rotorblader

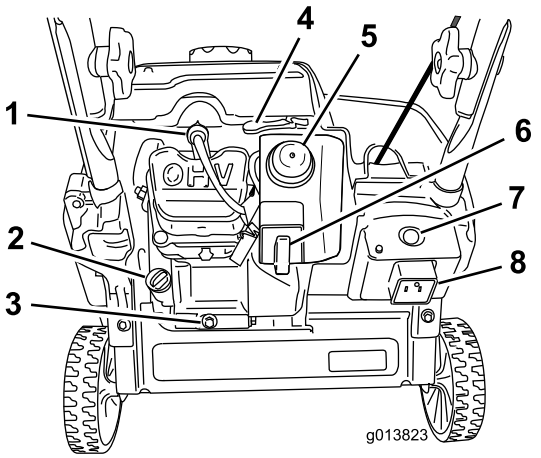

g013823

Figur 9

1. Tennplugg
2. Oljepåfyllingslokk
3. Oljetappeplugg
4. Chokespak
5. Primer
6. Nøkkel
7. Elektrisk start-knapp (kun for modeller med elektrisk start)
8. Kontakt for elektrisk start (kun for modell med elektrisk start)

Spesifikasjoner

Modell	Vekt	Lengde	Bredde	Høyde
38274	24,5 kg (54 pund)	94 cm (37 tommer)	48 cm (19 tommer)	114 cm (45 tommer)
38284	26,3 kg (58 pund)			

Tilbehør

Et utvalg av Toro-godkjent tilbehør som kan brukes sammen med maskinen for å forbedre og utvide dens funksjoner, er tilgjengelig. Ta kontakt med en autorisert serviceforhandler eller autorisert Toro-forhandler, eller gå til www.Toro.com for å få en liste over godkjent tilbehør og utstyr.

For å oppnå optimal ytelse og holde maskinen i sikkerhetsgodkjent stand, bruker du bare ekte Toro-reservedeler og -tilbehør. Reservedeler og tilbehør som er laget av andre produsenter, kan være farlige, og de kan derfor føre til at garantien blir ugyldig.

Bruk

Merk: Fastslå hva som er høyre og venstre side av maskinen ved å stå i normal arbeidsstilling.

Før bruk

Sikkerhet før bruk

Generell sikkerhet

- **Kun for modeller med elektrisk start:** Bruk skjøteledninger og beholdere som beskrevet i veiledningen. Kontroller den elektriske ledningen før du kobler til strømmen. Hvis ledningen er skadet, må den skiftes ut. Koble alltid fra strømledningen når du ikke starter maskinen.
- Ha på deg passende klær, inkludert vernebriller, vernebukser, sklisikkert og kraftig fottøy og hørselsvern. Sett opp langt hår, fest løse klær og ikke bruk løse smykker.
- Foreta en grundig inspeksjon der maskinen skal brukes, og fjern alle dørmatter, kjelker, brett, ledninger og andre uvedkommende gjenstander.
- Hvis en verneplate, en sikkerhetsanordning eller et merke er skadet, uleselig eller mangler, må dette repareres eller skiftes ut før arbeidet begynner. Stram også til alle løse fester.

Drivstoffsikkerhet

Drivstoff er meget brannfarlig og eksplosivt. Brann eller eksplosjon forårsaket av drivstoff kan påføre deg og andre brannskader.

- Når du fyller tanken, må drivstoffkannen og/eller maskinen være plassert på bakken og ikke i et kjøretøy eller på en gjenstand, for å forhindre at statisk elektrisitet antenner drivstoffet.
- Fyll opp drivstofftanken utendørs når motoren er nedkjølt. Sett bensinlokket godt på og tørk opp alt søl.
- Ikke håndter drivstoff når du røyker eller er i nærheten av åpen ild eller gnister.
- Oppbevar drivstoff i en godkjent kanne, og utenfor barns rekkevidde.
- Når drivstoffet er i tanken, skal maskinen kun vippes slik det er beskrevet i instruksjonene.
- Hvis du søler drivstoff på klær, bytt klær umiddelbart.

Fylle tanken

- For best resultat bør du kun bruke ren, fersk (mindre enn 30 dager gammel) og blyfri bensin med oktankvalitet på 87 eller høyere (vurderingsmetode (R+M)/2).
- Oksidert drivstoff med opptil 10 % etanol eller 15 % MTBE i volum er godkjent.
- **Ikke** bruk etanolblandinger av bensin (som f.eks. E15 eller E85) med mer enn 10 % etanol i volum. Det kan føre til ytelsesproblemer og/eller motorskade som kanskje ikke dekkes av garantien.
- **Ikke** bruk bensin som inneholder metanol.
- **Ikke** oppbevar drivstoff i drivstofftanken eller i drivstoffbeholdere over vinteren, med mindre du bruker drivstoffstabilisator.
- **Ikke** bland olje i bensinen.

Ikke fyll høyere enn bunnen av påfyllingshalsen til drivstofftanken (Figur 10).

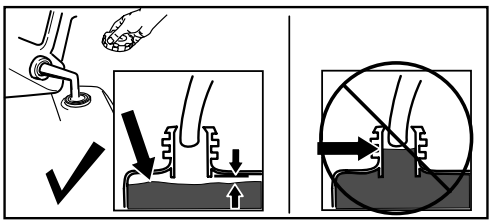

g216203

Figur 10

Viktig: **For best mulig resultat bør du ikke kjøpe mer drivstoff enn det du forventer å bruke de nærmeste 30 dagene. Ellers kan du ha drivstoffstabiliserings-/kondisjoneringsmiddel i maskinen til enhver tid for å holde drivstoffet ferskt lenger under bruk, som anvist av produsenten for drivstoffstabiliseringsmiddelet.**

Kontrollere motoroljenivået

Serviceintervall: For hver bruk eller daglig

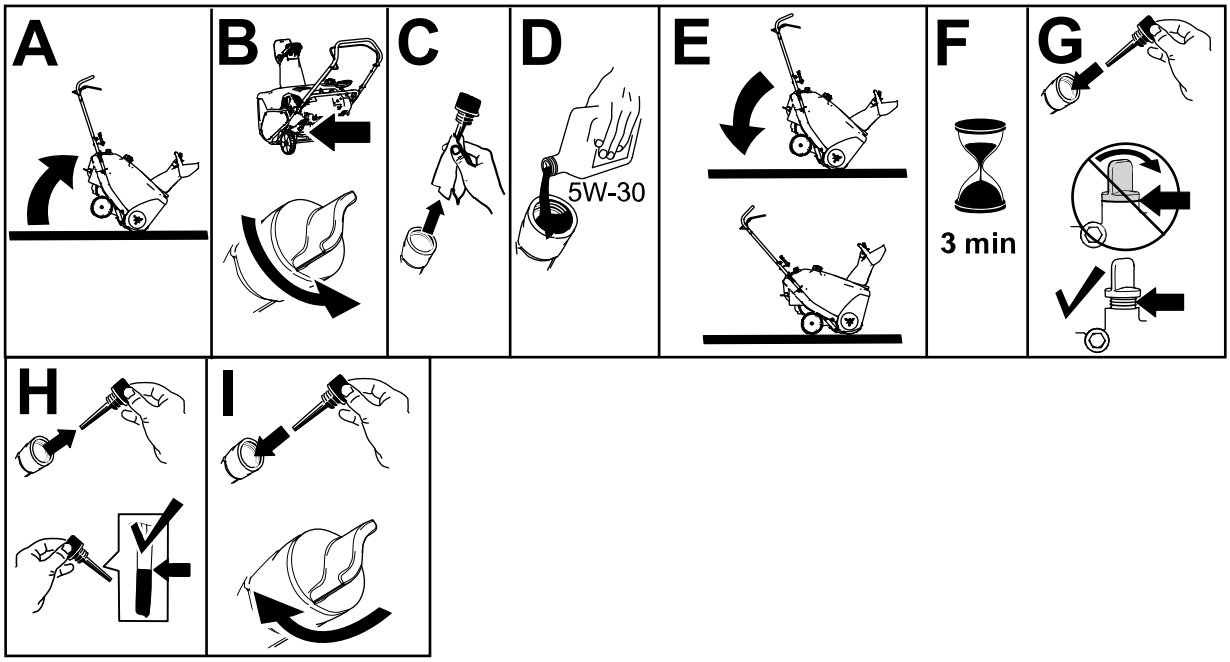

g253610

Figur 11

Under bruk

Sikkerhet under drift

Generell sikkerhet

- **Slå av motoren før du renser maskinen, og bruk alltid en pinne.**
- Stå alltid bak håndtakene og med utløpsåpningen vendt bort når du bruker maskinen. **Hold ansikt, hender, føtter og andre kroppsdeler samt klær borte fra deler som beveger seg eller roterer.**
- Rett aldri snøskyen mot folk eller områder hvor eiendomsskade kan inntreffe.
- Vær alltid fokusert på oppgaven når du bruker maskinen. Ikke delta i aktiviteter som forårsaker distraksjoner, da dette kan føre til personskade eller materiell skade.
- Vær forsiktig slik at du ikke sklir eller faller, spesielt når maskinen brukes i revers.
- Sørg alltid for å ha godt fotfeste og godt grep om håndtakene. Gå, ikke løp.
- Vær svært forsiktig når du bruker kjøretøyet i hellinger.
- Snøfreseren må kun brukes når det er godt lys og god sikt.
- Se deg bakover, og vær forsiktig når du rygger med maskinen.
- Når du ikke aktivt fjerner snø, kobler du fra strømtilførselen til spiralbladet.
- Vær svært forsiktig når du bruker kjøretøyet på stier eller veier. Vær oppmerksom på skjulte farer og trafikk.
- Foreta aldri justeringer mens motoren er i gang, med mindre annet er oppgitt i instruksjonene.
- Etter at maskinen har kjørt på en gjenstand, slå av motoren, ta ut nøkkelen og inspiser maskinen for skade. Reparer enhver skade før du starter maskinen.
- Hvis maskinen begynner å vibrere sterkt, må du straks slå av motoren og finne årsaken.
- Ikke kjør motoren innendørs, ettersom eksos er farlig.
- Maskinens kapasitet må ikke overbelastes ved at du forsøker å rydde snøen for fort.
- Slå av motoren hver gang du forlater førerplassen, før du renser eller fjerner materiale fra oppsamleren, rotoren eller utløpssjakten, og ved reparasjon, justering eller inspeksjon.

Starte motoren

Modell med elektrisk start

Merk: Ta av hansken når du trykker inn primeren slik at luften ikke kan slippe ut av primerhullet.

Viktig: **Ikke bruke primeren eller choken hvis motoren har vært i gang og er varm. For mye priming kan oversvømme motoren slik at den ikke starter.**

For å bruke den elektriske starteren (kun for modeller med elektrisk starter) kobler du først en strømledning til kontakten for elektrisk start og deretter til et strømuttak med jordfeilbryter. Bruk kun en UL-merket, 16-måls strømledning for utendørs bruk, på maks. 15 m.

⚠ ADVARSEL

Den elektriske ledningen kan bli skadet, og forårsake støt eller brann.

Kontroller den elektriske ledningen grundig før du kobler til strømmen. Ikke bruk ledningen dersom den er skadet. Reparer eller skift ut den skadede ledningen umiddelbart. Kontakt et autorisert forhandlerverksted.

Viktig: **Den elektriske starteren må ikke kjøres mer enn ti ganger ved intervaller på fem sekunder på, og deretter fem sekunder av. For mye bruk av den elektriske starteren kan forårsake overoppheting og skade på starteren. Hvis motoren ikke starter etter dette forsøket, la starteren kjøle seg ned i minst 40 minutter før du prøver å starte den på nytt. Hvis motoren ikke starter etter det andre forsøket, leverer du maskinen til et autorisert serviceverksted for reparasjon.**

Hvis tilbakespolingsstarteren ikke virker som den skal, kan den være fryst fast. La enheten tine før du starter maskinen.

⚠ FORSIKTIG

Hvis du lar snøfreseren stå i et strømuttak, kan noen starte snøfreseren ved et uhell og påføre skade på mennesker eller eiendom (kun for modeller med elektrisk starter).

Koble alltid fra strømledningen når du ikke starter maskinen.

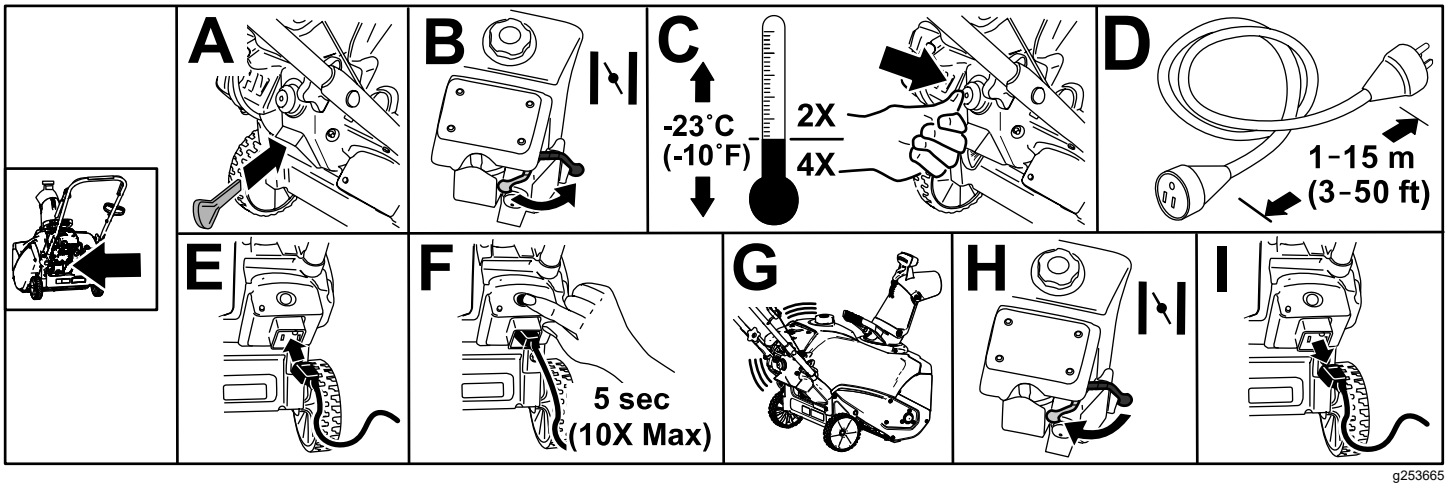

Figur 12

Standardmodell

Merk: Ta av hansken når du trykker inn primeren slik at luften ikke kan slippe ut av primerhullet.

Viktig: **Ikke bruke primeren eller choken hvis motoren har vært i gang og er varm. For mye priming kan oversvømme motoren slik at den ikke starter.**

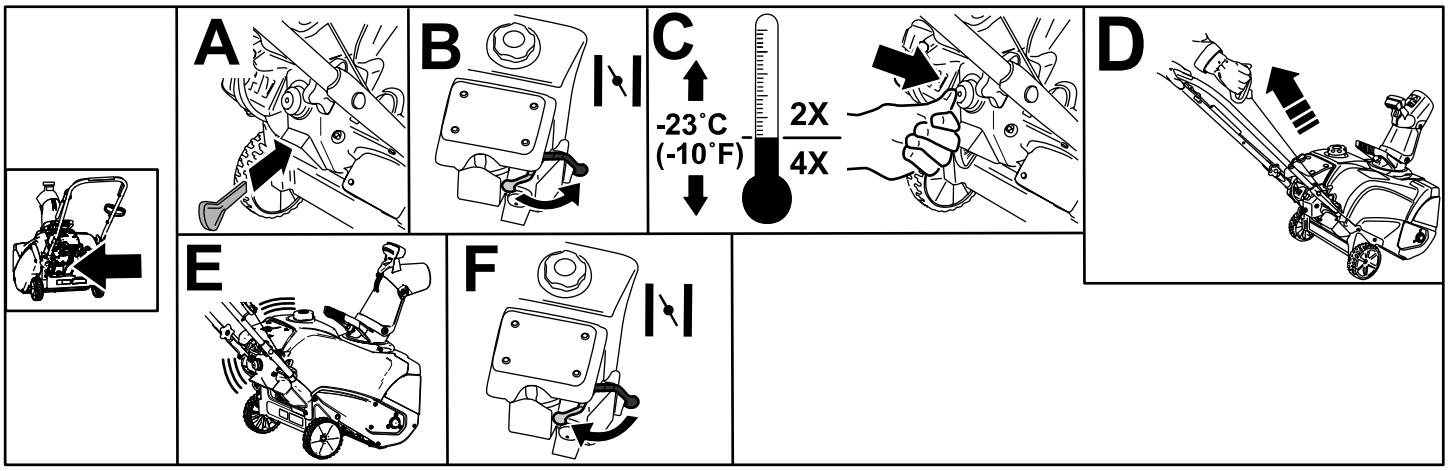

Figur 13

Aktivere rotorbladene

For å aktivere rotorbladene, hold kontrollbøylen mot håndtaket (Figur 14).

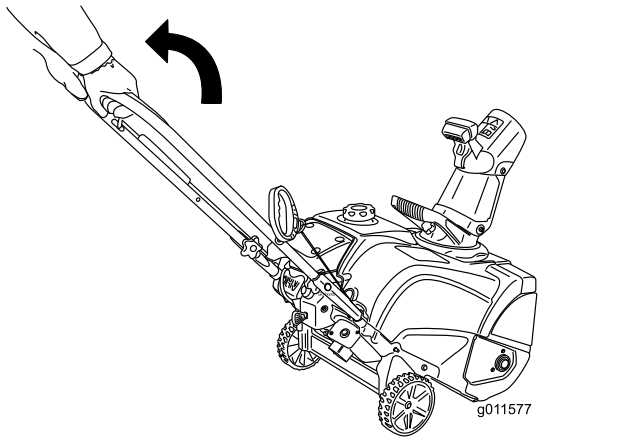

g011577

Figur 14

Deaktivere rotorbladene

For å deaktivere rotorbladene, slipp kontrollbøylen (Figur 15).

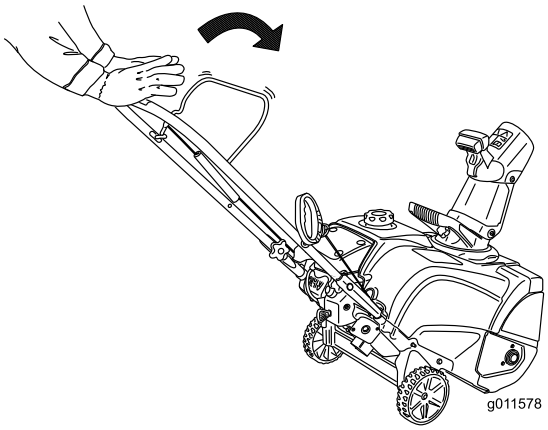

g011578

Figur 15

Slå av motoren

Stopp motoren ved å dra nøkkelen ut til den klikker i Av-posisjon (Figur 16), eller beveg chokespaken helt til høyre (B av Figur 13).

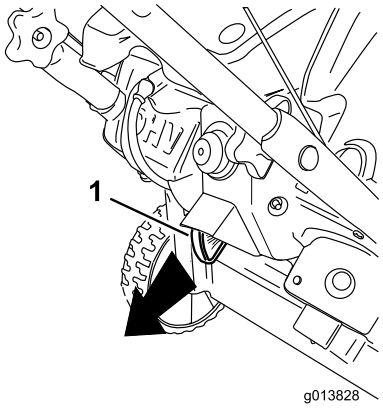

g013828

Figur 16

1. Nøkkel

Justere utløpssjakten og sjaktavleder

Juster utløpssjakten ved å flytte sjakthåndtaket som vist i Figur 17.

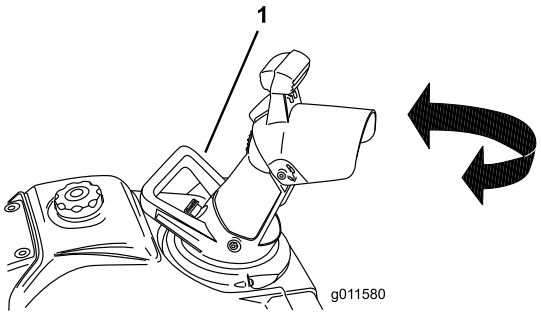

g011580

Figur 17

1. Sjakthåndtak

For å heve eller senke vinkelen på sjaktavlederen, trykk på utløseren på sjaktavlederen, og beveg sjaktavlederen opp eller ned (Figur 18). Slipp utløseren for å låse sjaktavlederen på plass.

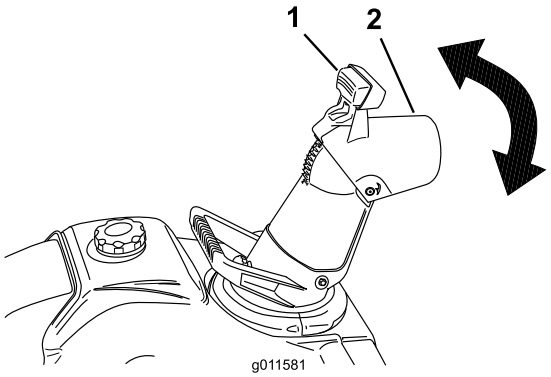

g011581

Figur 18

1. Utløser
2. Sjaktavleder

Rengjøre en blokkert utløpssjakt

Slik rengjør du sjakten:

- **Slå av motoren.**
- Vent i ti sekunder for å være sikker på at rotorblader har stoppet å rotere.
- Bruk alltid rengjøringsutstyr, aldri hendene, til å gjøre rent.

Selvdrift av snøfreseren

Løft maskinhåndtaket til hjulene er så vidt over bakken og skraperen og rotorbladene berører bakken. Maskinen vil drive seg fremover (Figur 19).

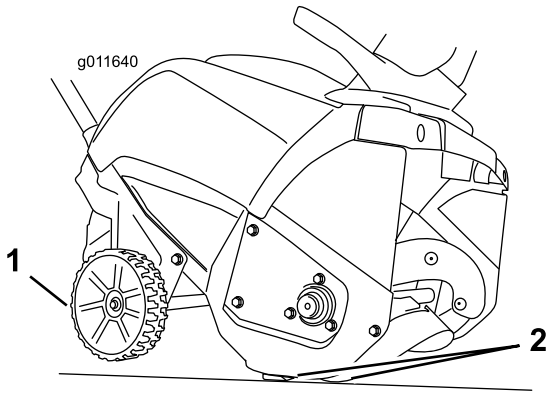

g011640

Figur 19

1. Hjul over bakken
2. Skraper og rotorblad berører bakken

Merk: Ved å variere løftekraften på håndtakene litt kan du kontrollere fremoverhastigheten til maskinen. I tung snø, dytt maskinen forover om nødvendig, men la den jobbe i eget tempo. Ikke løft håndtaket mer enn nødvendig, fordi skraperen vil bli løftet opp fra bakken og snøen vil ligge igjen bak maskinen.

Brukstips

⚠ ADVARSEL

Rotorbladene kan kaste steiner, leketøy og andre gjenstander opp i luften, noe som kan forårsake skade på deg eller forbipasserende.

- **Hold området som skal ryddes, fritt for alt som kan bli frest opp og kastet ut av rotorbladene.**
- **Hold barn og kjæledyr borte fra arbeidsområdet.**

- Rydd vekk snøen så snart som mulig etter at det har snødd.
- Overlapp hver skårgang for å være sikker på at all snø blir fjernet.
- La snøen blåse ut med vindretningen hvis det er mulig.
- Hvis snøfreseren ikke går framover på glatte overflater eller når det er mye snø, kan du trykke håndtaket framover, men la snøfreseren jobbe i eget tempo.
- Maskinen kan etterlate gummimerker på nybørstet eller lysfarget betong. Test på et lite synlig sted før bruk. Disse merkene er ikke permanente.

Etter bruk

Sikkerhet etter bruk

Generell sikkerhet

- En snøfreser med drivstoff på tanken må aldri oppbevares inne i bygninger der det finnes antennelseskilder, slik som varmtvannstanker, varmeovner eller tørketromler/-skap. La motoren bli kald før maskinen settes på et lukket sted.
- Se Oppbevare snøfreseren (side 18) for viktig informasjon hvis maskinen skal lagres i mer enn 30 dager.
- La maskinen gå i noen få minutter etter at du har ryddet snø, for å unngå at oppsamleren eller rotoren fryser fast.

Motvirke tilfrysing etter bruk

- La motoren gå i noen få minutter for å unngå at bevegelige deler fryser fast. Slå av motoren og vent til alle delene har stanset før du fjerner is og snø fra maskinen.
- Fjern eventuell snø eller is fra sjaktbasen.
- Roter utløpssjakten på begge sider for å fjerne eventuell isoppsamling.
- Med nøkkelen fjernet, trekk i tilbakespolings-starterhåndtaket gjentatte ganger, eller sett den elektriske ledningen i strømuttaket og maskinen, og trykk én gang på den tilhørende knappen. Dette unngår at tilbakespolingsstarteren og/eller den elektriske starteren fryser fast (kun modeller med elektrisk start).
- Når det er kaldt ute og mye snø, kan det hende at noen kontroller og bevegelige deler fryser fast. Ikke bruk for mye makt når du prøver å bruke kontroller som er frosset. Hvis du har problemer med å bruke noen kontroller eller deler, starter du motoren og lar den gå i noen minutter.

Vedlikehold

Anbefalt vedlikeholdsplan

Vedlikeholdsintervall	Vedlikeholdsprosedyre
Etter første time	• Kontroller styrekabelen, og juster den om nødvendig. • Kontroller alle løse fester, og stram dem om nødvendig.
Etter de 2 første timene	• Skift motoroljen.
For hver bruk eller daglig	• Sjekk motoroljenivået, og fyll på olje etter behov.
Årlig	• Kontroller styrekabelen, og juster den om nødvendig. • Undersøk rotorbladene og la et autorisert serviceverksted bytte ut rotorbladene og skrapen om nødvendig. • Skift motoroljen. • Overhal tennpluggen, og erstatt om nødvendig. • Kontroller alle løse fester, og stram dem om nødvendig. • La et autorisert serviceverksted undersøke drivremmen, og bytt den ut hvis det er nødvendig.
Årlig eller før lagring	• Klargjøre maskinen for oppbevaring.

Sikkerhet ved vedlikehold

Les de følgende sikkerhetsforholdsreglene før du utfører vedlikehold på maskinen:

- Slå av motoren, ta ut nøkkelen og vent til alle bevegelige deler stopper før du forlater førerposisjonen. La maskinen kjøles ned før justering, service, rengjøring eller oppbevaring.
- Ha alltid på deg vernebriller eller verneskjerm ved utføring av en justering eller reparasjon, for å beskytte øynene fra fremmedlegemer som kan kastes fra maskinen.
- Undersøk alle festene regelmessig for å se om tiltrekningsmomentet er riktig, slik at du er sikker på at maskinen er trygg å bruke.
- Du må ikke endre innstillingen av motorregulatoren i motoren.

  Kjøp utelukkende originale reservedeler og tilbehør fra Toro.

Kontrollere og justere styrekabelen

Kontrollere styrekabelen

Serviceintervall: Etter første time—Kontroller styrekabelen, og juster den om nødvendig.

Årlig—Kontroller styrekabelen, og juster den om nødvendig.

Viktig: **Du må kontrollere og kanskje justere styrekabelen før du bruker maskinen første gang.**

Beveg kontrollbøylen bak mot håndtaket for å fjerne slakken i styrekabelen (Figur 20).

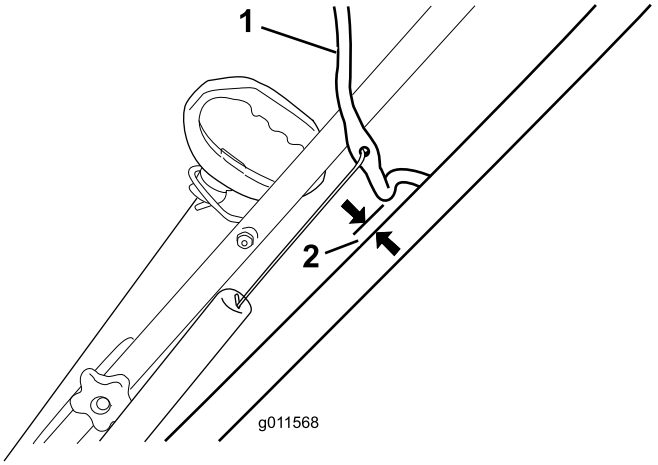

g011568

Figur 20

1. Kontrollbøyle
2. 2 til 3 mm

Merk: Kontroller at det er en avstand på 2 til 3 mm mellom kontrollbøylen og håndtaket (Figur 20).

Viktig: **Styrekabelen må ha noe slakk når du kobler fra kontrollbøylen for rotorbladene for å stoppe helt.**

Justere styrekabelen

1. Skyv fjærdekselet opp og hekt løs fjæren fra justeringskoblingen (Figur 21).

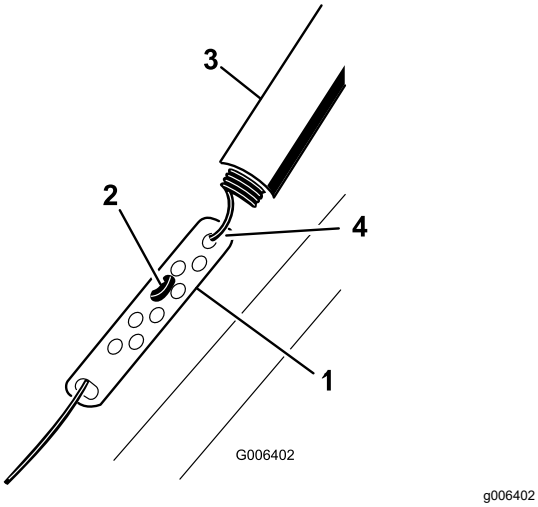

Figur 21

1. Justeringskobling
2. Z-anordning
3. Fjærdeksel
4. Hekt løs fjæren her.

Merk: Du kan trekke justeringskoblingen og fjæren opp slik at det er lettere å hekte løs fjæren.

2. Beveg Z-anordningen til et høyere eller lavere hull på justeringskoblingen for å få en avstand på 2 til 3 mm mellom kontrollbøylen og håndtaket (Figur 21).

   Merk: Beveg Z-anordningen høyere for å minske avstanden mellom kontrollbøylen og håndtaket, beveg det lavere for å øke avstanden.

3. Fest fjæren på justeringskoblingen og beveg fjærdekselet over justeringskoblingen.
4. Kontroller justeringen, se Kontrollere styrekabelen (side 14).

   Merk: Drivremmen kan gli (hvine) under våte forhold; du fjerner fuktighet fra drivverket ved å starte rotoren og kjøre den uten belastning i 30 sekunder.

Undersøke rotorbladene

Serviceintervall: Årlig—Undersøk rotorbladene og la et autorisert serviceverksted bytte ut rotorbladene og skrapen om nødvendig.

Kontroller rotorbladene for slitasje før hver sesong. Når eggen på et rotorblad er slitt ned til slitasjehullet, la et autorisert serviceverksted bytte ut rotorbladene og skraperen (Figur 22).

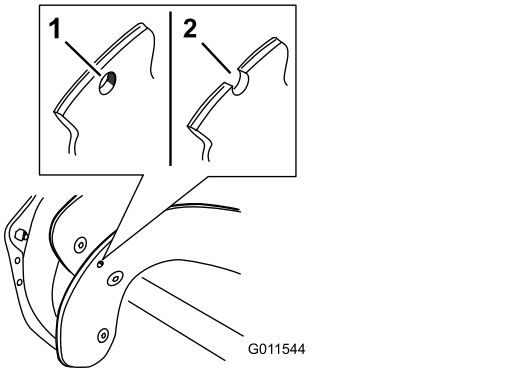

Figur 22

1. Hvis indikatorhullet som viser slitasje er intakt, trenger du ikke å skifte ut rotorbladene.
2. Skift ut rotorbladene og skraperen hvis indikatorhullet for slitasje vises.

Skifte motorolje

Serviceintervall: Etter de 2 første timene

Årlig

Hvis mulig, la motoren gå i noen minutter for å varme opp oljen før du skifter den. Varm olje flyter bedre og bærer med seg flere urenheter.

Spesifikasjoner for motorolje

Motoroljekapasitet	0,35 l*
Oljeviskositet	Se Figur 24.
API-serviceklassifikasjon	SJ eller høyere

*Det er restolje i veivhuset etter at du har tappet oljen. Ikke hell hele oljekapasiteten i veivhuset. Fyll veivhuset med olje som anvist i følgende trinn.

1. Kontroller at drivstofftanken ikke er overfylt (se Figur 7), og at drivstofftanklokket sitter godt på plass.
2. Sett snøfreseren på en jevn flate.
3. Plasser et oljetappefat under oljetappepluggen (Figur 9), fjern oljetappepluggen og vipp maskinen bakover (håndtak ned) halvveis mot bakken for å tappe den brukte oljen i oljetappefatet.

   Viktig: **Ikke vipp maskinen helt ned til bakken, da drivstoff kan lekke ut av maskinen.**
4. Etter at den brukte oljen er tappet, sett snøfreseren tilbake i driftsstilling.
5. Monter oljetappepluggen, og fest den godt.
6. Rengjør oljelokk/peilestav (Figur 9).

7. Skru ut peilestaven og fjern den.
8. Hell forsiktig olje i oljepåfyllingsrøret til motoren er 3/4 full.

   Merk: For å avgjøre riktig oljenivå på peilestaven, se Figur 23.

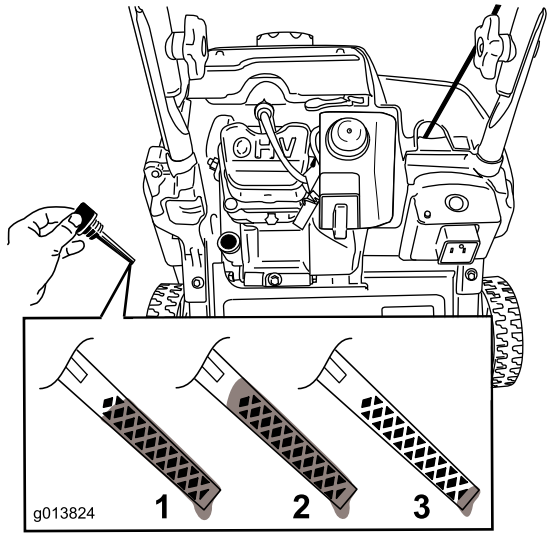

g013824

Figur 23

1. Oljenivået er på maksimum.
2. Oljenivået er for høyt – fjern olje fra veivhuset.
3. Oljenivået er for lavt – fyll olje på veivhuset.

Merk: Du kan vippe maskinen litt forover (håndtaket opp) for å gjøre det enklere å fylle på olje. Husk å sette maskinen tilbake i driftsstilling før du kontrollerer oljenivået.

Viktig: **Ikke vipp maskinen helt forover til fronten berører bakken, da drivstoff kan lekke ut av maskinen.**

Bruk Figur 24 for å velge den beste oljeviskositeten for forventet utendørstemperatur:

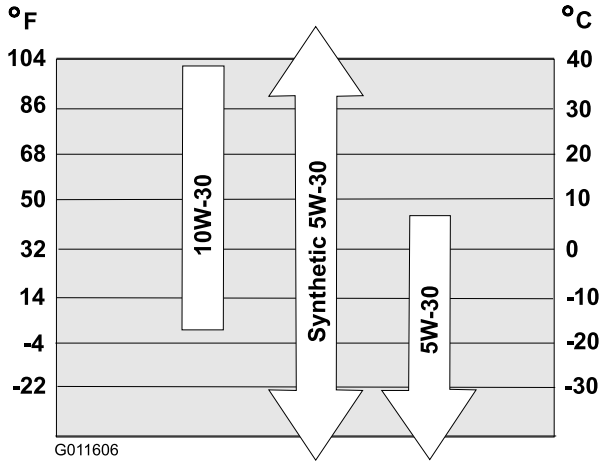

g011606

Figur 24

9. Vent i tre minutter til oljen stabiliseres i motoren.
10. Rengjør peilestaven med en ren fille.
11. Med maskinen i driftsposisjon, sett peilestaven inn i oljepåfyllingsrøret **uten å skru den inn**, og trekk den deretter ut igjen.
12. Les av oljenivået på peilestaven.
    - Hvis oljenivået er for lavt, fyll forsiktig på litt olje i oljepåfyllingsrøret, vent i tre minutter, og gjenta så trinn 10 til og med 12, til oljenivået på peilestaven er på riktig nivå.
    - Hvis oljenivået på peilestaven er for høyt, må du tappe av olje helt til oljenivået på peilestaven er på riktig nivå.

    Viktig: **Hvis oljenivået i motoren er for lavt eller for høyt, og du kjører motoren, kan dette føre til skade på motoren.**
13. Sett peilestaven godt inn i oljepåfyllingsrøret.
14. Resirkuler den brukte oljen på korrekt måte.

Overhale tennpluggen

Serviceintervall: Årlig—Overhal tennpluggen, og erstatt om nødvendig.

Bruk en Toro-tennplugg (delenr. 119-1961).

1. Slå av motoren, og vent til alle bevegelige deler har stanset.
2. Koble ledningen fra tennpluggen (Figur 9).
3. Rengjør rundt tennpluggen.
4. Fjern tennpluggen fra sylinderhodet.

   Viktig: **En tennplugg som er sprukket eller skitten, må skiftes ut. Ikke rengjør elektrodene. Partikler som kommer inn i sylinderen kan føre til at motoren skades.**
5. Juster åpningen på tennpluggen til 0,76 mm som vist i Figur 25.

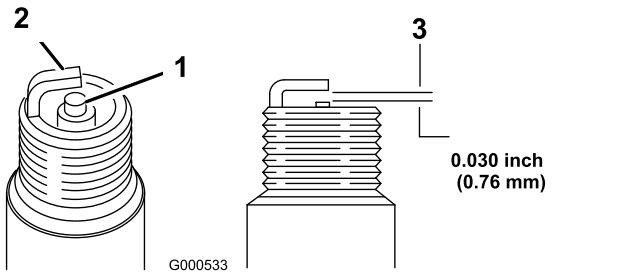

g000533

Figur 25

1. Midtre elektrodeisolator
2. Elektrode på siden
3. Elektrodeavstand (ikke måltegning)

6. Monter tennpluggen og stram til med et moment på 27 til 30 Nm.

7. Koble ledningen til tennpluggen.

Skifte drivremmen

Hvis drivbeltet blir slitt, gjennomvått av olje, får mange sprekker, frynsete kanter eller blir skadet på annen måte, fjern remmen.

1. Fjern de fire boltene som holder drivremdekselet (Figur 26) på plass.

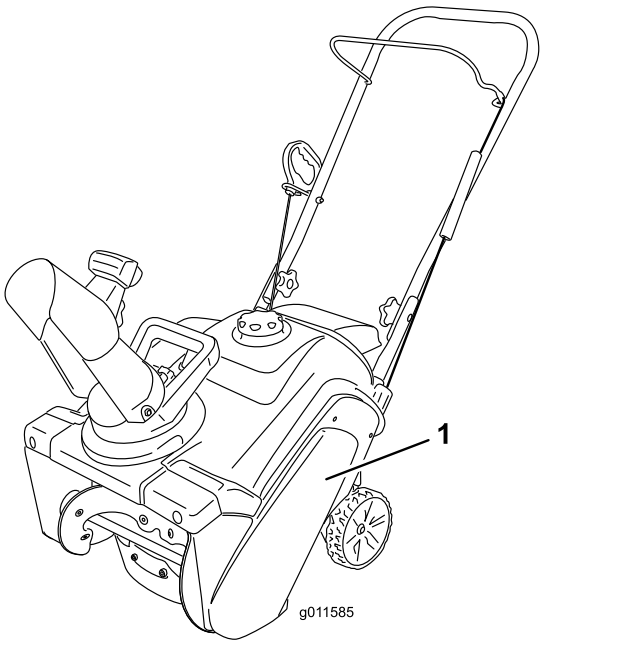

g011585

Figur 26

1. Drivremdeksel

Merk: Det nedre hjørnet foran på drivremdekselet er festet med en mindre bolt, en skive og en låsemutter.

2. Fjern remmen fra rotorskiven.
3. Trykk ned på lederullarmen og fjern remmen fra mellom tappen på lederullarmbremsen og rotorskiven.

   Merk: Remføreren for motorremskiven er svært nær remskiven, og remmen får kanskje ikke plass gjennom åpningen.
4. Vri remmen ut foran remføreren slik at remmen er kilt mellom remføreren og motorremskiven.
5. Sett en skrutrekker inn i hullet i remføreren som vist i Figur 27, og bøy remføreren mot rotorskiven nok til at remmen kan trekkes gjennom åpningen.

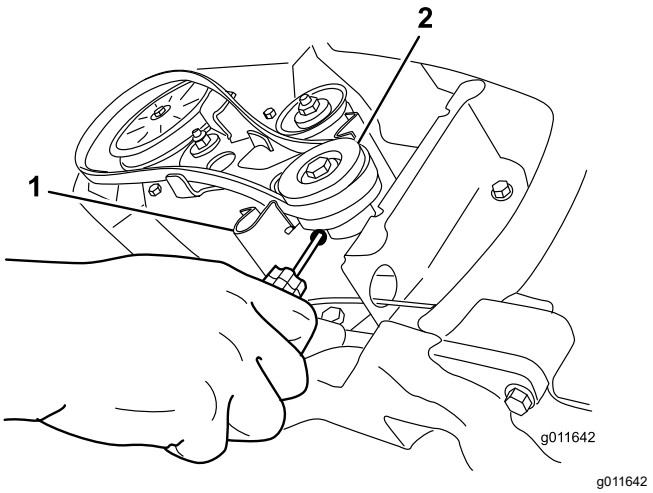

g011642

Figur 27

1. Remfører
2. Motorremskive

Merk: Ikke deformer eller skad remføreren.

6. Utfør trinnene ovenfor i motsatt rekkefølge for å montere den nye drivremmen.

   Viktig: **Påse at du monterer drivremmen slik at den sitter over de to tappene på lederullarmen og under lederullarmbremsen (Figur 28).**

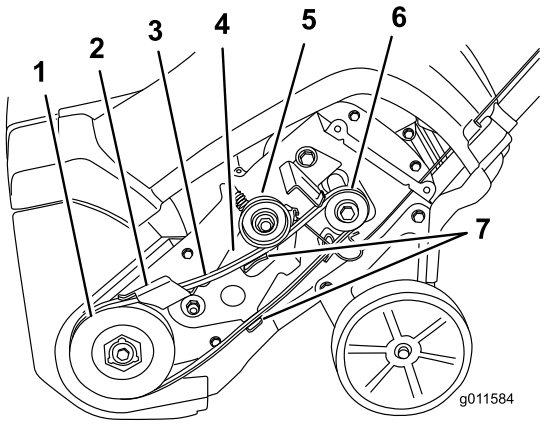

g011584

Figur 28

1. Rotorskive
2. Lederullarmbremsen
3. Drivrem
4. Lederullarm
5. Lederull
6. Motorremskive
7. Tapper på lederullarmen

7. Monter drivremdekselet med festene du fjernet i trinn 1.

Lagring

Sikkerhet ved oppbevaring

- Slå av motoren, ta ut nøkkelen og vent til alle bevegelige deler stopper før du forlater førerposisjonen. La maskinen kjøles ned før justering, service, rengjøring eller oppbevaring.
- Drivstoffgass er meget brannfarlig, eksplosiv og farlig å innånde. Hvis produktet oppbevares i nærheten av ild, kan drivstoffgass antennes og forårsake en eksplosjon.
- Maskinen må aldri oppbevares inne i hus (bolig), i kjeller eller på andre steder der det finnes antenningskilder, slik som varmtvannsbeholdere og varmeovner, tørketromler/-skap, fyringsanlegg og liknende.
- Ikke vipp maskinen forover eller bakover med drivstoff i drivstofftanken, da drivstoff kan lekke ut av maskinen.
- Ikke oppbevar maskinen med håndtaket vippet ned på bakken, fordi olje kan lekke inn i motorsylindrene og på bakken, og motoren vil kanskje ikke starte.

Oppbevare snøfreseren

1. Når du fyller på drivstoff den siste gangen i året, blander du stabiliseringsmiddel i nytt drivstoff som anvist av produsenten av stabiliseringsmiddelet.

   Viktig: **Ikke oppbevar drivstoff lengre enn anbefalt av produsenten av drivstoffstabiliseringsmiddelet.**

2. Kjør motoren i ti minutter for å fordele bensinen med tilsettingsmidlet i drivstoffsystemet.
3. Stopp motoren, la den avkjøles, og tøm drivstofftanken eller kjør til motoren stopper av seg selv.
4. Start motoren igjen, og kjør den til den slås av.
5. Choke eller prim motoren, start den for tredje gang og kjør motoren til den ikke starter.
6. Tapp drivstoffet fra tanken og forgasseren ved å utføre følgende trinn:

   A. Fjern drivstofftanklokket.

   B. Skru løs, men ikke fjern, den lille skruen på siden av forgasserens drivstoffbolle (Figur 29) helt til drivstoffet begynner å tappe fra forgasseren.

   Viktig: **Ikke fjern bollebolten på bunnen av forgasseren.**

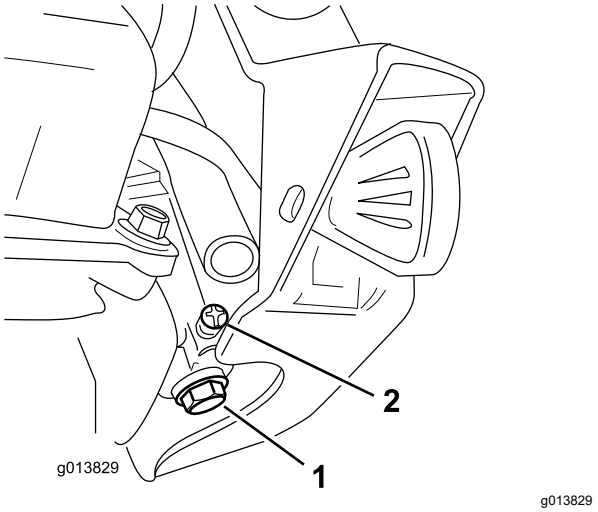

Figur 29

1. Forgasserens bollebolt – ikke fjern
2. Liten skrue på forgasseren

   C. Vent et par minutter til drivstoffet er tappet, monter deretter drivstofflokket og stram til den lille skruen på forgasseren.

   Merk: Bruk en håndholdt Phillips-skrutrekker for å stramme forgasserskruen. Hvis skruen strammes for hardt, kan den ødelegges og forårsake lekkasje.

7. Avhend ubrukt drivstoff på korrekt måte. Resirkuler i samsvar med lokale forskrifter, eller bruk drivstoffet i bilen din.
8. Skift motoroljen mens motoren fortsatt er varm. Se Skifte motorolje (side 15).
9. Fjern tennpluggen.
10. Sprut 10 ml med olje i tennplugghullet.
11. Monter tennpluggen for hånd, og trekk den til med et moment på 27 til 30 N·m.
12. Med nøkkelen fjernet, dra sakte i tilbakespolingsstarteren for å fordele oljen på innsiden av sylinderen.
13. Rengjør snøfreseren.
14. Lakker avskallede overflater med lakk som er tilgjengelig fra et autorisert serviceverksted. Puss området før lakkering og bruk et rustforhindrende middel for å forhindre at metalldeler ruster.
15. Trekk til alle løse fester. Reparer eller skift ut ødelagte deler.
16. Dekk til maskinen, og oppbevar den på et rent, tørt sted som er utilgjengelig for barn. La motoren bli kald før maskinen settes på et lukket sted.

Personvernerklæring for EØS/Storbritannia

Toro bruker personopplysningene dine

Toro Company («Toro») respekterer ditt personvern. Når du kjøpe våre produkter, vi kan samle bestemte personopplysninger om deg, enten direkte fra deg eller via den lokale Toro-avdelingen eller -forhandleren. Toro bruker denne informasjonen for å innfri kontraktsfestede forpliktelser – slik som å registrere garantien din, behandle garantikravet ditt eller kontakte deg i tilfelle en produkttilbakekalling – og til legitime forretningsformål – slik som å måle kundens tilfredshet, forbedre produktene våre og utstyre deg med produktinformasjon som kan være av interesse. Toro kan dele din informasjon med våre datterselskaper, forhandlere eller andre forretningspartnere i forbindelse med disse aktivitetene. Vi kan også oppgi personopplysninger når dette kreves under loven eller i forbindelse med salg, kjøp eller sammenslåing av en virksomhet. Vi vil ikke selge personopplysningene dine til andre selskaper for markedsføringsformål.

Bevaring av personopplysninger

Toro vil bevare dine personopplysninger så lenge som det er relevant for de ovennevnte formålene og i samsvar med lovfestede krav. Hvis du vil ha mer informasjon om gjeldende bevaringsperioder, kan du kontakte legal@toro.com.

Toros forpliktelse til sikkerhet

Personopplysningene dine kan behandles i USA eller et annet land som kan ha mindre strenge personvernlover enn landet du er bosatt i. Når vi overfører opplysningene dine utenfor landet du er bosatt i, vil vi iverksette lovfestede, påbudte tiltak for å sikre at det er på plass skikkelige vern som beskytter opplysningene dine og sikrer at de behandles sikkert.

Tilgang og korrigering

Du kan ha retten til å korrigere eller gjennomgå personopplysningene dine eller motsette deg eller begrense behandlingen av opplysningene dine. For å gjøre dette må du kontakte oss på e-post på legal@toro.com. Hvis du har bekymringer om hvordan Toro har behandlet personopplysningene dine, oppfordrer vi deg til å ta dette opp direkte med oss. Vær oppmerksom på at bosatte i Europa har retten til å klage til det lokale datatilsynet.



Count on it.

Form No. 3432-458 Rev B

Powerlite® Snöslunga

Modellnr 38274—Serienr 406294000 och högre

Modellnr 38284—Serienr 400000000 och högre

Bruksanvisning

Introduktion

Denna maskin är avsedd att användas av privatkunder. Den är främst konstruerad för att skotta snö från stenbelagda ytor, t.ex. uppfarter och trottoarer, och andra trafikområden runt bostäder eller kommersiella anläggningar. Den är inte avsedd för att forsla bort andra material än snö, eller för att rensa grusytor. Det kan medföra fara för dig och kringstående om maskinen används i andra syften än vad som avsetts.

Läs denna information noga så att du lär dig att använda och underhålla produkten på rätt sätt, och för att undvika person- och produktskador. Du är ansvarig för att produkten används på ett korrekt och säkert sätt.

Besök www.Toro.com om du behöver utbildningsmaterial för säkerhet och drift, information om tillbehör, hjälp med att hitta en återförsäljare eller om du vill registrera din produkt.

Kontakta en auktoriserad återförsäljare eller Toros kundservice och ha produktens modell- och serienummer till hands om du har behov av service, Toro-originaldelar eller ytterligare information. Figur 1 visar var du hittar produktens modell- och serienummer. Skriv in numren i det tomma utrymmet.

Viktigt: **Skanna rutkoden på serienummerdekalen (i förekommande fall) med en mobil enhet för att få tillgång till information om garanti, reservdelar och annat.**

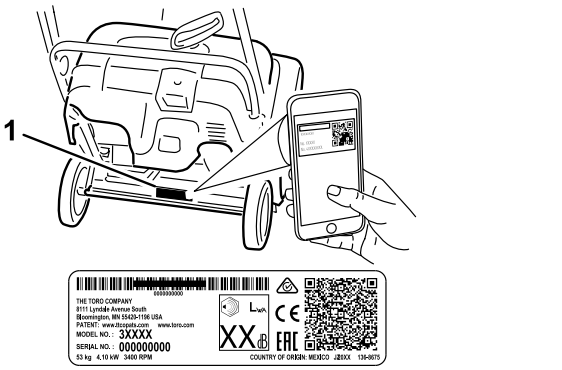

g291846

Figur 1

1. Modell- och serienummer

Modellnr _____

Serienr _____

I den här bruksanvisningen anges potentiella risker och alla säkerhetsmeddelanden har markerats med en varningssymbol (Figur 2), som anger fara som kan leda till allvarliga personskador eller dödsfall om föreskrifterna inte följs.



g000502

Figur 2

Varningssymbol

Två ord används också i den här bruksanvisningen för att markera information. **Viktigt** anger speciell teknisk information och **Observera** anger allmän information som är värd att notera.

© 2020—The Toro® Company
8111 Lyndale Avenue South
Bloomington, MN 55420

Registrera din produkt på www.Toro.com.

CE

Översättning av originalet (SV)
Tryckt i Mexiko
Med ensamrätt

3432-458 B

CV

Produkten uppfyller alla relevanta europeiska direktiv. Mer information finns i produktens separata försäkran om överensstämmelse.

Viktigt: **Om du använder maskinen på en höjd över 1 500 m under en kontinuerlig period ska du se till att en sats för hög höjd har monterats så att motorn uppfyller utsläppskraven från CARB/EPA. Satsen för hög höjd ökar motorns prestanda, samtidigt som den förhindrar fastnade tändstift, trög start och högre utsläpp. När du har monterat satsen ska du fästa etiketten för hög höjd bredvid serienummersdekalen på maskinen. Kontakta en auktoriserad Toro-återförsäljare om du vill skaffa rätt sats för hög höjd och en etikett för hög höjd till din maskin. Du hittar återförsäljare i din närhet på vår webbplats www.Toro.com eller genom att kontakta Toros kundtjänst på de nummer som anges i garantiförklaringen om utsläppsbegränsning. Ta bort satsen från motorn och återställ motorn till dess ursprungliga fabrikskonfiguration när motorn körs på lägre höjd än 1 500 m. Kör inte en motor som har konverterats för användning på hög höjd på lägre höjd. Då kan motorn överhettas och skadas.**

Om du är osäker på om maskinen har konverterats för användning på hög höjd ska du leta efter följande etikett (Figur 3).

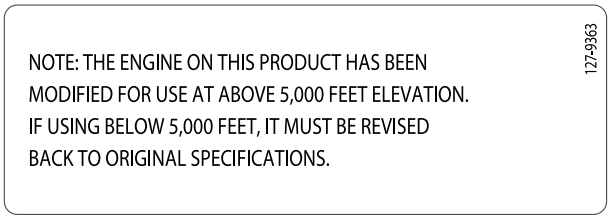

Figur 3

Innehåll

Introduktion 1
Säkerhet 2
- Allmän säkerhet 2
- Säkerhets- och instruktionsdekaler 3

Montering 4
- 1 Montera handtaget 4
- 2 Montering av utkastare 4
- 3 Montera startsnörehandtaget 4
- 4 Fylla på olja i motorn 6
- 5 Justera styrkabeln 6

Produktöversikt 7
- Specifikationer 7
- Redskap/tillbehör 7

Körning 7
- Före körning 7
  - Säkerhet före användning 7
  - Fylla bränsletanken 8
  - Kontrollera oljenivån i motorn 9
- Under arbetets gång 9
  - Säkerhet under användning 9
  - Starta motorn 10
  - Koppla in rotorbladen 11
  - Urkoppling av rotorbladen 11
  - Stänga av motorn 12
  - Justera utkastaren och strålriktaren 12
  - Rensa en igensatt utkastare 12
  - Köra snöslungan med självdrivning 12
  - Arbetstips 13
- Efter körning 13
  - Säkerhet efter användning 13
  - Förhindra fastfrysning efter användning 13

Underhåll 14
- Rekommenderat underhåll 14
  - Säkerhet vid underhåll 14
  - Kontrollera och justera styrkabeln 14
  - Kontrollera rotorbladen 15
  - Byta ut motoroljan 15
  - Utför service på tändstiftet 16
  - Byta ut drivremmen 17

Förvaring 18
- Säker förvaring 18
- Ställa maskinen i förvar 18

Säkerhet

Maskinen har utformats i enlighet med specifikationerna i SS-EN ISO 8437.

Allmän säkerhet

Maskinen kan slita av händer och fötter och kasta omkring föremål. Följ alltid alla säkerhetsanvisningar för att undvika allvarliga personskador.

- Läs och se till att du har förstått innehållet i den här *bruksanvisningen* innan du startar motorn. Se till att alla som använder den här produkten förstår varningarna, vet hur produkten ska användas och vet hur man snabbt stänger av motorn.
- Stäng av motorn när du lämnar körpositionen, oavsett orsak.
- Håll händer och fötter på avstånd från maskinens rörliga delar.
- Kör endast maskinen om skydd och andra säkerhetsanordningar sitter på plats och fungerar.
- Håll avståndet till utkastaröppningen. Håll kringstående, i synnerhet små barn, borta från arbetsområdet.
- Låt aldrig barn köra maskinen.

Säkerhets- och instruktionsdekaler

Säkerhetsdekalerna och anvisningarna är fullt synliga för operatören och finns nära alla potentiella farozoner. Ersätt dekaler som har skadats eller saknas.

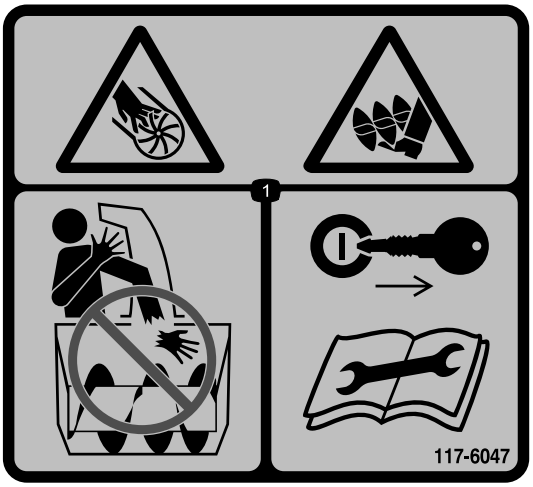

decal117-6047

117-6047

1. Kapnings-/avslitningsrisk i impellern och matarskruven – placera inte händerna i utkastaren, ta ut nyckeln och läs *bruksanvisningen* innan underhåll utförs.

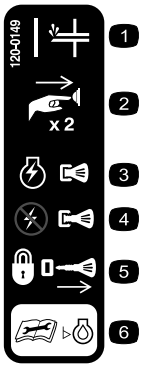

decal120-0149

120-0149

1. Snapspump
2. Tryck på knappen två gånger för att snapsa motorn.
3. Starta motorn genom att föra in nyckeln.
4. Stäng av motorn genom att dra ut nyckeln.
5. Spärra maskinen genom att ta bort nyckeln.
6. Läs *bruksanvisningen* innan du kontrollerar motorns oljenivå.



decal117-7713

117-7713

1. Varning – läs *bruksanvisningen*.
2. Kapnings-/avslitningsrisk, impeller – stäng av motorn och vänta tills matarskruven stannar innan du kliver ur maskinen.
3. Risk för kringflygande föremål – håll kringstående på avstånd.
4. Explosionsrisk – luta inte maskinen framåt eller bakåt.
5. Tryck in styrstången för att aktivera matarskruven.
6. Släpp styrstången för att koppla ur matarskruven.

Montering

1

Montera handtaget

Inga delar krävs

Tillvägagångssätt

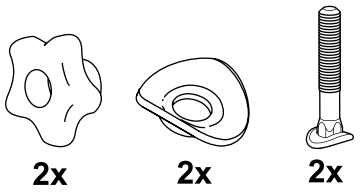

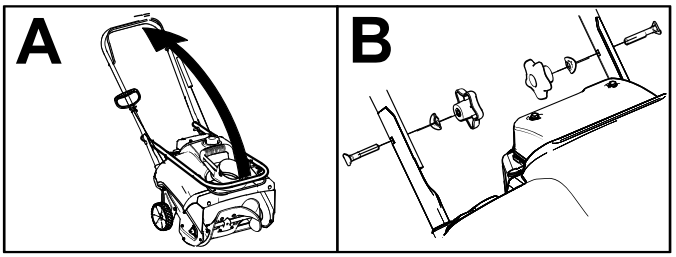

g253607

2

Montering av utkastare

Inga delar krävs

Tillvägagångssätt

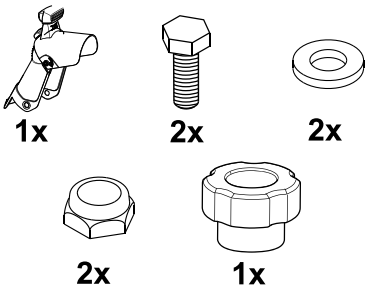

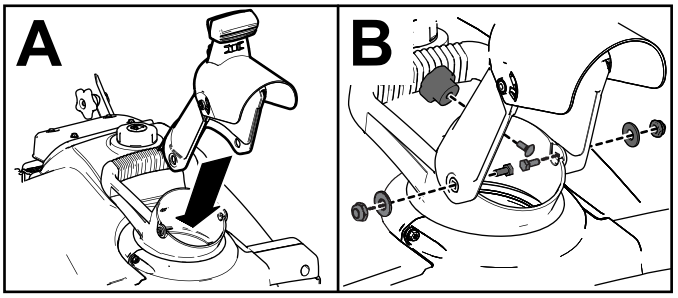

g255436

3

Montera startsnörehandtaget

Inga delar krävs

Tillvägagångssätt

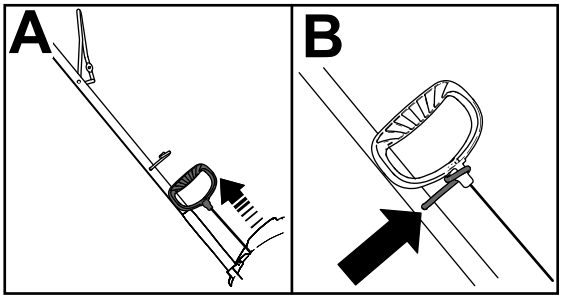

g253609

4

Fylla på olja i motorn

Inga delar krävs

Tillvägagångssätt

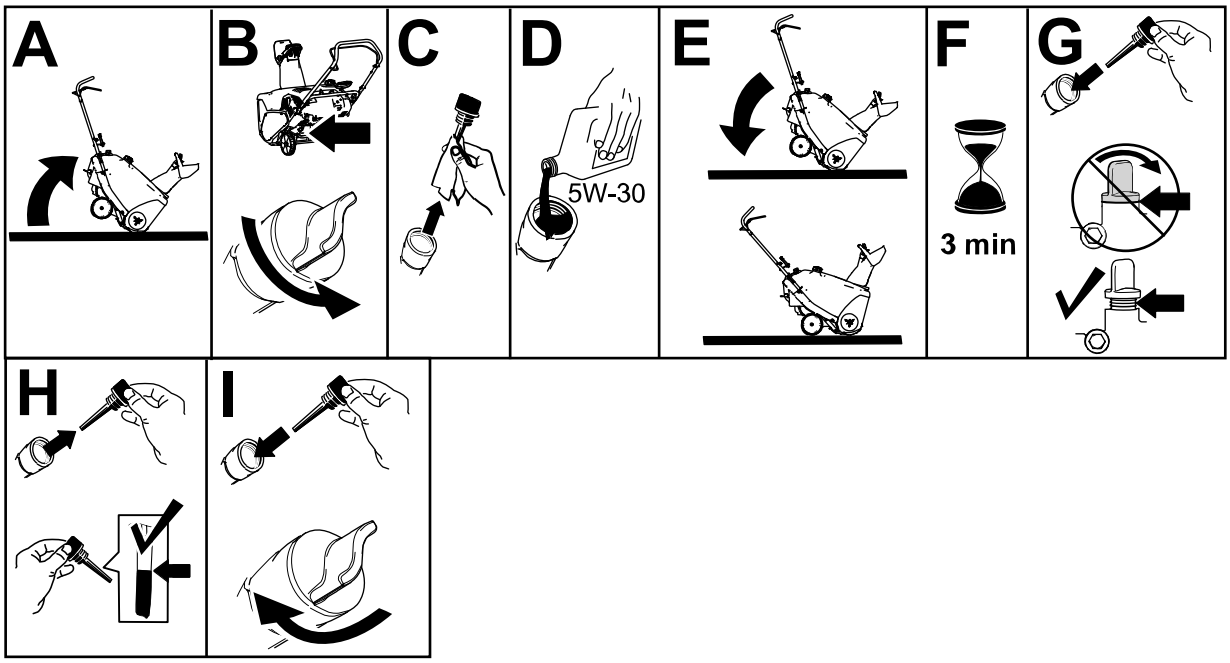

g253610

5

Justera styrkabeln

Inga delar krävs

Tillvägagångssätt

Se Kontrollera och justera styrkabeln (sida 14).

Produktöversikt

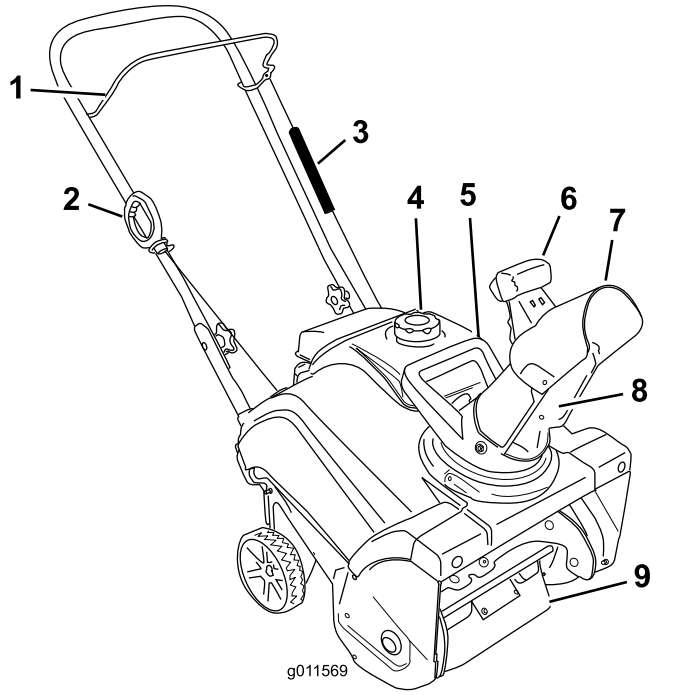

g011569

Figur 8

1. Styrstång
2. Startsnörehandtag
3. Fjäderkåpa
4. Tanklock
5. Utkastarhandtag
6. Strålriktarens avtryckare
7. Strålriktare
8. Utkastare
9. Rotorblad

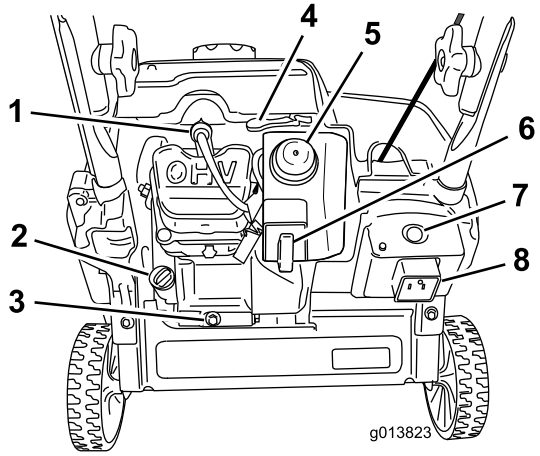

g013823

Figur 9

1. Tändstift
2. Oljepåfyllningslock
3. Oljeplugg
4. Choke
5. Snapspump
6. Nyckel
7. Knapp till elektrisk startmotor (endast modeller med elstart)
8. Kontakt för elektrisk startmotor (endast modeller med elstart)

Specifikationer

Modell	Vikt	Längd	Bredd	Höjd
38274	24,5 kg (54 lb)	94 cm (37 tum)	48 cm (19 tum)	114 cm (45 tum)
38284	26,3 kg (58 lb)			

Redskap/tillbehör

Det finns ett urval av godkända Toro-redskap och -tillbehör som du kan använda för att förbättra och utöka maskinens kapacitet. Kontakta en auktoriserad återförsäljare eller auktoriserad Toro-distributör, eller gå till www.Toro.com för att se en lista över alla godkända redskap och tillbehör.

Använd endast originalreservdelar och tillbehör från Toro för att garantera optimal prestanda och fortlöpande säkerhet för produkten. Det kan vara farligt att använda reservdelar och tillbehör från andra tillverkare och det kan göra produktgarantin ogiltig.

Körning

Obs: Vänster och höger sida på maskinen är lika med förarens vänstra respektive högra sida vid normal körning.

Före körning

Säkerhet före användning

Allmän säkerhet

- **Endast för modeller med elektrisk start:** Använd förlängningssladdar och kärl enligt handboken. Inspektera den elektriska sladden innan du ansluter den till elnätet. Byt ut sladden om den har skadats. Koppla bort strömkabeln om du inte avser att starta maskinen.
- Använd lämpliga kläder, inklusive ögonskydd, långbyxor, rejäla och halkfria skor samt hörselskydd. Sätt upp långt hår, knyt fast löst sittande klädesplagg och använd inte lösa smycken.
- Inspektera noga det område där maskinen ska användas och plocka bort alla främmande föremål såsom dörrmattor, pulkor, plankor och kablar.
- Före körning ska du reparera eller ersätta eventuella skydd, säkerhetsanordningar eller dekaler som är trasiga, oläsliga eller saknas. Se

också till att alla skruvar, bultar och muttrar är åtdragna.

Bränslesäkerhet

Bränsle är mycket brandfarligt och explosivt. Brand eller explosion i bränsle kan ge dig och andra personer brännskador.

- Förhindra att statisk elektricitet antänder bränslet genom att ställa bränsledunken och/eller maskinen på marken före påfyllning, inte i ett fordon eller ovanpå ett föremål.
- Fyll bränsletanken utomhus, då motorn är kall. Sätt på tanklocket ordentligt och torka upp eventuellt utspillt bränsle.
- Hantera inte bränsle när du röker eller befinner dig i närheten av en öppen låga eller gnistor.
- Förvara bränsle i en godkänd bränsledunk som förvaras oåtkomlig för barn.
- Luta maskinen endast enligt anvisningarna när det finns bränsle i tanken.
- Om du spiller bränsle på kläderna måste du byta dem omedelbart.

Fylla bränsletanken

- Använd endast ren och färsk (ej äldre än 30 dagar) blyfri bensin med oktantal 87 eller högre för bästa resultat (klassificeringsmetod [R+M]/2).
- Syresatta bränslen med upp till 10 % etanol eller 15 % MTBE baserat på volym är godkända.
- **Använd inte** etanol-bensinblandningar (t.ex. E15 eller E85) som innehåller mer än 10 % etanol baserat på volym. Det kan leda till prestandaproblem och/eller skador på motorn, vilka eventuellt inte omfattas av garantin.
- **Använd inte** bensin som innehåller metanol.
- Förvara **inte** bränsle i bränsletanken eller i en bränsledunk under vintern om inte en stabiliserare används.
- **Tillför inte** olja i bensinen.

Fyll inte på över påfyllningsrörets nedersta del på bränsletanken (Figur 10).

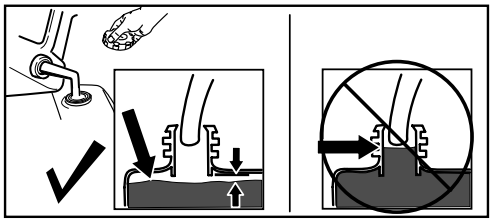

g216203

Figur 10

Viktigt: **Köp bara så mycket bränsle som går åt inom en månad för bästa resultat. Annars kan du använda bränslestabiliserare/konditionerare i maskinen så att bränslet förblir färskt längre. Följ anvisningarna från tillverkaren av bränslestabiliseraren.**

Kontrollera oljenivån i motorn

Serviceintervall: Varje användning eller dagligen

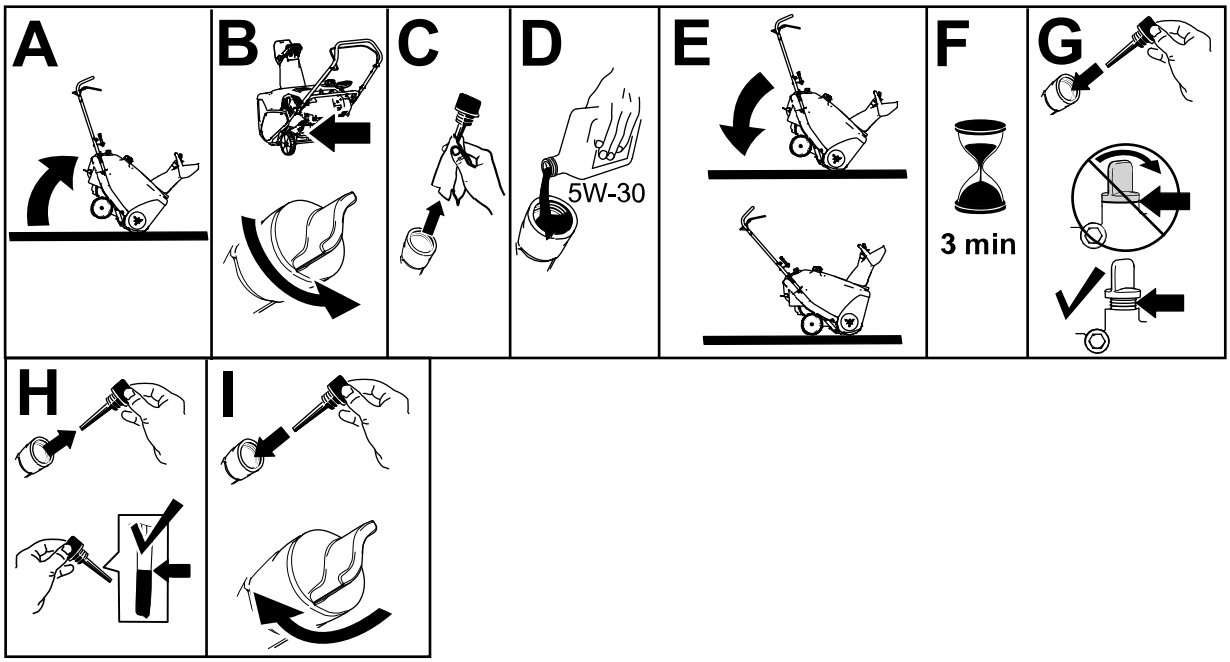

g253610

Figur 11

Under arbetets gång

Säkerhet under användning

Allmän säkerhet

- **Stäng av motorn innan du rensar maskinen och använd alltid en pinne.**
- Håll dig bakom handtagen och håll avstånd till utkastaröppningen när du kör snöslungan. **Håll ansikte, händer, fötter och andra kroppsdelar och klädesplagg borta från rörliga och roterande delar.**
- Rikta aldrig utkastaren mot personer eller mot områden där det kan uppstå egendomsskador.
- Var fullt koncentrerad på maskinen när du använder den. Ägna dig inte åt aktiviteter som kan distrahera dig, eftersom personskador eller skador på egendom då kan uppstå.
- Var försiktig så att du inte halkar eller ramlar, särskilt när du kör maskinen bakåt.
- Se till att du har bra fotfäste och håll ordentligt i handtaget. Gå! Spring aldrig.
- Var ytterst försiktig när du använder maskinen i sluttningar.
- Kör inte maskinen om du har dålig sikt eller belysning.
- Ha uppsikt bakåt och var försiktig när du backar med maskinen.
- Drivningen till matarskruven ska vara urkopplad när snöslungan inte används.
- Var ytterst försiktig när du använder maskinen på stigar eller vägbanor. Se upp för dolda faror och trafik.
- Gör aldrig några justeringar med motorn igång, med undantag av vad som anges i anvisningarna.
- Om du kör på ett främmande föremål ska du stänga av motorn, ta ut nyckeln och undersöka om maskinen är skadad. Reparera eventuella skador innan du startar maskinen.
- Om maskinen börjar vibrera onormalt ska du genast stänga av motorn och fastställa orsaken.
- Kör inte motorn inomhus, eftersom avgaser är farliga.
- Överbelasta inte maskinen genom att försöka röja för snabbt.
- Stäng av motorn innan du kliver ur förarsätet, innan du rensar uppsamlaren, impellern, rotorn eller utkastarrännan samt vid reparationer, justeringar och kontroller.

Starta motorn

Modell med elstart

Obs: Ta av dig handsken när du snapsar så att ingen luft kan komma ut ur snapshålet.

Viktigt: **Snapsa eller choka inte om motorn har körts och är varm. För mycket snapsning kan flöda motorn och göra att den inte startar.**

Om du vill använda den elektriska startmotorn (endast modeller med elektrisk start) ska du först koppla en strömkabel till den elektriska startmotorns stickkontakt och sedan till ett elektriskt uttag för jordfelsbrytare (GFCI). Använd bara en UL-listad 16 gauge-sladd som rekommenderas för utomhusbruk och som inte är längre än 15 m.

⚠ VARNING

Den elektriska sladden kan skadas och orsaka elektriska stötar eller eldsvåda.

Inspektera den elektriska sladden noga innan du ansluter den till elnätet. Om sladden är skadad ska du inte använda den. Reparera eller byt ut den skadade sladden omedelbart. Kontakta en auktoriserad återförsäljare för hjälp.

Viktigt: **Aktivera elstarten högst 10 gånger med intervaller om 5 sekunder, där snöslungan först får vara på i 5 sekunder och sedan av i 5 sekunder. Överdriven användning av elstarten kan leda till överhettning och skada. Om motorn inte startar efter dessa försök, väntar du minst 40 minuter så att startern kan kallna innan ett nytt startförsök görs. Ta med maskinen till en auktoriserad återförsäljare för reparation om motorn inte startar efter andra försöket.**

Om startsnöret inte fungerar som det ska kan det vara fruset. Låt startmotorn tina upp helt innan du försöker starta maskinen.

⚠ VAR FÖRSIKTIG

Om du lämnar maskinen ansluten till ett eluttag kan någon råka starta den av misstag och skada personer eller föremål (endast modeller med elektrisk start).

Koppla bort den elektriska sladden om du inte avser att starta maskinen.

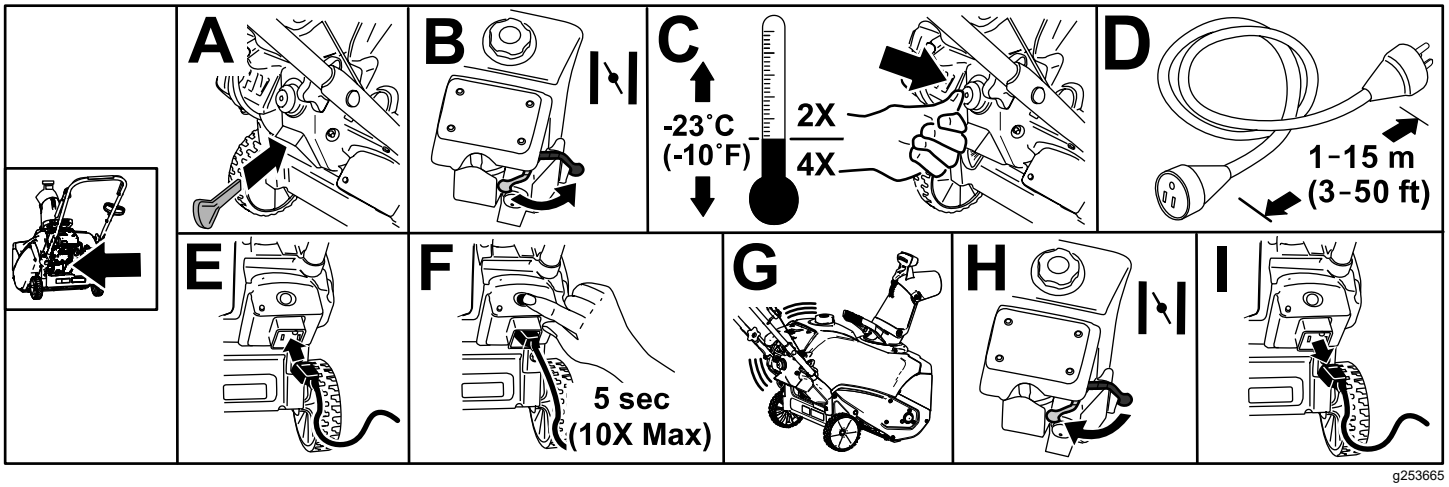

Figur 12

Standardmodell

Obs: Ta av dig handsken när du snapsar så att ingen luft kan komma ut ur snapshålet.

Viktigt: **Snapsa eller choka inte om motorn har körts och är varm. För mycket snapsning kan flöda motorn och göra att den inte startar.**

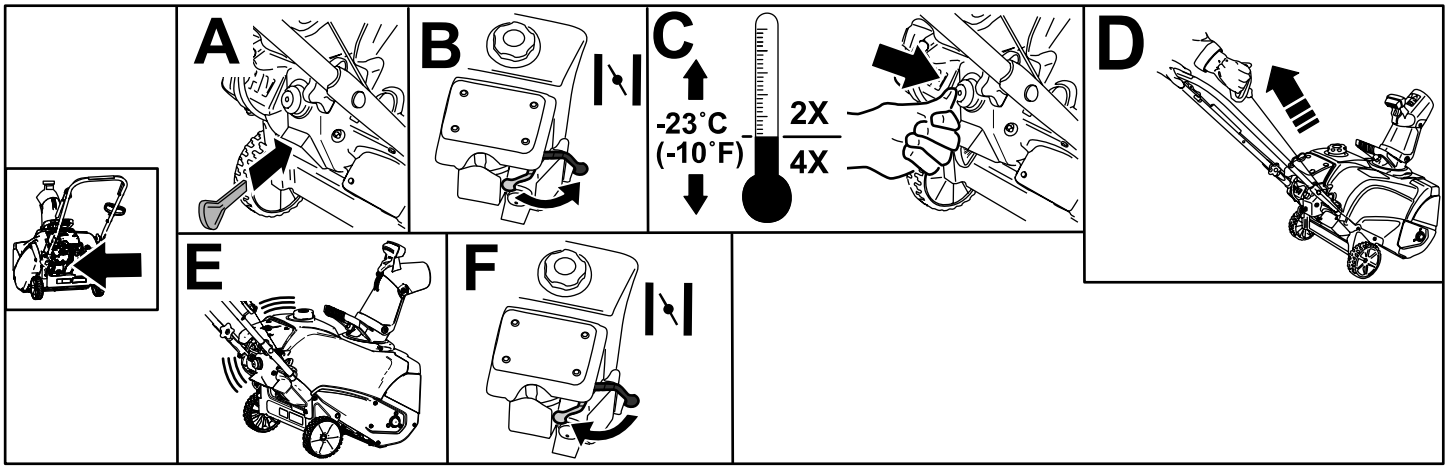

g253666

Figur 13

Koppla in rotorbladen

Håll styrstången mot handtaget för att starta rotorbladen (Figur 14).

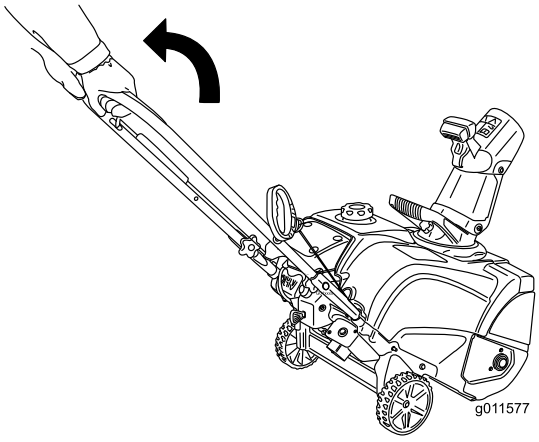

g011577

Figur 14

Urkoppling av rotorbladen

Släpp styrstången för att stoppa rotorbladen (Figur 15).

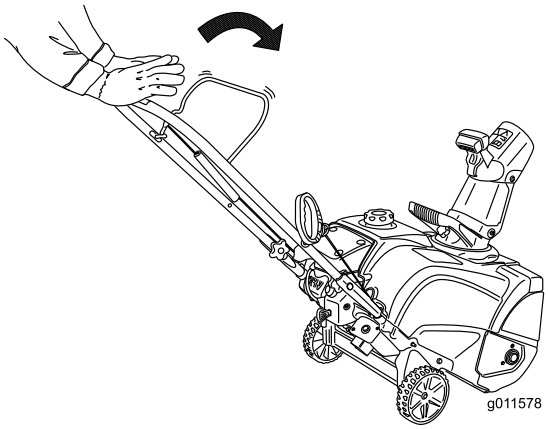

g011578

Figur 15

Stänga av motorn

Stäng av motorn genom att dra nyckeln utåt tills den klickar in i det AVSTÄNGDA läget (Figur 16), eller flytta choken helt till höger (B i Figur 13).

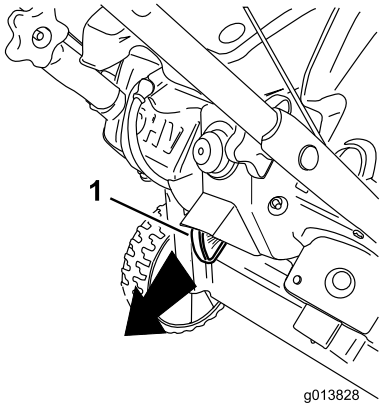

g013828

Figur 16

1. Nyckel

Justera utkastaren och strålriktaren

Justera utkastaren genom att flytta utkastarhandtaget i enlighet med Figur 17.

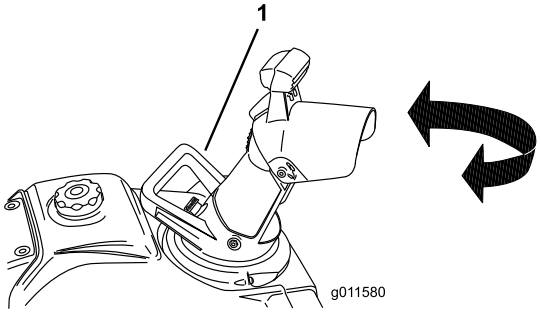

g011580

Figur 17

1. Utkastarhandtag

Om du vill höja eller sänka strålriktarens vinkel trycker du på strålriktarens avtryckare och flyttar den uppåt eller nedåt (Figur 18). Släpp avtryckaren för att låsa strålriktaren på plats.

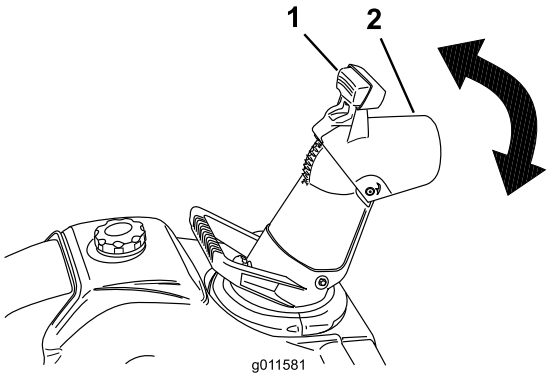

g011581

Figur 18

1. Avtryckare
2. Strålriktare

Rensa en igensatt utkastare

Så här rensar du utkastaren:

- **Stäng av motorn.**
- Vänta i 10 sekunder tills du är säker på att rotorbladen har stannat.
- Använd alltid ett rensningsverktyg, aldrig händerna.

Köra snöslungan med självdrivning

Lyft maskinen tills hjulen lämnar marken samtidigt som skrapan och rotorbladen rör marken. Maskinen rör sig framåt (Figur 19).

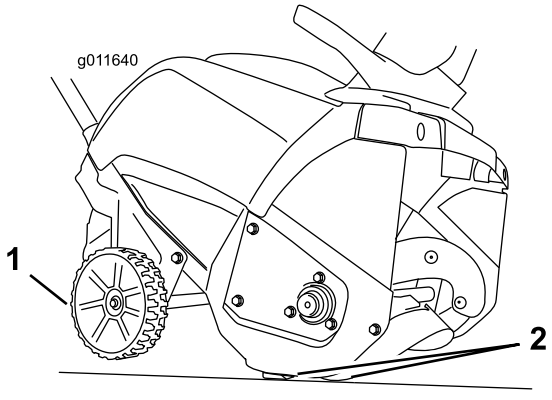

g011640

Figur 19

1. Hjulen lämnar marken
2. Skrapan och rotorbladen rör marken

Obs: Du kan variera hastigheten genom att lyfta handtaget mer eller mindre. Tryck handtaget framåt vid tung snö, om nödvändigt, men låt maskinen arbeta i sin egen takt. Lyft inte handtaget mer än nödvändigt eftersom skrapan då lämnar marken och snön hamnar bakom maskinen.

Arbetstips

⚠ VARNING

Stenar, leksaker och andra främmande föremål kan slungas ut från rotorbladen och skada dig eller kringstående allvarligt.

- **Håll området som ska röjas fritt från föremål som kan plockas upp och slungas omkring av rotorbladen.**
- **Håll barn och husdjur på avstånd från det område som ska röjas.**

- Röj snön så snart som möjligt efter snöfallet.
- Låt stråken överlappa varandra för effektiv snöröjning.
- Låt snön slungas ut mot lä när så är möjligt.
- Om maskinen inte driver sig själv framåt på hala underlag eller i tung snö, ska du föra handtaget framåt men låta maskinen arbeta i sin egen takt.
- Maskinen kan avlämna gummimärken på nyborstad eller ljus betong. Testa på en avsides yta före användning. Dessa märken är inte permanenta.

Efter körning

Säkerhet efter användning

Allmän säkerhet

- Förvara aldrig maskinen med bränsle i tanken i en byggnad där det finns gnistkällor, som t.ex. varmvattenberedare, värmeelement och torkskåp. Låt motorn svalna innan maskinen ställs undan i ett slutet utrymme.
- Läs avsnittet Ställa maskinen i förvar (sida 18) för vad som gäller om maskinen ställs i förvaring i mer än 30 dagar.
- Fortsätt att ha maskinen påslagen ett par minuter efter användning så att uppsamlaren och rotorn inte fryser fast.

Förhindra fastfrysning efter användning

- Låt motorn vara påslagen ett par minuter för att förhindra att rörliga delar fryser fast. Stäng av motorn, vänta tills alla rörliga delar har stannat och ta sedan bort is och snö från snöslungan.
- Rensa bort eventuell snö och is från utkastarens nederdel.
- Vrid utkastaren åt vänster och höger för att frigöra den från eventuell isbildning.
- När du har tagit ut nyckeln drar du i startsnörehandtaget flera gånger, eller kopplar den elektriska sladden till ett elektriskt uttag och maskinen, och trycker på den elektriska startmotorns startknapp en gång för att undvika att startsnöret och/eller den elektriska startmotorn fryser fast (endast modeller med elektrisk startmotor).
- Under snöiga och kalla väderförhållanden kan vissa reglage och rörliga delar frysa fast. Använd inte för mycket kraft för att försöka manövrera reglage som har frusit fast. Starta motorn och låt den gå några minuter om du har problem med att manövrera ett reglage eller en del.

Underhåll

Rekommenderat underhåll

Underhållsintervall	Underhållsförfarande
Efter den första timmen	• Kontrollera styrkabeln och justera den vid behov. • Kontrollera fästelementen och dra åt dem om de är lösa.
Efter de första 2 timmarna	• Byt ut motoroljan.
Varje användning eller dagligen	• Kontrollera motoroljenivån och fyll på vid behov.
Årligen	• Kontrollera styrkabeln och justera den vid behov. • Kontrollera rotorbladen och låt en auktoriserad återförsäljare byta ut dem och skrapan vid behov. • Byt ut motoroljan. • Utför service på tändstiftet och byt ut det vid behov. • Kontrollera fästelementen och dra åt dem om de är lösa. • Låt en auktoriserad återförsäljare inspektera drivremmen och byta ut den vid behov.
Årligen eller före förvaring	• Förbered maskinen för förvaring.

Säkerhet vid underhåll

Läs följande säkerhetsföreskrifter innan du utför något underhåll på maskinen.

- Stäng av motorn, ta ut nyckeln och vänta tills alla rörliga delar har stannat innan du kliver ur förarsätet. Låt maskinen svalna innan du justerar, rengör, förvarar eller utför underhåll på den.
- Använd alltid skyddsglasögon eller ögonskydd vid justering och reparation för att skydda ögonen från främmande föremål som kan kastas iväg av maskinen.
- Kontrollera regelbundet att alla fästelement är korrekt åtdragna så att maskinen är i säkert bruksskick.
- Ändra inte motorns varvtalsinställningar.

  Köp endast Toros originalreservdelar och tillbehör.

Kontrollera och justera styrkabeln

Kontrollera styrkabeln

Serviceintervall: Efter den första timmen—Kontrollera styrkabeln och justera den vid behov.

Årligen—Kontrollera styrkabeln och justera den vid behov.

Viktigt: **Du måste kontrollera och kan behöva justera styrkabeln innan du använder maskinen för första gången.**

För styrstången tillbaka mot handtaget för att få bort slacket i styrkabeln (Figur 20).

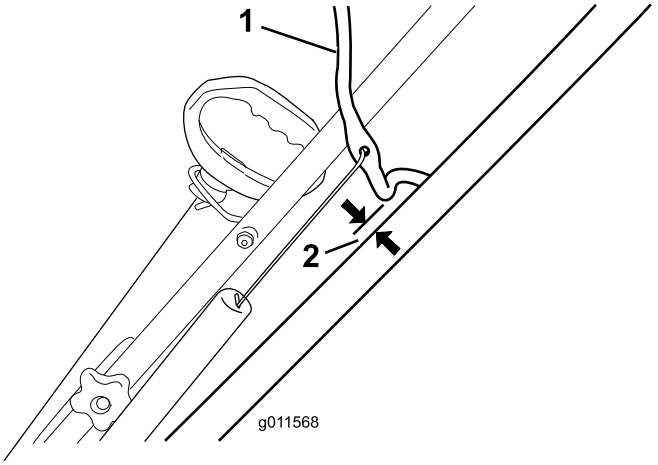

g011568

Figur 20

1. Styrstång
2. 2 till 3 mm

Obs: Kontrollera att det finns ett mellanrum på 2 till 3 mm mellan styrstången och handtaget (Figur 20).

Viktigt: **Styrkabeln måste ha ett visst slack när du släpper styrstången för att rotorbladen ska kunna stanna normalt.**

Justera styrkabeln

1. Skjut upp fjäderkåpan och haka loss fjädern från justerlänken (Figur 21).

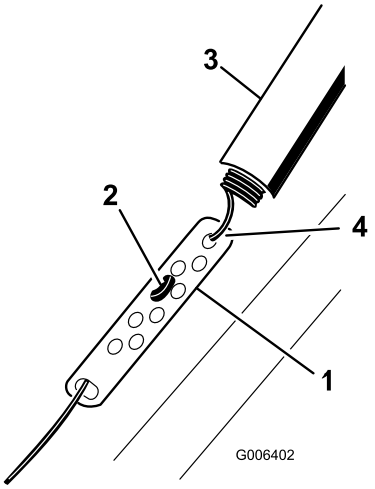

g006402

Figur 21

1. Justerlänk
2. Z-inpassning
3. Fjäderkåpa
4. Haka loss fjädern här.

Obs: Du kan dra upp justerlänken och vajern för att underlätta lossandet av fjädern.

2. Flytta Z-inpassningen till ett högre eller lägre hål i justerlänken efter behov för att erhålla mellanrummet på 2 till 3 mm mellan styrstången och handtaget (Figur 21).

   Obs: Om Z-inpassningen flyttas upp, minskas mellanrummet mellan styrstången och handtaget. Om den flyttas ned ökar mellanrummet.

3. Haka fast fjädern på justerlänken och skjut dit fjäderkåpan över justerlänken.
4. Kontrollera justeringen; se Kontrollera styrkabeln (sida 14).

   Obs: Remmen kan slira (gnissla) vid våta förhållanden. Torka ut drivsystemet genom att starta rotorn och köra den utan belastning i 30 sekunder.

Kontrollera rotorbladen

Serviceintervall: Årligen—Kontrollera rotorbladen och låt en auktoriserad återförsäljare byta ut dem och skrapan vid behov.

Kontrollera rotorbladen före varje arbetspass så att de inte är slitna. En auktoriserad återförsäljare ska byta ut de tre rotorbladen och skrapan när eggen på ett rotorblad har slitits ned till slitageindikatorhålet (Figur 22).

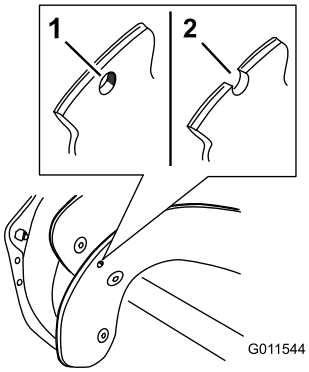

g011544

Figur 22

1. Rotorbladen behöver inte bytas ut eftersom slitageindikatorhålet är intakt.
2. Rotorbladen och skrapan måste bytas ut eftersom slitageindikatorhålet är frilagt.

Byta ut motoroljan

Serviceintervall: Efter de första 2 timmarna

Årligen

Kör om möjligt motorn i några minuter före oljebytet för att värma oljan. Varm olja rinner lättare och för med sig mer föroreningar.

Motoroljespecifikationer

Motoroljekapacitet	0,35 liter*
Oljeviskositet	Se Figur 24.
API-klassificering	SJ eller högre

* Det finns överskottsolja i vevhuset efter att du tömt ut oljan. Häll inte i fullt med olja i vevhuset. Fyll vevhuset med olja enligt anvisningarna i följande steg.

1. Kontrollera att bränsletanken inte är överfull (se Figur 7) och att tanklocket sitter säkert på plats.
2. Flytta maskinen till ett plant underlag.
3. Placera ett kärl under oljepluggen (Figur 9) och skruva sedan ur oljepluggen och luta maskinen bakåt (handtaget ned) halvvägs mot marken innan du tömmer ut den använda oljan i kärlet.

   Viktigt: **Luta inte maskinen hela vägen ned till marken eftersom bränsle då kan läcka ut.**
4. När du har tömt ur oljan återställer du maskinen till arbetsläge.
5. Sätt tillbaka oljepluggen och dra åt den ordentligt.
6. Gör rent runt oljestickan (Figur 9).
7. Skruva loss oljestickan och avlägsna den.

8. Fyll långsamt oljepåfyllningsröret med ca tre fjärdedelar av den olja som ryms i motorn.

   Obs: Information om rätt oljenivå på oljestickan finns i Figur 23.

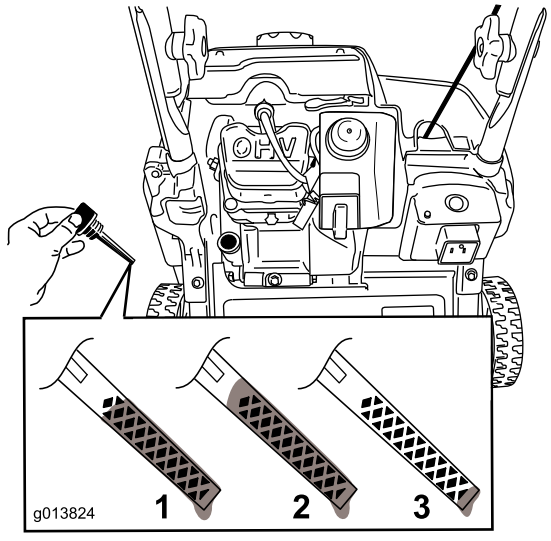

g013824

Figur 23

1. Maximal oljenivå.
2. För hög oljenivå – tappa ut olja ur vevhuset.
3. För låg oljenivå – fyll på olja i vevhuset.

Obs: Du kan luta maskinen lite framåt (handtaget upp) så går det lättare att fylla på olja. Kom ihåg att ställa maskinen plant innan du kontrollerar oljenivån.

Viktigt: **Luta inte maskinen så långt framåt så att den balanserar på nosen eftersom bränsle då kan läcka ut ur maskinen.**

Använd Figur 24 för att välja rätt oljeviskositet för det förväntade utomhustemperaturintervallet:

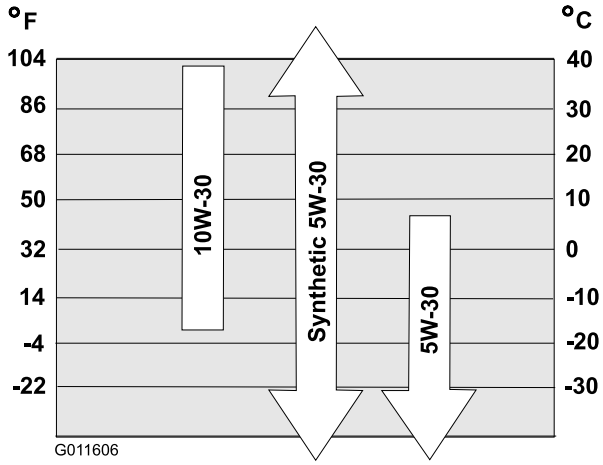

g011606

Figur 24

9. Vänta i tre minuter tills oljan har lagt sig i motorn.
10. Torka av oljestickan med en ren trasa.
11. När maskinen är i driftläget sätter du i oljestickan i oljepåfyllningsröret **utan att skruva fast den**. Ta sedan ut oljestickan igen.
12. Läs av oljenivån på oljestickan.
    - Om oljestickan visar att oljenivån är för låg fyller du försiktigt på lite olja i påfyllningsröret, väntar i tre minuter och upprepar steg 10 till 12 tills oljestickan visar korrekt nivå.
    - Om oljestickan visar att oljenivån är för hög tappar du ut överflödig olja tills oljestickan visar korrekt nivå.

    Viktigt: **Om motorn körs när oljenivån i motorn är för låg eller för hög kan motorn skadas.**
13. Sätt tillbaka oljestickan i påfyllningsröret ordentligt.
14. Lämna in oljan på godkänd återvinningsstation.

Utför service på tändstiftet

Serviceintervall: Årligen—Utför service på tändstiftet och byt ut det vid behov.

Använd ett tändstift från Toro (artikelnr 119-1961).

1. Stäng av motorn och vänta tills alla rörliga delar har stannat.
2. Lossa kabeln från tändstiftet (Figur 9).
3. Rengör runt tändstiftet.
4. Skruva bort tändstiftet ur cylindertoppen.

   Viktigt: **Ett sprucket, skadat eller smutsigt tändstift måste bytas ut. Rengör inte elektroderna eftersom flagor kan ta sig in i cylindern och orsaka skador på motorn.**
5. Ställ in gapet på det nya stiftet till 0,76 mm enligt Figur 25.

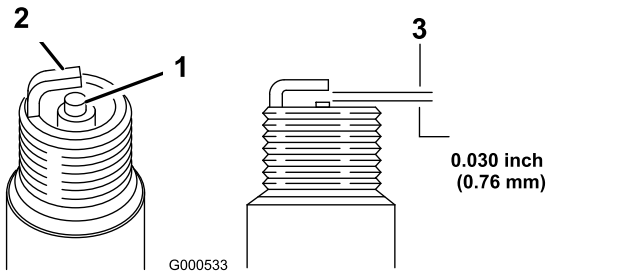

g000533

Figur 25

1. Mittelektrodinsulator
2. Sidoelektrod
3. Luftgap (ej i skala)

6. Sätt fast tändstiftet och dra åt det till ett moment på 20–27 Nm.
7. Anslut tändkabeln till tändstiftet.

Byta ut drivremmen

Byt drivremmen om den har blivit sliten, oljeindränkt, sprucken, nött eller fått andra skador.

1. Ta bort de fyra skruvarna som håller drivremmens kåpa (Figur 26) på plats.

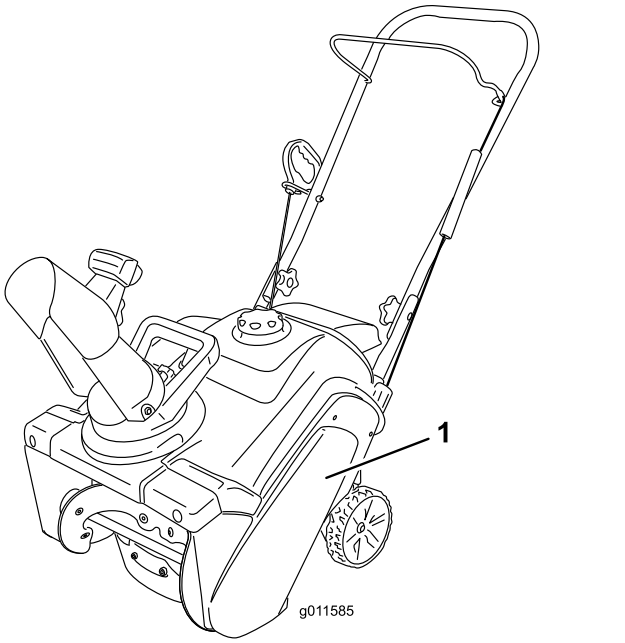

g011585

Figur 26

1. Drivremmens kåpa

Obs: Det nedre främre hörnet på drivremmens kåpa fästs med en mindre skruv, en bricka och en låsmutter.

2. Ta bort remmen från remskivan.
3. Tryck ned mellandrevsarmen och ta bort remmen mellan fliken på mellandrevsarmens broms och rotorskivan.

   Obs: Motorremskivans remstyrning sitter mycket nära remskivan, så remmen är möjligen för stor för detta mellanrum.
4. Vrid ut bältet framför remstyrningen så att remmen hamnar mellan remstyrningen och motorremskivan.
5. För in en skruvmejsel i remstyrningens hål enligt Figur 27 och bänd remstyrningen mot rotorskivan tillräckligt mycket så att remmen kan dras ut.

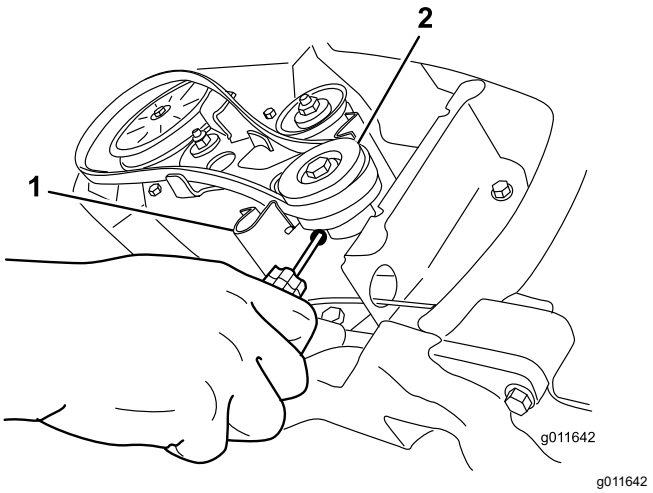

g011642

Figur 27

1. Remstyrning
2. Motorremskiva

Obs: Remstyrningen får inte deformeras eller skadas.

6. Utför stegen ovan i omvänd ordning när du monterar den nya drivremmen.

   Viktigt: **Se till att du monterar drivremmen så att den ligger ovanför de två flikarna på mellandrevsarmen och under mellandrevsarmens broms (Figur 28).**

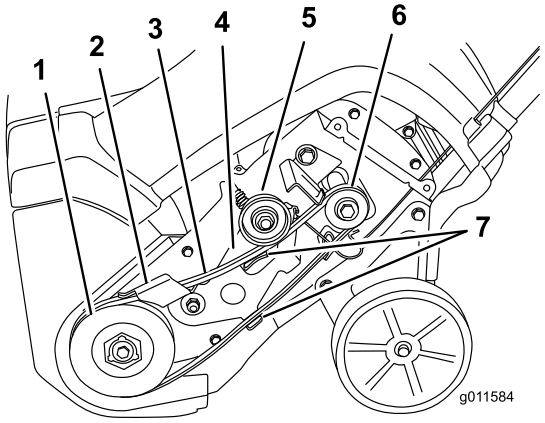

g011584

Figur 28

1. Rotorskiva
2. Mellandrevsarmens broms
3. Drivrem
4. Mellandrevsarm
5. Mellanremskiva
6. Motorremskiva
7. Flikar på mellandrevsarmen

7. Montera drivremmens kåpa med de fästelement som du tog bort i steg 1.

Förvaring

Säker förvaring

- Stäng av motorn, ta ut nyckeln och vänta tills alla rörliga delar har stannat innan du kliver ur förarsätet. Låt maskinen svalna innan du justerar, rengör, förvarar eller utför underhåll på den.
- Bränsleångor är mycket lättantändliga, explosiva och farliga att andas in. Om du förvarar produkten i ett utrymme med en öppen låga kan bränsleångorna antändas och orsaka en explosion.
- Förvara inte maskinen i ett hus (bostad), källare eller något annat utrymme där det finns gnistkällor som t.ex. varmvattenberedare, värmeelement, torkskåp, pannor och liknande.
- Luta inte maskinen framåt eller bakåt när det finns bränsle i bränsletanken. Det kan läcka ut bränsle ur maskinen.
- Förvara inte maskinen med handtaget lutat mot marken, olja kan då läcka in i motorcylindern och ut på marken, vilket kan leda till att motorn inte kan startas.

Ställa maskinen i förvar

1. När du ska fylla på bränsle för sista gången under aktuell säsong ska du tillsätta bränslestabiliserare till färskt bränsle enligt anvisningarna från bränslestabiliserarens tillverkare.

   Viktigt: **Förvara inte bränsle längre än vad bränslestabiliserartillverkaren anger.**

2. Låt motorn gå i tio minuter så att det stabiliserade bränslet fördelas i bränslesystemet.
3. Stäng av motorn, låt den svalna och tappa ur bränsletanken eller kör motorn tills den stängs av.
4. Starta motorn och kör den tills den stängs av.
5. Choka eller snapsa motorn, starta den en tredje gång och kör tills den inte startar igen.
6. Tappa ut bränslet ur tanken och förgasaren på följande sätt:

   A. Lossa på tanklocket.

   B. Skruva loss, men ta inte bort, den lilla skruven på sidan av förgasarens bränslebehållare (Figur 29) tills bränslet töms ut från förgasaren.

   Viktigt: **Ta inte bort bulten på förgasarbehållaren längst ned på förgasaren.**

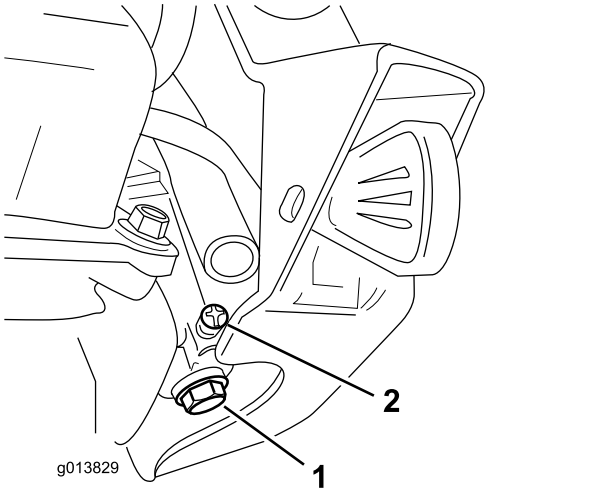

Figur 29

1. Bult på förgasarbehållaren – ta inte bort
2. Liten skruv på förgasaren

   C. Vänta i några minuter tills bränslet har tömts ut, montera sedan tanklocket och dra åt den lilla skruven på förgasaren.

   Obs: Dra åt förgasarens skruv med en manuell stjärnskruvmejsel. Läckage kan uppstå om du drar åt skruven för hårt.

7. Kassera oanvänt bränsle på lämpligt sätt. Lämna in bränslespill till återvinning eller använd det i bilen.
8. Byt motoroljan medan motorn fortfarande är varm. Se Byta ut motoroljan (sida 15).
9. Ta bort tändstiftet.
10. Spruta in 10 ml (två teskedar) olja i tändstiftshålet.
11. Montera tändstiftet för hand och skruva sedan åt det till 27–30 N·m.
12. När du har tagit ut nyckeln drar du långsamt i startsnörehandtaget så att oljan fördelas på cylinderns insida.
13. Rengör motorn.
14. Måla i lackskador med färg som du köpt från en auktoriserad återförsäljare. Slipa skadade ytor innan du målar dem och använd rostskydd så att metalldelarna inte rostar.
15. Se till att alla skruvar, bultar och muttrar är åtdragna. Reparera eller byt ut skadade delar.
16. Täck över maskinen och förvara den på en ren, torr plats utom räckhåll för barn. Låt motorn svalna innan maskinen ställs undan i ett slutet utrymme.

Integritetsmeddelande för EES/STORBRITANNIEN

Toros bruk av dina personuppgifter

The Toro Company (”Toro”) respekterar din integritet. I samband med dina köp av våra produkter kan vi samla in vissa personuppgifter om dig, antingen direkt från dig eller via din lokala Toro-återförsäljare. Toro använder dessa uppgifter till att utföra sina skyldigheter enligt avtalet (t.ex. registrera din garanti, behandla dina garantianspråk eller kontakta dig i händelse av att en produkt måste återkallas) och för att tillfredsställa legitima affärsändamål (t.ex. mäta kundnöjdhet, förbättra våra produkter eller tillhandahålla produktinformation som kan vara av intresse för dig). Toro kan vidarebefordra uppgifterna till sina dotterbolag, återförsäljare eller andra affärspartners i samband med någon av dessa aktiviteter. Vi kan även vidarebefordra personuppgifter i de fall som lagen kräver det eller i samband med försäljning, köp eller fusion av ett företag. Vi säljer inte dina personuppgifter i marknadsföringssyfte till något annat företag.

Behållande av dina personuppgifter

Toro behåller dina personuppgifter så länge de är relevanta för ovan nämnda syften och enligt gällande lag. Kontakta legal@toro.com för ytterligare information om tillämpliga perioder för behållande.

Toros engagemang för skydd

Dina personuppgifter kan bearbetas i USA eller ett annat land som kan ha mindre strikta dataskyddslagar än det land i vilket du är bosatt. I de fall som vi överför uppgifter från det land i vilket du är bosatt, vidtar vi lagstadgade åtgärder för att tillförsäkra att dina uppgifter skyddas och behandlas konfidentiellt.

Åtkomst och korrigering

Du kan äga rätt att korrigera eller gå igenom dina personuppgifter samt neka eller begränsa behandlingen av dina uppgifter. Om du önskar göra det ska du kontakta oss via e-post på legal@toro.com. Om du har frågor rörande det sätt på vilket Toro har hanterat dina uppgifter, uppmanar vi dig att diskutera det direkt med oss. Observera att europeiska medborgare äger rätt att lämna in klagomål till avsedd myndighet för dataskydd.



Count on it.