Form No. 3441-160 Rev A

Zestaw daszku 2-osobowego lub 4-osobowego

Pojazd użytkowy Workman® GTX

Model nr 07921—Numer seryjny 400000000 i wyższe

Model nr 07922—Numer seryjny 400000000 i wyższe

Instrukcja instalacji

Instalacja

1

Przygotowanie maszyny

Nie są potrzebne żadne części

Procedura

1. Zaparkuj maszynę na równej powierzchni.
2. Zaciągnij hamulec postojowy.
3. Wyłącz silnik i wyjmij kluczyk ze stacyjki.
4. Odłącz akumulator; patrz odpowiedni rozdział w *instrukcji obsługi*.
5. Unieś platformę ładunkową do pozycji opróżniania i podeprzyj ją podpórką.

2

Wiercenie otworów pod rury montażowe

Nie są potrzebne żadne części

Procedura

1. Odnosząc się do wymiarów przedstawionych na Rysunek 1, wywierć 1 otwór (5/16 cala) na zewnątrz płyty podłogowej po obu stronach maszyny.

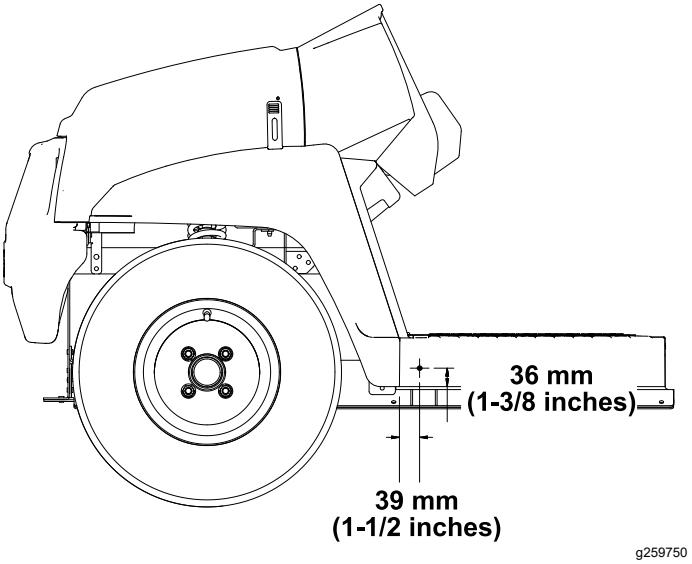

Rysunek 1

2. Odnosząc się do wymiarów przedstawionych na Rysunek 2, wywierć 1 otwór (5/16 cala) na zewnątrz oparcia na stopy po lewej i prawej stronie maszyny.

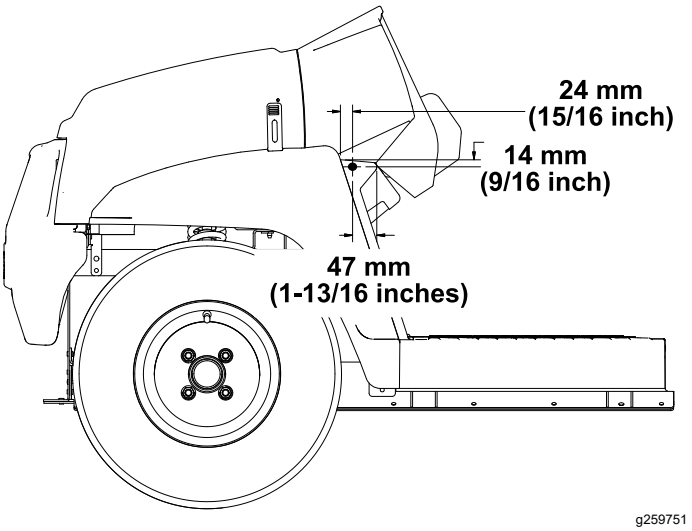

Rysunek 2

© 2018—The Toro® Company
8111 Lyndale Avenue South
Bloomington, MN 55420

Zarejestruj produkt pod adresem www.Toro.com.

CE

Tłumaczenie oryginału (PL)
Wydrukowano w Stanach Zjednoczonych
Wszelkie prawa zastrzeżone

3441-160

3

Montaż przednich rur montażowych

Części potrzebne do tej procedury:

2	Przednia rura montażowa
2	Śruba z łbem kołnierzowym (5/16 x 3 cale)
2	Tuleja dystansowa (5/8 x 1 cal)
4	Nakrętka kołnierzowa (5/16 cala)
2	Śruba zamkowa (5/16 x 2 cale)

Procedura

Luźno zamontuj 2 przednie rury montażowe wykorzystując 2 śruby z łbem kołnierzowym (5/16 x 3 cala), 2 tuleje dystansowe (5/8 x 1 cal), 4 nakrętki kołnierzowe (5/16 cala) i 2 śruby zamkowe (5/16 x 2 cala) w sposób przedstawiony na Rysunek 3.

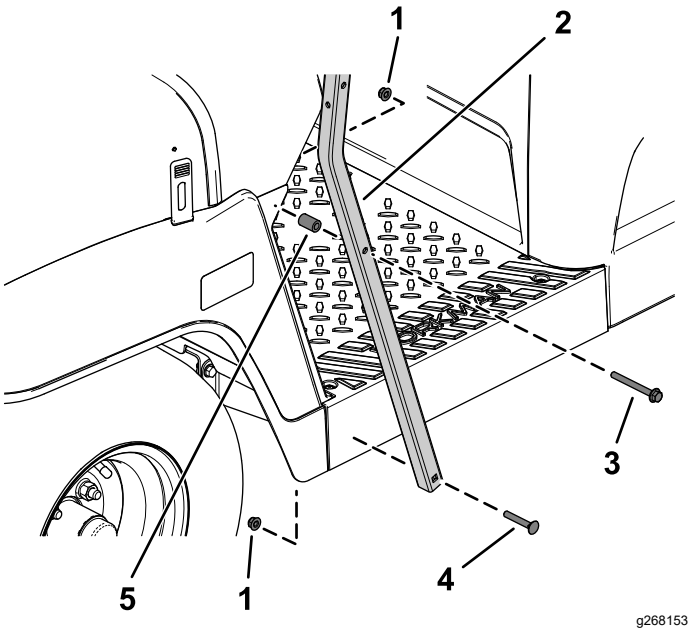

Rysunek 3

Widok lewej strony

1. Nakrętka kołnierzowa (5/16 cala)
2. Przednia rura montażowa
3. Śruba z łbem kołnierzowym (5/16 x 3 cale)
4. Śruba zamkowa (5/16 x 2 cale)
5. Tuleja dystansowa (5/8 x 1 cal)

4

Zdejmowanie paneli bocznych

Nie są potrzebne żadne części

Dotyczy maszyn z silnikiem benzynowym

Ważne: **Przed wykonaniem tej procedury sprawdź, czy otwory do montażu już istnieją na maszynie. Jeśli nie, postępuj zgodnie z tą procedurą.**

Informacja: Zachowaj wszystkie elementy mocujące usunięte podczas tej procedury.

1. Odkręć śrubę z łbem kołnierzowym mocującą zbiornik paliwa do płyty zbiornika (Rysunek 4).

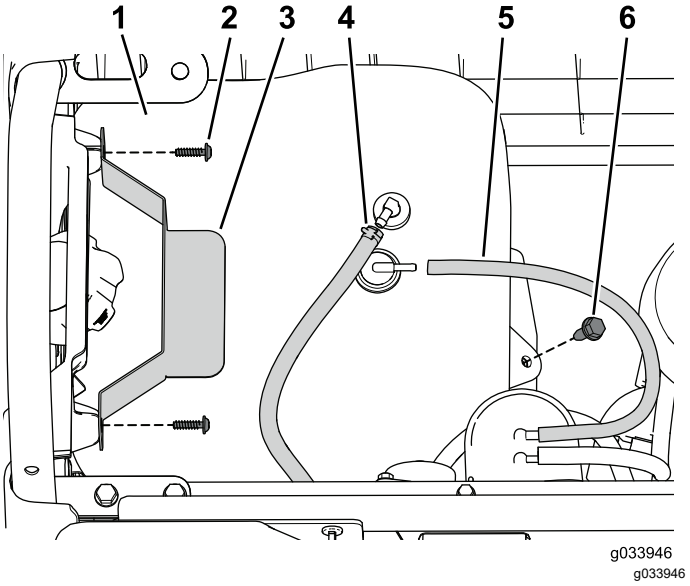

Rysunek 4

1. Zbiornik paliwa
2. Śruba
3. Dociskacz
4. Przewód paliwowy
5. Przewód odpowietrzający
6. Śruba kołnierzowa

2. Odkręć śruby mocujące dociskacz (Rysunek 4).

3. Odłącz od zbiornika przewód odpowietrzający i przewód paliwowy (Rysunek 4).

Informacja: Przygotuj się do wychwycenia i oczyszczania paliwa wyciekającego po odłączeniu przewodu paliwowego od zbiornika.

⚠ NIEBEZPIECZEŃSTWO

W niektórych warunkach paliwo jest niezwykle łatwopalne i wybuchowe. Zapłon lub wybuch paliwa może poparzyć operatora i osoby postronne oraz spowodować straty materialne.

- **Spuszczaj paliwo ze zbiornika, gdy silnik jest zimny. Czynność tę wykonuj na zewnątrz, na otwartej przestrzeni. Wytrzyj paliwo, które się rozlało.**
- **Nie wolno palić podczas postępowania z paliwem. Należy również przebywać w bezpiecznej odległości od źródła otwartego ognia lub miejsc, w których opary mogą się zapalić od iskry.**

4. Zdemontuj zbiornik paliwa z płyty.
5. Odkręć 2 śrub z łbem kołnierzowym mocujące płytę zbiornika do ramy (Rysunek 5).

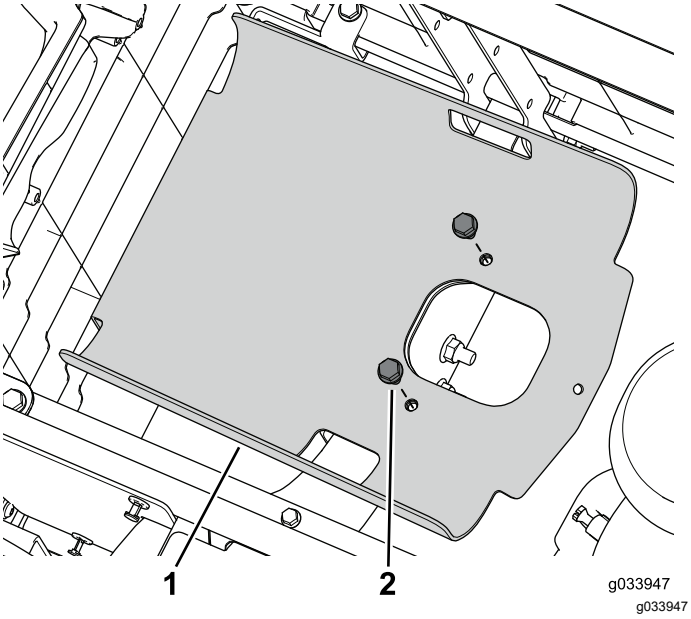

Rysunek 5

1. Płyta zbiornika
2. Śruba kołnierzowa

6. Odkręć 4 śruby mocujące lewy panel boczny do dolnego zespołu fotela (Rysunek 6).

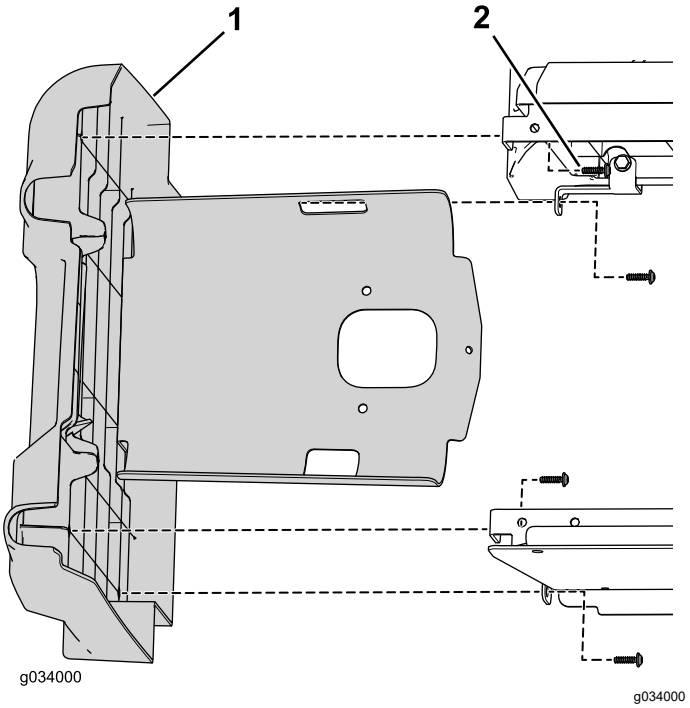

Rysunek 6

1. Lewy panel
2. Śruba

7. Odłącz ujemny (–) przewód od akumulatora, a następnie dodatni (+) przewód (Rysunek 7).

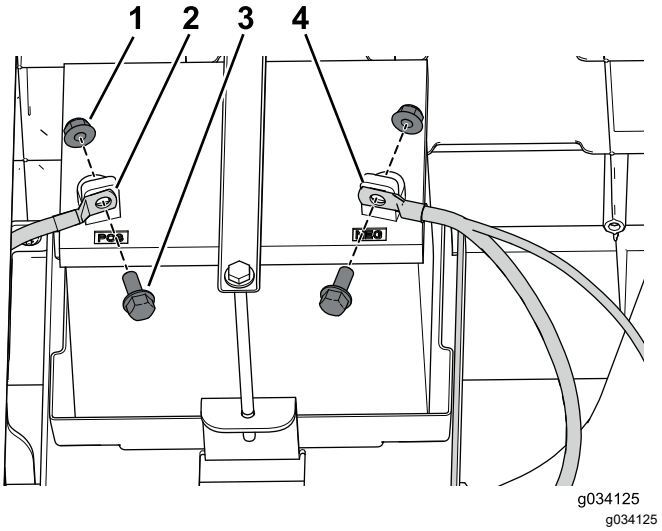

Rysunek 7

1. Nakrętka
2. Przewód dodatni(+)
3. Śruba
4. Przewód ujemny(–)

8. Odkręć 2 śrub z łbem kołnierzowym mocujące płytę akumulatora do ramy (Rysunek 8).

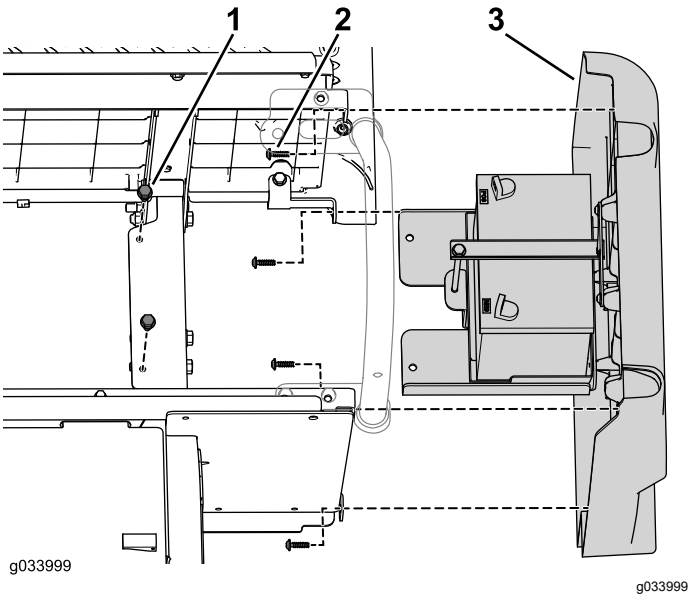

Rysunek 8

1. Śruba kołnierzowa
2. Śruba samogwintująca
3. Prawy panel

9. Odkręć 4 śruby mocujące prawy panel boczny do dolnego zespołu fotela (Rysunek 8).

Dotyczy maszyn z silnikiem elektrycznym

Ważne: **Przed wykonaniem tej procedury sprawdź, czy otwory do montażu już istnieją na maszynie. Jeśli nie, postępuj zgodnie z tą procedurą.**

Informacja: Zachowaj wszystkie elementy mocujące usunięte podczas tej procedury.

1. Odkręć 4 śruby samogwintujące mocujące prawy panel boczny do maszyny (Rysunek 9).

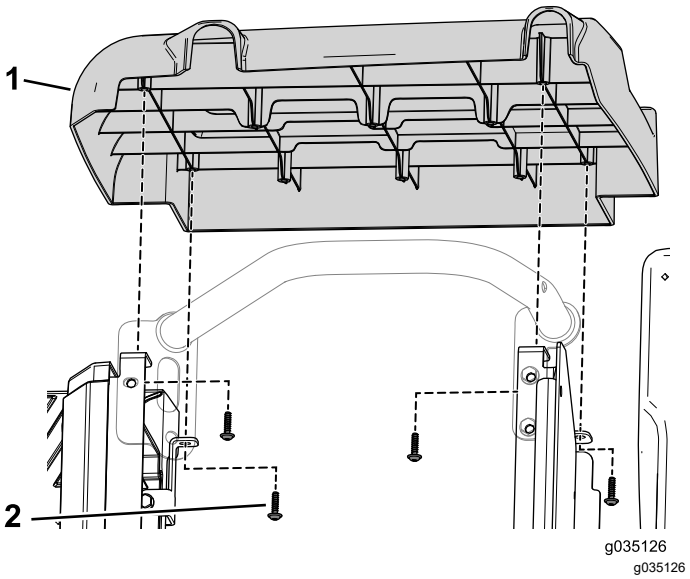

Rysunek 9

1. Prawy panel
2. Śruba samogwintująca

2. Odkręć 2 śruby mocujące wspornik ładowarki do płyty akumulatora (Rysunek 10).

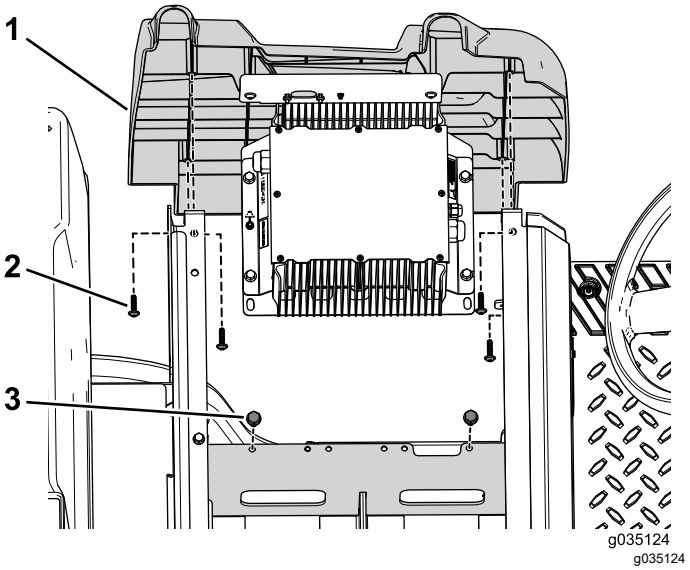

Rysunek 10

1. Lewy panel
2. Śruba samogwintująca
3. Śruba

3. Odkręć 4 śruby samogwintujące mocujące lewy panel boczny do maszyny (Rysunek 10).

5

Nawiercanie wspornika

Nie są potrzebne żadne części

Procedura

Nawierć wspornik zgodnie z wymiarami przedstawionymi na Rysunek 11.

Przy wierceniu najwyższego otworu górnego dopilnuj, aby przewiercić na wylot zewnętrzny wspornik, rurę ramy i przegrodę ognioodporną.

⚠ OSTROŻNIE

Podczas wiercenia otworów w prawej stronie ramy na maszynie elektrycznej zachowaj ostrożność.

Wiercenie na zbyt dużą głębokość grozi uszkodzeniem akumulatorów lub innych elementów.

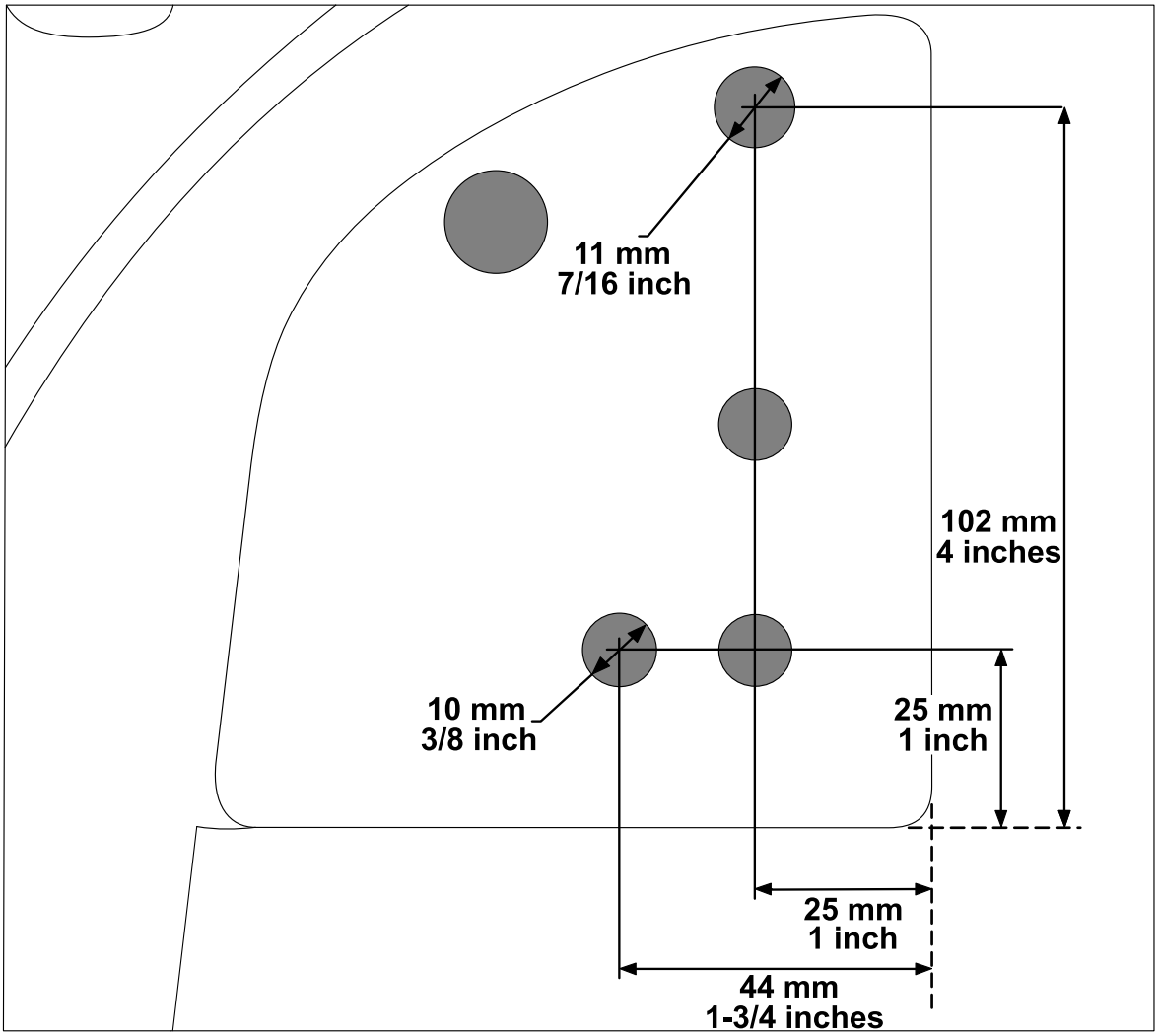

g260925

Rysunek 11

6

Montaż paneli bocznych

Nie są potrzebne żadne części

Dotyczy maszyn z silnikiem benzynowym

1. Zamocuj prawy panel z wykorzystaniem 4 śrub odkręconych wcześniej (Rysunek 8).
2. Zamocuj płytę akumulatora do ramy z wykorzystaniem 2 śrub z łbem kołnierzowym odkręconych wcześniej (Rysunek 8).
3. Zamocuj przewody akumulatora z wykorzystaniem 2 śrub i 2 nakrętek odkręconych wcześniej, a następnie podłącz zaciski akumulatora (Rysunek 7).
4. Zamocuj lewy panel z wykorzystaniem 4 śrub odkręconych wcześniej (Rysunek 6).
5. Zamocuj płytę zbiornika do ramy z wykorzystaniem 2 śrub z łbem kołnierzowym odkręconych wcześniej (Rysunek 5).
6. Ustaw zbiornik paliwa na płycie zbiornika.
7. Podłącz przewód paliwowy i przewód odpowietrzający do zbiornika paliwa (Rysunek 4).
8. Zamocuj dociskacz z wykorzystaniem śrub odkręconych wcześniej (Rysunek 4).
9. Zamocuj zbiornik paliwa na płycie zbiornika z wykorzystaniem śruby z łbem kołnierzowym wykręconej wcześniej (Rysunek 4).
10. Napełnij zbiornik paliwa, patrz *Instrukcja obsługi*.

Dotyczy maszyn z silnikiem elektrycznym

1. Zamocuj lewy panel z wykorzystaniem 4 śrub samogwintujących odkręconych wcześniej (Rysunek 10).
2. Zamocuj wspornik ładowarki do płyty akumulatora z wykorzystaniem 2 śrub odkręconych wcześniej (Rysunek 10).
3. Zamocuj prawy panel z wykorzystaniem 4 śrub samogwintujących odkręconych wcześniej (Rysunek 9).

7

Montaż tylnych rur montażowych i tylnego wspornika montażowego

Części potrzebne do tej procedury:

2	Tylna rura montażowa
1	Wspornik montażowy rury
2	Śruba z łbem kołnierzowym (5/16 x 3 cale)
2	Nakrętka kołnierzowa (5/16 cala)
2	Śruba z łbem kołnierzowym (⅜ x 1-¾ cala)
2	Śruba z łbem kołnierzowym (⅜ x 3-½ cala)
4	Przeciwnakrętka (⅜ cala)
1	Uszczelka

Procedura

1. Luźno zamontuj 2 tylne rury montażowe wykorzystując 2 śruby z łbem kołnierzowym (⅜ x 3-½ cala), 2 śruby z łbem kołnierzowym (⅜ x 1-¾ cala) i 4 przeciwnakrętki (⅜ cala) w sposób przedstawiony na Rysunek 12.

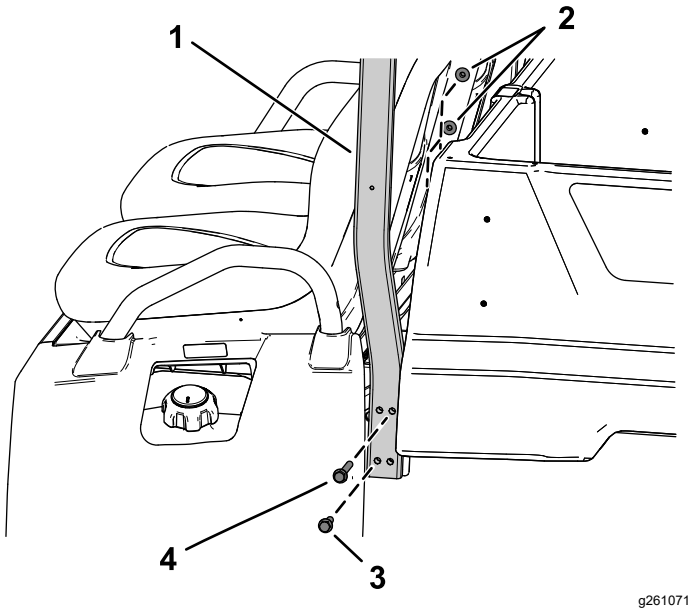

Rysunek 12

Widok lewej strony

1. Tylna rura montażowa
2. Przeciwnakrętka (⅜ cala)
3. Śruba z łbem kołnierzowym (⅜ x 1-¾ cala)
4. Śruba z łbem kołnierzowym (⅜ x 3-½ cala)

2. Zamocuj wspornik montażowy rury do tylnych rur montażowych za pomocą 2 śrub z łbem kołnierzowym (5/16 x 3 cale) i 2 nakrętek kołnierzowych (5/16 cala) w sposób przedstawiony na Rysunek 13.
3. Zamontuj uszczelkę na wsporniku montażowym rury (Rysunek 13).

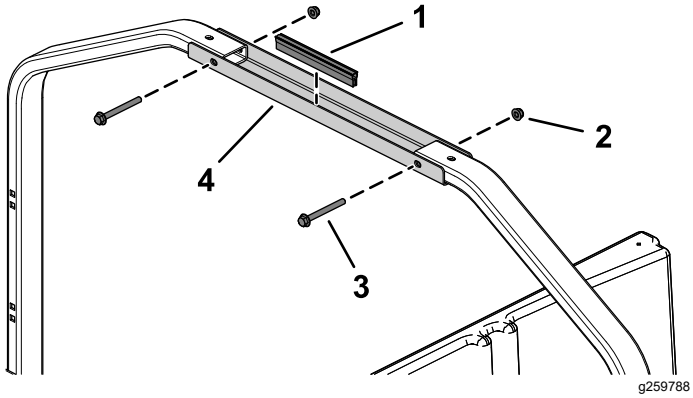

Rysunek 13

1. Uszczelka
2. Nakrętka kołnierzowa (5/16 cala)
3. Śruba z łbem kołnierzowym (5/16 x 3 cale)
4. Wspornik montażowy rury

4. Dokręcić elementy mocujące zamontowane w kroku 1.

   Dokręć przeciwnakrętkę 5/16 cala z momentem od 20 do 25 N·m.

   Dokręć elementy mocujące 3/8 cala z momentem od 37 do 45 N·m.

8

Montaż wsporników długiego daszku

Dotyczy tylko daszku 4-osobowego

Części potrzebne do tej procedury:

2	Wspornik długiego daszku
8	Śruba z łbem sześciokątnym (5/16 x ¾ cala)
2	Uszczelka

Procedura

1. Zamocuj 2 wsporniki długiego daszku do przednich i tylnych rur montażowych z wykorzystaniem 8 śrub z łbem sześciokątnym (5/16 x 3/4 cala) w sposób przedstawiony na Rysunek 14.
2. Zamocuj 2 uszczelki na 2 wspornikach długiego daszku (Rysunek 14).

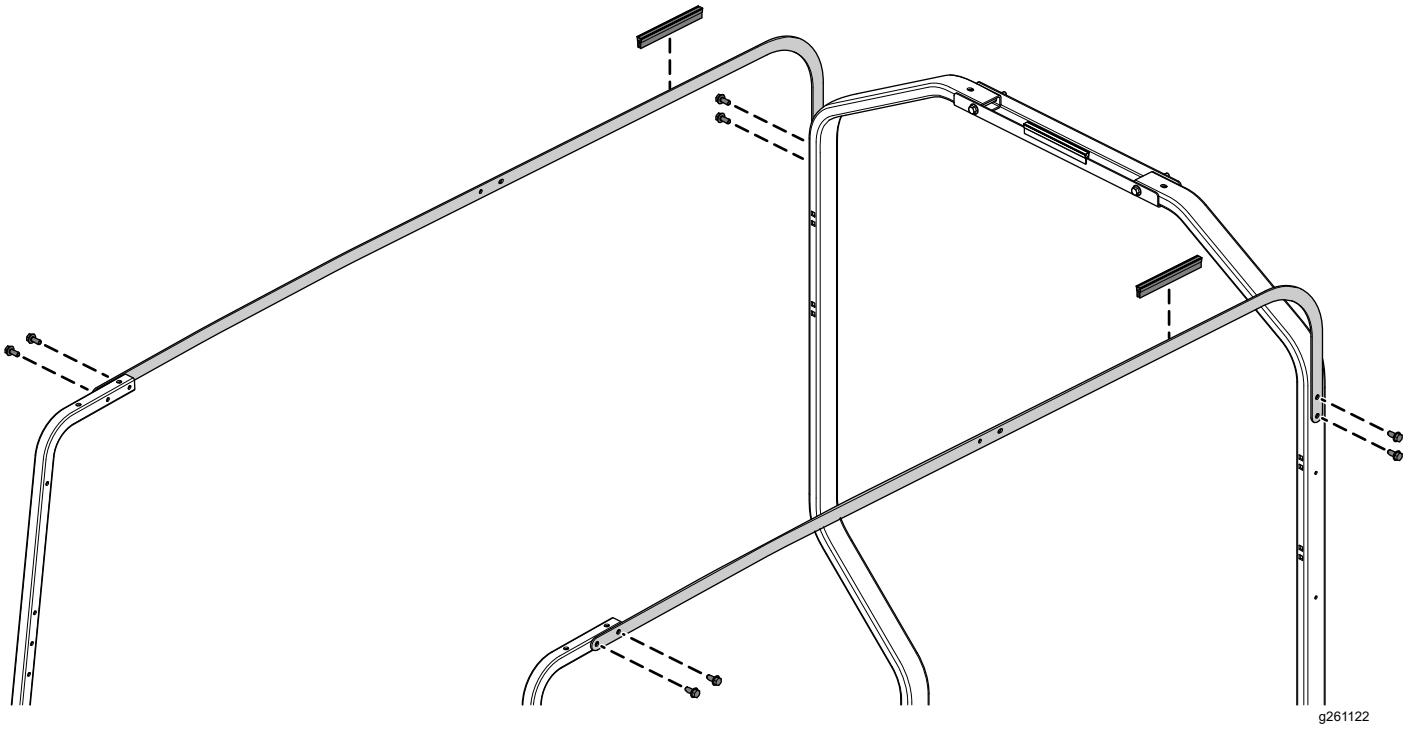

Rysunek 14

9

Montaż daszku

Części potrzebne do tej procedury:

1	Daszek
4	Śruba z łbem kołnierzowym (¼ x 1-¾ cala)
4	Podkładka uszczelniająca
4	Przeciwnakrętka (¼ cala)

Procedura

Ważne: **Jeżeli montujesz zestaw lusterek, zamontuj go przed zamontowaniem daszku.**

Zamocuj daszek do przednich i tylnych rur montażowych z wykorzystaniem 4 śrub z łbem kołnierzowym (¼ x 1-¾ cala), 4 podkładek uszczelniających i 4 przeciwnakrętek (¼ cala) w sposób przedstawiony na Rysunek 15.

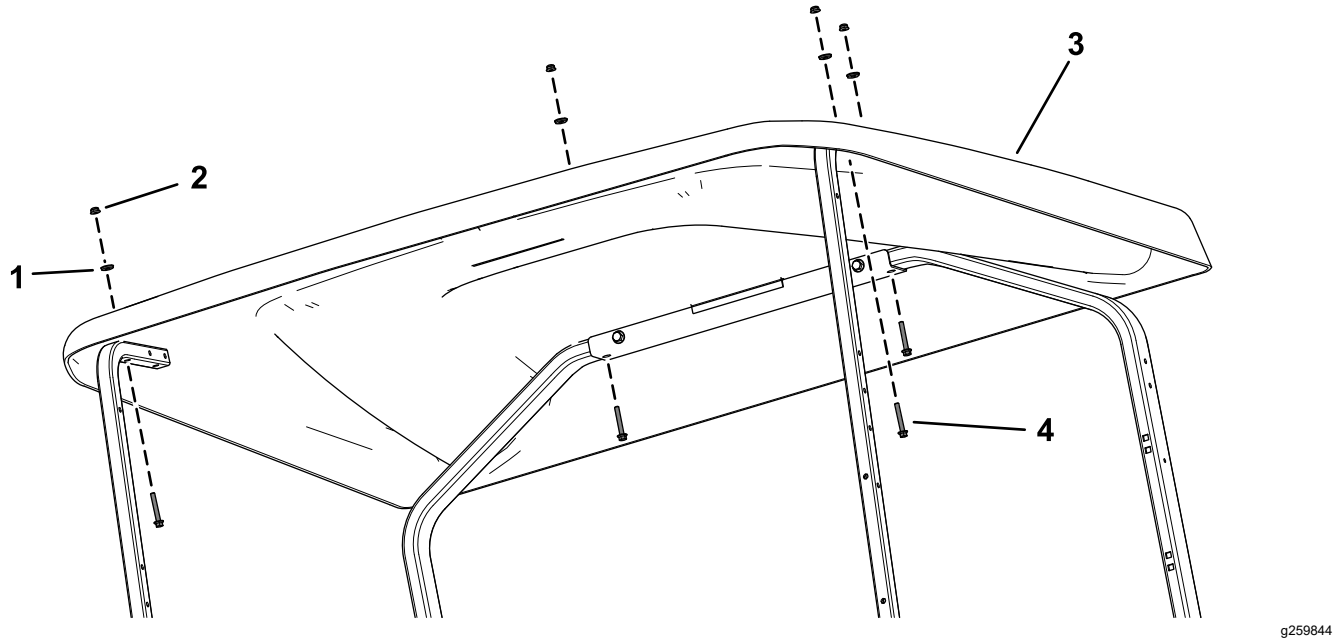

Rysunek 15

Na rysunku daszek 2-osobowy

1. Podkładka uszczelniająca
2. Przeciwnakrętka (¼ cala)
3. Daszek
4. Śruba z łbem kołnierzowym (¼ x 1-¾ cala)

10

Montaż wspornika daszku

Części potrzebne do tej procedury:

1	Wspornik daszku
2	Śruba z łbem kołnierzowym (¼ x 2-¼ cala)
2	Przeciwnakrętka (¼ cala)
2	Podkładka uszczelniająca
1	Uszczelka
2	Rozpórka(1/4 cala)

Procedura

1. Zamontuj uszczelkę na wsporniku montażowym rury (Rysunek 16).

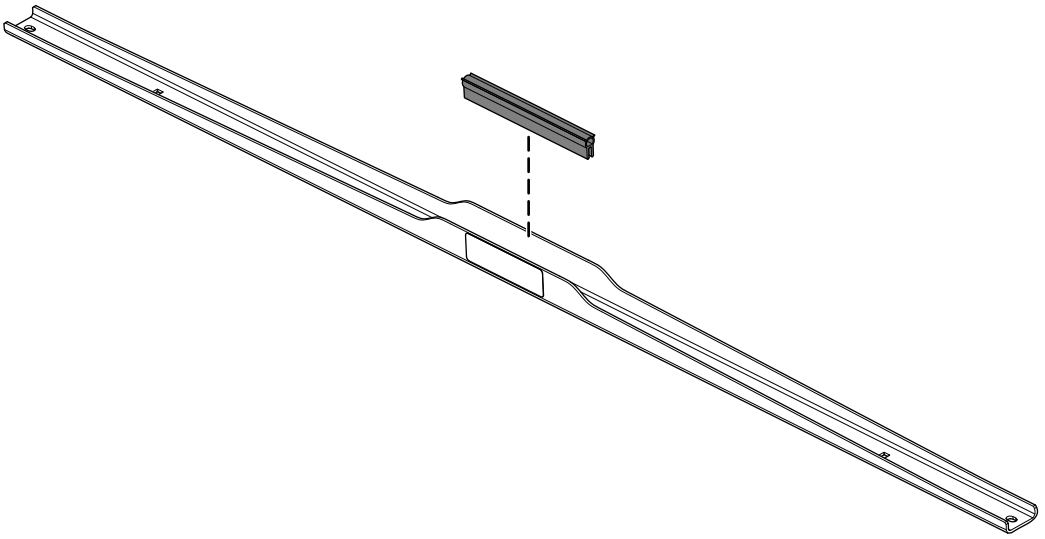

Rysunek 16

2. Zamocuj wspornik daszku do przednich i tylnych rur wsporczych i daszku z wykorzystaniem 2 śrub z łbem kołnierzowym (¼ x 2-¼ cala), 2 rozpórek (¼ cala), 2 podkładek uszczelniających i 2 przeciwnakrętek (¼ cala) w sposób przedstawiony na Rysunek 17.

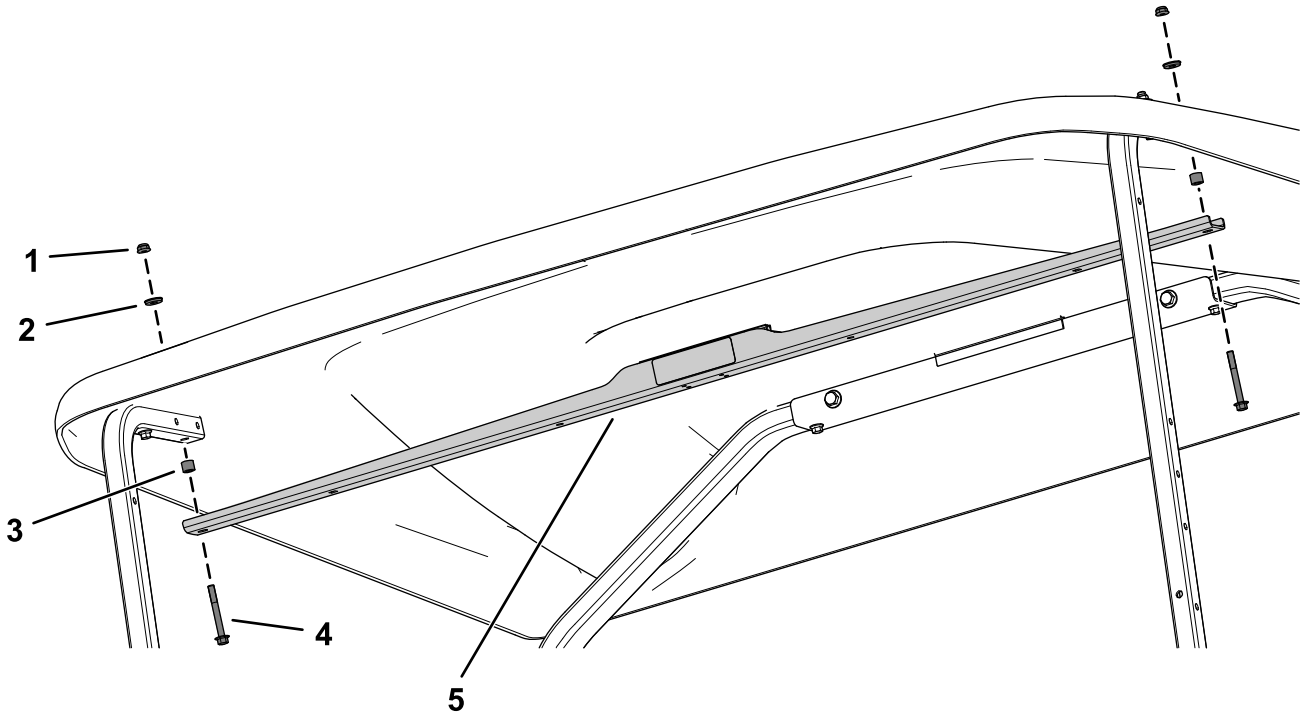

g259846

Rysunek 17

Na rysunku daszek 2-osobowy

1. Przeciwnakrętka (¼ cala)
2. Podkładka uszczelniająca
3. Rozpórka (¼ cala)
4. Śruba z łbem kołnierzowym (¼ x 2-¼ cala)
5. Wspornik daszku

11

Montaż rury wsporczej daszku

Dotyczy tylko daszku 4-osobowego

Części potrzebne do tej procedury:

1	Rura wsporcza daszku
6	Przeciwnakrętka (¼ cala)
2	Podkładka uszczelniająca
2	Śruba kołnierzowa (¼ x 1-½ cala)
1	Podkładka piankowa
4	Śruba kołnierzowa (1/4 x 1¼ cala)

Procedura

1. Nałóż podkładkę piankową na rurę wsporczą daszku (Rysunek 18).

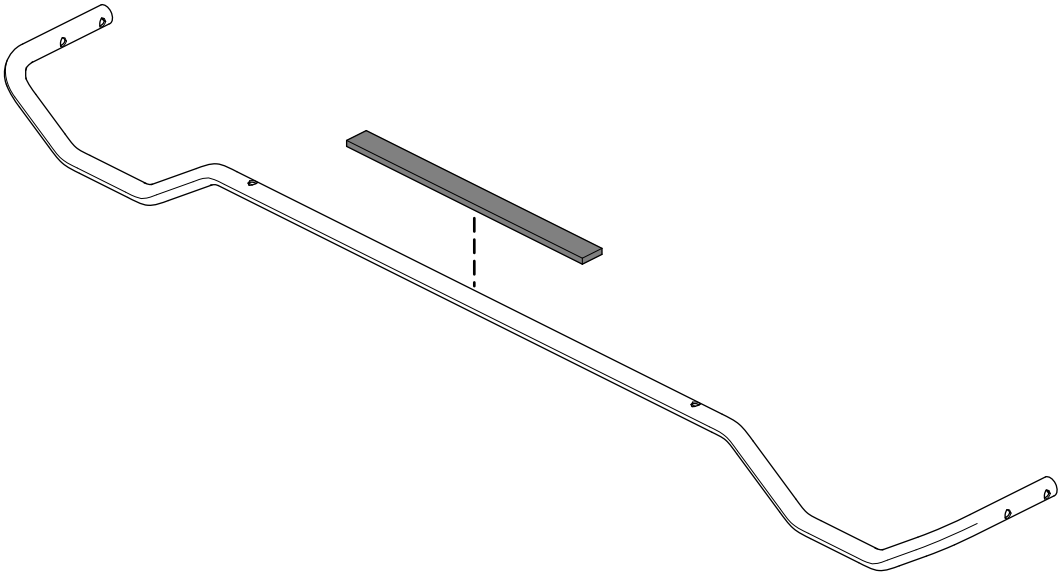

Rysunek 18

2. Zamocuj rurę wsporczą daszku do wsporników długiego daszku z wykorzystaniem 4 śrub z łbem kołnierzowym (¼ x 1-¼ cala) i 4 przeciwnakrętek (¼ cala) w sposób przedstawiony na Rysunek 19.

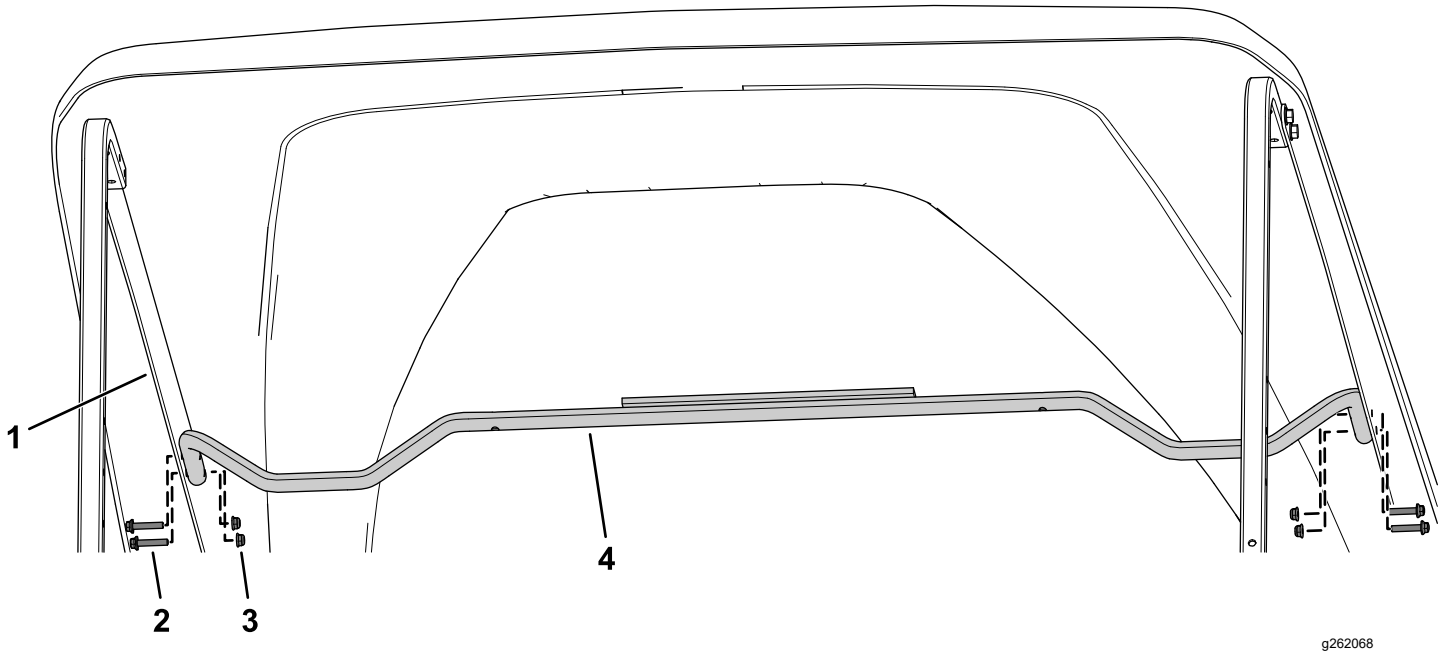

Rysunek 19

1. Wspornik długiego daszku
2. Śruba kołnierzowa (1/4 x 1¼ cala)
3. Przeciwnakrętka (¼ cala)
4. Rura wsporcza daszku

---

3. Wykorzystując rurę wsporczą jako szablon, wywierć w daszku 2 otwory (6 mm).
4. Zamocuj rurę wsporczą daszku do daszku z wykorzystaniem 2 śrub z łbem kołnierzowym (¼ x 1-¼ cala), 2 podkładek uszczelniających i 2 przeciwnakrętek (¼ cala) w sposób przedstawiony na Rysunek 20.

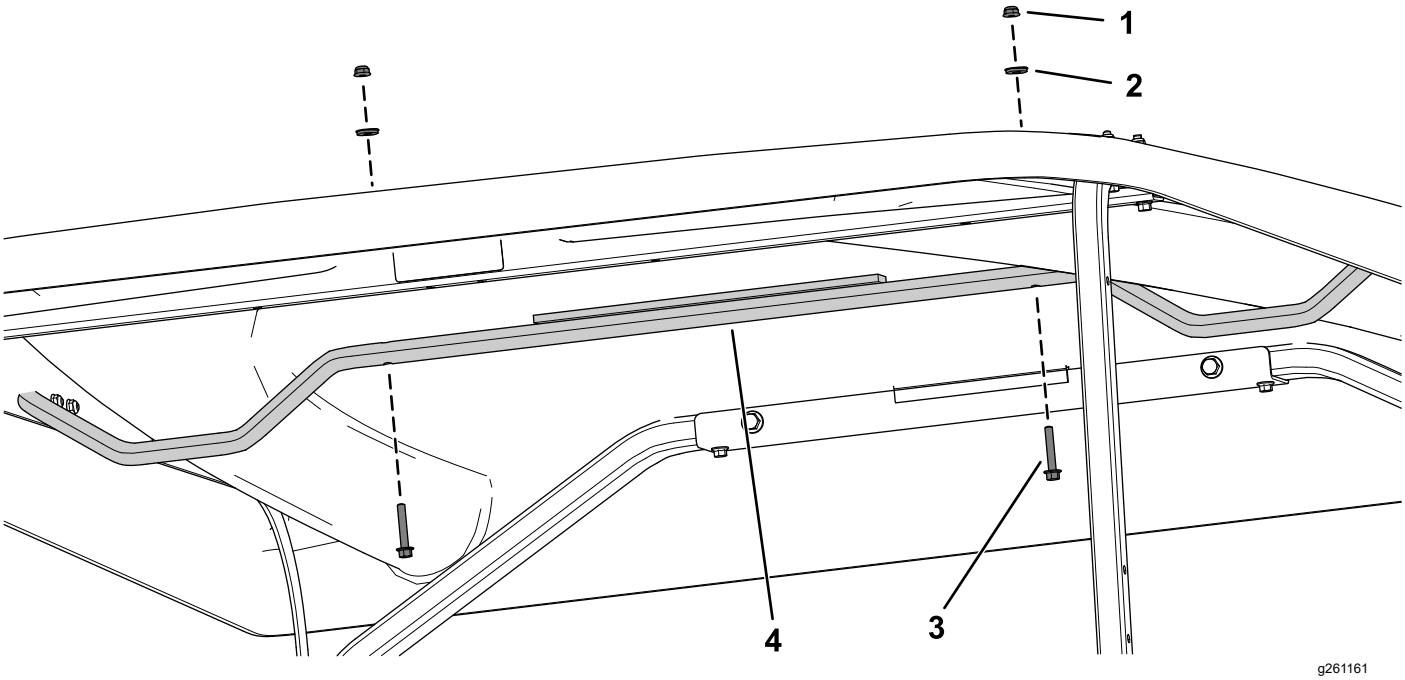

Rysunek 20

1. Przeciwnakrętka (¼ cala)
2. Podkładka uszczelniająca
3. Śruba kołnierzowa (¼ x 1-½ cala)
4. Rura wsporcza daszku

Notatki:

Notatki:

Gwarancja Toro

Dwuletnia ograniczona gwarancja

Warunki i produkty objęte gwarancją

The Toro Company i jej firma zależna, Toro Warranty Company, na mocy zawartego porozumienia wspólnie gwarantują, że posiadany produkt komercyjny Toro („Produkt") będzie wolny od wad materiałowych i wykonania przez okres dwóch lat lub 1500 godzin użytkowania, zależnie od tego, który z nich minie wcześniej. Niniejsza gwarancja ma zastosowanie do wszystkich produktów z wyjątkiem aeratorów (patrz osobne klauzule gwarancyjne na te produkty). Jeżeli spełnione są warunki gwarancji, Produkt zostanie przez nas naprawiony bezpłatnie (dotyczy to także diagnostyki, robocizny, części i transportu). Gwarancja rozpoczyna się w dniu dostawy Produktu do pierwszego nabywcy detalicznego.
* Dotyczy Produktów wyposażonych w licznik godzin.

Instrukcja korzystania z serwisu gwarancyjnego

Użytkownik jest odpowiedzialny za natychmiastowe powiadomienie dystrybutora lub sprzedawcy produktów komercyjnych, u którego zakupił Produkt, o istnieniu warunków spełniających wymagania gwarancyjne. Jeśli potrzebujesz pomocy w zlokalizowaniu dystrybutora lub autoryzowanego sprzedawcy albo masz pytania dotyczące praw lub obowiązków gwarancyjnych, możesz skontaktować się z nami:

Toro Commercial Products Service Department
Toro Warranty Company
8111 Lyndale Avenue South
Bloomington, MN 55420-1196

952–888–8801 lub 800–952–2740
E-mail: commercial.warranty@toro.com

Obowiązki właściciela

Właściciel Produktu jest odpowiedzialny za realizację niezbędnych czynności konserwacyjnych i regulacyjnych zgodnie z informacjami w *Instrukcji obsługi*. Niewykonywanie wymaganych czynności konserwacyjnych i regulacyjnych może być podstawą do odrzucenia roszczeń gwarancyjnych.

Elementy i sytuacje nie objęte gwarancją

Nie wszystkie uszkodzenia i usterki Produktu, które wystąpią w okresie gwarancyjnym, są wadami materiałowymi lub wykonania. Gwarancja nie obejmuje następujących elementów:

- Uszkodzeń Produktu wynikających z używania nieoryginalnych części zamiennych Toro, instalacji i eksploatacji dodatkowego wyposażenia oraz zmodyfikowanych akcesoriów wyprodukowanych przez inne firmy niż Toro. Elementy te mogą być objęte gwarancją ich producenta.
- Uszkodzeń Produktu wynikających z niewykonywania zalecanych czynności konserwacyjnych i/lub regulacyjnych. Nieprawidłowa konserwacja produktu Toro niezgodnie z zaleceniami przedstawionymi w *Instrukcji obsługi* może spowodować odrzucenie roszczeń gwarancyjnych.
- Uszkodzeń Produktu wynikających z użytkowania produktu w sposób agresywny, niedbały lub lekkomyślny.
- części podlegających zużyciu w następstwie używania, chyba że okażą się wadliwe. Przykłady części podlegających zużyciu w trakcie normalnego działania produktu obejmują w szczególności klocki, okładziny hamulcowe, okładziny sprzęgła, ostrza, wrzeciona, rolki i łożyska (zamknięte lub wymagające smarowania), dolne noże, świece zapłonowe, kółka samonastawne i łożyska, opony, filtry, paski oraz niektóre części spryskiwacza, takie jak membrany, dysze, zawory zwrotne itp.;
- Uszkodzeń powstałych w wyniku wpływów zewnętrznych. Do warunków uznawanych za będące wpływami zewnętrznymi należą m.in. pogoda, praktyki przechowywania, zanieczyszczenia, stosowanie niedozwolonego płynu chłodzącego, smarów, dodatków, wody, substancji chemicznych itp.
- uszkodzeń lub problemów wynikających z nieprawidłowego paliwa (benzyny, oleju napędowego lub oleju napędowego bio) niezgodnego z odpowiednimi normami branżowymi;
- normalnego poziomu hałasu, drgań i zużycia;
- Normalne zużycie obejmuje m. in. uszkodzenia foteli w wyniku zużycia lub przetarcia, zużycie powierzchni malowanych, rysy na etykietach i szybach itp.

Części

Części zaplanowane do wymiany w ramach wymaganej konserwacji są objęte gwarancją przez okres do planowego czasu wymiany dla danej części. Części wymienione w ramach gwarancji objęte są gwarancją przez cały okres trwania pierwotnej gwarancji na produkt i stają się własnością Toro. Ostateczną decyzję o naprawie istniejącej części lub jej wymianie podejmuje firma Toro. Do napraw gwarancyjnych mogą być używane odnawiane części.

Gwarancja na akumulatory głębokiego rozładowania i akumulatory litowo-jonowe:

Akumulatory głębokiego rozładowania i akumulatory litowo-jonowe mają określoną ogólną liczbę kilowatogodzin, które mogą dostarczyć w okresie eksploatacji. Metody użytkowania, ładowania i konserwacji mogą wydłużyć lub skrócić całkowity okres eksploatacji akumulatora. Jako że akumulatory w tym produkcie zużywają się, ilość pracy użytecznej pomiędzy ładowaniami będzie powoli zmniejszać się, aż akumulator całkowicie się zużyje. Wymiana akumulatorów zużytych w trakcie normalnej eksploatacji jest obowiązkiem właściciela produktu. W czasie normalnego okresu gwarancyjnego na produkt potrzebna może być wymiana akumulatora na koszt właściciela. Uwaga (dotyczy tylko akumulatorów litowo-jonowych): akumulatory litowo-jonowe mają jedynie częściową proporcjonalną gwarancję od 3 do 5 lat, zależnie od czasu eksploatacji i zużytych kilowatogodzin. Aby uzyskać więcej informacji, zapoznaj się z *instrukcją obsługi*.

Konserwacja realizowana jest na koszt właściciela.

Regulowanie, smarowanie, czyszczenie i polerowanie silnika, wymiana filtrów i chłodziwa oraz realizacja zalecanych czynności konserwacyjnych to normalne procedury serwisowe Toro, które właściciel musi realizować na własny koszt.

Warunki ogólne

Urządzenia objęte niniejszą gwarancją mogą być naprawiane wyłącznie przez autoryzowanych dystrybutorów i sprzedawców produktów Toro.

Firmy The Toro Company i Toro Warranty nie ponoszą odpowiedzialności za pośrednie, przypadkowe ani wynikowe szkody związane z użytkowaniem produktów Toro objętych tą gwarancją, w tym za jakiekolwiek koszty i wydatki związane z zapewnieniem maszyn lub usług zastępczych w uzasadnionych okresach występowania usterek lub braku eksploatacji w oczekiwaniu na naprawę w ramach gwarancji. Oprócz gwarancji emisji zanieczyszczeń, o której mowa poniżej, w stosownych przypadkach nie ma innych wyraźnych gwarancji. Wszelkie domniemane gwarancje dotyczące wartości handlowej i przydatności do określonych zastosowań są ograniczone do okresu objętego niniejszą gwarancją.

Niektóre kraje nie zezwalają na wyłączenie szkód przypadkowych lub wynikowych lub ograniczeń dotyczących okresu trwania domniemanych gwarancji, więc powyższe wyłączenia i ograniczenia mogą nie mieć zastosowania. Niniejsza gwarancja udziela określonych praw, a w zależności od kraju właścicielowi mogą przysługiwać także inne prawa.

Uwaga dotycząca gwarancji silnika:

Układ kontroli emisji spalin w Produkcie może być objęty osobną gwarancją spełniającą wymagania ustalone przez amerykańską Agencję Ochrony Środowiska (Environmental Protection Agency; EPA) i/lub Kalifornijską Radę Ochrony Czystości Powietrza (California Air Resources Board; CARB). Ograniczenia określone powyżej nie mają zastosowania do gwarancji na układ kontroli emisji spalin. Szczegółowe informacje można znaleźć w dokumencie Engine Emission Control Warranty Statement dołączonym do Produktu lub zawartym w dokumentacji producenta silnika

Wszystkie kraje oprócz USA i Kanady

Klienci, którzy zakupili produkt Toro wyeksportowany ze Stanów Zjednoczonych lub z Kanady, powinni skontaktować się z lokalnym dystrybutorem lub sprzedawcą produktów Toro w celu uzyskania informacji o warunkach gwarancyjnych obowiązujących w danym kraju. Jeżeli są Państwo z jakichkolwiek przyczyn niezadowoleni z usług Dystrybutora lub mają Państwo trudności z uzyskaniem informacji na temat gwarancji, proszę skontaktować się z dystrybutorem Toro.