Form No. 3441-264 Rev A

ProStripe® 560-plæneklipper

Modelnr. 02657—Serienr. 407000000 og derover

Betjeningsvejledning

Indledning

Denne håndplæneklipper med roterende skæreknive er beregnet til brug af professionelle, ansatte operatører. Den er primært beregnet til klipning af græs på velholdte plæner på private eller kommercielle ejendomme. Brug af dette produkt til andre formål end det tiltænkte kan udsætte dig selv og omkringstående for fare.

Læs denne vejledning omhyggeligt, så du kan lære at betjene og vedligeholde produktet korrekt samt undgå person- og produktskade. Det er dit ansvar at betjene produktet korrekt og sikkert.

Gå til www.Toro.com for at få materialer om produktsikkerhed og oplæring i betjening, oplysninger om tilbehør, hjælp til at finde en forhandler eller for at registrere dit produkt.

Når du har brug for service, originale Toro-dele eller yderligere oplysninger, bedes du kontakte en autoriseret serviceforhandler eller Toros kundeservice samt have produktets model- og serienummer parat. Figur 1 angiver, hvor model- og serienummeret er placeret på produktet. Skriv numrene, hvor der er gjort plads til dette.

Vigtigt: **Du kan scanne QR-koden på serienummermærkaten (hvis udstyret hermed) med din mobilenhed for at få adgang til garanti, reservedele og andre produktoplysninger**

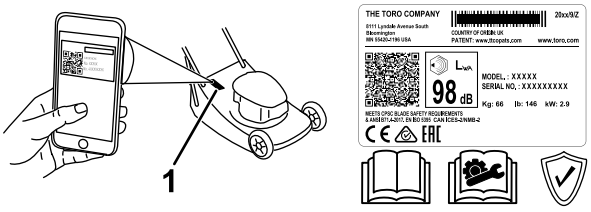

g338220

Figur 1

1. Model- og serienummerets placering

Skriv produktets model- og serienummer på linjerne herunder:

Modelnr. _____

Serienr. _____

Denne vejledning advarer dig om mulige farer og giver dig særlige sikkerhedsoplysninger ved hjælp af advarselssymbolet (Figur 2), der angiver en fare, som kan forårsage alvorlig personskade eller død, hvis du ikke følger de anbefalede forholdsregler.

g000502

Figur 2

Advarselssymbol

Denne betjeningsvejledning bruger to ord til at fremhæve oplysninger. **Vigtigt** henleder opmærksomheden på særlige mekaniske oplysninger, og **Bemærk** angiver generel information, som det er værd at lægge særligt mærke til.

Dette produkt overholder alle relevante EU-direktiver. Yderligere oplysninger fås i den separate produktspecifikke overensstemmelseserklæring.

Det er en overtrædelse af California Public Resource Code Section 4442 eller 4443 at bruge eller betjene denne motor på et skovbegroet, buskbegroet eller græsbegroet område, medmindre motoren er forsynet med en gnistskærm som defineret i Section 4442, som holdes i god driftsmæssig stand, eller medmindre motoren er bygget, udstyret og vedligeholdt til brandforebyggelse.

Den medfølgende motorbetjeningsvejledning indeholder information om det amerikanske miljøbeskyttelsesagentur (Environmental Protection Agency, EPA) og Californiens bestemmelser vedrørende kontrol af motoremission for emissionssystemer, vedligeholdelse og garanti. Nye eksemplarer kan bestilles via motorfabrikanten.

Brutto- eller nettomotormoment: Denne maskines brutto- eller nettokraftmoment er fastsat af motorfabrikanten på et laboratorium i henhold til Society of Automotive Engineers (SAE) J1940 eller J2723. På grund af de ændringer, der er foretaget for at overholde diverse sikkerheds-, emissions- og driftskrav, vil motormomentet på denne plæneklippertype reelt være betydeligt lavere. Se de oplysninger fra motorproducenten, som følger med maskinen.

© 2020—The Toro® Company
8111 Lyndale Avenue South
Bloomington, MN 55420

Registrer dit produkt på www.Toro.com.

CE

Oversættelse af original (DA)
Trykt i Storbritannien
Alle rettigheder forbeholdes

3441-264

Lav ikke om på og deaktiver ikke sikkerhedsanordninger på maskinen, og kontroller regelmæssigt, at de fungerer korrekt. Forsøg ikke at justere eller lave om på motorhastighedsstyringen, da dette kan føre til en usikker driftstilstand og medføre personskader.

⚠ ADVARSEL

CALIFORNIEN
Advarsel i henhold til erklæring nr. 65

Udstødningsgassen fra dette produkt indeholder kemikalier, der ifølge staten Californien er kræftfremkaldende samt giver fødselsskader eller andre forplantningsskader.

Brug af dette produkt kan medføre eksponering over for kemikalier, der ifølge staten Californien er kræftfremkaldende og giver medfødte defekter eller andre forplantningsskader.

Indhold

Indledning 1
Sikkerhed 2
Generelt om sikkerhed 2
Sikkerheds- og instruktionsmærkater 3
Opsætning 4
1 Samling af håndtaget 4
2 Montering af græsposen 6
3 Påfyldning af olie i motoren 7
Produktoversigt 8
Specifikationer 8
Betjening 8
Før betjening 8
Sikkerhedshensyn før drift 8
Påfyldning af brændstoftanken 9
Kontrol af motoroliestanden 9
Justering af klippehøjden 10
Start af motoren 11
Indkobling af skærekniven 11
Udkobling af skærekniven 12
Valg af hastighed 12
Under betjening 12
Sikkerhed under drift 12
Brug af selvkørselsdrevet 13
Slukning af motoren 13
Opsamling af afklippet 13
Tip vedrørende betjening 14
Efter betjening 15
Sikkerhed efter drift 15
Rengøring af maskinen 15
Vedligeholdelse 16
Skema over anbefalet vedligeholdelse 16
Sikkerhed ved vedligeholdelse 16
Klargøring til vedligeholdelsesarbejde 16
Eftersyn af luftfilteret 17
Skift af motorolien 18
Justering af selvkørselsdrevkablet 18
Udskiftning af skærekniven 18
Slibning af skærekniven 19
Opbevaring 21
Sikkerhed i forbindelse med opbevaring 21
Klargøring af maskinen til opbevaring 21
Fjernelse af maskinen fra opbevaringsstedet 21

Sikkerhed

Denne maskine blev designet i overensstemmelse med EN ISO 5395 og ANSI B71.4-2017.

Generelt om sikkerhed

Dette produkt kan afskære hænder og fødder samt udslynge genstande. Følg altid sikkerhedsanvisningerne for at undgå alvorlig personskade eller død.

- Læs, forstå, og følg anvisninger og advarsler i denne *betjeningsvejledning* og på maskinen og redskaberne, inden du starter motoren.
- Sørg for, at hænder og fødder ikke kommer i nærheden af bevægelige dele eller ind under maskinen. Hold afstand til udblæsningsåbninger.
- Betjen ikke maskinen, uden at alle afskærmninger og øvrige sikkerhedsanordninger sidder og fungerer korrekt på maskinen.
- Hold omkringstående og børn væk fra arbejdsområdet. Lad aldrig børn betjene maskinen. Lad kun personer, som er ansvarlige, uddannede, fortrolige med anvisningerne og fysisk i stand til opgaven betjene maskinen.
- Stands maskinen, sluk for motoren, og vent, til alle bevægelige dele er standset, før maskinen efterses, fyldes med brændstof eller renses for tilstopninger.

Forkert brug eller forkert vedligeholdelse af maskinen kan medføre personskade. Operatøren skal altid følge sikkerhedsanvisningerne og være opmærksom på advarselssymbolet ⚠, der betyder Forsigtig, Advarsel eller Fare – personlig sikkerhedsanvisning, for at nedsætte risikoen for personskade. Hvis disse forskrifter ikke følges, kan det medføre personskade eller død.

Sikkerheds- og instruktionsmærkater

Sikkerheds- og instruktionsmærkaterne kan nemt ses af operatøren, og er placeret tæt på potentielle risikoområder. Beskadigede eller bortkomne mærkater skal udskiftes.

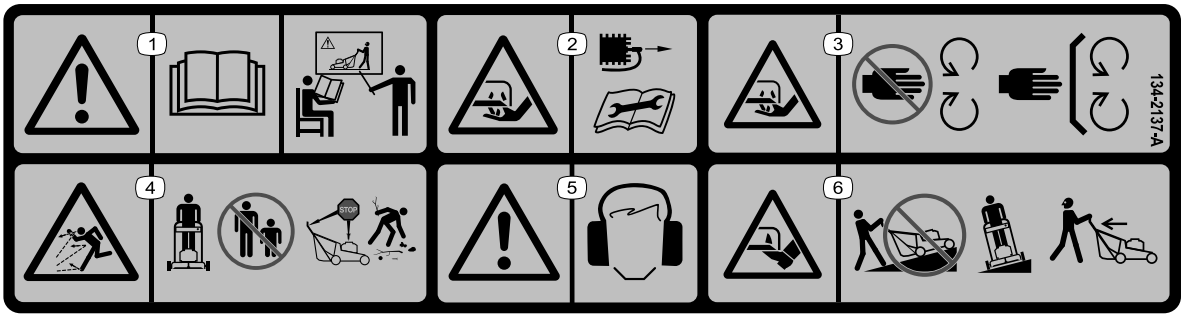

decal134-2137

134-2137

1. Advarsel – læs *betjeningsvejledningen*. Betjen ikke denne maskine uden at være uddannet til det.
2. Risiko for skæring/amputation af hænder, skæreknive – kobl tændrøret fra, inden der udføres vedligeholdelse.
3. Risiko for skæring/amputation af hænder, skæreknive – hold afstand til bevægelige dele. Hold alle afskærmninger og værn på plads.
4. Fare for udslyngede genstande – hold omkringstående væk, sluk motoren, inden maskinen forlades, fjern affald inden klipning.
5. Advarsel – bær høreværn.
6. Fare for skæring/amputation af fødder, skærekniv – kør ikke op og ned ad skråninger. Kør kun på tværs af skråninger. Kig bagud og ned, når du bakker.

decal94-8072

94-8072

1. Advarsel – Fare for afskæring/lemlæstelse af hånd eller fod, klippemekanisme.

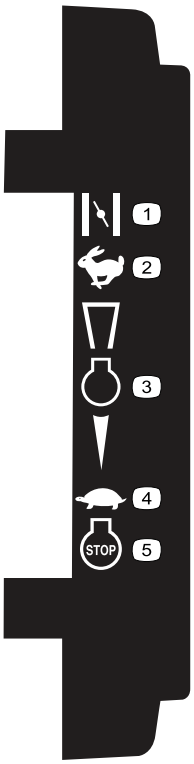

decal111-8959

111-8959

1. Choker
2. Hurtig
3. Motor
4. Langsom
5. Motor – sluk

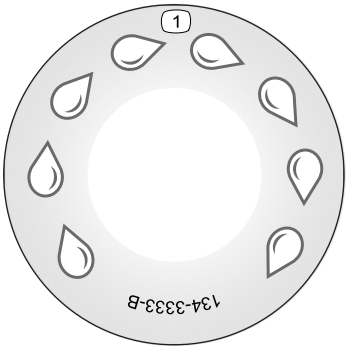

decal134-3333

134-3333

1. Port til hurtigvask

decal133-8062

133-8062

Opsætning

Vigtigt: **Fjern og bortskaf det beskyttende plaststykke, der dækker motoren.**

1

Samling af håndtaget

Dele, der skal bruges til dette trin:

2	Nederste styrebøjle (venstre)
2	Nederste styrebøjle (højre)
2	Klemmeplade
2	Kort bolt
4	Flad spændeskive
6	Låsemøtrik
4	Kopskive
4	Lang bolt
1	Øverste styrebøjle
6	Dæksel

Fremgangsmåde

⚠ ADVARSEL

Hvis håndtaget samles forkert, kan det beskadige kablerne, hvilket medfører, at det ikke er sikkert at betjene plæneklipperen.

- **Pas på ikke at beskadige kablerne, når du samler håndtaget.**
- **Sørg for, at kablerne føres til indersiden af håndtaget og ikke sidder fast i den bageste deflektor.**
- **Hvis et kabel bliver beskadiget, skal du kontakte en autoriseret serviceforhandler.**

1. Fjern sekskantmøtrikkerne fra de 2 synlige bolte på skjoldets overside.
2. Monter en nederste styrebøjle på hver side øverst på plæneklipperskjoldet med en klemmeplade og sekskantlåsemøtrikken, der blev fjernet fra skjoldet i forrige trin (Figur 3).

   Bemærk: De nederste håndtagsrør har en bøjning langs midtersektionen. Sørg for, at

rørene er monteret, så den bøjede sektion er vinklet mod jorden.

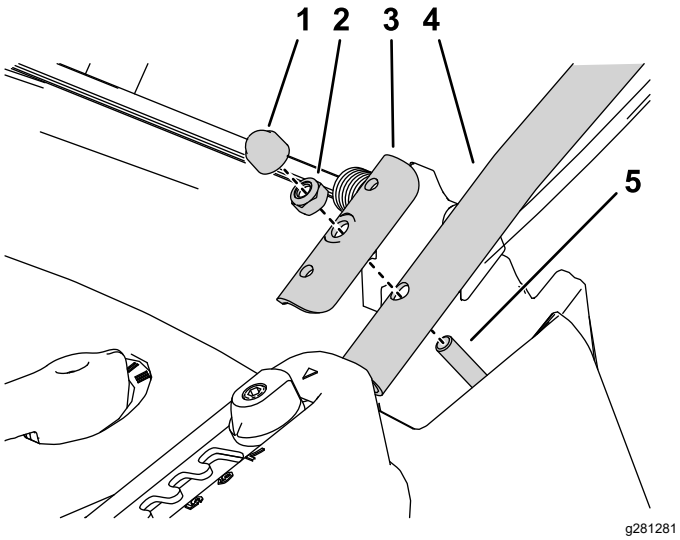

Figur 3

Set fra venstre side

1. Dæksel
2. Sekskantlåsemøtrik
3. Klemmeplade
4. Nederste styrebøjle
5. Fjern sekskantmøtrikken, og monter den nederste styrebøjle her.

3. Monter den nederste afstiverstyrebøjle på hver side af plæneklipperskjoldet med en bolt, underlagsskiver på indersiden og ydersiden af skjoldet og en låsemøtrik (Figur 4).

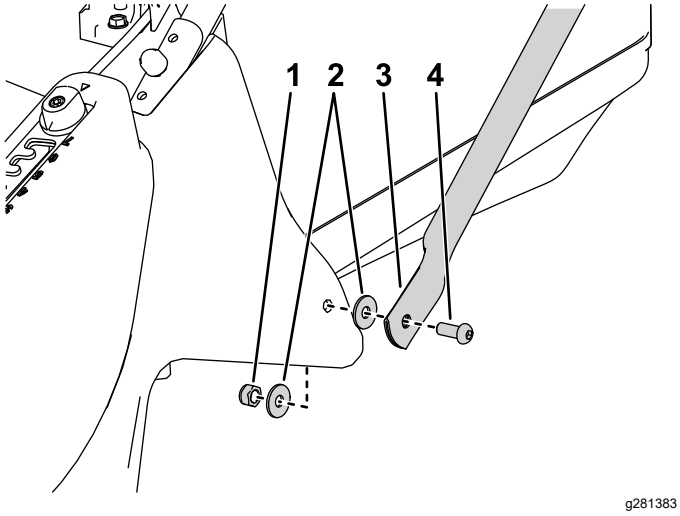

Figur 4

Set fra venstre side

1. Sekskantlåsemøtrik
2. Underlagsskive
3. Styrebøjlens afstiver
4. Bolt

4. Monter den øverste styrebøjle og den øverste afstiverstyrebøjle på den nederste styrebøjle med 3 kopskiver, 2 bolte og 2 sekskantlåsemøtrikker på hver side (Figur 5).

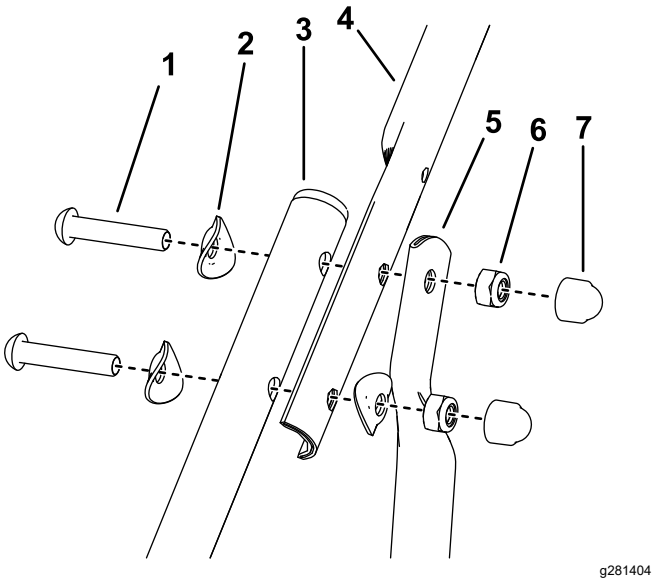

Figur 5

Set fra venstre side

1. Bolt
2. Kopskive
3. Nederste styrebøjle
4. Øverste styrebøjle
5. Styrebøjlens afstiver
6. Sekskantlåsemøtrik
7. Dæksel

5. Monter dækslerne over alle de synlige møtrikker på styrebøjlen.

2

Montering af græsposen

Kræver ingen dele

Fremgangsmåde

1. Undgå ulykker ved at skære det hvide bånd, der er fastgjort til græsposen, af, og kassér det.
2. Sæt rammen ind i græsposen, og sørg for at holde håndtaget over græsposen (Figur 6).

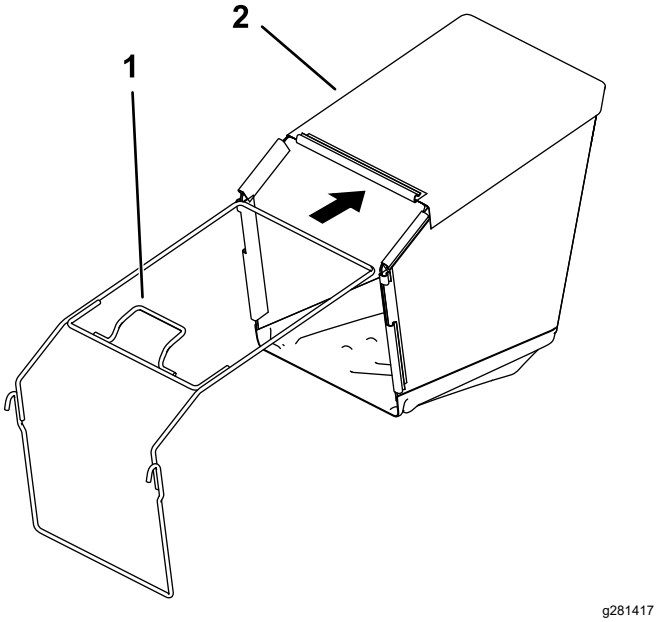

Figur 6

1. Rammehåndtag
2. Græspose

3. Sæt plastikklemmerne fast på græsposens ramme (Figur 7).

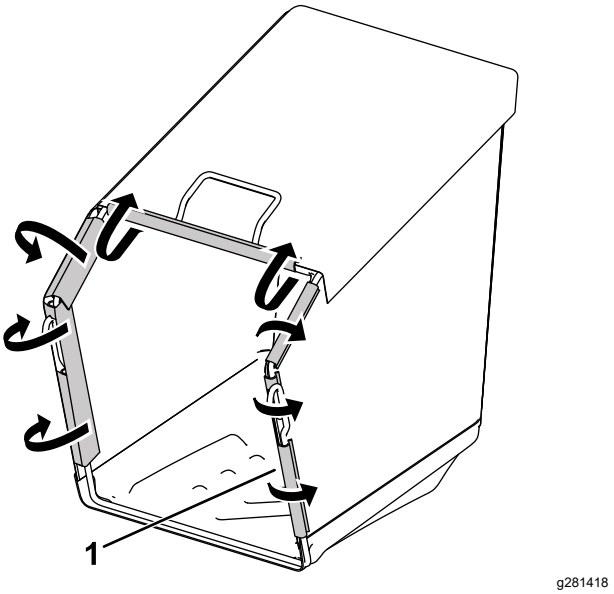

Figur 7

1. Plastikklemmer

3

Påfyldning af olie i motoren

Kræver ingen dele

Fremgangsmåde

Vigtigt: **Din maskine leveres ikke med motorolie påfyldt. Før motoren startes, skal der fyldes olie på.**

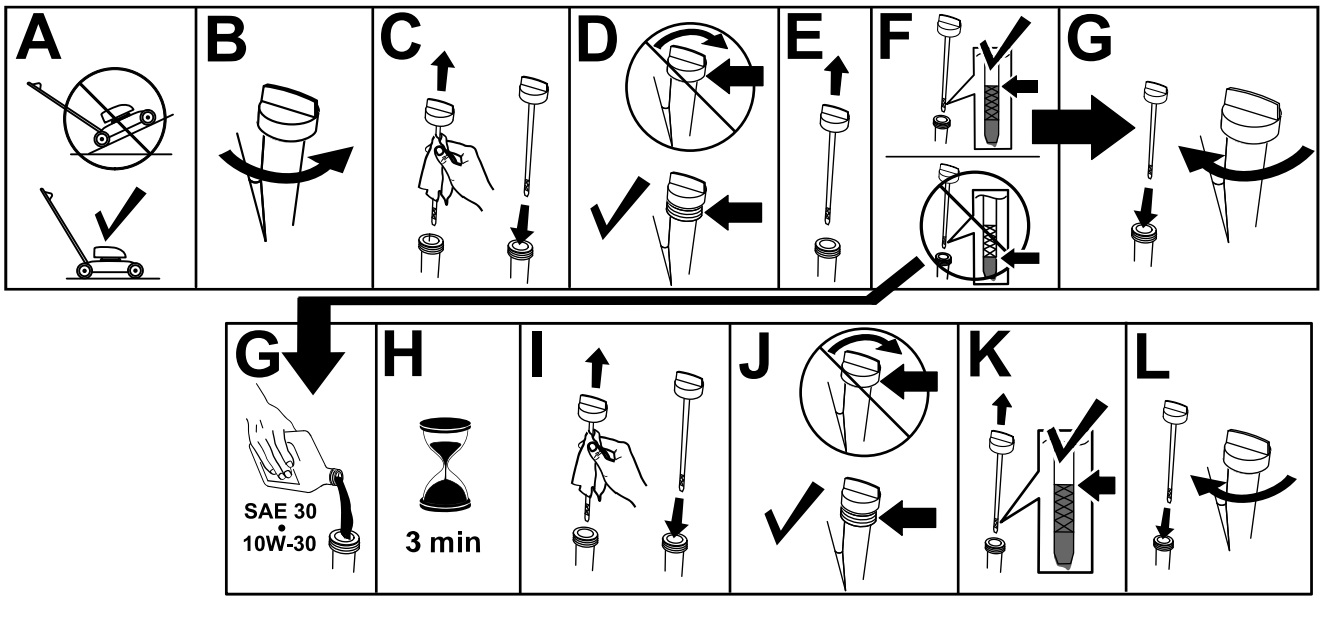

Figur 8

Produktoversigt

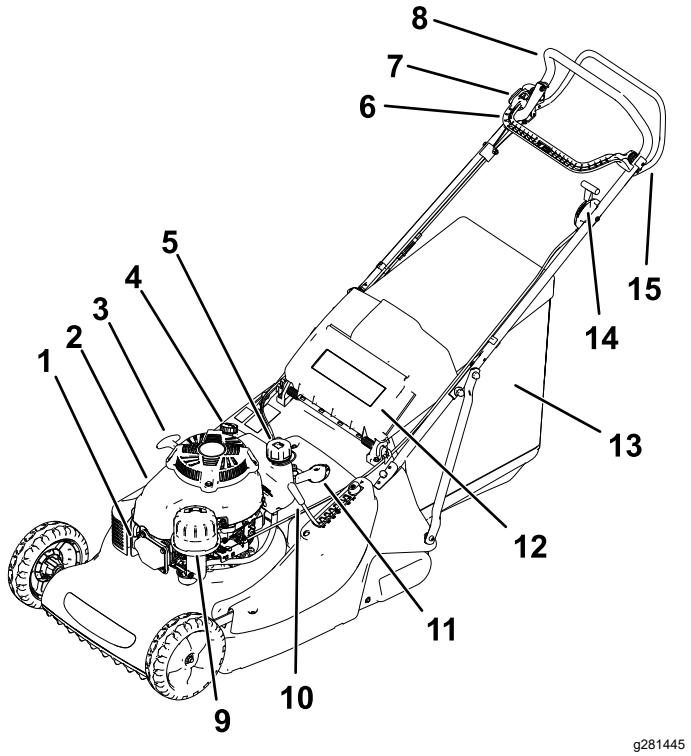

Figur 9

1. Tændrørskabel
2. Motorhjelm
3. Tilbageslagsstarthåndtag
4. Oliepåfyldningsdæksel/målepind
5. Tankpåfyldningsdæksel
6. BBC-kontrolgreb
7. BBC-låseknap
8. Styrebøjle
9. Luftfilter
10. Klippehøjdejusteringsgreb
11. 3-gears gearvælger
12. Bageste deflektor
13. Græsposesamling
14. Motorhastighedsregulering
15. Selvkørselsdrevstang

Specifikationer

Model	Vægt	Længde	Bredde	Højde
02657	66 kg	175,5 cm	58,6 cm	103,9 cm 3,9 cm

Betjening

Før betjening

Sikkerhedshensyn før drift

Generelt om sikkerhed

- Sluk altid motoren, vent, til alle bevægelige dele er standset, og lad maskinen køle af før justering, eftersyn og rengøring af maskinen, eller inden den stilles til opbevaring.
- Bliv fortrolig med anvisningerne for sikker betjening af udstyret samt med betjeningsanordningerne og sikkerhedssymbolerne.
- Kontroller, at alle afskærmninger og sikkerhedsanordninger, som f.eks. deflektorer og/eller græsfang, er på plads og fungerer korrekt.
- Efterse altid maskinen for at sikre, at skæreknivene og skæreknivsboltene ikke er slidte eller beskadigede.
- Efterse området, hvor maskinen skal bruges, og fjern alle objekter, som kan forstyrre betjeningen af maskinen, eller som maskinen kan risikere at udslynge.
- Kontakt med den roterende kniv vil medføre alvorlig personskade. Sæt ikke hænderne ind under plæneklipperhuset.

Brændstofsikkerhed

- Brændstof er meget brandfarligt og yderst eksplosivt. En brand eller eksplosion forårsaget af brændstof kan give dig eller andre forbrændinger samt medføre tingsskade.
  - For at undgå, at en statisk ladning antænder brændstoffet, skal beholderen og/eller maskinen placeres direkte på jorden, før de fyldes. De må ikke stå i et køretøj eller på andre genstande.
  - Fyld tanken udendørs i et åbent område, når motoren er kold. Tør eventuelt spildt brændstof op.
  - Håndter ikke brændstof, mens du ryger eller i nærheden af åben ild eller gnister.
  - Fjern ikke brændstofdækslet, og fyld ikke brændstof på brændstoftanken, mens motoren kører eller er varm.
  - Hvis du spilder brændstof, må du ikke forsøge at starte motoren. Foretag dig ikke noget, der kan antænde brændstoffet, før dampene er spredt.

– Opbevar brændstof i en godkendt beholder og utilgængeligt for børn.

- Brændstof er farligt og kan være dødbringende, hvis det indtages. Længere tids udsættelse for dampe kan forårsage alvorlige skader og sygdomme.
  – Undgå længere tids indånding af dampe.
  – Hold hænder og ansigt væk fra dysen og brændstoftankens åbning.
  – Undgå at få brændstof i øjnene eller på huden.

Påfyldning af brændstoftanken

Type	Blyfri benzin
Minimum oktantal	87 (US) eller 91 (research-oktantal, uden for USA)
Ethanol	Højst 10 volumenprocent
Methanol	Ingen
MTBE (metyl-tertiær-butylæter)	Mindre end 15 volumenprocent
Olie	Fyld ikke i brændstoffet

Brug kun ren, frisk (højst 30 dage gammelt) brændstof fra en kilde med godt omdømme.

Vigtigt: **Tilsæt brændstofstabilisator til frisk brændstof som anvist af producenten af brændstofstabilisatoren for at reducere opstartsproblemer.**

Se betjeningsvejledningen til motoren for at få yderligere oplysninger.

Fyld brændstoftanken som vist i Figur 10.

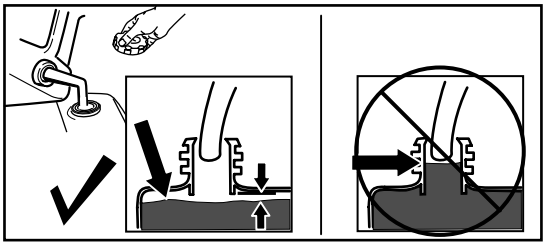

g230458

Figur 10

Kontrol af motoroliestanden

Eftersynsinterval: Hver anvendelse eller dagligt

Vigtigt: **Du risikerer at beskadige motoren, hvis du starter den, når oliestanden i motoren er for lav eller for høj.**

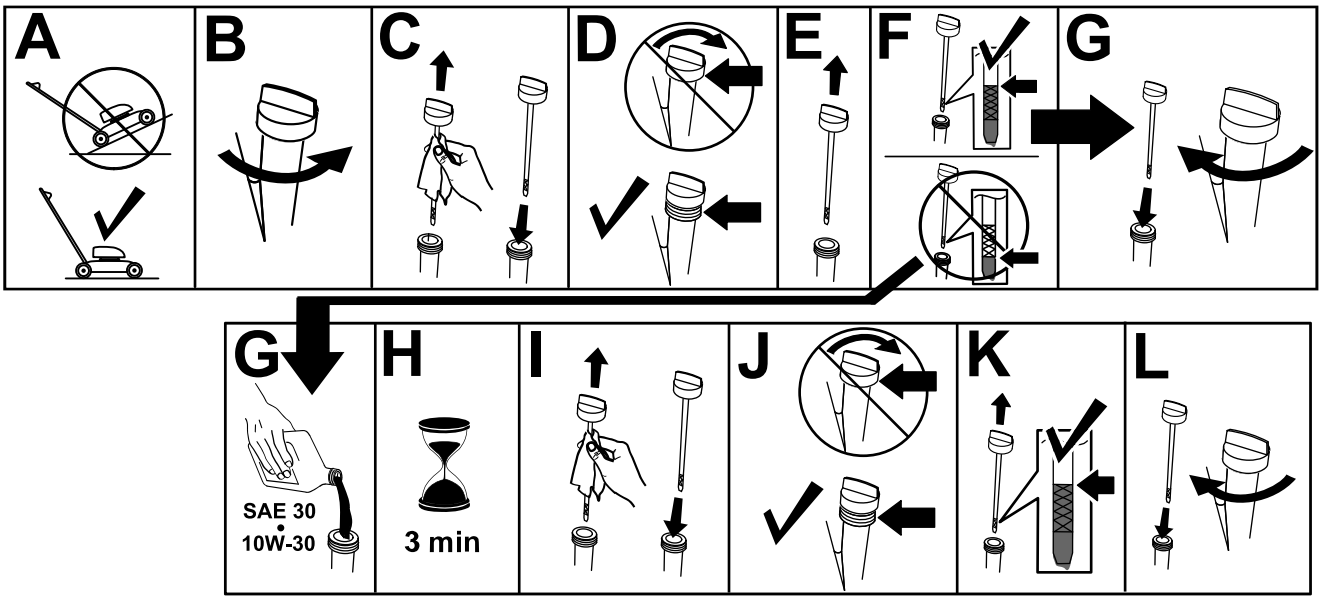

g235721

Figur 11

Justering af klippehøjden

⚠ FARE

Når du justerer klippehøjden, kan dine hænder komme i kontakt med en skærekniv i bevægelse, og dette kan medføre alvorlige skader.

- **Sluk motoren, og vent, til alle bevægelige dele er standset, før du justerer klippehøjden.**
- **Sæt ikke hænderne ind under plæneklipperhuset, når du justerer klippehøjden.**

⚠ FORSIGTIG

Hvis motoren lige har kørt, er lydpotten meget varm, og den kan forårsage alvorlige forbrændinger.

Hold afstand til den varme lydpotte.

Justering af klippehøjden

1. Tag fat i klippehøjdegrebet, og træk det til siden for at trække det ud af låsehakket (Figur 12).

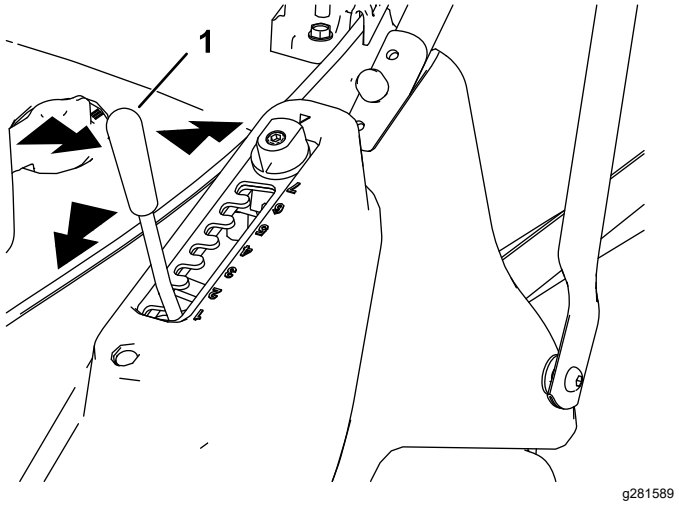

Figur 12

1. Klippehøjdejusteringsgreb

2. Skub grebet fremad for at sænke eller træk det bagud for at hæve klippehøjden (Figur 12).
3. Slip grebet i den ønskede position, og sørg for, at det låses godt fast i 1 af de 7 indstillingshakker (Figur 12).

Højdeindstilling	Klippehøjde
1	13,0 mm
2	20,8 mm
3	28,7 mm
4	36,5 mm
5	44,3 mm
6	52,2 mm
7	60,0 mm

Justering af klippehøjden vha. Matchcut

Der kan opnås yderligere 6 indstillingshøjder med matchcut-højdeindstilling. Denne funktion gør det muligt at justere vælgerpladen til klippehøjde med en halv indstilling.

1. Løsn vælgerpladens låsebolt med en unbrakonøgle (Figur 13).

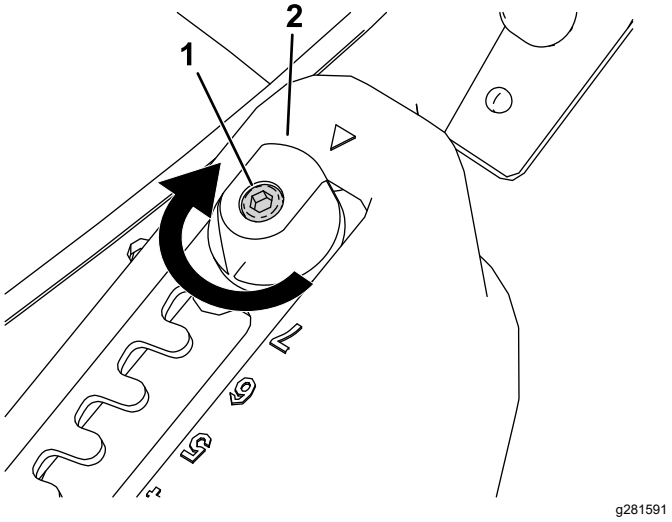

Figur 13

1. Låsebolt
2. Matchcut-justeringsanordning

2. Drej matchcut-justeringsanordningen 180° (Figur 13 og Figur 14).

   Bemærk: Der vises en indikator nederst på vælgerpladen, som markerer, når matchcut er indstillet.

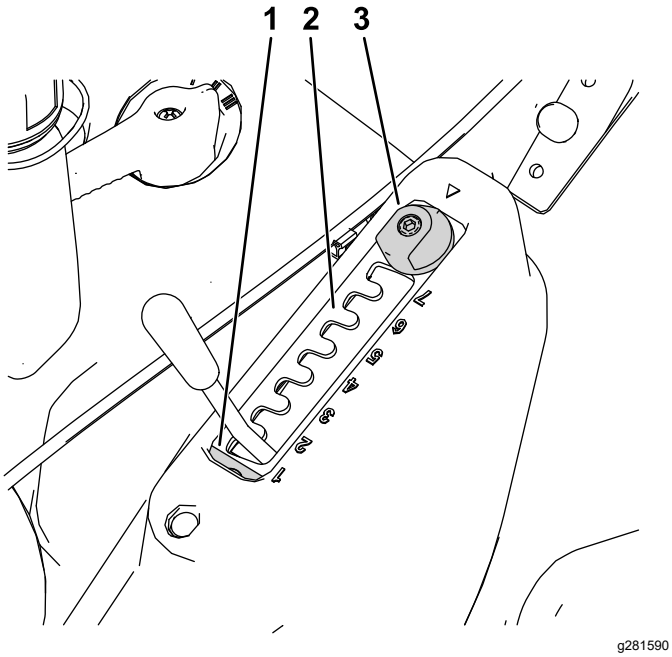

Figur 14

1. Matchcut-indikator
2. Vælgerplade
3. Matchcut-justeringsanordning

3. Stram vælgerpladens sikringsbolt for at fastgøre vælgerpladen til klippehøjde i positionen.

Højdeindstilling (med matchcut)	Klippehøjde
1,5	16,9 mm
2,5	24,8 mm
3,5	32,6 mm
4,5	40,4 mm
5,5	48,3 mm
6,5	56,1 mm

Start af motoren

1. Hold håndtaget, og sæt motorhastighedsreguleringen i positionen CHOKER, hvis motoren er kold, eller i positionen FAST (hurtig), hvis motoren har været i drift for nylig.

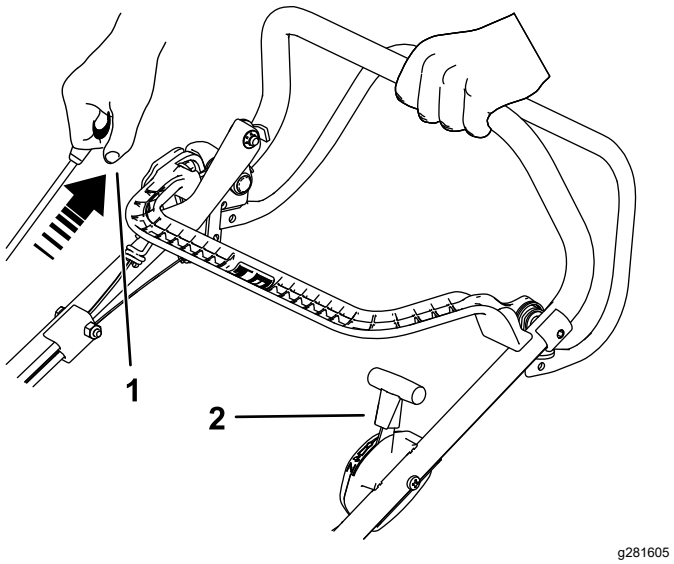

Figur 15

1. Træk i tilbageslagsstarter-håndtaget.
2. Gashåndtag i positionen CHOKER

2. Træk i tilbageslagsstarterhåndtaget, indtil du føler modstand, og træk dernæst hårdt for at starte. Når motoren starter, skal gashåndtaget langsomt sættes tilbage til positionen FAST (hurtig), hvis det har været aktiveret (Figur 15).

   Vigtigt: **Træk ikke i tilbageslagsstarthåndtaget, mens motoren kører, da der er risiko for at beskadige maskinen.**

   Bemærk: Hvis maskinen ikke starter, skal du kontakte en autoriseret serviceforhandler.

   Bemærk: Skærekniven er ikke aktiveret på dette tidspunkt. Se Indkobling af skærekniven (side 11).

Indkobling af skærekniven

1. Sørg for, at gashåndtaget er i positionen FAST (hurtig) (Figur 16).
2. Tryk på knivbremsekoblingens (BBC) låseknap, og træk BBC-kontrolgrebet tilbage mod håndtaget (Figur 16).

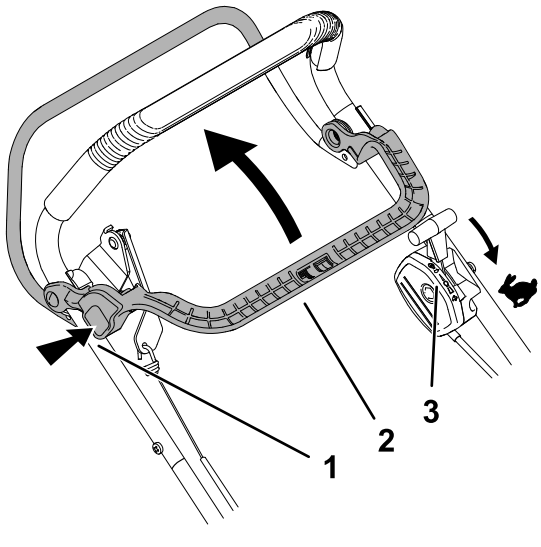

Figur 16

1. Tryk på BBC-låseknappen.
2. Træk BBC-kontrolgrebet tilbage mod håndtaget.
3. Sørg for, at gashåndtaget er i positionen FAST (hurtig).

Udkobling af skærekniven

Slip BBC-kontrolgrebet for at udkoble skærekniven. Håndtaget, vender tilbage til hvileposition (Figur 17).

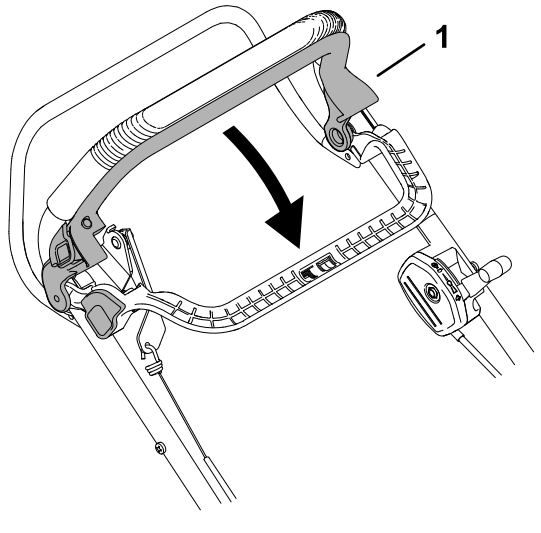

Figur 17

1. Slip BBC-kontrolgrebet for at udkoble skærekniven.

Bemærk: Når du slipper BBC-kontrolgrebet, skal kniven standse inden for 3 sekunder. Hvis ikke, skal du straks holde op med at bruge plæneklipperen og kontakte den autoriserede serviceforhandler.

Valg af hastighed

Maskinens fremadgående hastighed har 3 indstillinger. Drej 3-gears gearvælgeren øverst på plæneklipperen til en af de tre indstillinger for at justere hastigheden.

- I – Første gear
- II – Andet gear
- III – Tredje gear

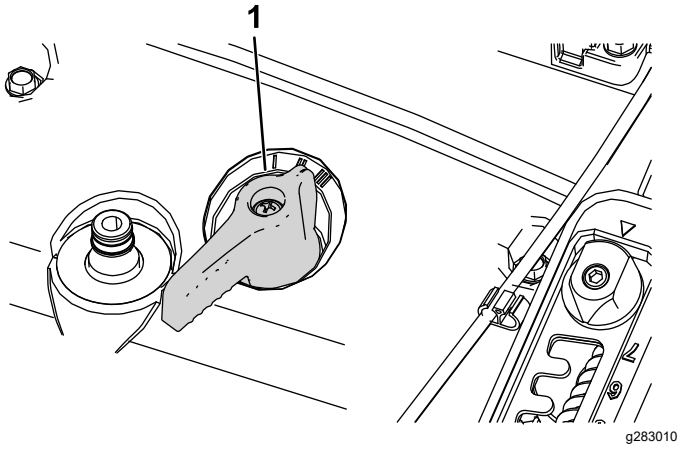

Figur 18

1. Hastighedsvalgkontrol

Under betjening

Sikkerhed under drift

Generelt om sikkerhed

- Bær korrekt beklædning, herunder beskyttelsesbriller, lange bukser, skridsikkert, kraftigt fodtøj og høreværn. Sæt langt hår op, og bær ikke løstsiddende tøj eller smykker.
- Betjening af maskinen kræver din fulde opmærksomhed. Betjen ikke maskinen samtidig med andre distraherende aktiviteter, da dette kan medføre personskade eller tingsskade.
- Betjen ikke maskinen, hvis du er syg, træt eller påvirket af alkohol eller medicin.
- Skærekniven er skarp. Berøring af skærekniven kan medføre alvorlig personskade. Sluk for motoren, og vent til alle bevægelige dele er standset, før du forlader betjeningspositionen.
- Når du slipper bøjlen til knivens kraftudtag, stopper motoren, og kniven bør standse inden for 3 sekunder. Hvis den ikke standser, bør du straks holde op med at bruge maskinen og kontakte en autoriseret serviceforhandler.
- Hold omkringstående væk fra arbejdsområdet. Hold små børn væk fra arbejdsområdet, og lad dem være under årvågen opsyn af en ansvarlig

voksen, som ikke betjener maskinen. Stop maskinen, hvis nogen kommer ind på området.

- Kig altid ned og bagud, inden maskinen køres baglæns.
- Betjen kun maskinen i god sigtbarhed og gode vejrforhold. Betjen ikke maskinen, når der er risiko for lynnedslag.
- Vådt græs eller blade kan forårsage alvorlig personskade, hvis du glider og kommer i berøring med skærekniven. Undgå at klippe ved våde forhold.
- Vær ekstremt forsigtig, når du nærmer dig blinde hjørner, buske, træer eller andre genstande, der kan blokere dit udsyn.
- Undgå at rette udkastet materiale mod omkringstående personer. Undgå at udkaste materiale mod en mur eller en forhindring. Materialet kan rikochettere tilbage mod dig. Stop kniven(e) på grusbelagte overflader.
- Hold udkig efter huller, hjulspor, bump, sten eller andre skjulte genstande. Ujævnt terræn kan medføre, at du mister balance eller fodfæste.
- Hvis maskinen rammer en genstand eller begynder at ryste, skal du straks slukke for motoren, vente, indtil alle bevægelige dele standser, og frakoble tændrørskablet fra tændrøret, før du efterser maskinen for skader. Foretag alle nødvendige reparationer, inden driften genoptages.
- Før du forlader betjeningspositionen, skal du slukke for motoren og vente, indtil alle bevægelige dele er standset.
- Hvis motoren lige har kørt, vil den være varm og kan forårsage alvorlige forbrændinger. Hold afstand til den varme motor.
- Betjen kun motoren i områder med god udluftning. Udstødningsgasser indeholder kulilte, som er en lugtfri, dødbringende gift.
- Efterse regelmæssigt græsopsamlerens komponenter og udblæsningsslisken for slitage eller nedslidning, og udskift dem med originale Toro-dele, når det er nødvendigt.

Sikkerhed på skråninger

- Klip på tværs af skråninger, aldrig op og ned. Vær yderst forsigtig, når du skifter retning på skråninger.
- Anvend ikke maskinen på meget stejle skrænter. Dårligt fodfæste kan medføre en faldulykke.
- Klip med forsigtighed i nærheden af bratte afsatser, grøfter eller volde.

Brug af selvkørselsdrevet

Du betjener selvkørselsdrevet ved at trykke selvkørselsdrevstangen mod håndtaget og holde den på plads (Figur 19).

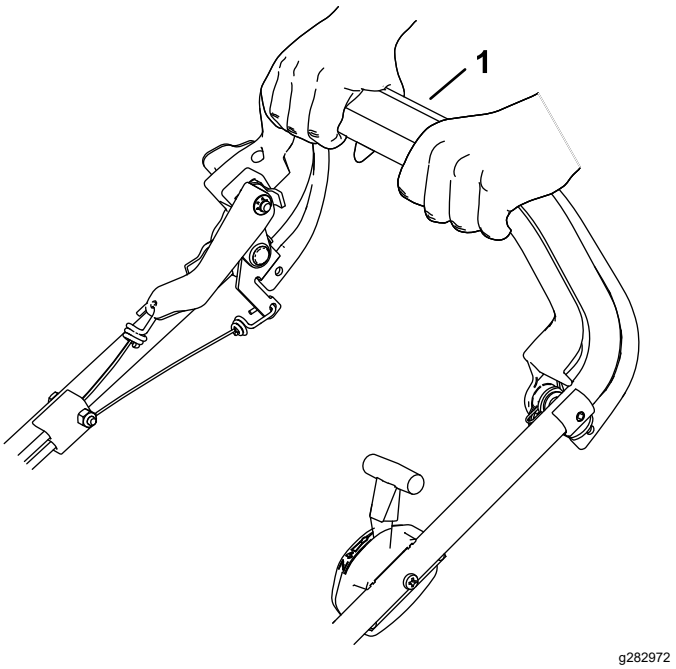

Figur 19

1. Selvkørselsdrevstangen

Slip selvkørselsdrevstangen for at deaktivere selvkørselsdrevet.

Slukning af motoren

Slip knivbremsekoblingens kontrol og selvkørselsdrevets stænger. Flyt motorhastighedsreguleringen til stop-positionen for at slukke motoren.

Vigtigt: **Når du slipper bøjlen til knivens kraftudtag, skal kniven standse inden for 3 sekunder. Hvis den ikke standser, som den skal, bør du straks holde op med at bruge maskinen og kontakte en autoriseret serviceforhandler.**

Opsamling af afklippet

Monter græsopsamleren for at opsamle græs- og bladafklip fra plænen.

⚠ ADVARSEL

En slidt græspose kan medføre, at affald slynges i retning af operatøren eller omkringstående, hvilket kan forårsage alvorlig personskade eller død.

Efterse græsposen hyppigt. Monter en ny Toro-græspose, hvis den er beskadiget.

⚠ ADVARSEL

Kniven er skarp. Berøring af kniven kan medføre alvorlig personskade.

Sluk for motoren, og vent til alle bevægelige dele er standset, før du forlader betjeningspositionen.

1. Stop motoren, og vent, til alle bevægelige dele er standset.
2. Løft den bageste deflektor, og hold den oppe.
3. Sæt græsposen på plads (Figur 20).

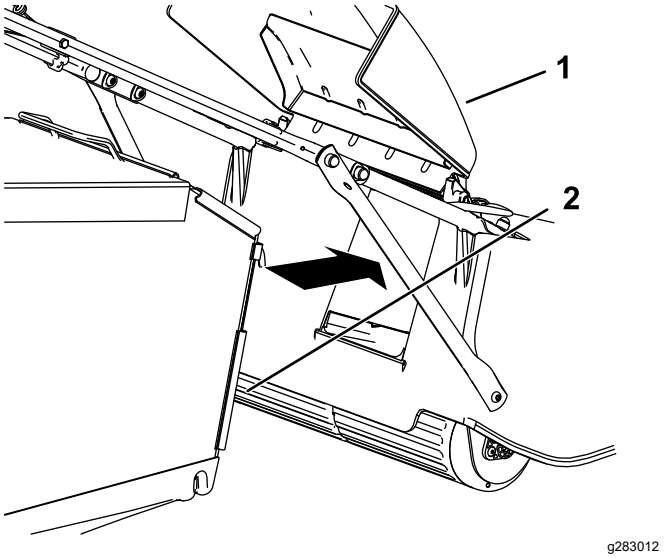

Figur 20

1. Bageste deflektor
2. Græspose

4. Sænk den bageste deflektor.

Tip vedrørende betjening

Generelle tips om plæneklipning

- Efterse området, hvor maskinen skal bruges, og fjern alle objekter, som maskinen kan risikere at udslynge.
- Undgå at ramme faste genstande med skærekniven. Klip aldrig med vilje hen over en genstand.
- Hvis maskinen rammer en genstand eller begynder at ryste, skal du straks slukke for motoren, vente, indtil alle bevægelige dele standser, frakoble tændrørskablet fra tændrøret og efterse maskinen for skader.
- Monter en ny Toro-skærekniv før klippesæsonens start eller efter behov for at opnå den bedst mulige ydeevne.

Klipning af græs

- Klip kun ca. en tredjedel af græsstråets længde af ad gangen. Klip ikke under 64 mm, medmindre græsset er tyndt, eller det er sent på efteråret, hvor græsset begynder at vokse langsommere.
- Når du klipper græs, der er over 15 cm højt, skal du anvende den højeste klippehøjdeindstilling og gå langsommere. Klip derefter græsset igen ved en lavere indstilling, så plænen kommer til at se smukkest ud. Hvis græsset er for højt, kan maskinen blive tilstoppet, og det kan medføre, at motoren sætter ud.
- Vådt græs og blade har en tendens til at klumpe sig sammen i haven og kan forårsage, at maskinen tilstoppes, eller at motoren sætter ud. Undgå at klippe ved våde forhold.
- Vær opmærksom på den mulige brandfare, når det er meget tørt. Følg alle lokale brandadvarsler, og hold maskinen fri for tørt græs og bladaffald.
- Skift klipperetning. Dette medvirker til at sprede det afklippede græs ud over hele plænen, så den gødes jævnt.
- Hvis den færdigklippede plæne ikke ser tilfredsstillende ud, kan du forsøge en eller flere af følgende ting:
  - Udskift skærekniven, eller få den slebet.
  - Gå langsommere, når du slår græs.
  - Hæv klippehøjden på maskinen.
  - Slå græsset hyppigere.
  - Lad klippebanerne overlappe i stedet for at klippe en fuld bane for hver omgang.

Klipning af blade

- Når du har klippet plænen, skal du sikre dig, at halvdelen af plænen kan ses gennem det øverste dække af findelte blade. Du er muligvis nødt til at køre hen over bladene mere end én gang.
- Hvis der er mere end 13 cm blade på plænen, skal du klippe med en højere klippehøjde og derefter igen med den ønskede klippehøjde.
- Sæt klippehastigheden ned, hvis maskinen ikke klipper bladene fint nok.

Efter betjening

Sikkerhed efter drift

Generelt om sikkerhed

- Sluk altid motoren, vent, til alle bevægelige dele er standset, og lad maskinen køle af før justering, eftersyn og rengøring af maskinen, eller inden den stilles til opbevaring.
- Rengør græs og affald fra maskinen for at forhindre brand. Tør spildt olie eller brændstof op.
- Opbevar aldrig maskinen eller brændstofbeholderen på steder, hvor der er åben ild, gnister eller vågeblus, som f.eks på en vandvarmer eller på andre apparater.

Sikkerhed ved bugsering

- Vær forsigtig ved lastning og aflastning af maskinen.
- Fastgør maskinen for at forhindre den i at rulle.

Rengøring af maskinen

Eftersynsinterval: Efter hver anvendelse

⚠ ADVARSEL

Maskinen kan løsgøre materiale, der sidder fast under maskinens hus.

- **Bær beskyttelsesbriller.**
- **Bliv altid i betjeningspositionen (bag håndtaget), når motoren kører.**
- **Lad ikke andre personer komme ind på klippeområdet.**

Rengør maskinen, når du er færdig med at slå græs, for at opnå det bedste resultat.

Vigtigt: **Rengør maskinskjoldet grundigt umiddelbart efter brug på behandlet græs.**

Bemærk: Sprøjt aldrig motoren med vand under rengøring.

1. Flyt maskinen hen på en plan flade.
2. Sluk for motoren, og vent til alle bevægelige dele er standset, før du forlader betjeningspositionen.
3. Fjern græsaffald fra toppen af skjoldhuset umiddelbart efter brug.
4. Fjern alt græs og snavs fra motoren, herunder udstødningen/udstødningsværnet, luftkanalerne i overhætten og det omgivende skjold med en børste eller trykluft.
5. Sænk maskinen til den laveste klippehøjde-indstilling. Se Justering af klippehøjden (side 10).
6. Udskyl området under bagdøren, hvor afklippet flyttes fra undersiden af maskinen til græsposen.
7. Fastgør en haveslange, der er sluttet til vandforsyningen, til gevindport (Figur 21).

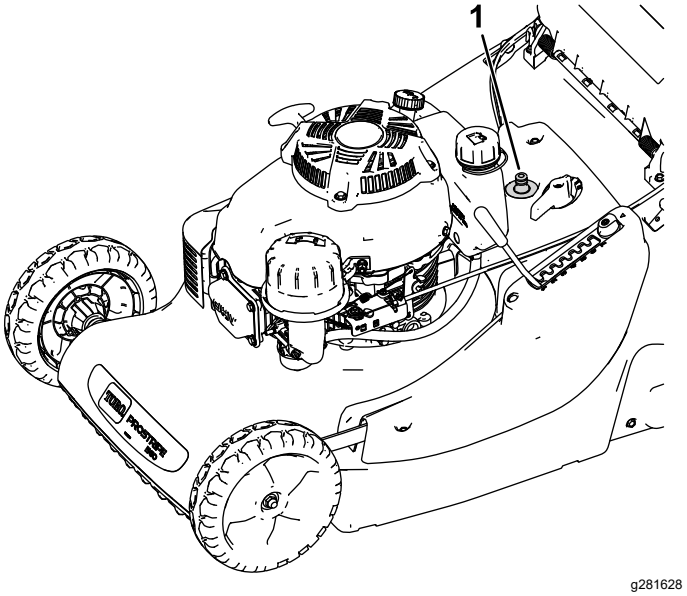

Figur 21

1. Gevindport

8. Tænd for vandet, start motoren, aktivér skærekniven, og lad den køre, indtil det afklippede græs ikke længere kommer ud under maskinen.
9. Sluk motoren, luk vandet, og tag haveslangen af maskinen.
10. Start motoren, og lad den køre i nogle få minutter for at tørre maskinens underside, så den ikke ruster.
11. Sluk motoren, og lad maskinen køle af, inden den stilles til opbevaring i et lukket område.
12. Tør spildt olie eller brændstof op.

Vedligeholdelse

Bemærk: Maskinens venstre og højre side er som set fra den normale betjeningsposition.

Skema over anbefalet vedligeholdelse

Vedligeholdelsesintervaller	Vedligeholdelsesprocedure
Efter de første 8 timer	• Skift motorolien.
Hver anvendelse eller dagligt	• Kontroller motoroliestanden. • Kontroller, at motoren stopper inden tre sekunder efter, at du har sluppet bøjlen til skæreknivens kraftudtag. • Efterse skæreknivens tilstand. • Sørg for, at alle afskærmninger og sikkerhedsanordninger er på plads og fungerer korrekt. • Sørg for, at skjoldet er rent, og at græsopsamleren er i god stand (udskift, hvis den er beskadiget).
Efter hver anvendelse	• Fjern græsafklip og snavs fra maskinens underside.
For hver 25 timer	• Rengør skumforfilteret (oftere under støvede forhold). • Kontroller selvkørselsdrevkablet, og juster om nødvendigt. • Udskift kniven, eller få den slebet (oftere hvis skæret hurtigt bliver sløvt). • Slib skærekniven.
For hver 50 timer	• Skift motorolie (oftere under støvede forhold).
For hver 100 timer	• Udskift tændrøret.
For hver 300 timer	• Udskift papirluftfilteret (oftere under støvede forhold).
Før opbevaring	• Tøm brændstoftanken som anvist, før du udfører reparationer eller stiller plæneklipperen væk for vinteren.
Årlig	• Udskift skærekniven, eller få den slebet. • Se motorens betjeningsvejledning for at få yderligere oplysninger om årlige vedligeholdelsesprocedurer.

Vigtigt: **Se motorens betjeningsvejledning for at få yderligere oplysninger om vedligeholdelsesprocedurer.**

Sikkerhed ved vedligeholdelse

- Sluk altid motoren, vent, til alle bevægelige dele er standset, og lad maskinen køle af før justering, eftersyn og rengøring af maskinen, eller inden den stilles til opbevaring.
- Kobl tændrørskablet fra tændrøret, før du udfører nogen form for vedligeholdelsesarbejde.
- Bær handsker og beskyttelsesbriller ved vedligeholdelse og reparation af maskinen.
- Skærekniven er skarp. Berøring af skærekniven kan medføre alvorlig personskade. Bær handsker, når du efterser skærekniven. Du må ikke reparere eller ændre skæreknivene.
- Pil aldrig ved sikkerhedsanordningerne. Efterse regelmæssigt, at de fungerer korrekt.
- Når du tipper maskinen, kan der løbe brændstof ud. Brændstof er brandfarligt og eksplosivt og kan forårsage personskade. Lad motoren køre tør, eller fjern brændstoffet med en håndpumpe. Tøm aldrig tanken med en hævert.
- Brug kun originale Toro-reservedele og -tilbehør for at sikre optimal ydeevne fra maskinen. Reservedele og tilbehør, der er fremstillet af andre producenter, kan være farlige, og brug heraf kan gøre garantien ugyldig.

Klargøring til vedligeholdelsesarbejde

Eftersynsinterval: For hver 100 timer

1. Stop motoren, og vent, til alle bevægelige dele er standset.
2. Kobl tændrørskablet fra tændrøret (Figur 22), før du udfører nogen form for vedligeholdelsesarbejde.

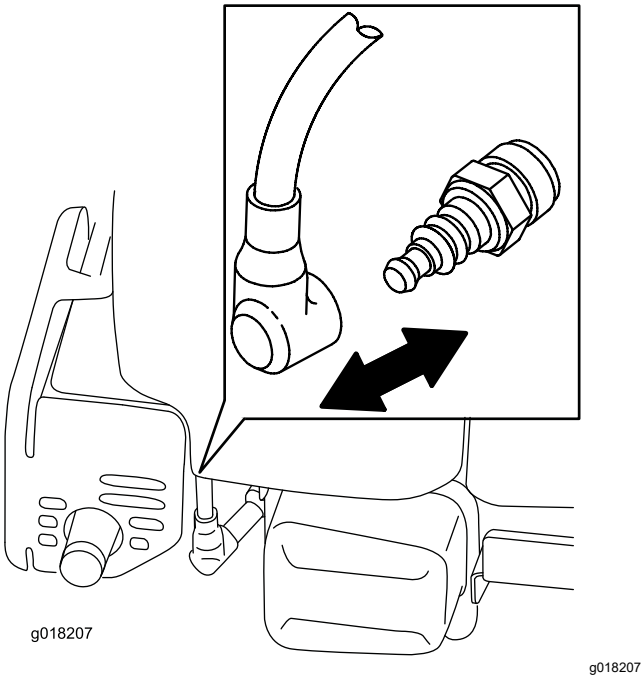

Figur 22

3. Når du har udført vedligeholdelsesarbejdet, skal du igen koble tændrørskablet til tændrøret.

   Vigtigt: **Før du tipper maskinen for at skifte olie eller udskifte skærekniven, skal du lade brændstoftanken løbe tør ved almindelig brug. Hvis du er nødt til at tippe maskinen, før den løber tør for brændstof, skal du fjerne brændstoffet med en håndpumpe. Tip altid maskinen over på siden med luftfilteret opad.**

⚠ ADVARSEL

Når du tipper maskinen, kan der løbe brændstof ud. Brændstof er brandfarligt, eksplosivt og kan forårsage personskade.

Lad motoren køre tør, eller fjern benzinen med en håndpumpe. Tøm ikke tanken med en hævert.

Eftersyn af luftfilteret

Eftersynsinterval: For hver 25 timer—Rengør skumforfilteret (oftere under støvede forhold).

For hver 300 timer—Udskift papirluftfilteret (oftere under støvede forhold).

Vigtigt: **Betjen ikke motoren uden luftfilterindsatsen. Dette vil medføre ekstrem motorskade.**

1. Klargør maskinen til vedligeholdelsesarbejde. Se Klargøring til vedligeholdelsesarbejde (side 16).
2. Fjern dækslet, og rengør det grundigt (Figur 23).

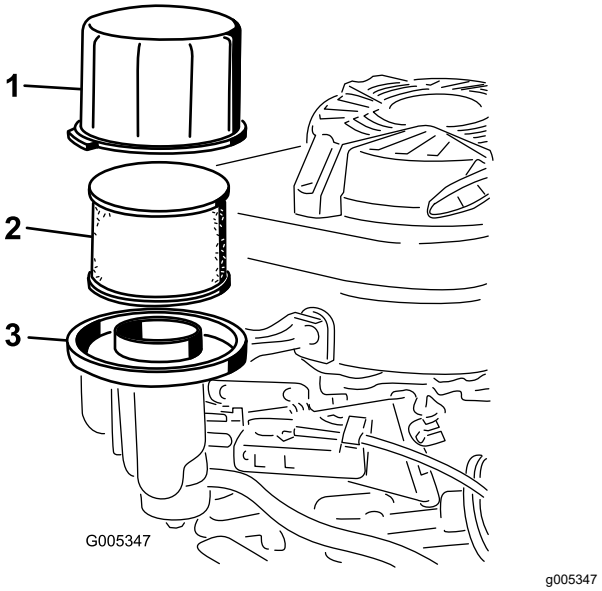

Figur 23

1. Dæksel
2. Skumforfilter og papirluftfilter
3. Luftfilterbase

3. Fjern skumforfilteret og papirluftfilteret fra luftfilterets bundplade (Figur 23).
4. Fjern skumforfilteret fra papirluftfilteret, og vask skumforfilteret med et mildt rengøringsmiddel og vand, og dup det derefter tørt.
5. Efterse papirluftfilteret, og kassér det, hvis det er meget snavset.

   Vigtigt: **Forsøg ikke at rengøre et papirfilter.**
6. Monter skumforfilteret på papirluftfilteret.
7. Monter skumforfilteret og papirluftfilteret på luftfilterets bundplade.
8. Monter dækslet.

Skift af motorolien

Eftersynsinterval: Efter de første 8 timer

For hver 50 timer

Lad motoren køre i nogle få minutter for at varme olien op, før du skifter den. Varm olie flyder lettere og fører flere forureningsstoffer med sig ud.

Motoroliespecifikationer

Motoroliekapacitet	0,65 l* uden oliefilter, 0,85 l* med oliefilter
Olieviskositet	SAE 30 eller SAE 10W-30 selvrensende olie
API-serviceklassifikation	SJ eller højere

*Der er olierester i krumtaphuset, efter at du har drænet olien. Hæld ikke den mængde olie, der svarer til hele motorens oliekapacitet, i krumtaphuset. Fyld krumtaphuset med olie som anvist i de følgende trin.

1. Klargør maskinen til vedligeholdelsesarbejde. Se Klargøring til vedligeholdelsesarbejde (side 16).
2. Tap benzinen af brændstoftanken.
3. Sæt et egnet aftapningskar under målepinden/olieafløbet.
4. Rengør området rundt om målepinden.
5. Fjern målepinden ved at dreje dækslet mod uret og trække den ud.
6. Vip maskinen om på **højre** side (luftfilter opad) for at tappe olien ned i aftapningskarret.
7. Efter aftapning af olien skal maskinen sættes tilbage i betjeningsposition.
8. Hæld forsigtigt ¾ af motorens oliekapacitet i påfyldningsrøret.
9. Vent 3 minutter, så olien bundfældes i motoren.
10. Tør målepinden af med en ren klud.
11. Sæt målepinden i oliepåfyldningsrøret (skru den **ikke** på plads), og tag derefter målepinden ud.
12. Aflæs oliestanden på målepinden.
    - Hvis oliestanden på målepinden er for lav, skal du forsigtigt hælde en lille mængde olie i oliepåfyldningsrøret, vente 3 minutter og derefter gentage trin 10 til 12, indtil oliestanden er på det korrekte niveau på målepinden.
    - Hvis oliestanden på målepinden er for høj, skal den overskydende olie aftappes, indtil oliestanden befinder sig på det korrekte niveau på målepinden.

    Vigtigt: **Du risikerer at beskadige motoren, hvis du starter den, når oliestanden i motoren er for lav eller for høj.**
13. Stik målepinden fast ned i oliepåfyldningsrøret.
14. Bortskaf den brugte olie korrekt.

Justering af selvkørsels-drevkablet

Eftersynsinterval: For hver 25 timer

1. Sluk motoren.
2. Træk maskinen baglæns, mens selvkørselsstangen langsomt indkobles, indtil bagrullerne låses.

   Bemærk: Selvkørselsstangen skal nu være 6 cm fra styrebøjlen.

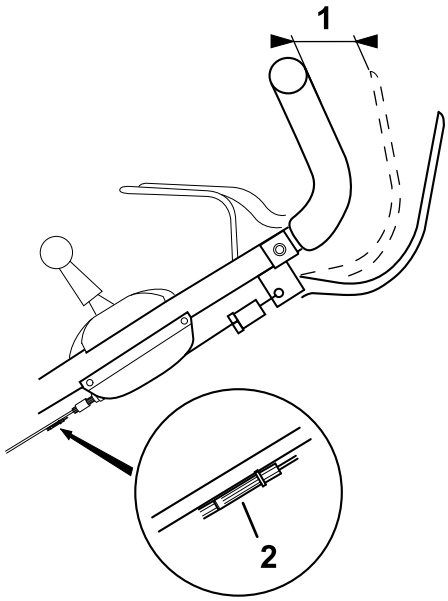

Figur 24

1. 6 cm
2. Kabelregulator

3. Hvis afstanden mellem selvkørselsstangen og styrebøjlen er mindre end 6 cm, skal den sorte plastikkabeljusteringsenhed justeres, så den korrekte afstand indstilles.

Udskiftning af skærekniven

Eftersynsinterval: For hver 25 timer—Udskift kniven, eller få den slebet (oftere hvis skæret hurtigt bliver sløvt).

Årlig

Vigtigt: ***Du skal bruge en momentnøgle for at kunne montere kniven korrekt.*** **Hvis du ikke har en momentnøgle eller ikke føler dig tryg ved at udføre dette arbejde, kan du kontakte en autoriseret serviceforhandler.**

Efterse skærekniven, hver gang du løber tør for brændstof. Hvis kniven beskadiges eller revner, skal den straks udskiftes. Hvis skæreknivens skær bliver sløvt eller får hakker, skal den slibes og afbalanceres eller udskiftes.

⚠ ADVARSEL

Kniven er skarp. Berøring af kniven kan medføre alvorlig personskade.

Bær handsker, når du udfører service på kniven.

1. Kobl tændrørskablet fra tændrøret. Se Klargøring til vedligeholdelsesarbejde (side 16).
2. Tip maskinen over på siden med luftfilteret opad.
3. Brug en træklods til at holde kniven fast (Figur 25).

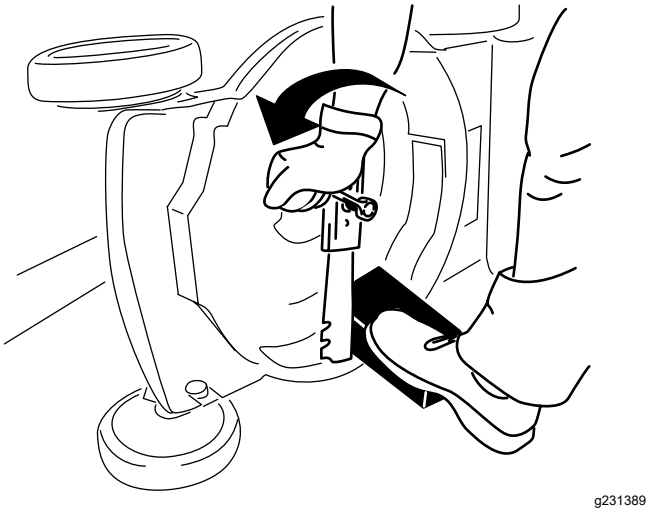

Figur 25

4. Afmonter kniven, men gem alle monteringsbolte og -møtrikker (Figur 25).
5. Monter den nye kniv og alle monteringsboltene og -møtrikkerne (Figur 26).

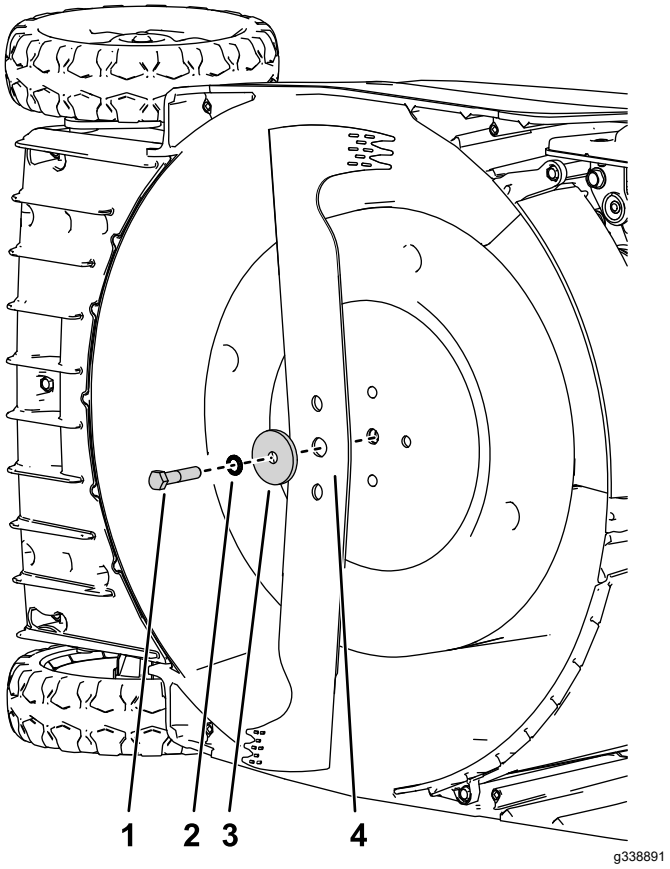

Figur 26

1. Bolt
2. Låseskive
3. Afstandsbøsning
4. Skærekniv

Vigtigt: **Placer skæreknivens krumme ender, så de peger opad mod maskinens hus.**

6. **Brug en momentnøgle til at tilspænde skæreknivsbolten til 54 Nm.**

Slibning af skærekniven

Eftersynsinterval: Hver anvendelse eller dagligt

For hver 25 timer

En let slidt skærekniv kan slibes. Begge knivkanter skal slibes lige meget for at sikre balancen.

1. Fjern skærekniven fra maskinen. Se Udskiftning af skærekniven (side 18).
2. Rengør skærekniven med en børste og vand, og efterse derefter skærekniven for tegn på skader.
3. Slip begge skærekanter med en flad fil.

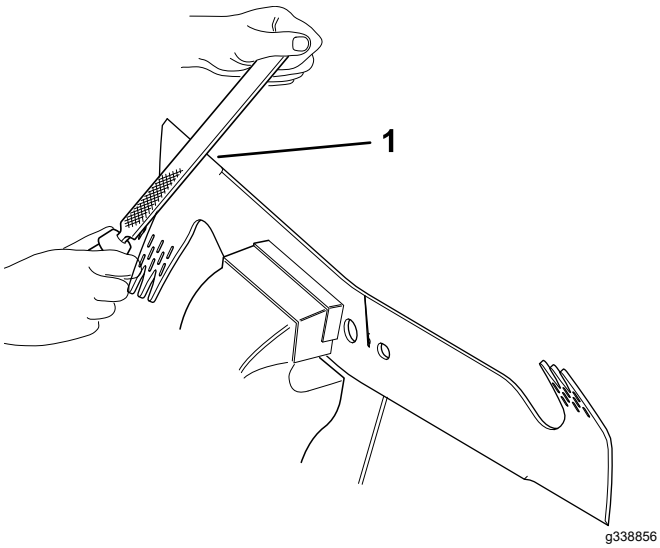

Figur 27

1. Fil fra 30° til 45° grader

4. Stik en skruetrækker gennem midterhullet, og hold skærekniven vandret.

   Bemærk: En afbalanceret skærekniv forbliver vandret.

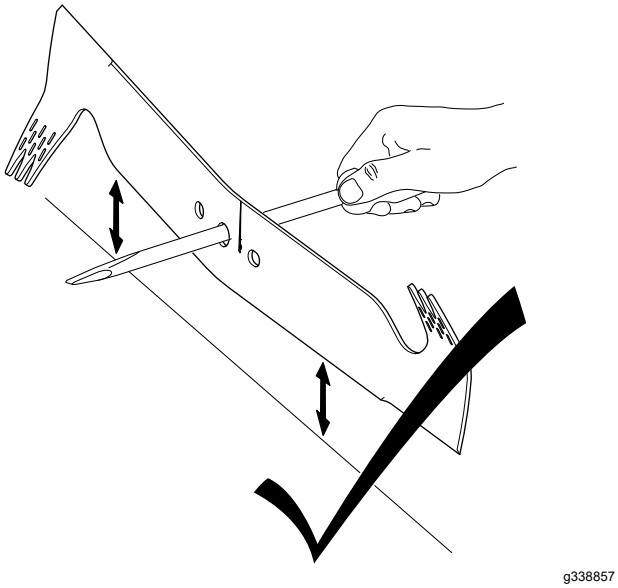

Figur 28

5. Slib den tunge ende, indtil skærekniven er korrekt afbalanceret.

   Bemærk: Hvis skærekniven ikke er afbalanceret, drejer den tunge ende nedad.

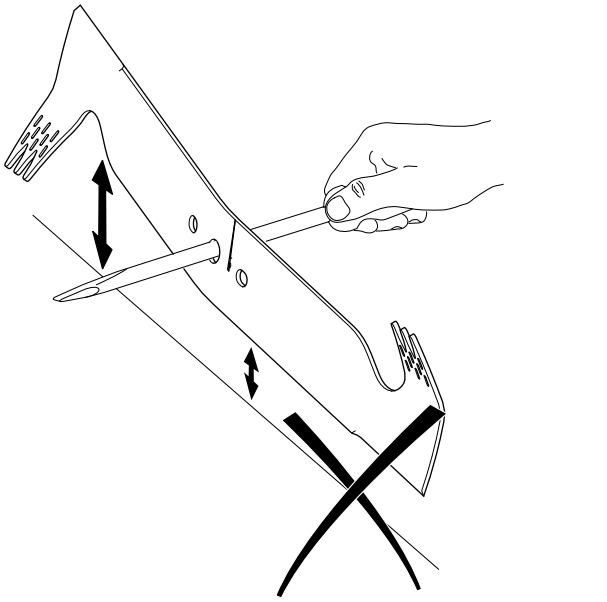

Figur 29

Opbevaring

Opbevar maskinen på et køligt, rent og tørt sted.

Sikkerhed i forbindelse med opbevaring

Sluk altid motoren, vent, til alle bevægelige dele er standset, og lad maskinen køle af før justering, eftersyn og rengøring af maskinen, eller inden den stilles til opbevaring.

Klargøring af maskinen til opbevaring

1. Ved årets sidste påfyldning skal du tilsætte brændstofstabilisator (som f.eks. Toro Premium Fuel Treatment) til brændstoffet som anvist på mærkaten.
2. Bortskaf eventuelt ubrugt brændstof på forsvarlig vis. Genbrug det i henhold til gældende retningslinjer, eller anvend det i din bil.

   Vigtigt: **Gammelt brændstof i brændstoftanken er den primære årsag til startvanskeligheder. Opbevar ikke brændstof uden brændstofstabilisator i mere end 30 dage, og opbevar ikke stabiliseret brændstof længere end anbefalet af brændstofstabilisatorens producent.**
3. Lad maskinen køre, indtil motoren standser som følge af brændstofmangel.
4. Start motoren igen, og lad den køre, indtil den slukker. Når du ikke længere kan starte motoren, er den løbet tilstrækkeligt tør.
5. Kobl tændrørskablet fra tændrøret, og sæt det på kabelholderen (hvis monteret).
6. Fjern tændrøret, hæld 15 ml motorolie ned i tændrørshullet, og træk langsomt i startsnoren flere gange for at fordele olien i hele cylinderen, så den ikke ruster i løbet af vinteren.
7. Monter tændrøret, og tilspænd det med en momentnøgle til 23 Nm.
8. Spænd alle møtrikker, bolte og skruer.

Fjernelse af maskinen fra opbevaringsstedet

1. Efterse og tilspænd alle beslag.
2. Udfør eventuelt nødvendige vedligeholdelses-procedurer. Se Vedligeholdelse (side 16).
3. Kontroller motoroliestanden. Se Kontrol af motoroliestanden (side 9).
4. Fyld frisk brændstof på brændstoftanken. Se Påfyldning af brændstoftanken (side 9).
5. Sæt tændrørskablet på tændrøret.

EEA/UK-erklæring om beskyttelse af privatlivets fred

Toros brug af dine personlige oplysninger

The Toro Company ("Toro") respekterer dit privatliv. Når du køber vores produkter, indsamler vi visse oplysninger om dig, enten direkte fra dig eller igennem din lokale Toro-virksomhed eller -forhandler. Toro bruger disse oplysninger til at opfylde kontraktmæssige forpligtelser – såsom til at registrere din garanti, behandle dit garantikrav eller kontakte dig i tilfælde af en produkttilbagekaldelse – og til lovlige forretningsformål – såsom til at måle kundetilfredshed, forbedre vores produkter eller give dig produktoplysninger, som kan være interessante for dig. Toro kan dele dine oplysninger med vores datterselskaber, søsterselskaber, forhandlere eller andre forretningspartnere i forbindelse med disse aktiviteter. Vi kan også videregive personlige oplysninger, når loven kræver det, eller i forbindelse med salg, køb eller fusion af virksomheder. Vi sælger aldrig dine personlige oplysninger til andre virksomheder med henblik på markedsføring.

Opbevaring af dine personlige oplysninger

Toro opbevarer dine personlige oplysninger så længe, det er relevant for ovenstående formål og i overensstemmelse med lovmæssige krav. Yderligere oplysninger om gældende opbevaringsperioder fås ved at kontakte legal@toro.com.

Toros forpligtelse i forbindelse med sikkerhed

Dine personlige oplysninger kan blive behandlet i USA eller et andet land, der har en mindre restriktiv databeskyttelseslovgivning end i dit bopælsland. Når vi sender dine oplysninger ud af dit bopælsland, træffer vi lovmæssigt påkrævede foranstaltninger for at sikre, at passende sikkerhedsforanstaltninger er på plads, så dine oplysninger beskyttes og behandles sikkert.

Adgang og rettelser

Du kan have ret til at rette eller gennemgå dine personlige oplysninger eller gøre indsigelse mod eller begrænse behandlingen af dine data. For at gøre det skal du kontakte os pr. e-mail på legal@toro.com. Hvis du har spørgsmål til den måde, Toro har håndteret dine oplysninger på, opfordrer vi dig til at rette dem direkte til os. Bemærk, at personer bosiddende i Europa har ret til klage til deres datatilsynsmyndighed.

Advarselsinformation i henhold til erklæringen California Proposition nr. 65

Hvad betyder denne advarsel?

Du kan komme ud for at se et produkt til salg, der er forsynet med et advarselsmærkat som det følgende:

ADVARSEL: Kræft og forplantningsskade – www.p65Warnings.ca.gov.

Hvad er erklæring 65?

Erklæring 65 gælder for alle selskaber, der driver virksomhed i Californien, sælger produkter i Californien eller fremstiller produkter, der kan sælges eller indføres i Californien. Den kræver, at Californiens guvernør fører og offentliggør en liste over kemikalier, der kan forårsage kræft, fosterskader og/eller anden skade på reproduktionsevnen. Listen, der opdateres hvert år, omfatter hundredvis af kemikalier, der findes i mange hverdagsartikler. Formålet med erklæring 65 er at informere offentligheden om udsættelse for disse kemikalier.

Erklæring 65 nedlægger ikke forbud mod salg af produkter, der indeholder disse kemikalier, men kræver i stedet advarsler på samtlige produkter, al produktemballage og produktets faglitteratur. Ydermere betyder en advarsel i henhold til erklæring 65 ikke, at et produkt er i strid med produktsikkerhedsstandarder eller -krav. Faktisk har den californiske regering præciseret, at en advarsel i henhold til erklæring 65 "ikke er det samme som en lovgivningsbeslutning om, hvorvidt et produkt er 'sikkert' eller 'usikkert'." Mange af disse kemikalier er blevet anvendt i hverdagsprodukter i mange år uden dokumenteret skadevirkning. Få yderligere oplysninger påhttps://oag.ca.gov/prop65/faqs-view-all.

En advarsel i henhold til erklæring 65 betyder, at en virksomhed enten (1) har evalueret eksponeringen og konkluderet, at den overskrider niveauet for "ingen betydelig risiko", eller (2) har valgt at forsyne produktet med en advarsel på grund af tilstedeværelsen af et kemikalie, der er anført på førnævnte liste, uden at der er blevet gjort forsøg på at evaluere eksponeringen.

Finder denne lovgivning anvendelse overalt?

Advarsler i henhold til erklæring 65 er kun påkrævede i henhold til californisk lovgivning. Disse advarsler ses i Californien inden for en bred vifte af miljøer, herunder, men ikke begrænset til, restauranter, købmandsforretninger, hoteller, skoler og hospitaler, og på en bred vifte af produkter. Derudover tilvejebringer nogle online- og postordreforhandlere advarsler i henhold til erklæring 65 på deres websites eller i kataloger.

Hvordan måler Californiens forbundsstatslige advarsler sig med de grænser, der er underlagt regeringen i Washington?

Standarder i henhold til erklæring 65 er ofte strengere end nationale og internationale standarder. Der er en række forskellige stoffer, som kræver en advarsel i henhold til erklæring 65 ved niveauer, der ligger langt under de nationale kontrolgrænser. For eksempel ligger advarselsstandarden for bly i henhold til erklæring 65 på 0,5 µg/dag, hvilket er langt under nationale og internationale standarder.

Hvorfor er alle produkter af samme slags ikke forsynet med advarslen?

- Produkter, der sælges i Californien, kræver mærkning i henhold til erklæring 65, mens lignende produkter, der sælges andetsteds, ikke gør.
- Hvis en virksomhed, der er involveret i en retssag under erklæring 65, indgår et forlig, kan virksomheden pålægges at anvende erklæring 65-advarsler for sine produkter, mens andre virksomheder, der fremstiller lignende produkter, muligvis ikke er underlagt sådanne krav.
- Håndhævelsen af erklæring 65 er inkonsekvent.
- Virksomheder kan undlade at forsyne deres produkter med advarsler, hvis de konkluderer, at det ikke er påkrævet i henhold til erklæring 65. Fravær af advarsler på et produkt betyder ikke, at produktet er fri for de anførte kemikalier ved lignende niveauer.

Hvorfor inkluderer Toro denne advarsel?

Toro har valgt forsyne forbrugerne med så mange oplysninger som muligt, så de kan træffe kvalificerede beslutninger om de produkter, som de køber og bruger. Toro tilvejebringer i visse tilfælde advarsler på grundlag af viden om tilstedeværelsen af ét eller flere anførte kemikalier, uden at der er blevet foretaget vurdering af eksponeringen, eftersom ikke alle de anførte kemikalier er forsynet med krav til eksponeringsgrænser. Selvom eksponeringen fra Toros produkter kan være uvæsentlig eller ligge inden for intervallet, der "ikke udgør nogen betydelig risiko", har Toro for at være på den sikre side alligevel valgt at forsyne sine produkter med advarsler i henhold til erklæring 65. Hvis Toro ikke stiller disse advarsler til rådighed, kan virksomheden desuden sagsøges af staten Californien eller af private parter, der søger at håndhæve erklæring 65, og underlægges væsentlige sanktioner.

Toros garanti

Begrænset garanti på 2 år eller 1.500 timer

Dækkede forhold og produkter

The Toro Company og dets søsterselskab, Toro Warranty Company, garanterer i fællesskab i henhold til en aftale mellem dem, at dit Toro-produkt ("produktet") er frit for materiale- og fabrikationsfejl i 2 år eller 1.500 driftstimer,* alt efter hvad der indtræffer først. Denne garanti gælder for alle produkter med undtagelse af dybdeluftere (se de separate garantierklæringer for disse produkter). Hvis der forekommer en fejl, som er dækket af garantien, vil vi reparere produktet uden omkostninger for dig. Dette inkluderer fejldiagnose, arbejdsløn, reservedele og transport. Denne garanti træder i kraft på den dato, produktet leveres til den person, som oprindeligt køber det i detailleddet.
* Produktet er udstyret med timetæller.

Sådan får du udført service, der er dækket af garantien

Det påhviler dig at underrette produktforhandleren eller den autoriserede produktforhandler, som du har købt produktet hos, så snart du tror, der er opstået en fejl, som er dækket af garantien. Hvis du har brug for hjælp til at finde frem til en produktforhandler eller en autoriseret forhandler, eller hvis du har spørgsmål vedrørende dine rettigheder eller ansvar i henhold til garantien, kan du kontakte os her:

Toro Commercial Products Service Department
Toro Warranty Company
8111 Lyndale Avenue South
Bloomington, MN 55420-1196, USA

+1–952–888–8801 eller +1–800–952–2740
E-mail: commercial.warranty@toro.com

Ejerens ansvar

Du er som ejer af produktet ansvarlig for at udføre den vedligeholdelse og de justeringer, som er nødvendige i henhold til din *betjeningsvejledning*. Reparationer af produktfejl, der skyldes manglende udførelse af nødvendig vedligeholdelse og justeringer dækkes ikke af denne garanti.

Genstande og fejl, der ikke er dækket

Ikke alle produktfejl eller funktionsfejl, der måtte opstå i garantiperioden, udgør materialefejl eller fejl i den håndværksmæssige udførelse. Denne garanti dækker ikke følgende:

- Produktfejl, som er en følge af brug af ikke-originale Toro-reservedele eller af installation og brug af ekstra eller modificeret eller ikke-originalt Toro-tilbehør og -produkter.
- Produktfejl, som er en følge af manglende udførelse af anbefalet vedligeholdelse og/eller justeringer.
- Produktfejl, som er en følge af brug af produktet på ødelæggende, uagtsom eller hensynsløs vis.
- Reservedele, der bruges op, og som ikke er defekte. Eksempler på reservedele, som forbruges eller opbruges under normal betjening af produktet, omfatter, men er ikke begrænset til, bremseklodser og -belægninger, koblingsbelægninger, skæreknive, knivcylindre, ruller og lejer (forseglede eller smørbare), bundknive, tændrør, styrehjul og lejer, dæk, filtre, remme samt visse sprøjtekomponenter, f.eks. membraner, dyser, flowmålere og kontraventiler.
- Fejl, der forårsages af eksterne forhold, herunder, men ikke begrænset til, vejrlig, opbevaringsforhold, forurening, brug af ikke-godkendte brændstoffer, kølevæsker, smøremidler, tilsætningsstoffer, gødning, vand og kemikalier.
- Funktions- eller driftsfejl forårsaget af brændstoffer (f.eks. benzin, diesel eller biodiesel), der ikke overholder deres respektive branchestandarder.
- Normal støj, vibration, slid og ælde samt forringelse. Normalt slid omfatter, men er ikke begrænset til, beskadigelse af sæder som følge af slitage eller afslidning, slid på malede overflader, ridsede mærkater eller vinduer.

Reservedele

Reservedele, der planmæssigt skal udskiftet i forbindelse med nødvendig vedligeholdelse, er kun dækket af garantien i tidsrummet frem til det planmæssige tidspunkt for udskiftning af den pågældende reservedel. Reservedele, der udskiftes i henhold til denne garanti, er dækket af garantien i den originale produktgarantis løbetid og bliver Toros ejendom. Toro træffer endelig beslutning om, hvorvidt en reservedel eller en samlet enhed skal repareres eller udskiftes. Toro har ret til at bruge fabriksrenoverede reservedele til reparationer, der er dækket af garantien.

Garanti på dybdeafladnings- og litium-ion-batterier

Dybdeafladnings- og litium-ion-batterier kan levere et samlet, specificeret antal kilowatttimer i løbet af deres levetid. Brugs-, opladnings- og vedligeholdelsesteknikker kan forlænge eller forkorte den samlede batterilevetid. I takt med at batterierne i dette produkt forbruges, vil mængden af nyttigt arbejde mellem opladningsintervaller langsomt formindskes, indtil batteriet er helt faldt. Udskiftning af flade batterier efter almindeligt forbrug er produktejerens ansvar. Bemærk (kun litiumionbatteri): Se batteriets garanti for at få yderligere oplysninger.

Krumtapakslens levetidsgaranti (kun ProStripe 02657-modellen)

ProStripe, som er forsynet med en original Toro-friktionsskive og -skæreknivsbremsekobling (integreret skæreknivsbremsekobling (BBC) og friktionsskive) med sikkerhedslåsesystem som originalt udstyr, og som bruges af den oprindelige køber i overensstemmelse med anbefalede procedurer til betjening og vedligeholdelse, er dækket af en levetidsgaranti mod bøjning af motorens krumtapaksel. Maskiner, der er udstyret med friktionsskiver, skæreknivsbremsekobling (BBC) og andre lignende anordninger, er ikke dækket af krumtapakslens levetidsgaranti.

Omkostninger til vedligeholdelse afholdes af ejeren

Motorjustering, smøring, rengøring og polering, udskiftning af filtre, kølevæske og udførelse af anbefalet vedligeholdelse er eksempler på normal service, som Toro-produkter kræver, og omkostninger i forbindelse hermed afholdes af ejeren.

Generelle betingelser

Det eneste retsmiddel, du har til rådighed i henhold til nærværende garanti, er reparation hos en autoriseret Toro-forhandler.

Hverken The Toro Company eller Toro Warranty Company er ansvarlig for indirekte-, hændelige- eller følgeskader i forbindelse med brugen af de Toro-produkter, der er dækket af nærværende garanti, herunder omkostninger eller udgifter til at fremskaffe erstatningsudstyr eller service i de perioder, der med rimelighed medgår i forbindelse med funktionsfejl eller manglende rådighed over produktet, mens der udføres reparationer i henhold til garantien. Bortset fra den emissionsgaranti, der er nævnt nedenfor, og kun såfremt denne måtte finde anvendelse, gives ingen anden udtrykkelig garanti. Alle underforståede garantier om salgbarhed og brugsegnethed er begrænset til denne udtrykkelige garantis varighed.

I visse stater er det ikke tilladt at fragå ansvar for hændelige skader og følgeskader eller at begrænse tidsrummet for en underforstået garantis varighed, så ovenstående ansvarsfragåelser og begrænsninger gælder muligvis ikke for dig. Denne garanti giver dig bestemte juridiske rettigheder, men derudover kan du også have andre rettigheder, som varierer fra stat til stat.

Bemærkning angående emissionsgaranti

Emissionskontrolsystemet på dit produkt kan være dækket at en separat garanti, som overholder de krav, der er fastsat af det amerikanske miljøbeskyttelsesagentur (Environmental Protection Agency, EPA) og/eller rådet for luftressourcer i Californien (California Air Resources Board, CARB). De timemæssige begrænsninger, der er anført ovenfor, gælder ikke for garantien på emissionskontrolsystemet. Der henvises til garantierklæringen om motoremissionsgaranti, som er vedlagt dit produkt eller indeholdt i motorfabrikantens dokumentation.

Andre lande end USA og Canada

Kunder, som har købt Toro-produkter, der er eksporteret fra USA eller Canada, skal kontakte deres Toro-forhandler for at få en garantipolice, som gælder for deres land, provins eller stat. Hvis du af en eller anden grund er utilfreds med din forhandlers service eller har problemer med at få oplysninger om garantien, bedes du kontakte dit autoriserede Toro-servicecenter.