Form No. 3441-272 Rev A

ProStripe®560-gressklipper

Modellnr. 02657—Serienr. 407000000 og oppover

Brukerhåndbok

Innledning

Denne gressklipperen er en skyvemodell med roterende kniver og er beregnet på bruk av profesjonelle, innleide operatører. Den er hovedsakelig beregnet på å klippe gress på godt vedlikeholdte plener på private eller kommersielle eiendommer. Hvis du bruker dette produktet til andre formål enn det er beregnet på, kan du utsette deg selv eller andre for fare.

Les denne håndboken nøye, slik at du lærer å bruke og vedlikeholde produktet på riktig måte og unngår person- eller produktskade. Du har ansvar for å bruke produktet på en riktig og sikker måte.

Gå til www.Toro.com for materialer for produktsikkerhet og opplæring i bruk, og informasjon om tilbehør, hjelp til å finne en forhandler eller for å registrere produktet ditt.

Hvis maskinen må repareres, eller du trenger service, originale Toro-deler eller mer informasjon, kan du kontakte et autorisert forhandlerverksted eller Toros kundeserviceavdeling. Ha modell- og serienummer for hånden når du tar kontakt. Figur 1 viser hvor på produktet modell- og serienumrene er plassert. Skriv inn numrene i de tomme feltene.

Viktig: **Du kan skanne QR-koden på serienummermerket (hvis det finnes) med en mobil enhet for å få tilgang til garantien, deler og annen produktinformasjon**

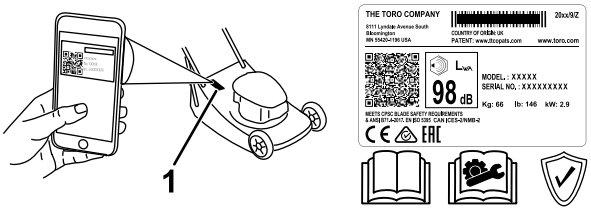

g338220

Figur 1

1. Plassering av modell- og serienummer

Noter produktets modell- og serienummer nedenfor:

Modellnr. _____

Serienr. _____

Denne brukerhåndboken identifiserer mulige farer, og markerer sikkerhetsbeskjeder gjennom sikkerhetsvarslingssymbolet (Figur 2) som varsler om en fare som kan føre til alvorlige skader eller dødsfall hvis du ikke følger de anbefalte forholdsreglene.

g000502

Figur 2

Sikkerhetsvarselssymbol

I tillegg brukes to ord for å utheve informasjon. **Viktig** gjør oppmerksom på spesiell mekanisk informasjon og **Obs** henviser til generell informasjon som det er verdt å huske på.

Dette produktet er i samsvar med alle relevante europeiske direktiver. Se eget samsvarserklæringsskjema for produktet for detaljert informasjon.

Det er i strid med Californias Public Resource Code, avsnitt 4442 eller 4443, å bruke denne motoren i skogs-, busk- eller gressområder med mindre motoren er utstyrt med en fungerende gnistfanger, som definert i avsnitt 4442, eller en motor som er beregnet, utstyrt og vedlikeholdt for å unngå brann.

Den vedlagte brukerhåndboken for motoren inneholder informasjon om amerikanske miljømyndigheters (EPA) og Californias utslippskontrollreguleringer for utslippssystemer, vedlikehold og garanti. Du kan bestille nye brukerhåndbøker fra motorprodusenten.

Nettomoment: Motorens brutto- eller nettomoment ble beregnet i et laboratorium av motorprodusenten i overensstemmelse med Society of Automotive Engineers (SAE) J1940 eller J2723. Når den er konfigurert til å overholde sikkerhets-, utslipps- og driftskrav, vil det faktiske dreiemomentet for motorer for gressklipper i denne klassen være betydelig lavere. Se motorprodusentens informasjon som følger med maskinen.

Sikkerhetsanordninger på maskinen skal ikke tukles med eller deaktiveres, og riktig drift må sjekkes regelmessig. Ikke prøv å justere eller tukle med motorhastighetskontrollen, da dette kan utgjøre en usikker driftstilstand, som kan føre til personskader.

© 2020—The Toro® Company
8111 Lyndale Avenue South
Bloomington, MN 55420

Registrer ditt produkt på www.Toro.com.

CE

Oversettelse av originalen (NO)
Trykt i Storbritannia.
Med enerett

* 3 4 4 1 - 2 7 2 *

⚠ ADVARSEL

CALIFORNIA
Proposition 65-advarsel

Staten California kjenner til at motoreksosen fra dette produktet inneholder kjemikalier som kan forårsake kreft, fosterskader eller skade forplantningsevnen på andre måter.

Bruk av dette produktet kan forårsake eksponering for kjemikalier som staten California vet forårsaker kreft, fødselsdefekter eller annen forplantningsskade.

Innhold

Innledning 1
Sikkerhet 2
Generell sikkerhet 2
Sikkerhets- og instruksjonsmerker 3
Montering 4
1 Montere håndtaket 4
2 Montere gressposen 6
3 Fylle olje i motoren 7
Oversikt over produktet 8
Spesifikasjoner 8
Bruk 8
Før bruk 8
Sikkerhet før bruk 8
Fylle tanken 9
Kontrollere motoroljenivået 9
Justere klippehøyden 10
Starte motoren 11
Koble til kniven 11
Koble fra kniven 12
Velge hastigheten 12
Under bruk 12
Sikkerhet under drift 12
Bruke selvdrift 13
Slå av motoren 13
Samle opp gresset 13
Brukstips 14
Etter bruk 14
Sikkerhet etter bruk 14
Rengjøre maskinen 15
Vedlikehold 16
Anbefalt vedlikeholdsplan 16
Sikkerhet ved vedlikehold 16
Gjøre klar til vedlikehold 16
Vedlikeholde luftfilteret 17
Skifte motorolje 18
Justere selvdriftskabelen 18
Skift ut kniven 19
Slipe kniven 20
Lagring 21
Sikkerhet ved oppbevaring 21
Gjøre maskinen klar til oppbevaring 21
Ta maskinen frem fra oppbevaring 21

Sikkerhet

Denne maskinen er konstruert i henhold til standardene EN ISO 5395 og ANSI B71.4-2017.

Generell sikkerhet

Dette produktet kan amputere hender og føtter og slynge gjenstander opp i luften. Følg alltid alle sikkerhetsinstruksjoner for å unngå alvorlige personskader eller dødsulykker.

- Les, forstå og følg instruksjonene og advarslene i denne *brukerhåndboken* og på maskinen og utstyret før du starter motoren.
- Hold hender og føtter borte fra roterende deler på maskinen. Hold deg unna alle utmatingsåpninger.
- Bruk aldri maskinen uten at alle verneplater og andre sikkerhetsanordninger sitter på plass og fungerer som tiltenkt.
- Hold tilskuere og barn borte fra arbeidsområdet. Ikke la barn bruke maskinen. Maskinen skal kun brukes av ansvarlige personer som har opplæring, er kjent med instruksjonene og er fysisk i stand til å bruke den.
- Stopp maskinen, slå av motoren og vent til alle bevegelige deler har stanset før du utfører service, fylling, eller fjerner materiale fra maskinen.

Feilaktig bruk og vedlikehold av maskinen kan føre til personskade. For å redusere muligheten for skader må du følge disse sikkerhetsinstruksjonene og alltid være oppmerksom på sikkerhetsalarmsymbolet (⚠), som betyr Forsiktig, Advarsel eller Fare – personsikkerhetsinstruks. Hvis ikke disse instruksjonene tas hensyn til, kan det føre til alvorlige personskader eller dødsfall.

Sikkerhets- og instruksjonsmerker

Sikkerhetsmerker og -instruksjoner er lett synlige for føreren og er plassert i nærheten av alle områder som representerer en potensiell fare. Bytt ut alle merker som er ødelagte eller mangler.

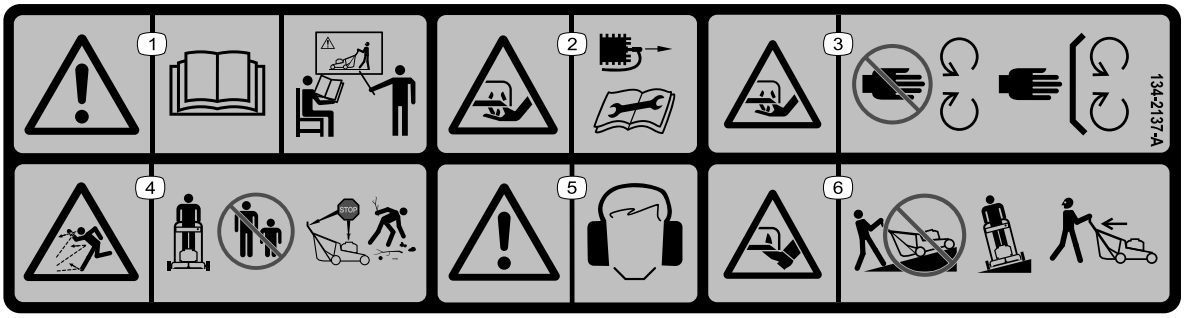

decal134-2137

134-2137

1. Advarsel – les *brukerhåndboken*. Ikke bruk maskinen med mindre du har fått opplæring.
2. Fare for å kutte/lemleste hender, gressklipperknivene – koble fra tennpluggen før du utfører vedlikehold.
3. Fare for å kutte/lemleste hender, gressklipperknivene – hold trygg avstand fra bevegelige deler og hold alle skydd og vern på plass.
4. Fare for at gjenstander slynges gjennom luften – hold andre på avstand, stans motoren før du forlater maskinen og plukk opp rusk før klipping.
5. Advarsel – bruk hørselsvern.
6. Fare for å kutte/amputere føtter, gressklipperkniv – ikke kjør opp og ned skråninger, kjør kun på tvers av skråninger, se bakover og ned når du rygger.

decal94-8072

94-8072

1. Advarsel – fare for å kutte/amputere hender og føtter i klippemekanismen.

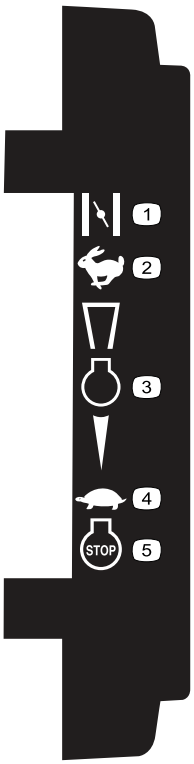

decal111-8959

111-8959

1. Choke
2. Hurtig
3. Motor
4. Sakte
5. Motor – slå av

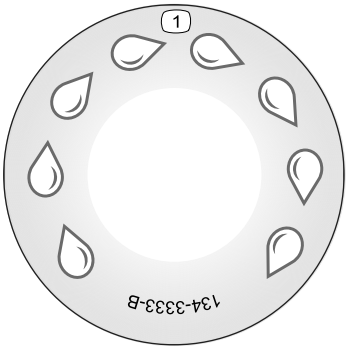

decal134-3333

134-3333

1. Hurtigvaskport

decal133-8062

133-8062

Montering

Viktig: **Fjern og kast plasten som beskytter motoren.**

1

Montere håndtaket

Deler som er nødvendige for dette trinnet:

2	Nedre håndtak (venstre)
2	Nedre håndtak (høyre)
2	Klemmeplate
2	Kort bolt
4	Flat skive
6	Låsemutter
4	Koppskive
4	Lang bolt
1	Øvre håndtak
6	Lokk

Prosedyre

⚠ ADVARSEL

Hvis du monterer håndtaket på feil måte, kan dette føre til skade på ledningene, noe som igjen kan utgjøre en usikker driftstilstand.

- **Pass på at du ikke skader ledningene når du monterer håndtaket.**
- **Kontroller at kablene ledes på innsiden av håndtaket og ikke hekter seg i den bakre avlederen.**
- **Hvis en ledning blir skadet, kontakter du et autorisert forhandlerverksted.**

1. Fjern sekskantmutrene fra de to eksponerte boltene på toppen av klippeenheten.
2. Monter et nedre håndtak til hver side av toppen av klippeenheten med en klemmeplate og sekskantlåsemutteren som ble fjernet fra klippeenheten i forrige trinn (Figur 3).

   Merk: Rørene på det nedre håndtaket har en bøyning langs midtdelen. Sørg for at rørene er

montert slik at den bøyde delen av røret vinkler mot bakken.

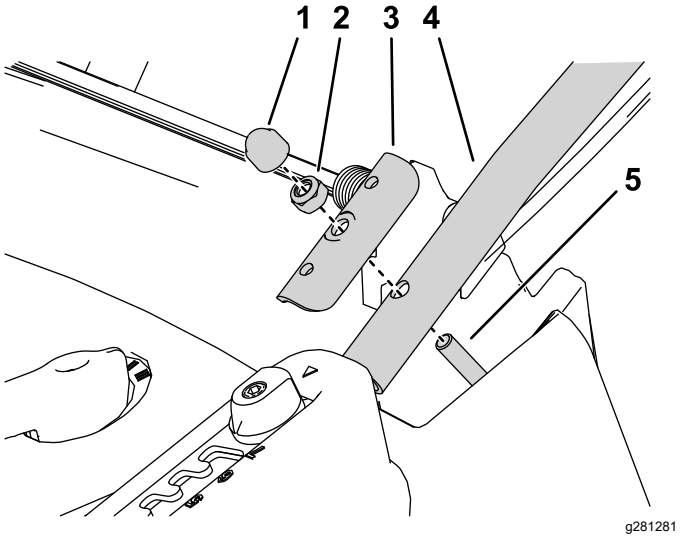

Figur 3

Venstre side

1. Lokk
2. Sekskantlåsemutter
3. Klemmeplate
4. Nedre håndtak
5. Fjern sekskantmutteren og monter det nedre håndtaket her.

3. Monter bunnen av støttehåndtakene på hver side av klippeenheten med en bolt, flate skiver på innsiden og utsiden av klippeenheten og en låsemutter (Figur 4).

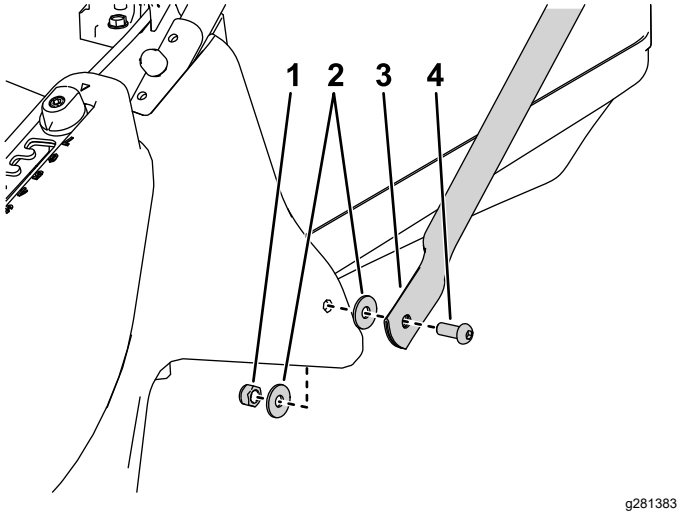

Figur 4

Venstre side

1. Sekskantlåsemutter
2. Flat skive
3. Støttehåndtak
4. Bolt

4. Monter de øvre håndtakene og toppen av støttehåndtakene til de nedre håndtakene med tre koppskiver, to bolter og to sekskantlåsemuttere på hver side (Figur 5).

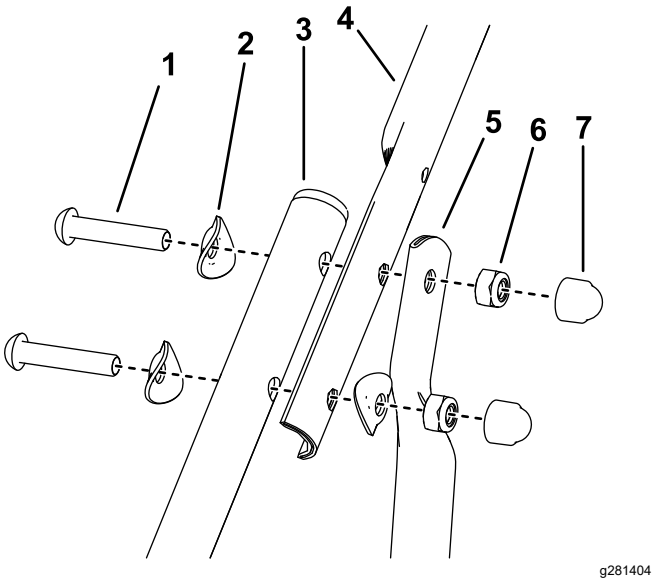

Figur 5

Venstre side

1. Bolt
2. Koppskive
3. Nedre håndtak
4. Øvre håndtak
5. Støttehåndtak
6. Sekskantlåsemutter
7. Lokk

5. Monter lokk over alle de eksponerte håndtaksmutterne.

2

Montere gressposen

Ingen deler er nødvendige

Prosedyre

1. For å forhindre ulykker må du kutte av det hvite båndet som er festet til gressposen og kaste det.
2. Før rammen inn i gressposen, og mens du holder håndtaket over gressposen (Figur 6).

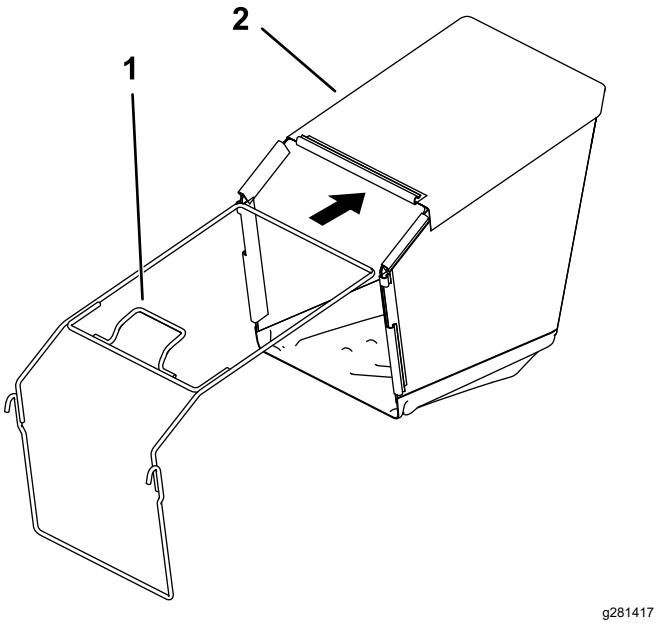

Figur 6

1. Rammehåndtak
2. Gresspose

3. Fest plastklemmene til gressposerammen (Figur 7).

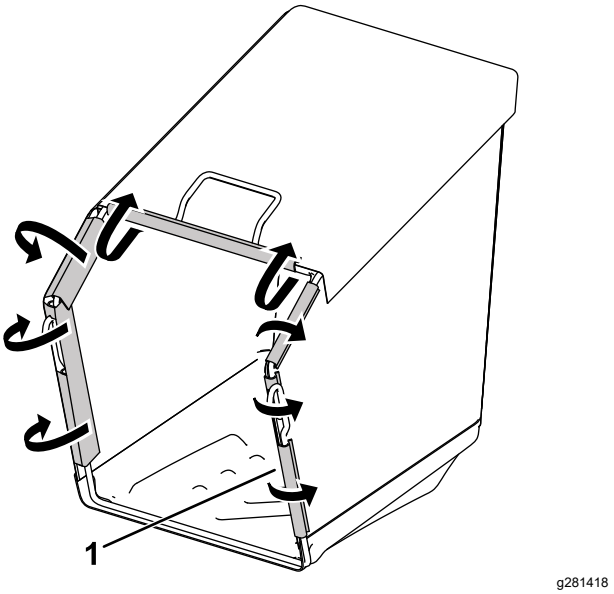

Figur 7

1. Plastklemmer

3

Fylle olje i motoren

Ingen deler er nødvendige

Prosedyre

Viktig: **Maskinen leveres ikke med olje i motoren. Før du starter motoren, fyll olje på motoren.**

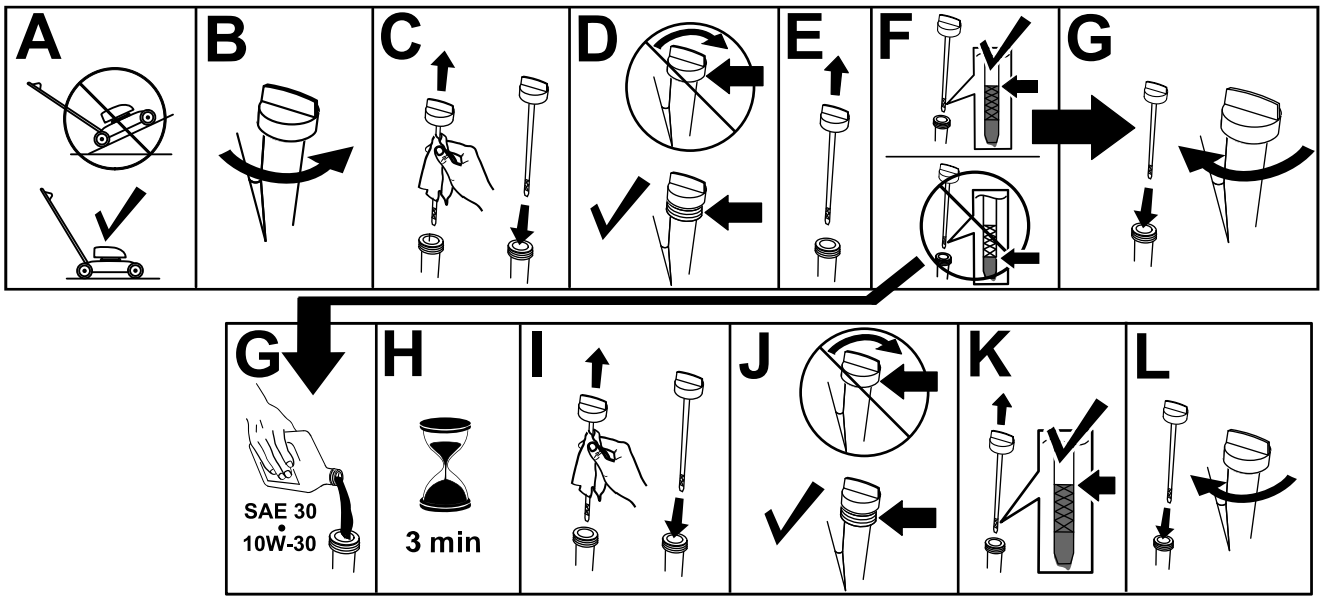

g235721

Figur 8

Oversikt over produktet

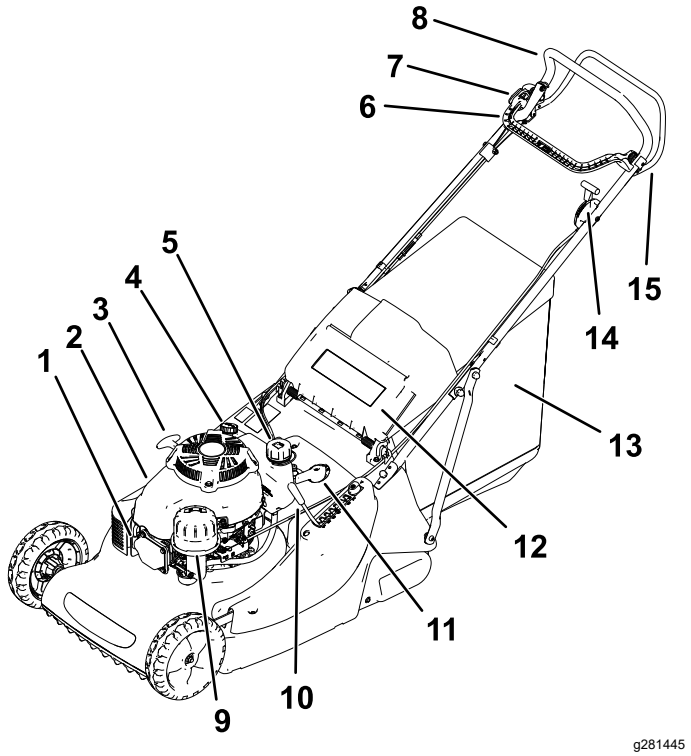

Figur 9

1. Tennpluggkabel
2. Motordeksel
3. Tilbakespolingsstarterhåndtak
4. Oljelokk/peilestav
5. Drivstofflokk
6. BBC-kontrollspak
7. BBC-låseknapp
8. Håndtak
9. Luftrenser
10. Klippehøydejustering
11. Girvelger med tre hastigheter
12. Bakre avleder
13. Gressposeenhet
14. Motorhastighetskontroller
15. Selvdriftsbøyle

Spesifikasjoner

Modell	Vekt	Lengde	Bredde	Høyde
02657	66 kg	175,5 cm	58,6 cm	103,9 cm 3,9 cm

Bruk

Før bruk

Sikkerhet før bruk

Generell sikkerhet

- Slå av maskinen, vent til alle bevegelige deler har stoppet og la maskinen kjøle seg ned før du justerer, utfører service på, rengjør eller setter maskinen til oppbevaring.
- Gjør deg kjent med sikker bruk av utstyret, driftskontrollene og sikkerhetssymbolene.
- Kontroller at alle vern og sikkerhetsanordninger, som avledere og/eller gressoppsamlere, er på plass og fungerer korrekt.
- Undersøk alltid maskinen for å sikre at knivene og knivboltene er fri for skader og slitasje.
- Undersøk området hvor du skal bruke maskinen, og fjern alle gjenstander som kan komme i veien for bruken av maskinen eller slynges ut av maskinen.
- Kontakt med kniv i bevegelse vil føre til alvorlige skader. Ikke plasser fingrene under huset.

Drivstoffsikkerhet

- Drivstoff er meget brannfarlig og svært eksplosivt. Brann eller eksplosjon forårsaket av drivstoff kan påføre deg og andre brannskader samt ødelegge eiendom.
  - Når du fyller tanken, må drivstoffkannen og/eller maskinen være plassert direkte på bakken og ikke i et kjøretøy eller på en gjenstand, for å hindre at statisk elektrisitet antenner drivstoffet.
  - Fyll opp drivstofftanken utendørs på et åpent område når motoren er nedkjølt. Tørk opp eventuelt drivstoffsøl.
  - Ikke håndter drivstoff når du røyker eller er i nærheten av åpen ild eller gnister.
  - Ikke ta lokket av drivstofftanken eller fyll på drivstofftanken mens motoren går eller er varm.
  - Ikke prøv å starte motoren hvis du har sølt drivstoff. Unngå antenningskilder til all drivstoffdamp er forsvunnet.
  - Drivstoff må oppbevares på en godkjent kanne, utenfor barns rekkevidde.
- Drivstoff kan føre til skader eller dødsfall hvis det svelges. Hvis du utsettes for damp fra drivstoff over lengre tid, kan dette føre til alvorlig skade og sykdom.

– Unngå innånding av damp fra drivstoff over lengre tid.
– Hold hendene og ansiktet unna dysen og drivstofftankåpningen.
– Hold drivstoffet unna øyne og hud.

Fylle tanken

Type	Blyfri bensin
Minimum oktankvalitet	87 (USA) eller 91 (forskningsoktan; utenfor USA)
Etanol	Ikke mer enn 10 % i volum
Metanol	Ingen
MTBE (metyltertiærbutyleter)	Mindre enn 15 % i volum
Olje	Ikke tilsett olje i drivstoffet

Bruk kun rent, ferskt (mindre enn 30 dager gammelt) drivstoff fra en pålitelig kilde.

Viktig: **For å redusere oppstartsproblemer kan drivstoffstabiliserings-/kondisjoneringsmiddel tilsettes i ferskt drivstoff, som anvist av produsenten for drivstoffstabiliserings-/kondisjoneringsmiddelet.**

Se brukerhåndboken for motoren for mer informasjon.

Fyll drivstofftanken som vist i Figur 10.

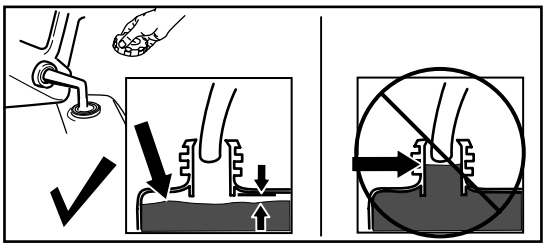

g230458

Figur 10

Kontrollere motoroljenivået

Serviceintervall: For hver bruk eller daglig

Viktig: **Hvis oljenivået i motoren er for lavt eller for høyt, og du kjører motoren, kan dette føre til skade på motoren.**

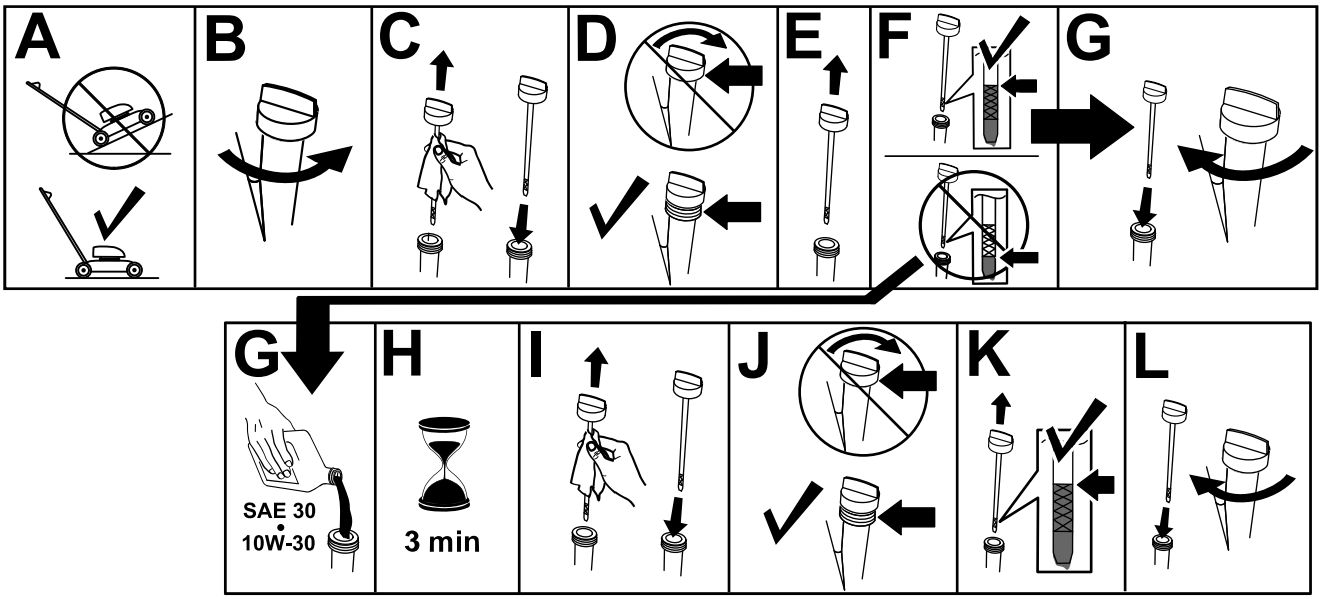

g235721

Figur 11

Justere klippehøyden

⚠ FARE

Når du justerer klippehøyden, kan hendene dine komme i kontakt med en kniv i bevegelse, noe som kan gi alvorlig personskade.

- **Før du justerer klippehøyden, slå av motoren og vente til alle bevegelige deler står stille.**
- **Ikke plasser fingrene under huset når du justerer klippehøyden.**

⚠ FORSIKTIG

Hvis motoren er varm, vil lyddemperen være varm og kan forårsake alvorlige brannsår.

Ikke berør den varme lyddemperen.

Justere klippehøyden

1. Grip klippehøydespaken og dra sidelengs for å koble den fra låsehakket (Figur 12).

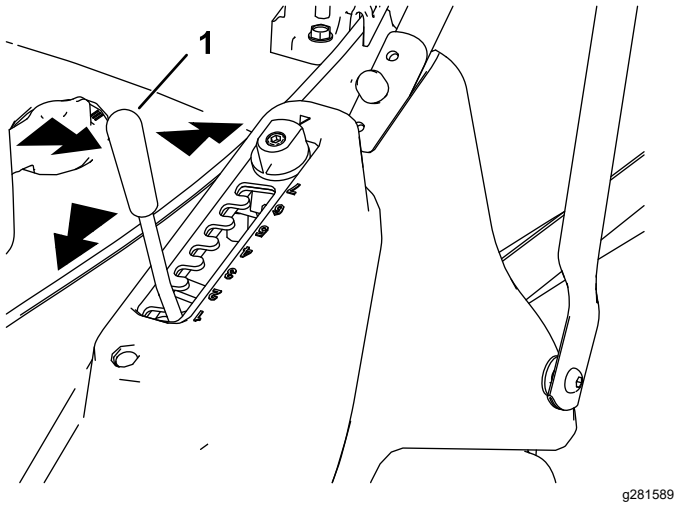

Figur 12

1. Klippehøydejusteringsspak

2. Skyv spaken fremover for å senke, eller dra den bakover for å heve klippehøyden (Figur 12).
3. Utløs spaken i ønsket posisjon, og påse at den låses i et av de syv innstillingshakkene (Figur 12).

Høydeinnstilling	Klippehøyde
1	13,0 mm
2	20,8 mm
3	28,7 mm
4	36,5 mm
5	44,3 mm
6	52,2 mm
7	60,0 mm

Justere klippehøyden med matchcut

Ytterligere seks innstillingshøyder kan oppnås ved hjelp av matchcut-høydeinnstillingen. Denne funksjonen lar velgerplaten for klippehøyde justeres med en halv innstilling.

1. Løsne velgerplatens festebolt med en sekskantnøkkel (Figur 13).

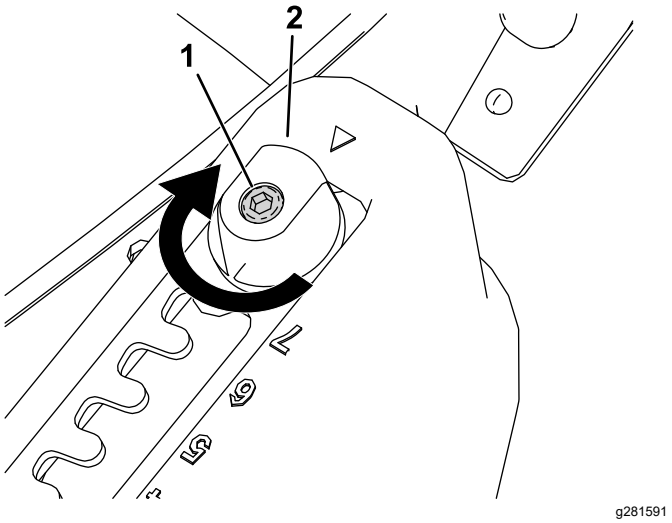

Figur 13

1. Festebolt
2. Matchcut-justerer

2. Vri matchcut-justereren 180° (Figur 13 og Figur 14).

   Merk: En indikator vises nederst på velgerplaten, og fremhever når matchcut er angitt.

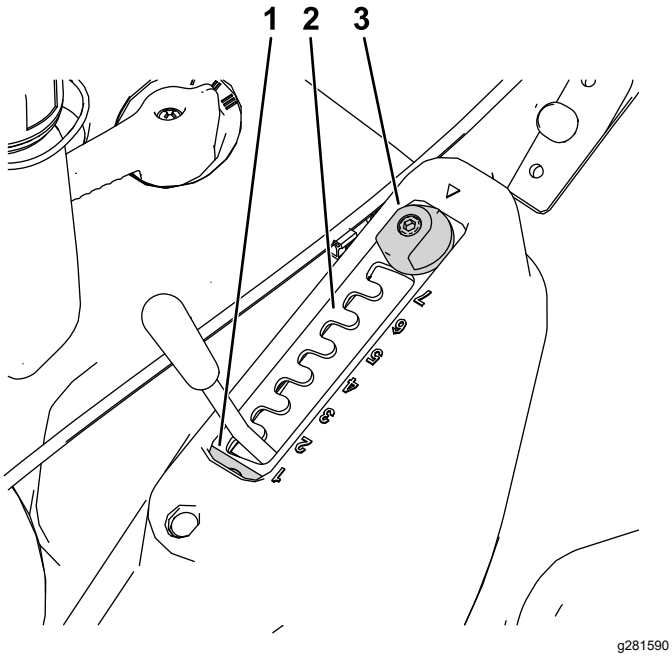

Figur 14

1. Matchcut-indikator
2. Velgerplate
3. Matchcut-justerer

3. Stram velgerplatens festebolt for å feste velgerplaten for klippehøyde på plass.

Høydeinnstilling (med Matchcut)	Klippehøyde
1,5	16,9 mm
2,5	24,8 mm
3,5	32,6 mm
4,5	40,4 mm
5,5	48,3 mm
6,5	56,1 mm

Starte motoren

1. Hold håndtaket og flytt motorhastighetskontrolleren til CHOKE-stillingen hvis motoren er kald, eller HURTIG-stillingen hvis motoren nylig har vært i gang.

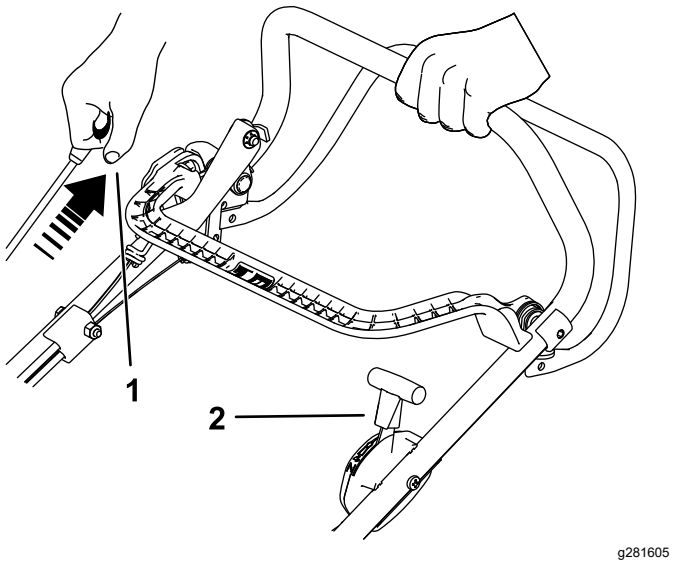

Figur 15

1. Trekk i tilbakespolings-håndtaket.
2. Gasskontroll i CHOKE-stilling

2. Trekk i tilbakespolingshåndtaket til du føler motstand, og dra deretter kraftig for å starte. Når motoren starter, skyver du gassen sakte tilbake til HURTIG-stillingen hvis choken har blitt aktivert (Figur 15).

   Viktig: **Ikke trekk i tilbakespolingshåndtaket mens motoren går, da dette kan føre til skade på motoren.**

   Merk: Hvis maskinen ikke starter, ta kontakt med et autorisert forhandlerverksted.

   Merk: Kniven er ikke koblet til på dette stadiet. Se Koble til kniven (side 11).

Koble til kniven

1. Påse at gasskontrollspaken er i HURTIG-stillingen (Figur 16).
2. Trykk på knivbremseclutchen (Blade Brake Clutch – BBC) og trekk BBC-kontrollspaken tilbake mot håndtaket (Figur 16).

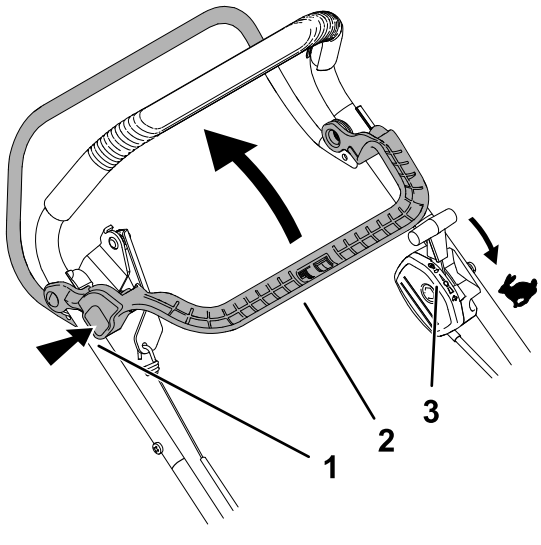

Figur 16

1. Trykk på BBC-låseknappen.
2. Trekk BBC-kontrollspaken tilbake mot håndtaket.
3. Påse at gasskontrollspaken er i HURTIG-stillingen.

Koble fra kniven

Slipp BBC-kontrollspaken for å deaktivere kniven. Håndtaket vil returnere til hvilestilling (Figur 17).

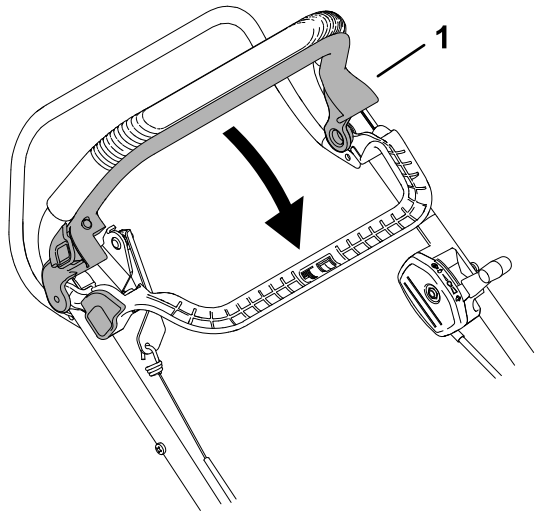

Figur 17

1. Slipp BBC-kontrollspaken for å deaktivere kniven.

Merk: Når du slipper BBC-kontrollspaken, skal kniven stanse innen tre sekunder. Hvis den ikke gjør det, skal du stoppe bruken av gressklipperen umiddelbart og kontakte den autoriserte serviceforhandleren.

Velge hastigheten

Hastigheten framover på maskinen har tre innstillinger. Roter girvelgeren med tre hastigheter på toppen av gressklipperen til én av de tre innstillingene for å justere hastigheten.

- I – første gir
- II – andre gir
- III – tredje gir

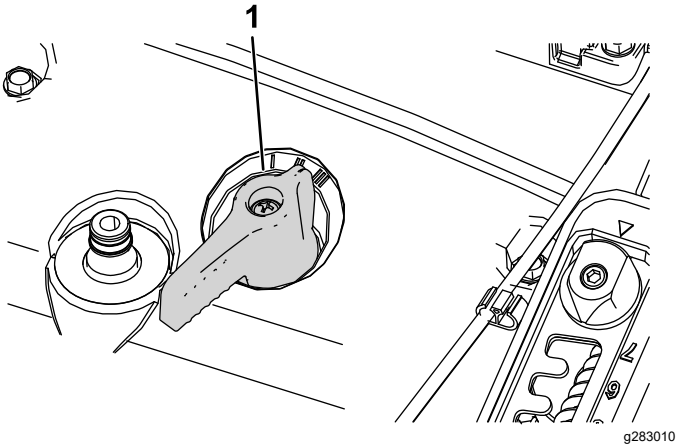

Figur 18

1. Hastighetsvalgkontroll

Under bruk

Sikkerhet under drift

Generell sikkerhet

- Ha på deg passende klær, inkludert vernebriller, vernebukser, sklisikkert og kraftig fottøy og hørselsvern. Sett opp langt hår, og ikke bruk løstsittende klær eller fritthengende smykker.
- Vær alltid fokusert på oppgaven når du bruker maskinen. Ikke delta i aktiviteter som forårsaker distraksjoner, da dette kan føre til personskade eller materiell skade.
- Ikke bruk maskinen når du er syk, trett eller påvirket av alkohol eller andre rusmidler.
- Kniven er skarp, kontakt med kniven kan føre til personskader. Før du forlater førersetet, må du stanse motoren og vente til alle bevegelige deler står stille.
- Når du slipper knivkontrollbøylen, skal motoren slå seg av og knivene stanse innen tre sekunder. Hvis de ikke stopper som de skal, skal du umiddelbart slutte å bruke maskinen. Kontakt en autorisert serviceforhandler.
- Hold andre personer borte fra arbeidsområdet. Hold små barn borte fra arbeidsområdet og under

oppsyn av en ansvarlig voksen som ikke kjører maskinen. Stopp maskinen hvis noen kommer inn på området.

- Se alltid bakover og ned du før du flytter maskinen i revers.
- Maskinen skal kun brukes under forhold med god sikt og egnede værforhold. Ikke bruk maskinen hvis det er fare for lynnedslag.
- Vått gress eller løv kan føre til alvorlig personskade hvis du mister fotfestet og kommer i kontakt med kniven. Unngå klipping i våte forhold.
- Vær spesielt forsiktig når du nærmer deg hjørner, busker, trær eller andre objekter som kan hindre sikten din.
- Ikke la materiale kastes ut direkte mot noen. Unngå å la materiale kastes ut mot en vegg eller en hindring, da det kan sprette tilbake og treffe deg. Stopp kniven(e) når du krysser grusbelagte overflater.
- Vær oppmerksom på hull, steiner eller andre skjulte objekter. Ujevnt terreng kan føre til at du mister balansen eller fotfeste.
- Hvis maskinen treffer en gjenstand eller begynner å vibrere, slå av motoren øyeblikkelig, vent til alle deler i bevegelse har stoppet, og koble kabelen fra tennpluggen før du undersøker maskinen for skade. Foreta alle nødvendige reparasjoner før du gjenopptar bruk.
- Før du forlater førersetet, må du stanse motoren og vente til alle bevegelige deler står stille.
- Hvis motoren har vært i drift, vil den være varm og kan forårsake alvorlige brannsår. Ikke berør den varme motoren.
- Kjør motoren kun i godt ventilerte rom. Eksosgasser inneholder karbonmonoksid, som er en dødelig gift uten lukt.
- Kontroller gressoppsamlingskomponentene og utslippssjakten regelmessig, og skift dem ut med ekte Toro-deler når det er nødvendig.

Sikkerhet i bakker

- Klipp på tvers av bakker, aldri oppover og nedover. Vær ytterst forsiktig når du forandrer retning i skråninger.
- Klipp ikke i overdrevent bratte skråninger. Dårlig fotfeste kan føre til at du glir og faller.
- Vær forsiktig når du klipper gress i nærheten av kanter, grøfter eller voller.

Bruke selvdrift

Hvis du vil drive med selvdrift, klem selvdriftsbøylen mot håndtaket og hold den på plass (Figur 19).

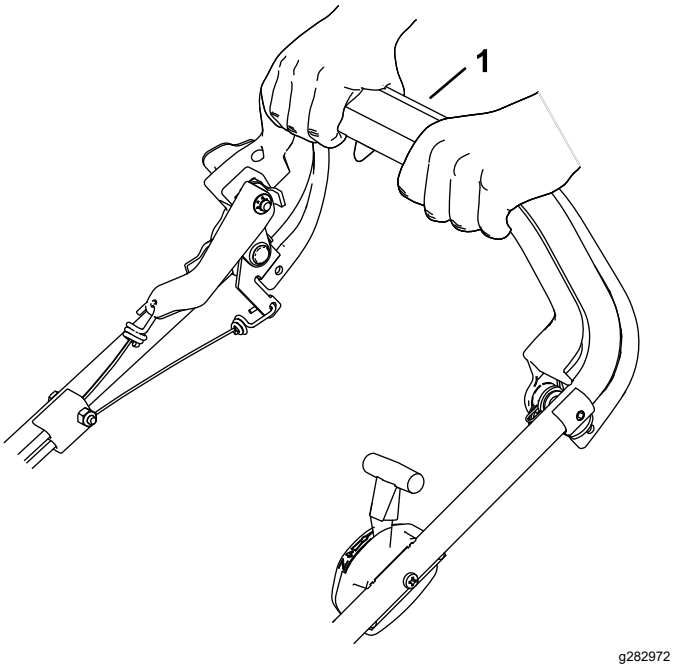

Figur 19

1. Selvdriftsbøyle

For å koble fra selvdriften slipper du selvdriftsbøylen.

Slå av motoren

Frigjør knivbremseclutchkontrollen og selvdriftsbøylene. Flytt motorhastighetskontrolleren til stopp-stillingen for å slå av motoren.

Viktig: **Når du slipper knivkontrollbøylen skal kniven stanse innen tre sekunder. Hvis den ikke stopper som den skal, skal du ikke bruke maskinen. Kontakt en autorisert serviceforhandler.**

Samle opp gresset

Monter gressposen for å samle opp gressrester fra plenen.

⚠ ADVARSEL

Bruk av en slitt gresspose kan føre til at rusk blir kastet opp i luften, og dermed påføre både føreren og andre i nærheten alvorlige skader eller føre til dødsfall.

Kontroller gressposen ofte. Skift den ut med en ny Toro-reservepose, hvis den er skadet.

⚠ ADVARSEL

Kniven er skarp, kontakt med kniven kan føre til personskader.

Før du forlater førersetet, må du stanse motoren og vente til alle bevegelige deler står stille.

1. Slå av motoren, og vent til alle bevegelige deler har stanset.
2. Løft og hold oppe den bakre avlederen.
3. Heng gressposen på plass (Figur 20).

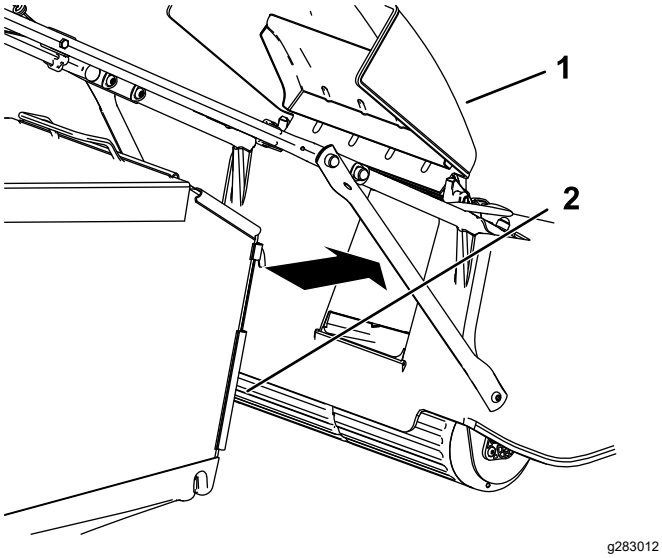

Figur 20

1. Bakre avleder
2. Gresspose

4. Senk den bakre gressavlederen.

Brukstips

Generelle klippetips

- Undersøk området der du skal bruke maskinen, og fjern alle gjenstander som kan slynges ut av maskinen.
- La ikke kniven treffe harde gjenstander. Klipp aldri over en gjenstand med overlegg.
- Hvis maskinen treffer en gjenstand eller begynner å vibrere, slå av motoren øyeblikkelig, vent til alle bevegelige deler har stoppet og koble kabelen fra tennpluggen før du undersøker maskinen for skade.
- For best mulig resultat kan du montere en ny Toro-kniv før klippesesongen begynner eller ved behov.

Klippe gress

- Klipp kun av ca. en tredjedel av gresstrået av gangen. Ikke klipp lavere enn innstillingen på 64 mm med mindre gresset er glissent eller det er sent på høsten og gresset vokser saktere.
- Når du klipper gress som er mer enn 15 cm høyt, klipp først på den høyeste klippehøydeinnstillingen og ved lavere hastighet, og klipp så en gang til på en lavere innstilling for å oppnå best mulig utseende på gressplenen. Hvis gresset er for langt, kan maskinen bli tettet og motoren stanse.
- Vått gress og løv har en tendens til å klumpe seg på bakken og kan føre til at maskinen tilstoppes eller at motoren stanser. Unngå klipping i våte forhold.
- Vær oppmerksom på brannfare ved svært tørre forhold, følg alle lokale brannvarsler og hold maskinen fri for tørt gress og løvrester.
- Veksle klipperetningen. På denne måten spres gress- og løvrestene jevnere på plenen.
- Hvis den ferdig klipte gressplenen ikke ser bra ut, kan du prøve én gang til og gjøre følgende:
  - Skift ut kniven eller bryn den.
  - Gå saktere mens du klipper.
  - Hev klippehøydeinnstillingen på maskinen.
  - Klipp gresset oftere.
  - Overlapp skårganger i stedet for å klippe en hel skårgang hver gang.

Klippe løv

- Når du har klippet plenen, kontroller at halvparten av gresset vises gjennom lavet med klippet løv. Det kan være nødvendig å gå over løvet mer enn én gang.
- Hvis det er mer enn 13 cm med løv på plenen, bruk en høyere klippehøyde og deretter i ønsket klippehøyde.
- Reduser klippehastigheten hvis maskinen ikke klipper løvene fint nok.

Etter bruk

Sikkerhet etter bruk

Generell sikkerhet

- Slå av maskinen, vent til alle bevegelige deler har stoppet og la maskinen kjøle seg ned før du justerer, utfører service på, rengjør eller setter maskinen til oppbevaring.

- Fjern gress og rusk fra maskinen for å unngå at det begynner å brenne. Tørk opp eventuelt olje- eller drivstoffsøl.
- Oppbevar aldri maskinen eller bensinkannen hvor det er åpen ild, gnist eller kontrollampe, som på en varmtvannstank eller andre apparater.

Sikkerhet under transport

- Vær forsiktig når du laster maskinen av eller på en lastebil eller tilhenger.
- Fest maskinen slik at den ikke ruller.

Rengjøre maskinen

Serviceintervall: Etter hver bruk

⚠ ADVARSEL

Maskinen kan løsne materiale fra under maskinhuset.

- **Bruk vernebriller.**
- **Forbli i operatørstilling (bak håndtaket) mens motoren går.**
- **Pass på at det ikke er andre personer i området.**

For best mulig resultat, rengjør maskinen med en gang etter at du er ferdig med klippe gresset.

Viktig: **Rengjør maskinenheten grundig umiddelbart etter bruk på behandlet gress.**

Merk: Ikke sprøyt motoren med vann under rengjøring.

1. Flytt maskinen til en jevn, belagt overflate.
2. Før du forlater førersetet, må du stanse motoren og vente til alle bevegelige deler står stille.
3. Fjern gressrester fra oversiden på klippeenhetens hus umiddelbart etter bruk.
4. Fjern alt gress og rusk fra motoren, inkludert eksosen/eksosvernet, ventilasjonen i det øvre dekselet og de omliggende klippeenhetsområdet ved hjelp av en børste eller komprimert luft.
5. Senk maskinen til laveste klippehøyde, se Justere klippehøyden (side 10).
6. Vask området under den bakre luken, der det klippede gresset går fra undersiden av maskinen til gressposen.
7. Fest en hageslange som er koblet til en vannkran, til vanninntaksporten (Figur 21).

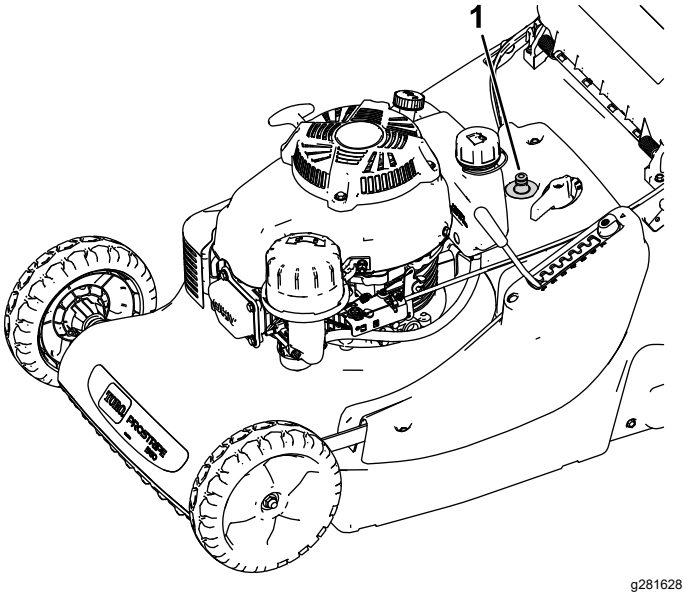

Figur 21

1. Vanninntaksport

8. Slå på vannet, start motoren, aktiver kniven og kjør den til det ikke kommer ut mer klipperester fra maskinens underside.
9. Slå av motoren, skru av vannet og koble hageslangen fra maskinen.
10. Start motoren og la den gå i et par minutter for å tørke maskinens underside for å forhindre rustdannelse.
11. Slå av motoren, og vent til maskinen er nedkjølt, før den settes på et lukket sted.
12. Tørk opp eventuelt olje- eller drivstoffsøl.

Vedlikehold

Merk: Angi hva som er høyre og venstre side på maskinen ved å stå i normal arbeidsstilling.

Anbefalt vedlikeholdsplan

Vedlikeholdsintervall	Vedlikeholdsprosedyre
Etter de 8 første timene	• Skift motoroljen.
For hver bruk eller daglig	• Kontrollere motoroljenivået. • Kontroller at motoren slås av innen tre sekunder etter at du slipper knivkontrollbøylen. • Kontroller tilstanden til kniven. • Påse at vernene og sikkerhetsanordningene er på plass og fungerer korrekt. • Påse at klippeenheten er klar og at gressposen er i god stand (skift ut hvis den er skadet).
Etter hver bruk	• Fjern gressrester og smuss fra undersiden av maskinen.
Hver 25. driftstime	• Rengjør skumforfilteret (oftere under støvete driftsforhold). • Kontroller selvdriftskabelen og juster om nødvendig. • Skift ut kniven eller bryn den (oftere hvis eggen raskt blir sløv). • Slip kniven.
Hver 50. driftstime	• Bytt motorolje (oftere under støvete driftsforhold).
Hver 100. driftstime	• Skift tennpluggen.
Hver 300. driftstime	• Skift ut papirluftfilteret (oftere under støvete driftsforhold).
Før lagring	• Tøm drivstofftanken før reparasjon som oppgitt og før årlig lagring.
Årlig	• Skift ut kniven eller bryn den. • Se brukerhåndboken for motoren for ytterligere årlige vedlikeholdsprosedyrer.

Viktig: **Hvis du vil ha mer informasjon om vedlikeholdsprosedyrer, ser du i eierhåndboken for motoren.**

Sikkerhet ved vedlikehold

- Slå av maskinen, vent til alle bevegelige deler har stoppet og la maskinen kjøle seg ned før du justerer, utfører service på, rengjør eller setter maskinen til oppbevaring.
- Koble fra tennpluggledningen fra tennpluggen før du utfører vedlikeholdsprosedyrer.
- Bruk hansker og vernebriller når du vedlikeholder maskinen.
- Kniven er skarp, kontakt med kniven kan føre til personskader. Bruk hansker når du utfører service på kniven. Kniven(e) skal ikke repareres eller modifiseres.
- Du må aldri fingre med sikkerhetsenhetene. Kontroller regelmessig at de virker tilfredsstillende.
- Når du vender maskinen på siden kan drivstoffet lekke ut. Drivstoff er meget brannfarlig og eksplosivt, og kan føre til personskader. Kjør motoren tom eller fjern bensinen med en håndpumpe, sug den aldri opp med hevert.
- For å oppnå optimal ytelse for maskinen skal det kun brukes ekte Toro-reservedeler og -tilbehør.

  Reservedeler og tilbehør som er laget av andre produsenter, kan være farlige, og bruken av disse kan føre til at garantien blir ugyldig.

Gjøre klar til vedlikehold

Serviceintervall: Hver 100. driftstime

1. Slå av motoren, og vent til alle bevegelige deler har stanset.
2. Koble fra tennpluggledningen fra tennpluggen (Figur 22) før du utfører vedlikeholdsprosedyrer.

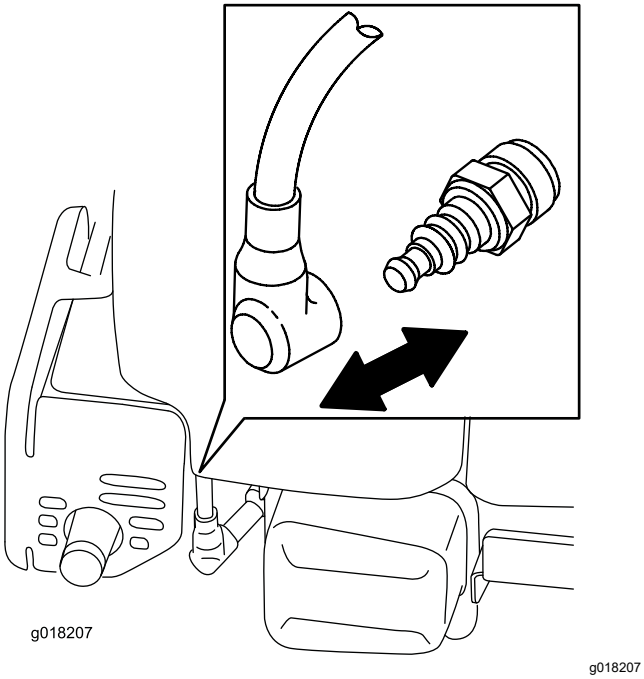

Figur 22

3. Når du har utført vedlikeholdsprosedyrer, koble tennpluggledningen til tennpluggen.

   Viktig: **Før du vender maskinen på siden for å skifte olje eller kniv, la drivstofftanken kjøre tom gjennom normal bruk. Hvis du må vende maskinen på siden før den har gått tom for drivstoff, bruk en håndrevet drivstoffpumpe til å tømme drivstoffet. Vend alltid maskinen over på siden med luftfilteret opp.**

⚠ ADVARSEL

Når du vender maskinen på siden, kan drivstoffet lekke ut. Drivstoff er meget brannfarlig, eksplosivt og kan føre til personskader.

Kjør motoren tom eller fjern bensinen med en håndpumpe, ikke sug den opp med hevert.

Vedlikeholde luftfilteret

Serviceintervall: Hver 25. driftstime—Rengjør skumforfilteret (oftere under støvete driftsforhold).

Hver 300. driftstime—Skift ut papirluftfilteret (oftere under støvete driftsforhold).

Viktig: **Hvis du starter motoren uten luftfilterenheten, vil den bli ødelagt.**

1. Utfør prosedyrene for forberedelse av vedlikehold. Se Gjøre klar til vedlikehold (side 16).
2. Fjern dekselet og rengjør det grundig (Figur 23).

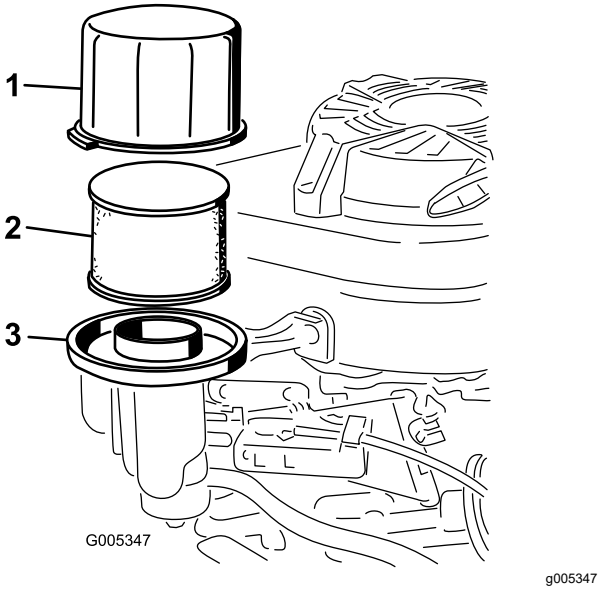

Figur 23

1. Deksel
2. Skumfôrfilter og papirluftfilter
3. Luftfilterbase

3. Fjern skumfôrfilteret og papirluftfilteret fra luftfilterbasen (Figur 23).
4. Fjern skumfôrfilteret fra papirluftfilteret og vask skumfôrfilteret med et mildt rengjøringsmiddel og vann, og tørk det med et håndkle eller en klut.
5. Undersøk papirfilteret, og skift det hvis det er svært skittent.

   Viktig: **Ikke prøv å rengjøre et papirfilter.**
6. Monter skumfôrfilteret på papirluftfilteret.
7. Monter skumfôrfilteret og papirluftfilteret på luftfilterbasen.
8. Sett på dekslet igjen.

Skifte motorolje

Serviceintervall: Etter de 8 første timene

Hver 50. driftstime

La motoren gå i noen minutter for å varme opp oljen før du skifter den. Varm olje flyter bedre og bærer med seg flere urenheter.

Spesifikasjoner for motorolje

Motoroljekapasitet	0,65 l* uten oljefilter; 0,85 l* med oljefilter
Oljeviskositet	SAE 30 eller SAE 10W-30 rensende olje
API-serviceklassifikasjon	SJ eller høyere

*Det er restolje i veivhuset etter at du har tappet oljen. Ikke hell hele oljekapasiteten i veivhuset. Fyll veivhuset med olje som anvist i følgende trinn.

1. Utfør prosedyrene for forberedelse av vedlikehold. Se Gjøre klar til vedlikehold (side 16).
2. Tøm drivstoffet ut av drivstofftanken.
3. Sett et rent tappefat under peilestaven/oljetap-peventilen.
4. Rengjør rundt peilestaven.
5. Fjern peilestaven ved å vri lokket mot venstre og trekke den ut.
6. Vend maskinen over på dens **høyre** side (luftfilter opp), for å tappe oljen oppi tappefatet.
7. Etter at den brukte oljen er tappet ut, sett maskinen tilbake i driftsstilling.
8. Hell forsiktig olje i oljepåfyllingsrøret til motoren er ¾ full.
9. Vent i tre minutter til oljen stabiliseres i motoren.
10. Tørk av peilestaven med en ren fille.
11. Sett peilestaven inn i oljepåfyllingsrøret **uten å skru den inn**, og trekk den ut igjen.
12. Les av oljenivået på peilestaven.
    - Hvis oljenivået er for lavt, fyll forsiktig på litt olje i oljepåfyllingsrøret, vent i tre minutter, og gjenta så trinn 10 til og med 12, til oljenivået på peilestaven er på riktig nivå.
    - Hvis oljenivået på peilestaven er for høyt, må du tappe av olje helt til oljenivået på peilestaven er på riktig nivå.

    Viktig: **Hvis oljenivået i motoren er for lavt eller for høyt, og du kjører motoren, kan dette føre til skade på motoren.**
13. Sett peilestaven godt inn i oljepåfyllingsrøret.
14. Resirkuler den brukte oljen på korrekt måte.

Justere selvdriftskabelen

Serviceintervall: Hver 25. driftstime

1. Slå av motoren.
2. Trekk maskinen bakover mens du langsomt aktiverer selvdriftsbøylen til de bakre valsene låses.

   Merk: Selvdriftsbøylen skal nå være 6 cm fra håndtaket.

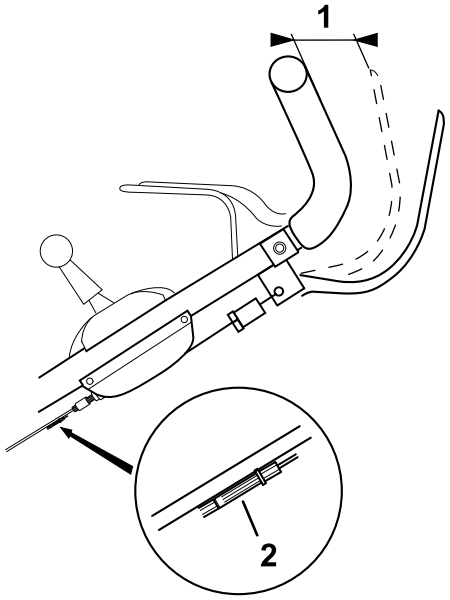

Figur 24

1. 6 cm
2. Kabeljustering

3. Hvis avstanden mellom selvdriftsbøylen og håndtaket er mindre enn 6 cm, juster den svarte plastkabeljusteringen for å stille inn den korrekte avstanden.

Skift ut kniven

Serviceintervall: Hver 25. driftstime—Skift ut kniven eller bryn den (oftere hvis eggen raskt blir sløv).

Årlig

***Viktig:* Du trenger en momentnøkkel for å montere kniven korrekt. Hvis du ikke har en momentnøkkel, eller ikke føler deg kompetent til å utføre prosedyren, kontakt en autorisert serviceforhandler.**

Kontroller kniven hver gang gressklipperen går tom for drivstoff. Hvis kniven er skadet eller sprukket, må den skiftes ut omgående. Hvis kniveggen er sløv eller har hakk, skal den brynes og balanseres eller skiftes ut.

⚠ ADVARSEL

Kniven er skarp, kontakt med kniven kan føre til personskader.

Bruk hansker når du utfører service på kniven.

1. Koble fra tennpluggledningen fra tennpluggen, se Gjøre klar til vedlikehold (side 16).
2. Vend maskinen over på siden med luftfilteret opp.
3. Bruk en treblokk til å holde kniven fast (Figur 25).

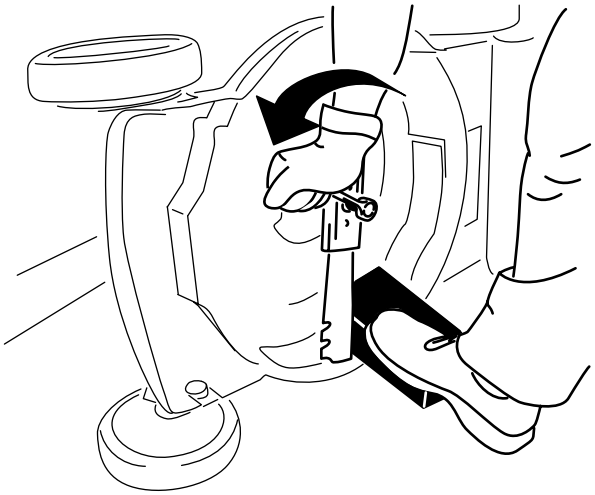

Figur 25

4. Fjern kniven, behold alle monteringsdeler (Figur 25).
5. Monter den nye kniven og alle monteringsdeler (Figur 26).

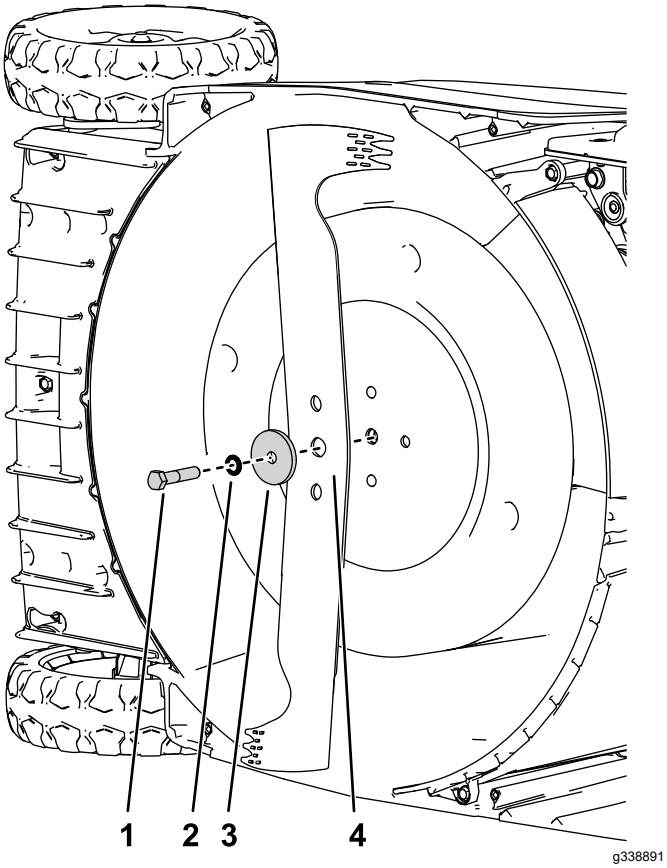

Figur 26

1. Bolt
2. Låseskive
3. Avstandsstykke
4. Kniv

***Viktig:* Plasser knivens bueformede ender slik at de peker mot maskinhuset.**

6. **Stram knivbolten med en momentnøkkel til 54 Nm.**

Slipe kniven

Serviceintervall: For hver bruk eller daglig

Hver 25. driftstime

En lett slitt kniv kan slipes. Begge knivbladene må slipes like mye for å sikre at de er i balanse.

1. Fjern knivbladet fra maskinen (se Skift ut kniven (side 19).
2. Rengjør knivbladet med en børste og vann, og inspiser knivbladet for tegn på skade.
3. Slip begge kniveggene med en flat fil.

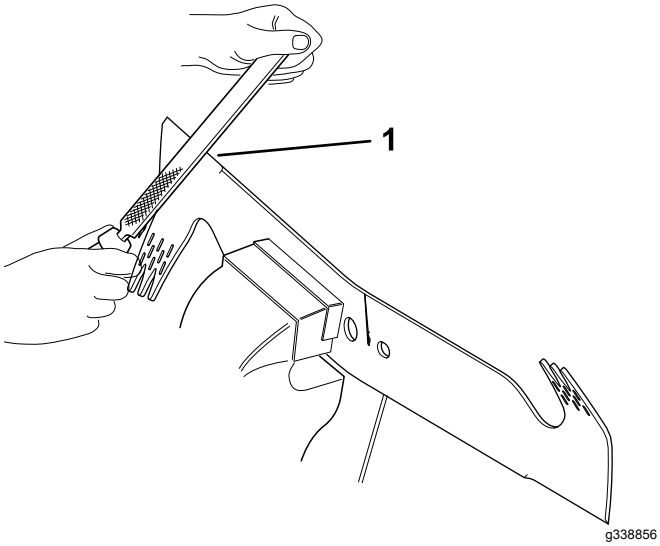

Figur 27

1. Fil fra 30° til 45°

4. Før en skrutrekker gjennom hullet i midten, og hold knivbladet horisontalt.

   Merk: Et balansert knivblad vil forbli horisontalt.

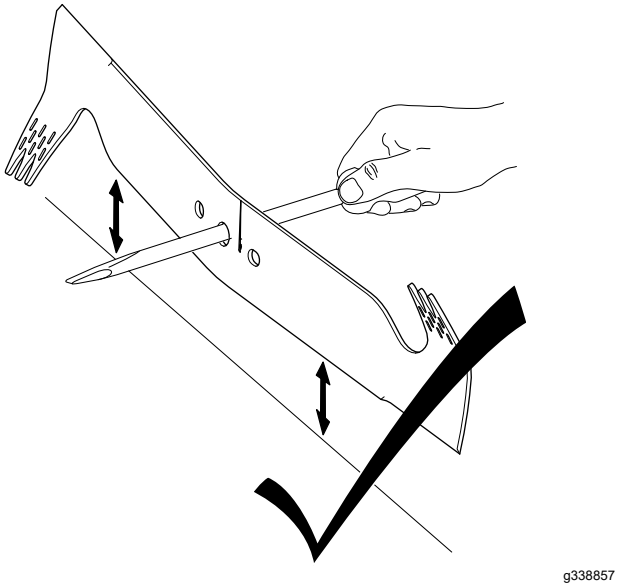

Figur 28

5. Slip den tunge enden til knivbladet er korrekt balansert.

   Merk: Hvis knivbladet ikke er balansert, vil den tyngste enden rotere nedover.

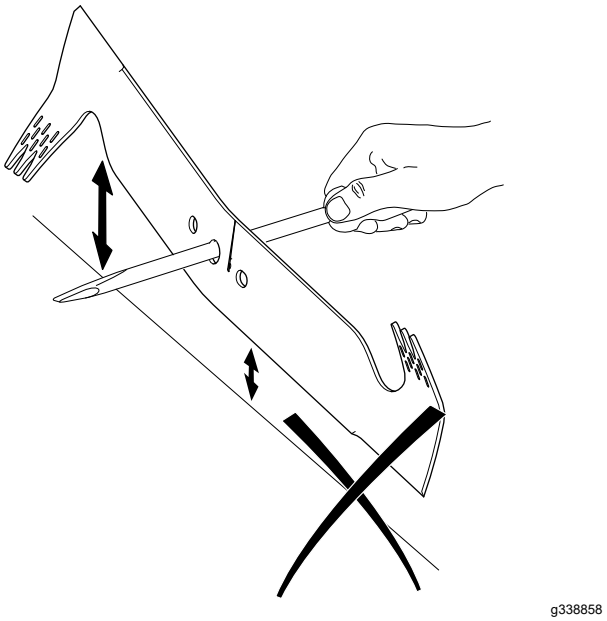

Figur 29

Lagring

Maskinen må oppbevares på et kjølig, rent og tørt sted.

Sikkerhet ved oppbevaring

Slå av maskinen, vent til alle bevegelige deler har stoppet og la maskinen kjøle seg ned før du justerer, utfører service på, rengjør eller setter maskinen til oppbevaring.

Gjøre maskinen klar til oppbevaring

1. Når du for siste gang for sesongen heller på mer drivstoff, tilsett stabiliseringsmiddel (for eksempel Toro Premium Fuel Treatment) i drivstoffet som angitt på etiketten.
2. Drivstoff kasseres i henhold til lokale forskrifter. Resirkuler i samsvar med lokale forskrifter, eller bruk drivstoffet i bilen din.

   Viktig: **Gammelt drivstoff i drivstofftanken er den viktigste årsaken til at det kan være vanskelig å starte. Ikke oppbevar drivstoff uten drivstoffstabilisator mer enn 30 dager, og ikke lagre stabilisert drivstoff lenger enn anbefalt av produsenten for drivstoffstabiliseringsmiddel.**
3. Kjør maskinen til den går tom for drivstoff.
4. Start motoren igjen, og kjør den til den stopper. Når du ikke lenger kan starte motoren, er den tilstrekkelig tom for drivstoff.
5. Frakoble ledningen fra tennpluggen og koble den til oppbevaringsspolen (hvis utstyrt med).
6. Ta ut tennpluggen, hell 15 ml motorolje gjennom tennplugghullet, og dra sakte i startsnoren flere ganger for å fordele oljen gjennom sylinderen. Dette motvirker korrosjon i sylinderen ved lengre tid uten bruk.
7. Monter tennpluggen, og trekk den til med et moment på 23 Nm.
8. Stram alle løse skruer, bolter og muttere.

Ta maskinen frem fra oppbevaring

1. Kontroller og stram alle fester.
2. Utfør de vedlikeholdsprosedyrene. Se Vedlikehold (side 16).
3. Kontroller motoroljenivået. Se Kontrollere motoroljenivået (side 9).
4. Fyll drivstofftanken med ferskt drivstoff. Se Fylle tanken (side 9).
5. Koble ledningen til tennpluggen.

Personvernerklæring for EØS/Storbritannia

Slik bruker Toro personopplysningene dine

Toro Company («Toro») respekterer ditt personvern. Når du kjøper våre produkter, kan vi samle inn personopplysninger om deg, enten direkte fra deg eller via den lokale Toro-avdelingen eller -forhandleren. Toro bruker disse opplysningene for å innfri kontraktsfestede forpliktelser – slik som å registrere garantien din, behandle garantikravet ditt eller kontakte deg i tilfelle en produkttilbakekalling – og til legitime forretningsformål – slik som å måle kundetilfredshet, forbedre produktene våre og utstyre deg med produktinformasjon som kan være av interesse. Toro kan dele personopplysningene dine med våre datterselskaper, forhandlere eller andre forretningspartnere i forbindelse med disse aktivitetene. Vi kan også oppgi personopplysninger når dette kreves under loven eller i forbindelse med salg, kjøp eller sammenslåing av en virksomhet. Vi vil ikke selge personopplysningene dine til andre selskaper for markedsføringsformål.

Bevaring av personopplysninger

Toro vil bevare dine personopplysninger så lenge som det er relevant for de ovennevnte formålene og i samsvar med lovfestede krav. Hvis du vil ha mer informasjon om gjeldende bevaringsperioder, kan du kontakte legal@toro.com.

Toros forpliktelse til sikkerhet

Personopplysningene dine kan behandles i USA eller et annet land som kan ha mindre strenge personvernlover enn landet du er bosatt i. Når vi overfører opplysningene dine utenfor landet du er bosatt i, vil vi iverksette lovfestede, påbudte tiltak for å sikre at det er på plass skikkelige vern som beskytter opplysningene dine og sikrer at de behandles sikkert.

Tilgang og korrigering

Du kan ha retten til å korrigere eller gjennomgå personopplysningene dine eller motsette deg eller begrense behandlingen av opplysningene dine. For å gjøre dette må du kontakte oss på e-post på legal@toro.com. Hvis du har bekymringer om hvordan Toro har behandlet personopplysningene dine, oppfordrer vi deg til å ta dette opp direkte med oss. Vær oppmerksom på at bosatte i Europa har retten til å klage til det lokale datatilsynet.

California Proposition 65-advarsel

Hva er denne advarselen?

Du kan se et produkt for salg som har følgende advarselsmerke:

ADVARSEL: Kreftfremkallende og skadelig for forplantningsevnen – www.p65Warnings.ca.gov.

Hva er Prop 65?

Prop 65 gjelder for enhver virksomhet som har drift i California, selger produkter i California eller som lager produkter som kan selges i eller fraktes inn i California. Det pålegger at Californias guvernør har og offentliggjør en liste over de kjemikalier som det er kjent at kan forårsake kreft, fosterskader og/eller annen forplantningsskade. Listen, som oppdateres hvert år, inkluderer hundrevis av kjemikalier som brukes i mange dagligvarer. Formålet med Prop 65 er å informere offentligheten om disse kjemikaliene, og hvor utsatt man er for dem.

Prop 65 forbyr ikke salget av produkter som inneholder disse kjemikaliene, men krever i stedet advarsler på produktene, produktemballasjen eller litteraturen som følger med produktet. Videre betyr ikke en Prop 65-advarsel at et produkt ikke oppfyller produktsikkerhetsstandarder eller -krav. Faktisk har Californias myndigheter gjort det klart at en Prop 65-advarsel «ikke er det samme som en regulatorisk uttalelse om hvorvidt et produkt er 'trygt' eller 'utrygt'». Mange av disse kjemikalier er blitt benyttet i produkter som har vært i daglig bruk i årevis, uten noen dokumenterte skadevirkninger. For mer informasjon, gå tilhttps://oag.ca.gov/prop65/faqs-view-all.

En Prop 65-advarsel betyr at et selskap har enten (1) vurdert eksponeringsnivået og konkludert med at det overstiger «ikke-signifikant risikonivå», eller (2) har valgt å gi en advarsel basert på at de vet at et oppført kjemisk stoff er brukt, men de har ikke vurdert eksponeringsnivået.

Gjelder denne loven overalt?

Prop 65-advarslene er kun pålagt under Californias lov. Disse advarslene kan ses over hele California, i alle slags sammenhenger, inkludert, men ikke begrenset til, restauranter, dagligvarebutikker, hoteller, skoler og sykehus, og på et bredt spekter av produkter. I tillegg fører enkelte Internett- og postordreforhandlere Prop 65-advarsler på nettsidene eller i katalogene sine.

Er Californias advarsler strengere eller mindre strenge enn de føderale reglene?

Prop 65-standarder er ofte strengere enn både føderale og internasjonale standarder. Det er forskjellige stoffer som krever en Prop 65-advarsel selv på nivåer som er mye lavere enn grensene satt føderalt. For eksempel er Prop 65-standarden for advarsler om bly 0,5 µg/dag, noe som er godt under føderale og internasjonale nivåer.

Hvorfor har ikke alle lignende produkter en slik advarsel?

- Produkter som selges i California, trenger en Prop 65-merking, mens lignende produkter som selges andre steder, ikke trenger det.
- Et selskap som er involvert i en Prop 65-rettssak, og som kommer til et forlik, kan bli påkrevd å ha Prop 65-advarsler på produktene sine. Men andre selskaper som lager lignende produkter, blir ikke nødvendigvis påkrevd det samme.
- Håndhevelsen av Prop 65 er ikke helt konsekvent.
- Selskaper kan velge å ikke gi advarsler, fordi de har konkludert med at det ikke er nødvendig for dem å gjøre dette under Prop 65. Det at et produkt ikke har en advarsel, betyr ikke at produktet er fri for de oppførte kjemikaliene på lignende nivå.

Hvorfor har Toro inkludert en slik advarsel?

Toro har valgt å gi forbrukere så mye informasjon som mulig, slik at de kan ta informerte beslutninger om produktene de kjøper og bruker. Toro gir advarsler i enkelte tilfeller hvor vi vet at én eller flere oppførte kjemikalier er brukt, uten å ha evaluert eksponeringsnivået, siden ikke alle oppgitte kjemikalier har en bestemt pålagt eksponeringsgrense. Selv om eksponeringen fra Toro-produkter kan være ubetydelig eller godt innenfor «ikke-signifikant risiko»-nivået, har Toro valgt å gi Prop 65-advarsler på en føre-var-basis. I tillegg kan Toro risikere å bli saksøkt av delstaten California eller private parter som ønsker at Prop 65 skal håndheves, og bli ilagt dyre bøter, hvis vi ikke gir slike advarsler.

Toro-garantien

To år eller 1500 timer begrenset garanti

Betingelser og inkluderte produkter

Toro Company og datterselskapet Toro Warranty Company, i henhold til en avtale mellom dem, garanterer i fellesskap at ditt kommersielle Toro-produkt («produktet») er uten feil i materialer eller håndverk i to år eller 1500 driftstimer*, avhengig av hva som inntreffer først. Denne garantien gjelder alle produkter, med unntak av luftemaskiner (se separate garantierklæringer for disse produktene). Der det finnes berettigede forhold, vil vi reparere produktet uten ekstra kostnad for deg, inkludert diagnose, arbeid, deler og transport. Denne garantien tar effekt på den dato som produktet leveres til kunden.
* Produkt utstyrt med timeteller.

Instruksjoner for å innhente garantitjenester

Du er ansvarlig for å underrette distributøren eller den autoriserte forhandleren av kommersielle produkter om hvem du kjøpte produktet av, straks du tror at det foreligger et berettiget forhold. Hvis du trenger hjelp med å finne en distributør eller autorisert forhandler av kommersielle produkter, eller hvis du har spørsmål ang. dine garantirettigheter eller -ansvar, kan du kontakte:

Toros serviceavdeling for kommersielle produkter
Toro Warranty Company
8111 Lyndale Avenue South
Bloomington, MN 55420-1196, USA

+1–952–888–8801 eller +1–800–952–2740
E-post: commercial.warranty@toro.com

Eierens ansvar

Som eier av produktet, er du ansvarlig for nødvendig vedlikehold og justeringer som beskrives i *brukerhåndboken*. Reparasjoner for produktproblemer som er forårsaket av at man ikke har utført nødvendig vedlikehold og justeringer dekkes ikke av denne garantien.

Elementer og betingelser som ikke inkluderes

Ikke all produktsvikt eller feilfunksjon som finner sted i løpet av garantiperioden er et resultat av defekter i materialene eller håndverket. Denne garantien dekker ikke følgende:

- Produktsvikt som er et resultat av at man ikke har brukt originale Toro-deler ved utskiftninger, eller fra montering og bruk av tilleggsutstyr eller endret tilbehør som ikke kommer fra Toro.
- Produktsvikt som er et resultat av at man ikke har utført anbefalt vedlikehold og/eller justeringer.
- Produktsvikt som er et resultat av at man har brukt produktet på en grov, uaktsom eller uforsiktig måte.
- Deler som er brukt gjennom forbruk, men som ikke er defekte. Eksempler på deler som anses som forbruksdeler, eller som brukes opp, under normal drift av produktet er, men er ikke begrenset til, bremseklosser og bremsebelegg, clutchbelegg, knivblad, spoler, valser og lagre (tettet eller smurt), motstål, tennplugger, styrehjul og lagre, dekk, filtre, remmer og enkelte sprøytedeler som diafragma, munnstykker, strømningsmålere og kontrollventiler.
- Feil som er et resultat av utenforliggende krefter, herunder, men ikke begrenset til, vær, lagringsprosedyrer, kontaminasjon, bruk av ikke-godkjente drivstoffer, kjølevæsker, smøremidler, tilsetningsstoffer, gjødsel, vann eller kjemikalier.
- Feil eller ytelsesproblemer på grunn av drivstoffbruk (f.eks. bensin, diesel eller biodiesel) som ikke samsvarer med de respektive bransjestandardene.
- Normal støy, vibrasjon, slitasje og forringelse. Vanlig «slitasje» inkluderer, men er ikke begrenset til, skade på seter pga. slitasje eller slipevirkning, slitte, lakkerte overflater, oppskrapte merker eller vinduer.

Deler

Deler som skal skiftes ut som en del av nødvendig vedlikehold, er garantert for perioden opp til tidspunktet for utskiftingen av delen. Deler som skiftes ut under garantien, dekkes i gyldighetsperioden for garantien til originalproduktet og blir Toros eiendom. Toro vil ta den siste avgjørelsen om å reparere eventuelle eksisterende deler eller montere eller erstatte den. Toro kan bruke fabrikkreparerte deler for garantireparasjoner.

Garanti for dypsyklus- og litiumionbatterier

Dypsyklus- og litiumionbatterier har et begrenset antall kilowattimer de kan levere i løpet av levetiden. Bruks-, lade- og vedlikeholdsteknikker kan forlenge eller forkorte den totale levetiden til batteriet. Etter hvert som batteriene i dette produktet brukes, vil mengden med faktisk arbeid mellom ladeintervallene sakte, men sikkert minske til batteriet er helt brukt opp. Bytte av oppbrukte batterier, på grunn av normal forbruk, er produkteiers ansvar. Merk – (kun litiumionbatteri): Se batterigarantien for mer informasjon.

Livstidsgaranti for veivakselen (kun ProStripe 02657-modellen)

ProStripe med en original Toro-friksjonsskive og veivakselsikker knivbrems-clutch (integrert knivbremsclutch (BBC) + friksjonsskivesammenstilling) som originalutstyr og brukt av den opprinnelige kjøperen i samsvar med anbefalte drifts- og vedlikeholdsprosedyrer, dekkes av en livstidsgaranti mot bøying av motorens veivaksel. Maskiner utstyrt med spennskiver, knivbremsclutch (Blade Brake Clutch – BBC)-enheter og beslektede enheter dekkes ikke av veivakselens livstidsgaranti.

Vedlikeholdsarbeid foretas for eierens regning

Trimming av motor, smøring, rengjøring og lakkering, utskifting av filtre, kjølevæske og utføring av anbefalt vedlikeholdsarbeid er noen av de normale tjenestene som Toro-produkter forutsetter at eieren må foreta for egen regning.

Generelle betingelser

Reparasjon av en autorisert Toro-distributør eller -forhandler er ditt eneste rettsmiddel under denne garantien.

Verken The Toro Company eller Toro Warranty Company er ansvarlig for indirekte, tilfeldig eller betingede skader i forbindelse med bruke av Toro-produkter som dekkes av denne garantien, inkludert eventuelle kostnader eller utgifter med å erstatte utstyr eller tjenester i løpet av rimelige perioder med feilfunksjon eller ikke-bruk i påvente av fullføring av reparasjoner under denne garantien. Bortsett fra utslippsgarantien som det vises til nedenfor, hvis den gjelder, er det ingen andre uttrykkelige garantier. Alle impliserte garantier om salgbarhet og egnethet til bruk er begrenset til varigheten av denne uttrykkelig garantien.

Noen delstater tillater ikke utelatelse av tilfeldige eller betingede skader eller begrensninger på hvor lenge en implisert garanti varer, så ovenfor nevnte utelatelse og begrensninger gjelder kanskje ikke for deg. Denne garantien gir deg spesielle rettigheter i henhold til loven, og du kan kanskje også ha andre rettigheter som varierer fra stat til stat.

Merknad vedrørende utslippsgaranti

Systemet for utslippskontroll på ditt produkt dekkes kanskje også av en separat garanti som overholder kravene som ble etablert av det amerikanske Environmental Protection Agency (EPA) og/eller California Air Resources Board (CARB). Timebegrensningen som fastsettes ovenfor, gjelder ikke for garantien for systemer for utslippskontroll. Du finner mer informasjon om dette i garantierklæringen for motorutslippskontroll i brukerhåndboken eller i dokumentasjonen fra motorprodusenten.

Andre land enn USA og Canada

Kunder som har kjøpt Toro-produkter som er eksportert fra USA eller Canada bør ta kontakt med sin Toro-distributør (forhandler) for å få garantipoliser for ditt land, din provins eller din delstat. Ta kontakt med en autorisert Toro-forhandler hvis du skulle være misfornøyd med din forhandlers tjenester eller har vanskeligheter med å skaffe deg garantiinformasjon.