Form No. 3441-273 Rev A

# Kosiarka ProStripe® 560

**Model nr 02657—Numer seryjny 407000000 i wyższe**

**Podręcznik operatora**

# Wprowadzenie

Ta pchana kosiarka z obrotowymi ostrzami jest przeznaczona do użytku przez profesjonalnych operatorów. Została zaprojektowana przede wszystkim do koszenia trawy na dobrze utrzymanych trawnikach prywatnych lub publicznych. Używanie produktu w celach niezgodnych z jego przeznaczeniem może okazać się niebezpieczne dla operatora i osób postronnych.

Przeczytaj uważnie poniższe informacje, aby poznać zasady właściwej obsługi i konserwacji urządzenia, nie uszkodzić go i uniknąć obrażeń ciała. Odpowiedzialność za prawidłowe i bezpieczne użytkowanie produktu spoczywa na Tobie.

Odwiedź www.Toro.com, aby zapoznać się z materiałami szkoleniowymi z zakresu bezpieczeństwa i eksploatacji produktu oraz informacjami na temat akcesoriów. Uzyskasz tam również pomoc w znalezieniu autoryzowanego sprzedawcy i zarejestrujesz urządzenie.

Aby skorzystać z serwisu, zakupić oryginalne części Toro lub uzyskać dodatkowe informacje, skontaktuj się z przedstawicielem autoryzowanego serwisu lub biurem obsługi klienta firmy Toro, a także przygotuj numer modelu i numer seryjny urządzenia. Rysunek 1 przedstawia położenie numeru modelu i numeru seryjnego na produkcie. Zapisz numery w przewidzianym na to miejscu.

***Ważne:* Urządzeniem mobilnym zeskanuj kod QR na tabliczce z numerem seryjnym (jeśli występuje), aby uzyskać informacje o gwarancji, częściach zamiennych i innych kwestiach związanych z produktem**

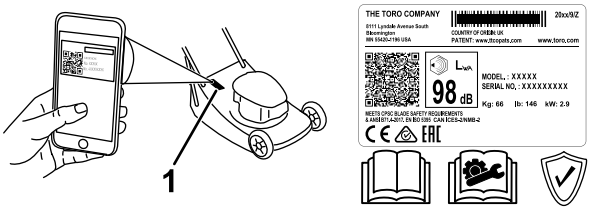


g338220

**Rysunek 1**

1. Lokalizacja numeru modelu i numeru seryjnego

W miejscu poniżej wpisz model produktu i numery seryjne:

**Model nr** _____

**Numer seryjny** _____

Niniejsza instrukcja zawiera opis potencjalnych zagrożeń, a zawarte w niej ostrzeżenia zostały oznaczone symbolem ostrzegawczym (Rysunek 2), który sygnalizuje niebezpieczeństwo mogące spowodować poważne obrażenia lub śmierć w razie zlekceważenia zalecanych środków ostrożności.

g000502

**Rysunek 2**

Symbol ostrzegawczy

W niniejszej instrukcji występują 2 słowa podkreślające wagę informacji. **Ważne** zwraca uwagę na szczególne informacje techniczne, a **Uwaga** podkreśla informacje ogólne wymagające uwagi.

Opisywane urządzenie jest zgodne ze wszystkimi obowiązującymi dyrektywami Unii Europejskiej; szczegółowe informacje zamieszczone są w odpowiedniej deklaracji zgodności, w oddzielnym arkuszu.

Stosowanie lub eksploatowanie w obszarach zalesionych, zakrzewionych lub trawiastych silnika bez działającego tłumika z iskrochronem według punktu 4442 kodeksu dotyczącego ochrony dóbr publicznych stanu Kalifornia lub silnika nie zaprojektowanego z myślą o ochronie przeciwpożarowej i odpowiednio wyposażonego oraz utrzymywanego jest naruszeniem punktu 4442 lub 4443 tegoż kodeksu.

Dołączona instrukcja obsługi silnika zawiera informacje dotyczące wymagań amerykańskiej Agencji Ochrony Środowiska (EPA) oraz prawa stanu Kalifornia dotyczącego kontroli emisji w systemach emisji, konserwacji i gwarancji. Części zamienne mogą być zamawiane u producenta silnika.

**Moment obrotowy na wale lub moment użyteczny:** Moment obrotowy na wale silnika lub moment użyteczny silnika został wyznaczony laboratoryjnie przez producenta silnika, zgodnie z wytycznymi

© 2020—The Toro® Company
8111 Lyndale Avenue South
Bloomington, MN 55420

Zarejestruj produkt pod adresem www.Toro.com.

CE

Tłumaczenie oryginału (PL)
Wydrukowano w Wielkiej Brytanii
Wszelkie prawa zastrzeżone

*3441-273*

Stowarzyszenia Inżynierów Motoryzacji (SAE) J1940 lub J2723. Rzeczywisty moment obrotowy silnika w kosiarce tej klasy może być znacznie niższy z powodu jej dostosowania do wymagań dotyczących bezpieczeństwa, emisji oraz eksploatacji. Można je znaleźć w dołączonej do maszyny dokumentacji producenta silnika.

Nie wolno ingerować w zabezpieczenia maszyny ani wyłączać ich. Należy regularnie sprawdzać poprawność ich działania. Nie wolno podejmować prób regulacji lub manipulacji przy elementach sterujących prędkością obrotową silnika. Może to spowodować wystąpienie niebezpiecznego stanu, prowadzącego do obrażeń ciała.

**⚠ OSTRZEŻENIE**

**KALIFORNIA**
**Propozycja 65 ostrzeżenie**

**Układ wydechowy tego urządzenia zawiera substancje chemiczne, które mogą być przyczyną powstawania raka, chorób układu oddechowego i innych schorzeń.**

**Użycie tego produktu może skutkować narażeniem się na działanie związków chemicznych uznanych w Stanie Kalifornia za wywołujące raka, uszkodzenia płodu lub działające szkodliwie dla rozrodczości.**

# Spis treści


Wprowadzenie ..... 1
Bezpieczeństwo ..... 3
Ogólne zasady bezpieczeństwa ..... 3
Naklejki informacyjne i ostrzegawcze ..... 4
Montaż ..... 5
1 Montaż uchwytu ..... 5
2 Montaż worka na trawę ..... 7
3 Wlewanie oleju do silnika ..... 8
Przegląd produktu ..... 9
Specyfikacje ..... 9
Działanie ..... 9
Przed rozpoczęciem pracy ..... 9
Bezpieczeństwo przed rozpoczęciem pracy ..... 9
Uzupełnianie paliwa ..... 10
Sprawdzanie poziomu oleju w silniku ..... 10
Regulacja wysokości cięcia ..... 11
Uruchamianie silnika ..... 12
Załączanie ostrza ..... 12
Rozłączanie napędu ostrza ..... 13
Wybór prędkości ..... 13
W czasie pracy ..... 13
Bezpieczeństwo w czasie pracy ..... 13
Korzystanie z napędu trybu samobieżnego ..... 14
Zatrzymywanie silnika ..... 15
Workowanie ścinków ..... 15
Rady związane z posługiwaniem się urządzeniem ..... 15
Po pracy ..... 16
Bezpieczeństwo po pracy ..... 16
Czyszczenie maszyny ..... 16
Konserwacja ..... 18
Zalecany harmonogram konserwacji ..... 18
Zasady bezpieczeństwa podczas konserwacji ..... 18
Przygotowanie do konserwacji ..... 19
Konserwacja filtra powietrza ..... 19
Wymiana oleju silnikowego ..... 20
Regulacja linki trybu samobieżnego ..... 20
Wymiana ostrza ..... 21
Ostrzenie ostrza ..... 22
Przechowywanie ..... 23
Bezpieczeństwo przy przechowywaniu ..... 23
Przygotowanie maszyny do przechowywania ..... 23
Przygotowanie maszyny po przechowywaniu ..... 24

# Bezpieczeństwo

Maszyna została zaprojektowana zgodnie z normami EN ISO 5395: oraz ANSI B71.4-2017.

## Ogólne zasady bezpieczeństwa

Produkt ten może spowodować amputację dłoni i stóp oraz wyrzucać obiekty. Aby uniknąć poważnych obrażeń ciała lub śmierci, zawsze przestrzegaj wszystkich instrukcji dotyczących bezpieczeństwa.

- Przed uruchomieniem silnika należy przeczytać, zrozumieć i przestrzegać instrukcje i ostrzeżenia zawarte w niniejszej *Instrukcji obsługi* oraz na maszynie i osprzęcie.
- Nie zbliżać dłoni ani stóp do ruchomych części maszyny, ani nie wkładać ich pod nią. Nie zbliżać się do otworów wyrzutowych.
- Zabronione jest używanie maszyny bez założonych i poprawnie funkcjonujących wszystkich osłon oraz innych urządzeń ochronnych.
- Nie zezwalaj osobom postronnym ani dzieciom na podchodzenie w pobliże obszaru pracy. Nigdy nie pozwalaj dzieciom obsługiwać maszyny. Obsługiwać maszynę mogą jedynie osoby odpowiedzialne, przeszkolone, zaznajomione z instrukcją i dysponujące odpowiednimi możliwościami fizycznymi.
- Przed przystąpieniem do serwisowania, uzupełniania paliwa czy usuwania przyczyny zatkania się zatrzymaj maszynę, wyłącz silnik i odczekaj, aż wszystkie części ruchome się zatrzymają.

Niewłaściwe użytkowanie lub konserwacja maszyny może spowodować obrażenia ciała. W celu zmniejszenia ryzyka obrażeń ciała postępuj zgodnie z tymi zasadami bezpieczeństwa i zawsze zwracaj uwagę na ostrzegawczy symbol bezpieczeństwa ⚠, który oznacza: Uwaga, Ostrzeżenie lub Niebezpieczeństwo – zasady bezpieczeństwa osobistego. Nieprzestrzeganie powyższych zasad może doprowadzić do obrażeń ciała lub śmierci.

# Naklejki informacyjne i ostrzegawcze

Etykiety dotyczące bezpieczeństwa oraz instrukcje są wyraźnie widoczne dla operatora i znajdują się w pobliżu wszystkich miejsc potencjalnego zagrożenia. Uszkodzone i brakujące etykiety należy wymienić.

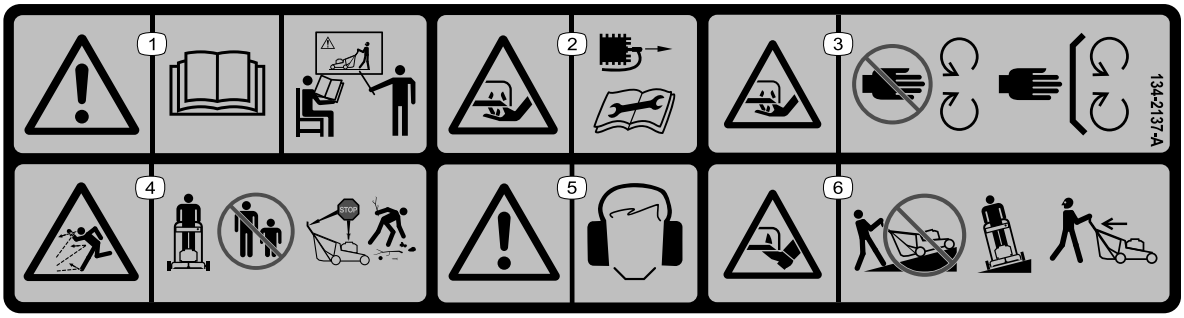


decal134-2137

**134-2137**

1. Ostrzeżenie – zapoznaj się z treścią *instrukcji obsługi*, nie obsługuj maszyny bez odpowiedniego przeszkolenia.
2. Niebezpieczeństwo przecięcia/odcięcia ręki, ostrza kosiarki – przed rozpoczęciem czynności konserwacyjnych odłącz przewód od świecy zapłonowej.
3. Niebezpieczeństwo zranienia/utraty ręki, ostrza kosiarki – zachowaj bezpieczną odległość od części ruchomych; nie zdejmuj żadnych zabezpieczeń ani osłon.
4. Uwaga na wyrzucane przedmioty – osoby postronne powinny zachować bezpieczną odległość od maszyny. Wyłącz silnik przed opuszczeniem maszyny. Przed rozpoczęciem koszenia zbierz z trawnika wszystkie śmieci i przedmioty.
5. Ostrzeżenie – korzystaj z ochraniaczy słuchu.
6. Niebezpieczeństwo zranienia/odcięcia stopy, ostrze kosiarki – nie koś jeżdżąc w górę i w dół zboczy; koś jadąc w poprzek zbocza. Kosząc w kierunku do tyłu spójrz za siebie i pod nogi.

decal94-8072

**94-8072**

1. Ostrzeżenie – ryzyko skaleczenia/utraty kończyn, mechanizm tnący.

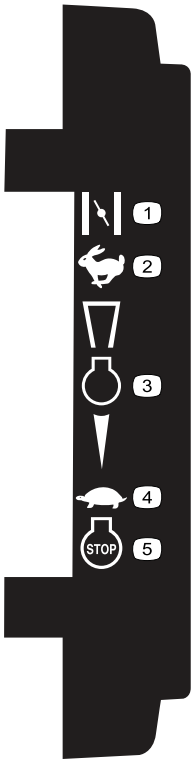


decal111-8959

**111-8959**

1. Ssanie
2. Szybko
3. Silnik
4. Wolno
5. Silnik – wyłączenie

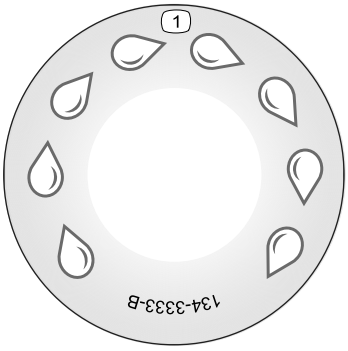


decal134-3333

**134-3333**

1. Złącze szybkiego czyszczenia

decal133-8062

**133-8062**

# Montaż

***Ważne:*** **Usuń i wyrzuć zabezpieczający arkusz plastikowy, osłaniający silnik.**

**1**

## Montaż uchwytu

**Części potrzebne do tej procedury:**

| | |
|---|---|
| 2 | Dolna część uchwytu (lewa) |
| 2 | Dolna część uchwytu (prawa) |
| 2 | Płyta dociskowa |
| 2 | Śruba krótka |
| 4 | Podkładka płaska |
| 6 | Nakrętka zabezpieczająca |
| 4 | Podkładka wklęsła |
| 4 | Śruba długa |
| 1 | Górna część uchwytu |
| 6 | Kapturek |

## Procedura

**⚠ OSTRZEŻENIE**

**Nieprawidłowy montaż uchwytu może spowodować uszkodzenie linek, skutkując wystąpieniem niebezpiecznych warunków eksploatacji.**

- **Podczas montażu uchwytu uważaj, aby nie dopuścić do uszkodzenia linek.**
- **Upewnij się, że linki są poprowadzone do wewnątrz uchwytu i nie zaczepiają o tylny deflektor.**
- **W przypadku uszkodzenia linki skontaktuj się z przedstawicielem autoryzowanego serwisu.**

1. Odkręć nakrętki sześciokątne z 2 śrub wystających od góry podwozia tnącego.
2. Zamontuj obie dolne części uchwytu po każdej ze stron kosiarki u góry podwozia tnącego, używając płyty dociskowej i sześciokątnej nakrętki zabezpieczającej odkręconej w poprzednim kroku (Rysunek 3).

   **Informacja:** W połowie długości dolnych części uchwytu znajduje się zgięcie. Dopilnuj

przy montażu, aby rurki zostały zamontowane tak, że zagięte odcinki są skierowane w stronę podłoża.

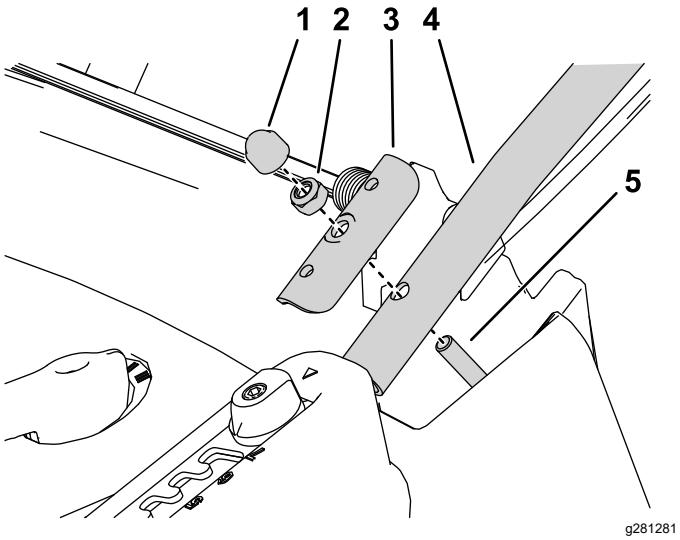


**Rysunek 3**
Widok lewej strony

1. Kapturek
2. Sześciokątna nakrętka zabezpieczająca
3. Płyta dociskowa
4. Dolna część uchwytu
5. Odkręć nakrętkę sześciokątną i zamontuj w tym miejscu dolną część uchwytu.

3. Zamocuj dolne końce wsporników uchwytów do obu stron podwozia tnącego, używając śruby, podkładek płaskich po wewnętrznej i zewnętrznej stronie obudowy podwozia tnącego oraz nakrętki zabezpieczającej (Rysunek 4).

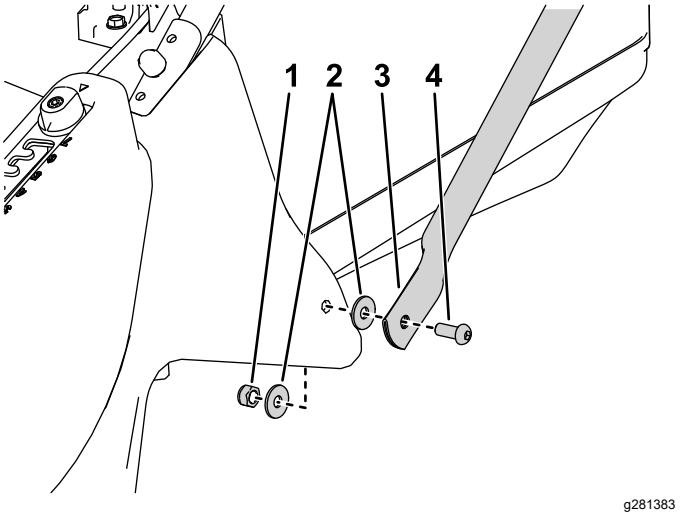


**Rysunek 4**
Widok lewej strony

1. Sześciokątna nakrętka zabezpieczająca
2. Podkładka płaska
3. Wspornik uchwytu
4. Śruba

4. Zamocuj górną część uchwytu i górne końce wsporników uchwytu do dolnych części uchwytu, używając po każdej stronie 3 podkładek wklęsłych, 2 śrub i 2 sześciokątnych nakrętek zabezpieczających (Rysunek 5).

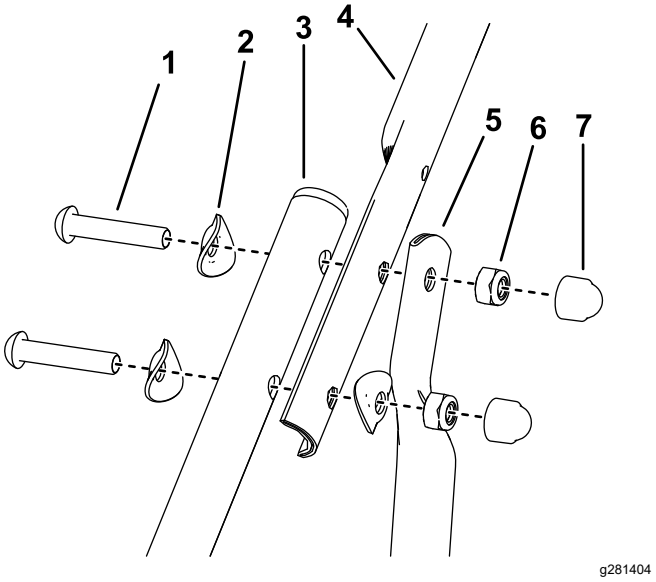


**Rysunek 5**
Widok lewej strony

1. Śruba
2. Podkładka wklęsła
3. Dolna część uchwytu
4. Górna część uchwytu
5. Wspornik uchwytu
6. Sześciokątna nakrętka zabezpieczająca
7. Kapturek

5. Załóż kapturki na nakrętki wystające z uchwytu.

# 2

# Montaż worka na trawę

**Nie są potrzebne żadne części**

## Procedura

1. Aby zapobiec wypadkom, odetnij i wyrzuć białą wstążkę zamocowaną do worka na trawę.
2. Włóż ramę do worka na trawę tak, aby uchwyt był na zewnątrz worka (Rysunek 6).

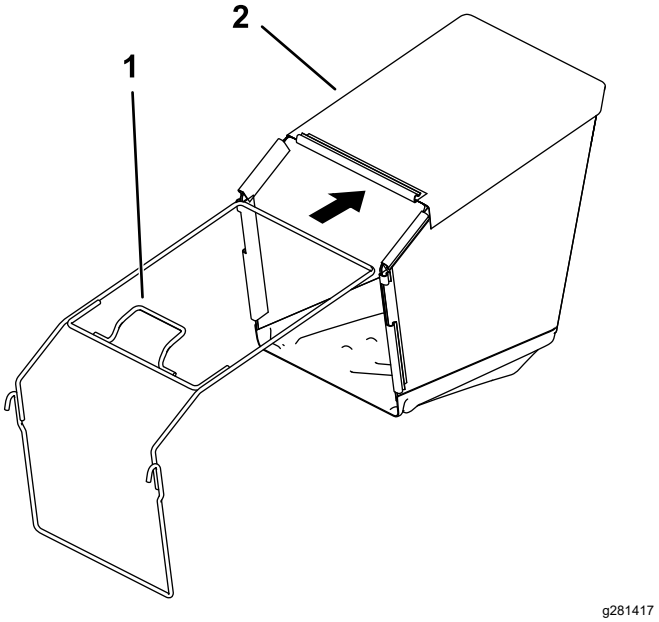


**Rysunek 6**

1. Uchwyt ramy
2. Worek na trawę

3. Zamocuj worek do ramy worka za pomocą zaczepów z tworzywa (Rysunek 7).

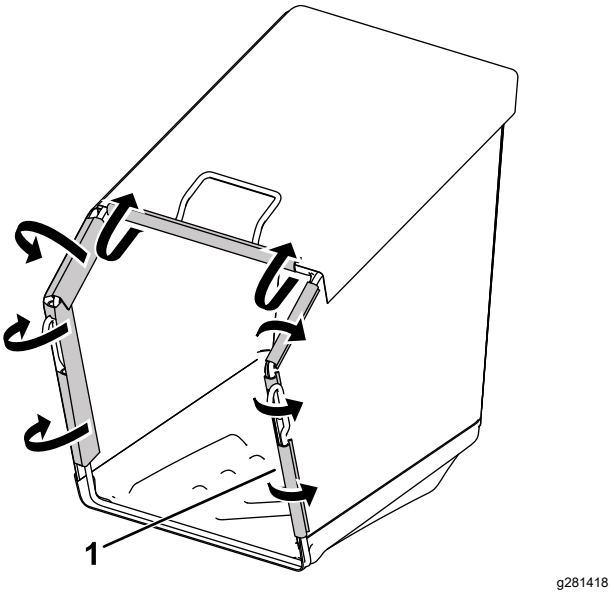


**Rysunek 7**

1. Zaczepy z tworzywa

# 3

# Wlewanie oleju do silnika

**Nie są potrzebne żadne części**

## Procedura

***Ważne:*** **Maszyna jest dostarczana bez oleju silnikowego. Przed uruchomieniem silnika napełnij go olejem.**

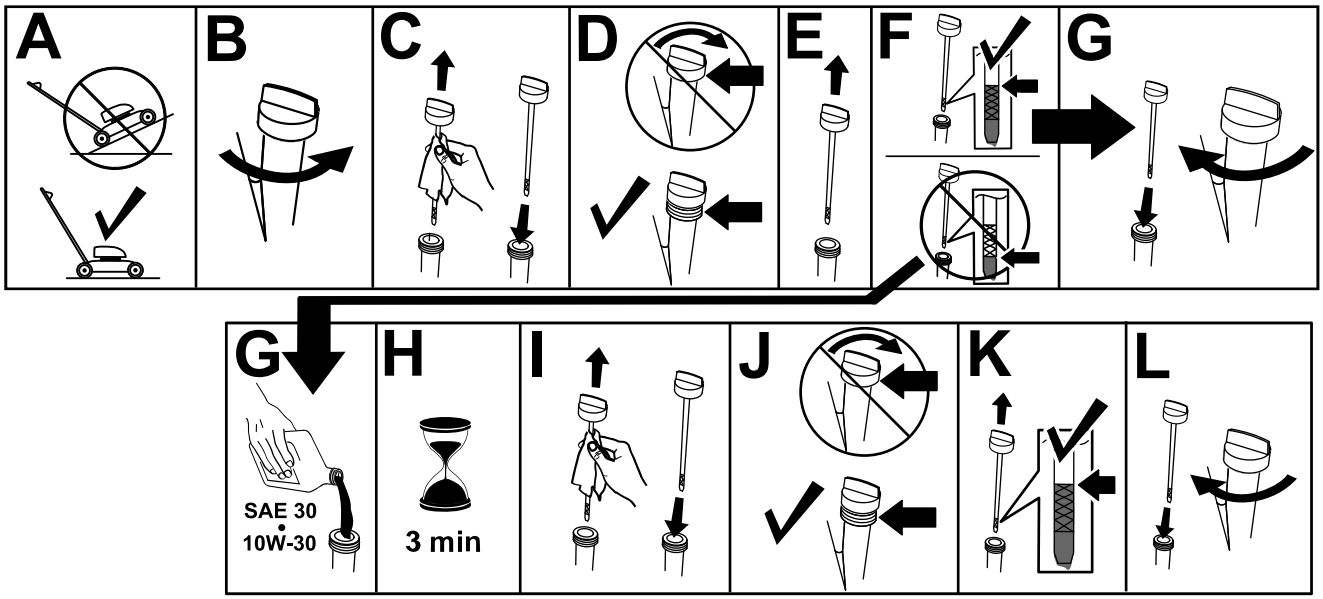


g235721

**Rysunek 8**

# Przegląd produktu

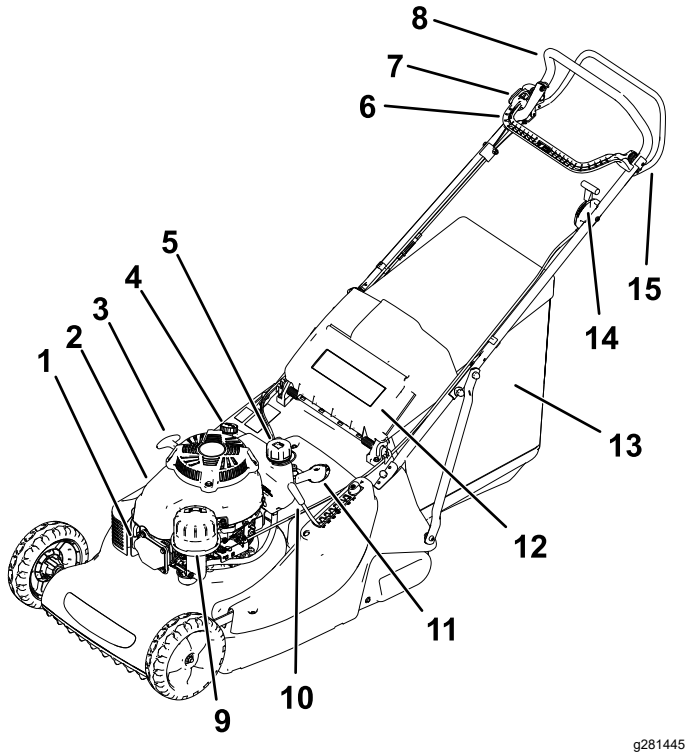


**Rysunek 9**

1. Przewód świecy zapłonowej
2. Pokrywa silnika
3. Uchwyt rozrusznika linkowego
4. Korek wlewu/wskaźnik prętowy oleju
5. Korek wlewu paliwa
6. Dźwignia sterowania sprzęgłem/hamulcem ostrzy
7. Przycisk blokady dźwigni sprzęgła/hamulca ostrzy
8. Uchwyt sterujący
9. Filtr powietrza
10. Element regulujący wysokości cięcia
11. Dźwignia wyboru 3 prędkości jazdy
12. Tylny deflektor
13. Zespół worka na trawę
14. Regulator prędkości obrotowej silnika
15. Dźwignia napędu trybu samobieżnego

# Specyfikacje

| Model | Ciężar | Długość | Szerokość | Wysokość |
|---|---|---|---|---|
| 02657 | 66 kg | 175,5 cm | 58,6 cm | 103,9 cm<br>3,9 cm |

# Działanie

## *Przed rozpoczęciem pracy*

## Bezpieczeństwo przed rozpoczęciem pracy

### Ogólne zasady bezpieczeństwa

- Przed przystąpieniem do regulacji, serwisowania, czyszczenia lub przed przechowywaniem sprzętu należy zawsze wyłączyć maszynę i zaczekać, aż wszystkie elementy ruchome się zatrzymają, a maszyna ostygnie.
- Należy zapoznać się z bezpieczną obsługą urządzeń, elementami sterującymi operatora i znakami bezpieczeństwa.
- Sprawdź, czy osłony i zabezpieczenia, takie jak deflektory lub wychwytywacze trawy, są prawidłowo zamocowane i działają prawidłowo.
- Zawsze sprawdzaj maszynę, aby upewnić się, że ostrza oraz śruby ostrzy nie są zużyte ani uszkodzone.
- Sprawdź obszar, w którym zamierzasz używać maszyny i usuń wszelkie obiekty, które mogłyby wpłynąć na pracę maszyny lub zostać podrzucone przez maszynę.
- Zetknięcie się z ruchomym ostrzem prowadzi do poważnych obrażeń ciała. Nie wkładaj palców pod obudowę.

### Bezpieczeństwo związane z paliwem

- Paliwo jest niezwykle łatwopalne i wybuchowe. Zapłon lub wybuch paliwa może poparzyć operatora i osoby postronne oraz spowodować straty materialne.
  - Aby zapobiec zapaleniu paliwa przez ładunek elektrostatyczny, przed napełnianiem ustaw kanister lub urządzenie bezpośrednio na podłożu, a nie w pojeździe ani na innym przedmiocie.
  - Uzupełniaj zbiornik paliwa na zewnątrz, na otwartej przestrzeni, gdy silnik jest zimny. Wytrzyj paliwo, które się rozlało.
  - Nie zbliżaj się do paliwa, kiedy palisz. Paliwo nie może znajdować się w pobliżu otwartego płomienia ani iskier.

– Nigdy nie zdejmuj korka zbiornika paliwa ani nie uzupełniaj paliwa w trakcie pracy silnika lub gdy jest on rozgrzany.
– W przypadku rozlania paliwa nie próbuj włączać silnika. Unikaj możliwości spowodowania zapłonu do czasu rozproszenia oparów paliwa.
– Przechowuj paliwo w atestowanym kanistrze, poza zasięgiem dzieci.

- W przypadku połknięcia paliwo jest szkodliwe dla zdrowia i może prowadzić do śmierci. Długotrwałe wystawienie na działanie oparów może wywołać poważne obrażenia i choroby.
  – Unikaj długotrwałego wdychania oparów paliwa.
  – Nie zbliżaj rąk ani twarzy do pistoletu dystrybutora paliwa i otworu zbiornika paliwa.
  – Unikaj kontaktu paliwa z oczami i ze skórą.

# Uzupełnianie paliwa

| | |
|---|---|
| Typ | Benzyna bezołowiowa |
| Minimalna liczba oktanowa | 87 (USA) lub 91 (oktany badawcze poza USA) |
| Etanol | Nie więcej niż 10% objętościowo |
| Metanol | Brak |
| MTBE (Eter tert-butylowo-metylowy) | Mniej niż 15% objętościowo |
| Olej | Nie wolno dodawać do paliwa |

Należy stosować wyłącznie czyste, świeże (nie starsze niż 30 dni) paliwo z wiarygodnego źródła.

***Ważne:*** **Aby ograniczyć problemy z uruchamianiem, dodaj do świeżego paliwa środek stabilizujący/dodatek uszlachetniający w ilości wskazanej przez producenta.**

Dodatkowe informacje zostały podane w instrukcji obsługi silnika.

Napełnij zbiornik paliwa w sposób pokazany na Rysunek 10.

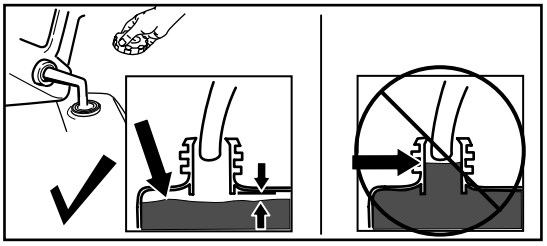


**Rysunek 10**

# Sprawdzanie poziomu oleju w silniku

**Okres pomiędzy przeglądami:** Przed każdym użyciem lub codziennie

***Ważne:*** **Jeśli poziom oleju w skrzyni korbowej jest zbyt niski lub zbyt wysoki, uruchomienie silnika może spowodować jego uszkodzenie.**

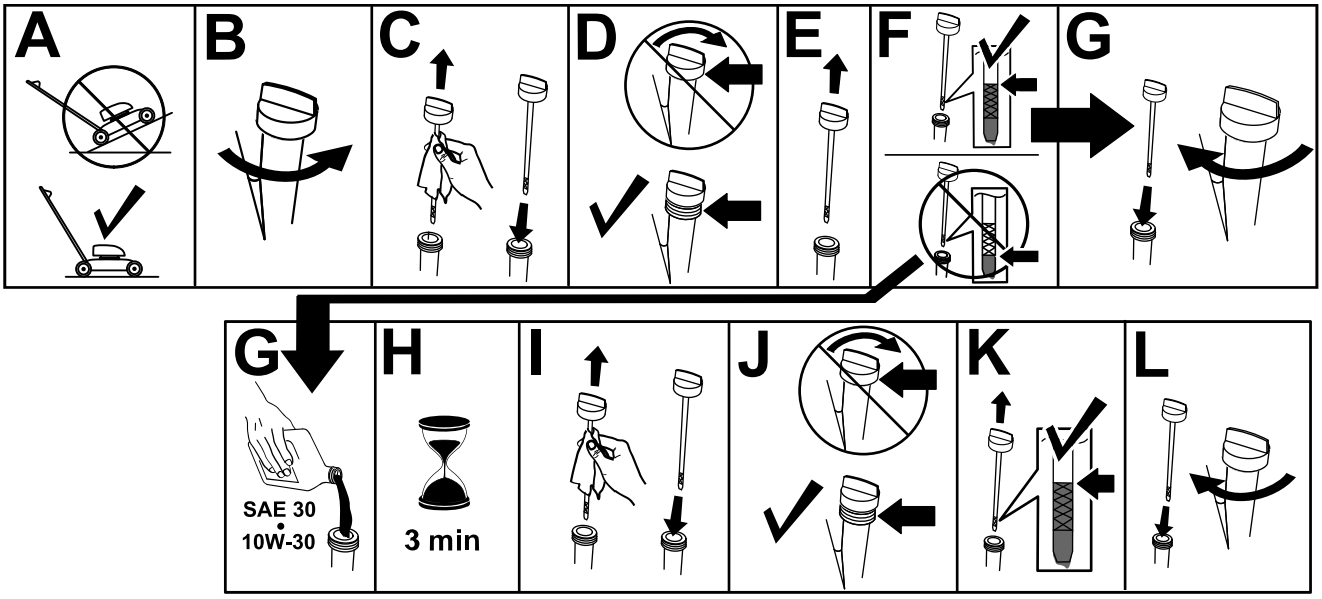


**Rysunek 11**

# Regulacja wysokości cięcia

**⚠ NIEBEZPIECZEŃSTWO**

**Podczas regulacji wysokości cięcia Twoje dłonie mogą mieć kontakt z ostrzami, co może doprowadzić do poważnych obrażeń.**

- **Przed regulacją wysokości cięcia wyłącz silnik i odczekaj, aż wszystkie części ruchome się zatrzymają.**
- **Regulując wysokość koszenia nie wkładaj palców pod obudowę.**

**⚠ OSTROŻNIE**

**Jeśli silnik pracował, tłumik może być gorący i może spowodować poważne oparzenia.**

**Zachowaj odległość od gorącego tłumika.**

## Regulacja wysokości cięcia.

1. Chwyć za dźwignię wysokości koszenia i pociągnij ją w bok, zwalniając ją z wycięcia blokującego (Rysunek 12).

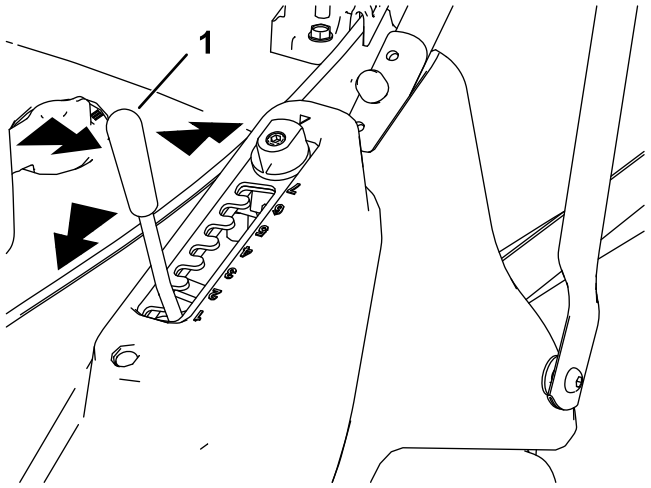


**Rysunek 12**

1. Dźwignia regulacji wysokości koszenia

2. Pchnij dźwignię do przodu, aby obniżyć lub pociągnij ją do tyłu, aby podwyższyć wysokość koszenia (Rysunek 12).
3. Po ustawieniu w wymaganej pozycji zwolnij dźwignię i upewnij się, że wskoczy ona pewnie w 1 z 7 wycięć (Rysunek 12).

| Ustawienie wysokości | Wysokość koszenia |
|---|---|
| 1 | 13,0 mm |
| 2 | 20,8 mm |
| 3 | 28,7 mm |
| 4 | 36,5 mm |
| 5 | 44,3 mm |
| 6 | 52,2 mm |
| 7 | 60,0 mm |

## Regulacja wysokości koszenia za pomocą funkcji Matchcut

Ustawienie wysokości Matchcut oferuje 6 dodatkowych ustawień wysokości koszenia. Ta funkcja pozwala na ustawienie płyty wybieraka wysokości koszenia w pozycjach połówkowych.

1. Za pomocą klucza trzpieniowego poluzuj śrubę zabezpieczającą płytę wybieraka (Rysunek 13).

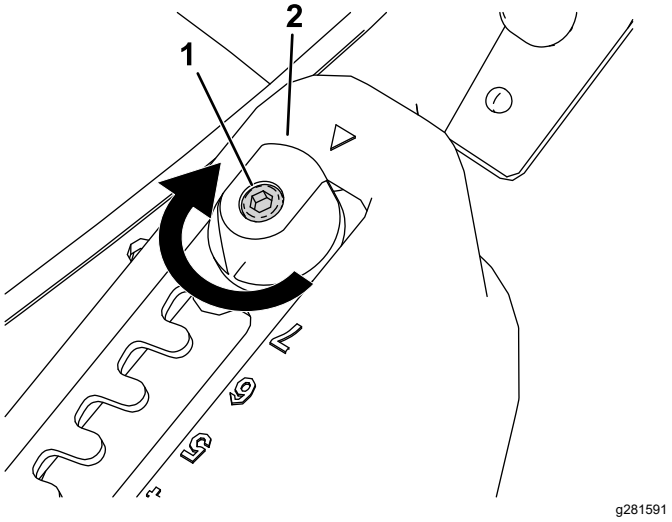


**Rysunek 13**

1. Śruba zabezpieczająca
2. Regulator Matchcut

2. Przekręć regulator Matchcut o 180° (Rysunek 13 oraz Rysunek 14).

   **Informacja:** U dołu płyty regulatora widoczne będzie zaznaczenie informujące o użyciu regulacji Matchcut.

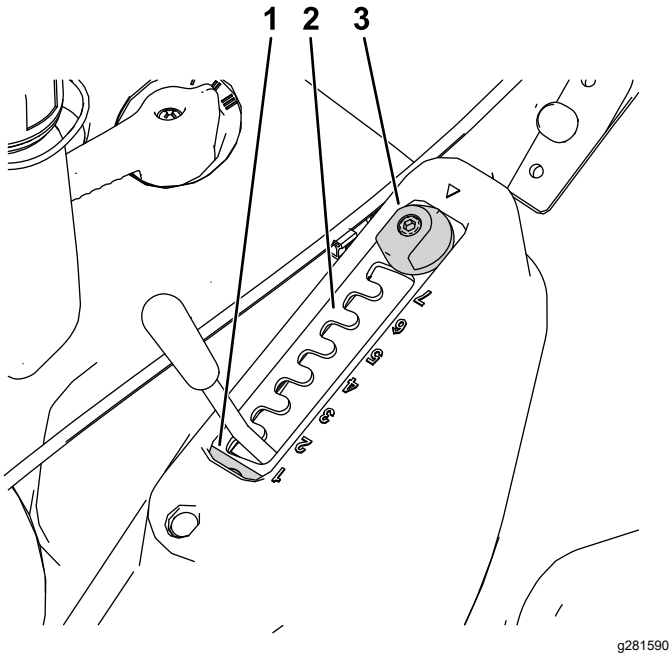


**Rysunek 14**

1. Wskaźnik Matchcut
2. Płyta wybieraka
3. Regulator Matchcut

3. Dokręć śrubę zabezpieczającą płytę wybieraka, aby unieruchomić płytę na ustawionej pozycji.

| Ustawienie wysokości (z funkcją MatchCut) | Wysokość koszenia |
|---|---|
| 1,5 | 16,9 mm |
| 2,5 | 24,8 mm |
| 3,5 | 32,6 mm |
| 4,5 | 40,4 mm |
| 5,5 | 48,3 mm |
| 6,5 | 56,1 mm |

# Uruchamianie silnika

1. Trzymając uchwyt przesuń regulator prędkości obrotowej silnika do pozycji SSANIE, jeśli silnik jest zimny lub do pozycji SZYBKO, jeśli silnik niedawno pracował.

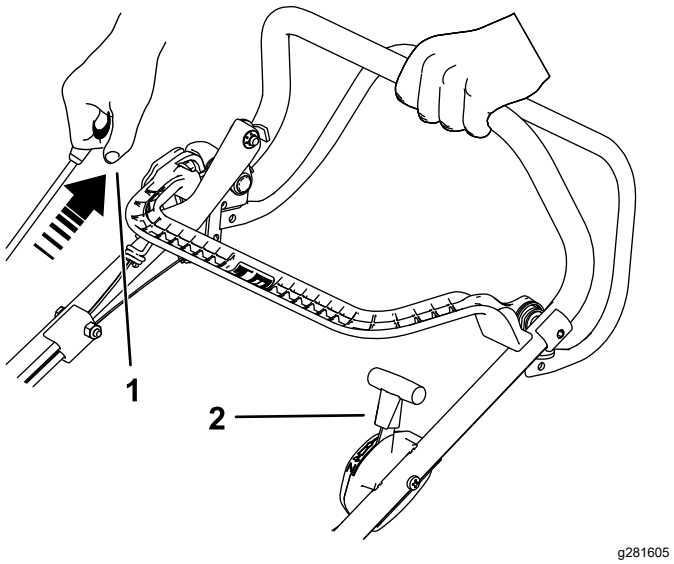


**Rysunek 15**

1. Pociągnij uchwyt rozrusznika linkowego.
2. Dźwignia przepustnicy w położeniu SSANIA

2. Pociągnij za uchwyt rozrusznika do momentu wyczucia oporu, a następnie pociągnij go gwałtownie w celu uruchomienia silnika. Jeżeli silnik był uruchamiany w pozycji ssania, po jego uruchomieniu powoli przesuń dźwignię przepustnicy do pozycji SZYBKO (Rysunek 15).

   ***Ważne:*** **Aby zapobiec uszkodzeniom maszyny, nie pociągaj uchwytu linkowego rozrusznika podczas pracy silnika.**

   **Informacja:** Jeśli maszyny nie można uruchomić, skontaktuj się z autoryzowanym przedstawicielem serwisowym.

   **Informacja:** W tym momencie napęd ostrza nie jest załączony, patrz Załączanie ostrza (Strona 12).

# Załączanie ostrza

1. Upewnij się, że dźwignia przepustnicy jest w pozycji SZYBKO (Rysunek 16).
2. Naciśnij przycisk blokady sprzęgła/hamulca ostrzy i pociągnij dźwignię sterowania sprzęgłem/hamulcem ostrzy w tył, dociskając ją do uchwytu (Rysunek 16).

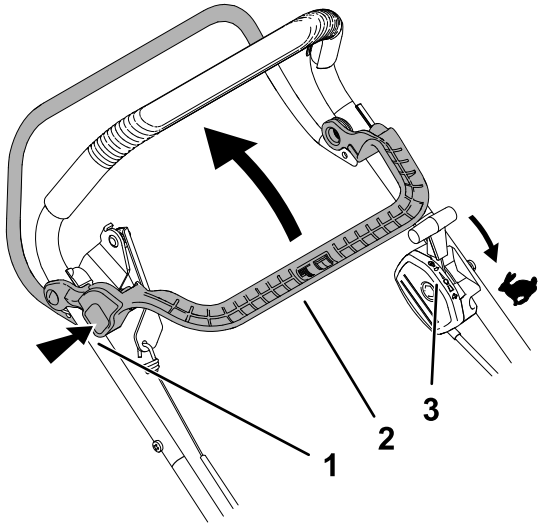


g284132

**Rysunek 16**

1. Naciśnij przycisk blokady dźwigni sprzęgła/hamulca ostrzy.
2. Pociągnij dźwignię sterowania sprzęgłem/hamulcem ostrzy w tył, dociskając ją do uchwytu.
3. Upewnij się, że dźwignia przepustnicy jest w pozycji SZYBKO.

# Rozłączanie napędu ostrza

Aby rozłączyć napęd ostrzy, zwolnij dźwignię sterowania sprzęgłem/hamulcem ostrzy. Dźwignia powróci do pozycji spoczynkowej (Rysunek 17).

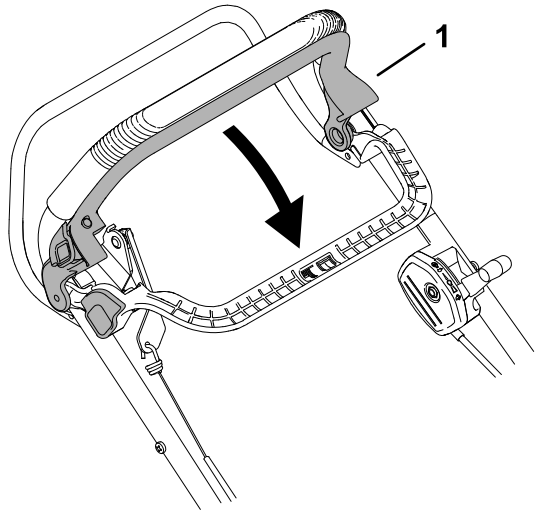


g284203

**Rysunek 17**

1. Zwolnij dźwignię sterowania sprzęgłem/hamulcem ostrzy, aby rozłączyć napęd ostrzy.

**Informacja:** Po zwolnieniu dźwigni sterującej sprzęgłem/hamulcem ostrza powinno się ono zatrzymać w ciągu 3 sekund. Jeśli tak się nie stanie, natychmiast zaprzestań użytkowania kosiarki i skontaktuj się z przedstawicielem autoryzowanego serwisu.

# Wybór prędkości

Prędkość jazdy maszyny można ustawić w jednym z trzech zakresów: przekręć znajdujący się u góry kosiarki przełącznik prędkości i ustaw go w jednym z trzech położeń, aby wybrać zakres prędkości.

- I – Pierwszy bieg
- II – Drugi bieg
- III – Trzeci bieg

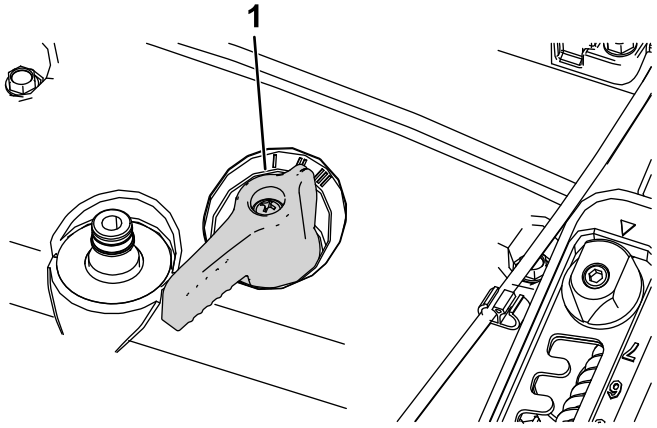


g283010

**Rysunek 18**

1. Dźwignia zmiany prędkości

# *W czasie pracy*

# Bezpieczeństwo w czasie pracy

## Ogólne zasady bezpieczeństwa

- Noś odpowiednią odzież, w tym ochronę oczu, długie spodnie, pełne obuwie robocze z podeszwą antypoślizgową i ochronniki słuchu. Zwiąż włosy, jeśli są długie, i nie noś luźnej odzieży ani długiej biżuterii.
- Podczas obsługi maszyny zachowaj pełne skupienie. Nie podejmuj żadnych rozpraszających czynności, w przeciwnym razie możesz spowodować obrażenia lub wyrządzić szkody w mieniu.
- Nie używaj maszyny będąc chorym, zmęczonym lub pod wpływem alkoholu lub narkotyków.
- Ostrze jest ostre; kontakt z nim może doprowadzić do poważnych obrażeń ciała. Zanim opuścisz

stanowisko operatora, wyłącz silnik i zaczekaj, aż wszystkie ruchome części się zatrzymają.

- Po zwolnieniu dźwigni sterującej ostrzami silnik powinien się wyłączyć, a ostrze powinno się zatrzymać w ciągu trzech sekund. Jeżeli tak się nie stanie, natychmiast przestań korzystać z maszyny i skontaktuj się z przedstawicielem autoryzowanego serwisu.
- Nie zezwalaj osobom postronnym na podchodzenie w pobliże obszaru pracy. Nie zezwalaj dzieciom na podchodzenie w pobliże obszaru pracy. Dopilnuj, aby znajdowały się pod opieką osoby dorosłej innej niż operator. Zatrzymaj maszynę, jeśli ktokolwiek wejdzie w obszar pracy.
- Przed i podczas wykonywania maszyną ruchu do tyłu patrz zawsze w dół i za siebie.
- Korzystaj z urządzenia tylko przy dobrej widoczności i odpowiednich warunkach pogodowych. Nie używaj maszyny, jeżeli występuje ryzyko wystąpienia wyładowań atmosferycznych.
- Mokra trawa lub liście mogą doprowadzić do poważnych obrażeń ciała w przypadku poślizgnięcia się na nich i kontaktu z ostrzem. Unikaj koszenia w mokrych warunkach.
- Zachowaj szczególną ostrożność, zbliżając się do zakrętów z ograniczoną widocznością, krzewów, drzew lub innych obiektów, które mogą ograniczać widoczność.
- Nie wolno kierować wyrzucanego materiału w kierunku żadnej osoby. Unikaj wyrzucania materiału na ściany lub przeszkody – może się on odbić w Twoją stronę. Przekraczając powierzchnie pokryte żwirem zatrzymaj ostrze(-a).
- Uważaj na dziury, koleiny, garby, kamienie lub inne ukryte obiekty. Nierówne podłoże może spowodować utratę równowagi lub oparcia dla stóp.
- Jeśli maszyna uderzy w jakiś przedmiot lub zacznie wibrować, natychmiast wyłącz silnik, odczekaj, aż wszystkie części ruchome się zatrzymają i odłącz przewód świecy zapłonowej przed sprawdzeniem, czy maszyna nie jest uszkodzona. Przed kontynuowaniem pracy przeprowadź wszystkie niezbędne naprawy.
- Przed opuszczeniem stanowiska operatora wyłącz silnik i zaczekaj, aż wszystkie ruchome części się zatrzymają.
- Jeśli silnik pracował, będzie on gorący i może spowodować poważne oparzenia. Zachowuj bezpieczną odległość od rozgrzanego silnika.
- Uruchamiaj silnik jedynie w dobrze wentylowanych miejscach. Spaliny zawierają tlenek węgla, który jest bezwonną, śmiertelną trucizną.
- Sprawdzaj często elementy wychwytywacza trawy oraz kanału wyrzutowego pod kątem zużycia lub pogorszenia ich stanu i wymieniaj je w razie potrzeby na oryginalne części Toro.

## Bezpieczeństwo pracy na zboczu

- Koś zawsze w poprzek zbocza; nigdy w górę lub w dół. Zachowaj szczególną ostrożność, gdy zmieniasz kierunek jazdy na zboczach.
- Nie wolno kosić na nadmiernie stromych zboczach. Przy słabym oparciu stóp o grunt mogą wystąpić spowodowane ześlizgnięciem się i upadkiem.
- Zachowaj ostrożność przy koszeniu w pobliżu zboczy, rowów lub nasypów.

# Korzystanie z napędu trybu samobieżnego

Aby użyć napędu trybu samobieżnego, naciśnij dźwignię napędu trybu samobieżnego w kierunku uchwytu i przytrzymaj ją (Rysunek 19).

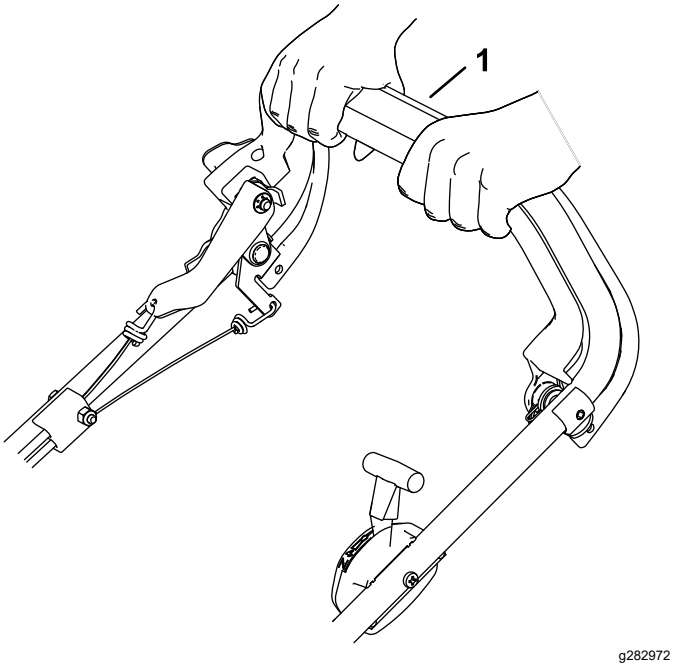


**Rysunek 19**

1. Dźwignia napędu trybu samobieżnego

Aby wyłączyć napęd trybu samobieżnego, zwolnij dźwignię napędu trybu samobieżnego.

# Zatrzymywanie silnika

Zwolnij dźwignie sterowania sprzęgłem/hamulcem ostrza i napędu trybu samobieżnego. Aby wyłączyć silnik, przesuń dźwignię prędkości obrotowej silnika do pozycji zatrzymania.

***Ważne:*** **Po zwolnieniu dźwigni sterującej ostrzem ostrze powinno się zatrzymać w ciągu 3 sekund. Jeśli nie zatrzyma się w prawidłowy sposób, natychmiast przestań używać kosiarki i skontaktuj się z przedstawicielem autoryzowanego serwisu.**

# Workowanie ścinków

W celu zbierania ścinków trawy i liści z trawnika należy zamontować worek na trawę.

**⚠ OSTRZEŻENIE**

**Ze zużytego worka na trawę mogą być w kierunku operatora lub osób postronnych wyrzucane zanieczyszczenia, co może skutkować poważnymi obrażeniami ciała lub śmiercią.**

**Sprawdzaj często worek na trawę. W przypadku uszkodzenia zamontuj nowy, zamienny worek.**

**⚠ OSTRZEŻENIE**

**Ostrze jest ostre; kontakt z nim może doprowadzić do poważnych obrażeń ciała.**

**Zanim opuścisz stanowisko operatora, wyłącz silnik i zaczekaj, aż wszystkie ruchome części się zatrzymają.**

1. Wyłącz silnik i zaczekaj, aż wszystkie ruchome części się zatrzymają.
2. Podnieś i przytrzymaj tylny deflektor w górze.
3. Załóż worek na swoje miejsce (Rysunek 20).

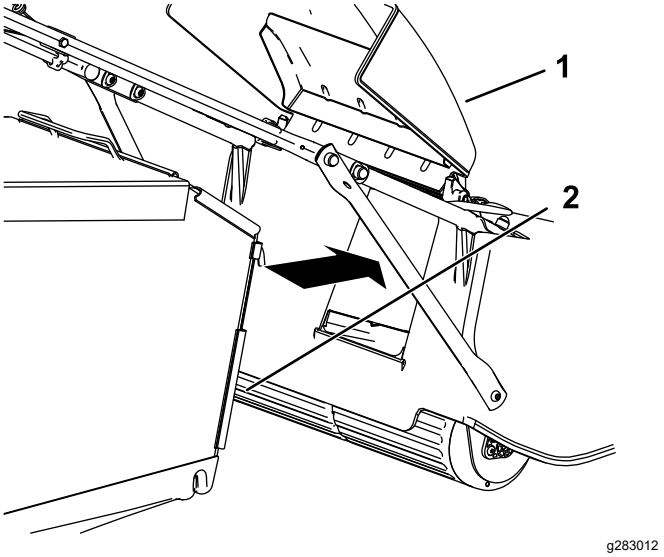


**Rysunek 20**

1. Tylny deflektor
2. Worek na trawę

4. Opuść tylny deflektor.

# Rady związane z posługiwaniem się urządzeniem

## Ogólne wskazówki dotyczące koszenia

- Sprawdź obszar, w którym zamierzasz używać maszyny, i usuń wszelkie obiekty, które mogłyby zostać podrzucone przez maszynę.
- Unikaj uderzania ostrzem w lite obiekty. Nigdy nie koś celowo nad żadnym obiektem.
- Jeśli maszyna uderzy w jakiś przedmiot lub wpadnie w wibracje, natychmiast wyłącz silnik, odczekaj, aż wszystkie części ruchome się zatrzymają i odłącz przewód świecy zapłonowej przed sprawdzeniem, czy maszyna nie jest uszkodzona.
- Aby uzyskać najlepszą wydajność, przez rozpoczęciem sezonu koszenia lub w razie potrzeby zamontuj nowe ostrze Toro.

## Koszenie trawy

- Ścinaj za jednym razem tylko około jednej trzeciej źdźbła trawy. Nie koś przy ustawieniu wysokości niższym od 64 mm, z wyjątkiem sytuacji, gdy trawa jest rzadka lub koszenie odbywa się późną jesienią, kiedy wzrost jest spowolniony.
- Kosząc trawę o wysokości powyżej 15 cm pracuj przy najwyższym ustawieniu wysokości koszenia i

poruszaj się wolniej. Następnie koś przy niższym ustawieniu, aby uzyskać najlepszy wygląd trawy. Jeżeli trawa jest za długa, urządzenie może się zablokować, co spowoduje zgaśnięcie silnika.

- Mokra trawa i liście mają tendencję do tworzenia brył w ogródku i powodować zablokowanie maszyny lub zgaśnięcie silnika. Unikaj koszenia w mokrych warunkach.
- Pamiętaj, że bardzo suche warunki zwiększają zagrożenie pożarem. Zwracaj uwagę na lokalne ostrzeżenia o zagrożeniu pożarowym. Maszyna musi się znajdować z dala od suchej trawy i liści pozostałych po koszeniu.
- Zmieniaj kierunek koszenia. Ułatwia to rozrzucanie ścinków na trawniku, zapewniając równomierne użyźnienie.
- Jeśli wygląd trawnika po zakończeniu koszenia jest niezadowalający, spróbuj zastosować jedną z następujących metod:
  - Wymień ostrze lub naostrz je.
  - Podczas koszenia przemieszczaj się wolniej.
  - Zwiększ wysokość koszenia maszyny.
  - Koś trawę częściej.
  - Nakładaj pokosy na siebie zamiast kosić jeden pokos za każdym przejazdem.

## Cięcie liści

- Po skoszeniu trawy sprawdź, czy spod pokrywy ściętych liści widoczna jest połowa trawnika. Może być konieczne wykonanie więcej niż jednego przejazdu nad liśćmi.
- Jeśli na trawniku znajduje się więcej niż 13 cm liści, wykonaj koszenie z ustawioną wyższą wysokością koszenia, po czym powtórz koszenie na pożądanej wysokości koszenia.
- Jeśli maszyna nie tnie liści wystarczająco drobno, zmniejsz prędkość koszenia.

# *Po pracy*

# Bezpieczeństwo po pracy

## Ogólne zasady bezpieczeństwa

- Przed przystąpieniem do regulacji, serwisowania, czyszczenia lub przed przechowywaniem sprzętu należy zawsze wyłączyć maszynę i zaczekać, aż wszystkie elementy ruchome się zatrzymają, a maszyna ostygnie.
- Oczyść maszynę z trawy i innych pozostałości, aby zapobiec ewentualnym pożarom. Pamiętaj, aby usunąć rozlany olej lub rozlane paliwo.
- Nie wolno przechowywać maszyny lub kanistra na paliwo w pobliżu otwartego ognia, iskier lub lamp kontrolnych, takich jak montowane na podgrzewaczu wody lub innych urządzeniach.

## Bezpieczeństwo podczas transportu

- Zachowaj ostrożność podczas umieszczania maszyny na przyczepie lub zjeżdżania z niej.
- Zabezpiecz maszynę przed stoczeniem się.

# Czyszczenie maszyny

**Okres pomiędzy przeglądami:** Po każdym zastosowaniu

**⚠ OSTRZEŻENIE**

**Maszyna może wyrzucać materiał spod obudowy.**

- **Noś osłonę oczu.**
- **Gdy silnik jest uruchomiony, należy pozostawać w pozycji roboczej (za uchwytem).**
- **Nie dopuszczaj do obszaru pracy osób postronnych.**

Najlepsze rezultaty daje mycie maszyny tuż po zakończeniu koszenia.

***Ważne:*** **Natychmiast po zakończeniu pracy dokładnie oczyść podwozie tnące maszyny będąc jeszcze na obszarze koszonego trawnika.**

**Informacja:** Podczas czyszczenia unikaj polewania silnika wodą.

1. Ustaw maszynę na płaskiej utwardzonej nawierzchni.
2. Zanim opuścisz stanowisko operatora, wyłącz silnik i zaczekaj, aż wszystkie ruchome części się zatrzymają.
3. Natychmiast po zakończeniu pracy usuń pozostałości trawy z górnej powierzchni obudowy podwozia tnącego.
4. Za pomocą szczotki lub sprężonego powietrza usuń wszystkie pozostałości trawy i zanieczyszczenia z silnika, wydechu/osłony wydechu, kanałów powietrznych na górnej

osłonie silnika i otaczających obszarów jednostki tnącej.

5. Opuść maszynę na najniższą wysokość koszenia, patrz Regulacja wysokości cięcia. (Strona 11).
6. Umyj wodą obszar pod tylną pokrywą, w miejscu, gdzie ścinki trawy przemieszczają się ze spodniej strony maszyny do worka na trawę.
7. Podłącz wąż ogrodowy z wodą do złącza czyszczenia (Rysunek 21).

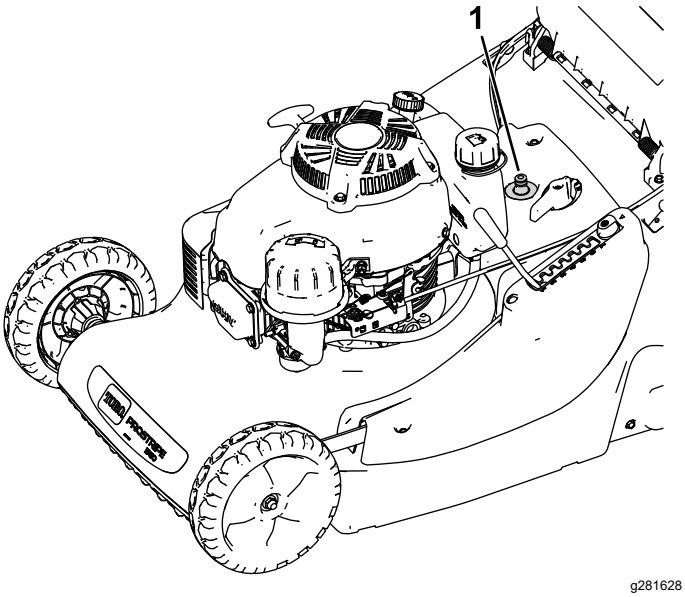


**Rysunek 21**

1. Złącze czyszczenia

8. Otwórz dopływ wody, uruchom silnik i załącz napęd ostrzy, pozostaw silnik pracujący, aż spod maszyny przestaną wydobywać się ścinki trawy.
9. Wyłącz silnik, zamknij dopływ wody i odłącz wąż ogrodowy od maszyny.
10. Uruchom silnik i pozostaw go na kilka minut, aby osuszyć spód maszyny i zapobiec jego rdzewieniu.
11. Przed odstawieniem maszyny do zamkniętego pomieszczenia wyłącz silnik i odczekaj, aż maszyna ostygnie.
12. Wytrzyj rozlany olej lub rozlane paliwo.

# Konserwacja

**Informacja:** Określ lewą i prawą stronę maszyny ze standardowego stanowiska operatora.

## Zalecany harmonogram konserwacji

| Częstotliwość serwisowania | Procedura konserwacji |
|---|---|
| Po pierwszych 8 godzinach | • Wymień olej silnikowy. |
| Przed każdym użyciem lub codziennie | • Sprawdź poziom oleju w silniku.<br>• Sprawdź, czy silnik zatrzymuje się w ciągu 3 sekund po zwolnieniu dźwigni sterującej ostrzami.<br>• Sprawdź stan ostrza.<br>• Upewnij się, że wszystkie osłony i urządzenia zabezpieczające są odpowiednio zamocowane i działają prawidłowo.<br>• Upewnij się, że podwozie tnące jest czyste, a worek na trawę jest w dobrym stanie (wymień go, jeśli jest uszkodzony). |
| Po każdym zastosowaniu | • Usuń ścinki trawy i zanieczyszczenia spod maszyny. |
| Co 25 godzin | • Wyczyść piankowy filtr wstępny (częściej podczas pracy w warunkach znacznego zapylenia).<br>• Sprawdź linkę trybu samobieżnego, w razie potrzeby wyreguluj.<br>• Wymień ostrze lub naostrz je (częściej, jeżeli krawędzie tępią się szybciej).<br>• Naostrz ostrze. |
| Co 50 godzin | • Wymieniaj olej silnikowy (częściej podczas pracy w warunkach znacznego zapylenia). |
| Co 100 godzin | • Wymień świecę zapłonową. |
| Co 300 godzin | • Wymieć papierowy filtr powietrza (częściej podczas pracy w warunkach znacznego zapylenia). |
| Przed składowaniem | • Opróżnij zbiornik paliwa zgodnie ze wskazówkami przed naprawami oraz przed rozpoczęciem corocznego okresu przechowywania. |
| Co rok | • Wymień ostrze lub naostrz je.<br>• Wykonaj dodatkowe procedury corocznej konserwacji podane w instrukcji obsługi silnika. |

***Ważne:*** **Dodatkowe procedury konserwacyjne zostały podane w instrukcji obsługi silnika.**

## Zasady bezpieczeństwa podczas konserwacji

- Przed przystąpieniem do regulacji, serwisowania, czyszczenia lub przed przechowywaniem sprzętu należy zawsze wyłączyć maszynę i zaczekać, aż wszystkie elementy ruchome się zatrzymają, a maszyna ostygnie.
- Przed wykonaniem którejkolwiek z procedur konserwacyjnych odłącz przewód świecy zapłonowej od świecy.
- Podczas serwisowania maszyny należy stosować rękawice i okulary ochronne.
- Ostrze jest ostre; kontakt z nim może doprowadzić do poważnych obrażeń ciała. Podczas serwisowania ostrza należy stosować rękawice ochronne. Zabrania się naprawiania lub modyfikowania ostrzy.
- Nie manipuluj przy urządzeniach zabezpieczających. Regularnie sprawdzaj prawidłowość ich działania.
- Wywrócenie maszyny może spowodować wyciek paliwa. Paliwo jest łatwopalne, ma właściwości wybuchowe i może spowodować obrażenia ciała. Poczekaj, aż pracujący silnik zgaśnie z braku paliwa lub usuń je pompką ręczną; nigdy nie odciągaj paliwa przez wyssanie przez rurkę.
- Dla zagwarantowania optymalnej wydajności maszyny stosuj wyłącznie części zamienne/akcesoria zalecane przez firmę Toro. Części zamienne i akcesoria wykonane przez innych producentów

mogą być niebezpieczne. Stosowanie ich mogłoby unieważnić gwarancję na produkt.

# Przygotowanie do konserwacji

**Okres pomiędzy przeglądami:** Co 100 godzin

1. Wyłącz silnik i zaczekaj, aż wszystkie ruchome części się zatrzymają.
2. Przed wykonaniem którejkolwiek z procedur konserwacyjnych odłącz kabel świecy zapłonowej od świecy (Rysunek 22).

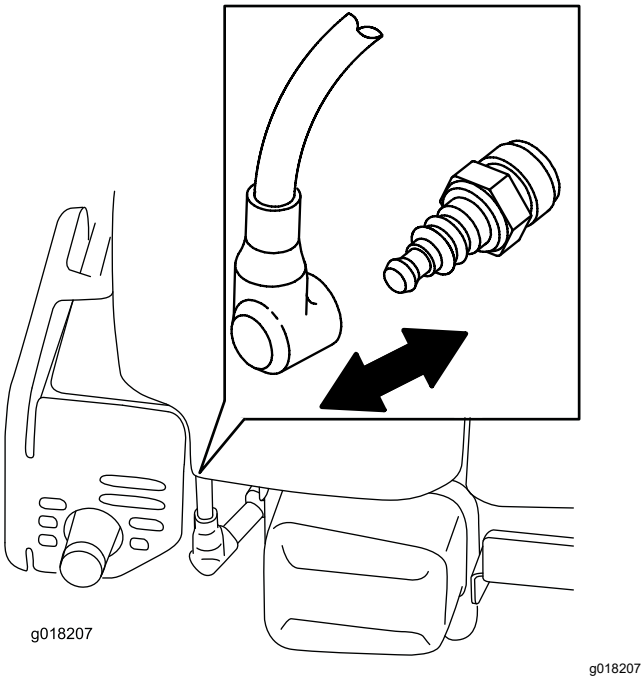


**Rysunek 22**

3. Po wykonaniu procedur konserwacyjnych podłącz kabel świecy zapłonowej do świecy.

   ***Ważne:*** **Przed przechyleniem maszyny w celu wymiany oleju lub wymiany ostrza kontynuuj normalną pracę, aż do wyczerpania się całego paliwa w zbiorniku. Jeśli konieczne jest przechylenie kosiarki przed wyczerpaniem się paliwa, użyj ręcznej pompy paliwowej, aby usunąć paliwo. Zawsze przechylaj maszynę na bok tak, aby filtr powietrza był skierowany w górę.**

**⚠ OSTRZEŻENIE**

**Wywrócenie maszyny może spowodować wyciek paliwa. Paliwo jest łatwopalne, ma właściwości wybuchowe i może spowodować obrażenia ciała.**

**Poczekaj, aż pracujący silnik zgaśnie z braku paliwa lub usuń benzynę pompą ręczną; nie odciągaj paliwa przez rurkę.**

# Konserwacja filtra powietrza

**Okres pomiędzy przeglądami:** Co 25 godzin—Wyczyść piankowy filtr wstępny (częściej podczas pracy w warunkach znacznego zapylenia).

Co 300 godzin—Wymieć papierowy filtr powietrza (częściej podczas pracy w warunkach znacznego zapylenia).

***Ważne:*** **Zabrania się eksploatacji silnika bez założonego filtra powietrza – doprowadzi to do poważnego uszkodzenia silnika.**

1. Wykonaj procedury konserwacji wstępnej; patrz Przygotowanie do konserwacji (Strona 19).
2. Usuń pokrywę i dokładnie ją oczyść (Rysunek 23).

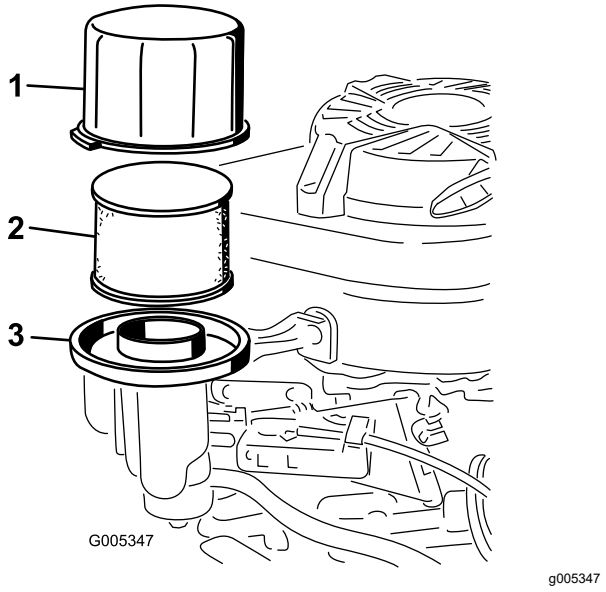


**Rysunek 23**

1. Pokrywa
2. Piankowy filtr wstępny i papierowy filtr powietrza
3. Podstawa filtra powietrza

3. Wyjmij z podstawy filtra powietrza piankowy filtr wstępny i filtr papierowy powietrza (Rysunek 23).
4. Wyjmij piankowy filtr wstępny i filtr papierowy powietrza. Umyj piankowy filtr wstępny w wodzie z delikatnym środkiem czyszczącym i dokładnie osusz.
5. Sprawdź filtr papierowy. Wymień, jeżeli jest uszkodzony lub nadmiernie zabrudzony.

   ***Ważne:*** **Zabrania się czyszczenia filtra papierowego.**
6. Zamontuj piankowy filtr wstępny w filtrze papierowym powietrza.
7. Zamontuj piankowy filtr wstępny i filtr papierowy powietrza w podstawie filtra powietrza.
8. Zamontuj pokrywę.

# Wymiana oleju silnikowego

**Okres pomiędzy przeglądami:** Po pierwszych 8 godzinach

Co 50 godzin

Przed wymianą oleju uruchom silnik na kilka minut, aby go rozgrzać. Rozgrzany olej łatwiej wypływa i zawiera więcej zanieczyszczeń.

## Specyfikacja oleju silnikowego

| | |
|---|---|
| **Ilość oleju silnikowego** | 0,65 litra bez filtra oleju; 0,85 litra z filtrem oleju |
| **Lepkość oleju** | Olej smarowy klasy SAE 30 lub SAE 10W-30 z detergentami |
| **Klasa serwisowa API** | SJ lub wyższa |

* Po spuszczeniu oleju w skrzyni korbowej zostaje pewna ilość szczątkowa. Nie napełniaj skrzyni korbowej olejem w ilości równej jej pojemności. Napełniaj skrzynię korbową olejem zgodnie z poniższym opisem.

1. Wykonaj procedury konserwacji wstępnej; patrz Przygotowanie do konserwacji (Strona 19).
2. Opróżnij zbiornik paliwa.
3. Umieść odpowiedni pojemnik na usuwany olej pod wskaźnikiem poziomu/spustem oleju.
4. Oczyść wskaźnik poziomu.
5. Usuń wskaźnik poziomu, obracając nasadkę w lewo i wyciągając go.
6. Przechyl kosiarkę **w prawo** (tak, aby filtr oleju był skierowany w górę), aby olej spływał do pojemnika.
7. Po spuszczeniu oleju ustaw kosiarkę ponownie w położeniu roboczym.
8. Ostrożnie wlej przez szyjkę wlewu oleju około ¾ pojemności skrzyni korbowej oleju.
9. Odczekaj 3 minuty na ustabilizowanie się poziomu oleju w silniku.
10. Oczyść wskaźnik poziomu za pomocą suchej szmatki.
11. Wsuń wskaźnik poziomu do szyjki wlewu oleju, **ale nie wkręcaj go**, następnie wyjmij wskaźnik poziomu.
12. Odczytaj poziom oleju na wskaźniku.
    - Jeżeli poziom oleju na wskaźniku poziomu jest zbyt niski, ostrożnie dolewaj olej niewielkimi porcjami przez szyjkę wlewu, odczekaj 3 minuty i powtarzaj czynności od 10 do 12 do czasu, gdy poziom oleju na wskaźniku osiągnie prawidłowy poziom.
    - Jeśli poziom oleju jest zbyt wysoki, spuść jego nadmiar, aby uzyskać prawidłowy poziom na wskaźniku.

    ***Ważne:*** **Jeśli poziom oleju w skrzyni korbowej jest zbyt niski lub zbyt wysoki, uruchomienie silnika może spowodować jego uszkodzenie.**
13. Zamocuj pewnie wskaźnik poziomu w szyjce wlewu oleju.
14. Przekaż zużyty olej do recyklingu.

# Regulacja linki trybu samobieżnego

**Okres pomiędzy przeglądami:** Co 25 godzin

1. Wyłącz silnik.
2. Pociągnij maszynę do tyłu powoli naciskając pręt trybu samobieżnego do momentu zablokowania się tylnych rolek.

   **Informacja:** Pręt trybu samobieżnego powinien znajdować się w odległości 6 cm od uchwytu.

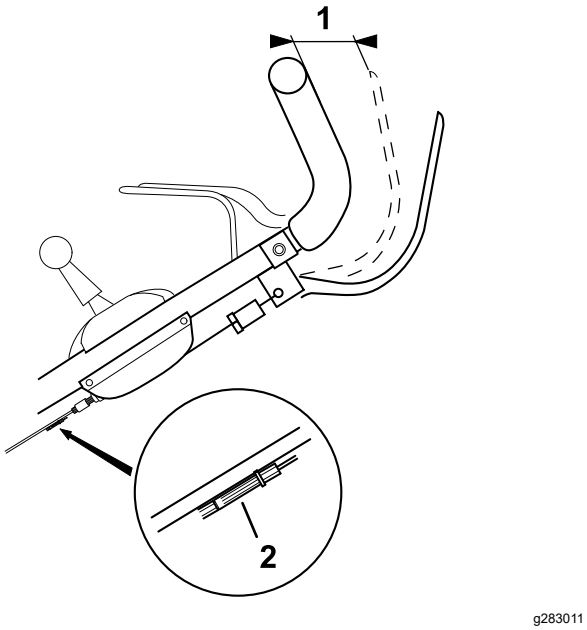


**Rysunek 24**

1. 6 cm
2. Śruba regulacyjna linki

3. Jeżeli odległość między prętem trybu samobieżnego a uchwytem jest mniejsza nić 6 cm, przeprowadź regulację za pomocą śruby regulacyjnej z czarnego tworzywa tak, aby uzyskać poprawną odległość.

# Wymiana ostrza

**Okres pomiędzy przeglądami:** Co 25 godzin—Wymień ostrze lub naostrz je (częściej, jeżeli krawędzie tępią się szybciej).

Co rok

***Ważne:*** ***Aby prawidłowo zainstalować ostrze, należy użyć klucza dynamometrycznego*****. Jeżeli nie posiadasz klucza dynamometrycznego lub nie jesteś pewny swoich działań, skontaktuj się z autoryzowanym serwisem.**

Ostrze należy skontrolować za każdym razem, gdy w maszynie zabraknie paliwa. Jeżeli ostrze zostanie uszkodzone lub pęknie, należy je natychmiast wymienić. Jeżeli krawędź ostrza jest stępiona lub wyszczerbiona, ostrze należy naostrzyć i wyważyć, albo wymienić.

**⚠ OSTRZEŻENIE**

**Ostrze jest ostre; kontakt z nim może doprowadzić do poważnych obrażeń ciała.**

**Podczas serwisowania ostrza należy stosować rękawice ochronne.**

1. Odłącz przewód od świecy zapłonowej, patrz Przygotowanie do konserwacji (Strona 19).
2. Przechyl maszynę w bok tak, aby filtr powietrza był skierowany w górę.
3. Aby unieruchomić ostrze, należy użyć kawałka drewna (Rysunek 25).

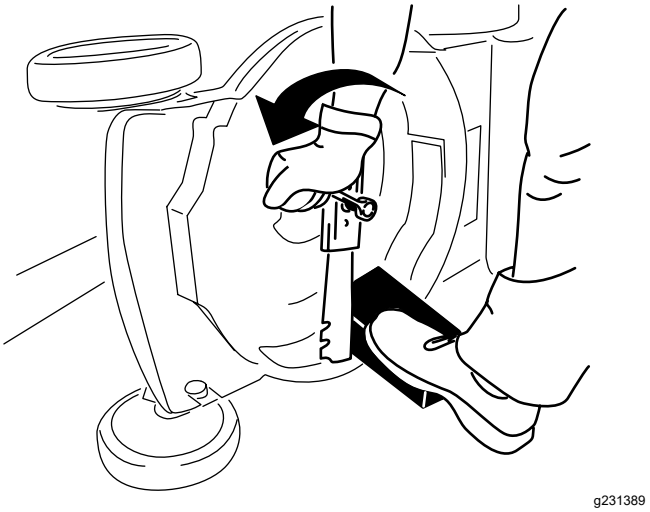


**Rysunek 25**

4. Zdemontuj ostrze, zachowując wszystkie elementy mocujące (Rysunek 25).
5. Zamontuj nowe ostrze i wszystkie elementy mocujące (Rysunek 26).

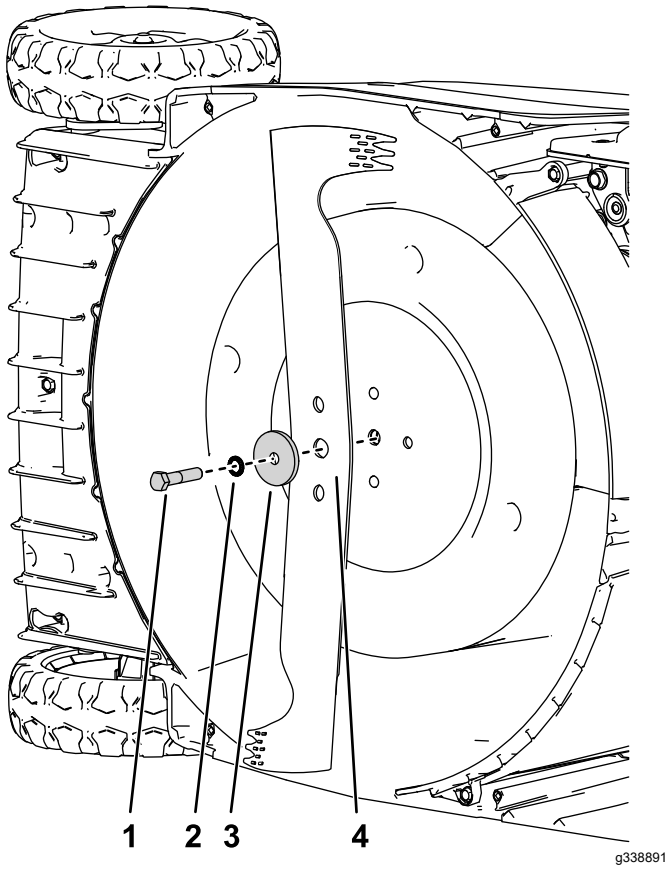


**Rysunek 26**

1. Śruba
2. Podkładka blokująca
3. Podkładka dystansowa
4. Ostrze

***Ważne:*** **Ustaw zakrzywione końce ostrza w kierunku obudowy maszyny.**

6. **Za pomocą klucza dynamometrycznego dokręć śrubę ostrza z momentem 54 N·m.**

# Ostrzenie ostrza

**Okres pomiędzy przeglądami:** Przed każdym użyciem lub codziennie

Co 25 godzin

Ostrze zużyte w niewielkim stopniu nadaje się do ponownego naostrzenia. Dla zachowania wyważenia konieczne jest naostrzenie obu krawędzi ostrza w takim samym stopniu.

1. Zdemontuj ostrze z maszyny; patrz Wymiana ostrza (Strona 21).
2. Oczyść ostrze szczotką i wodą, następnie sprawdź je pod kątem oznak uszkodzeń.
3. Płaskim pilnikiem naostrz obie krawędzie tnące.

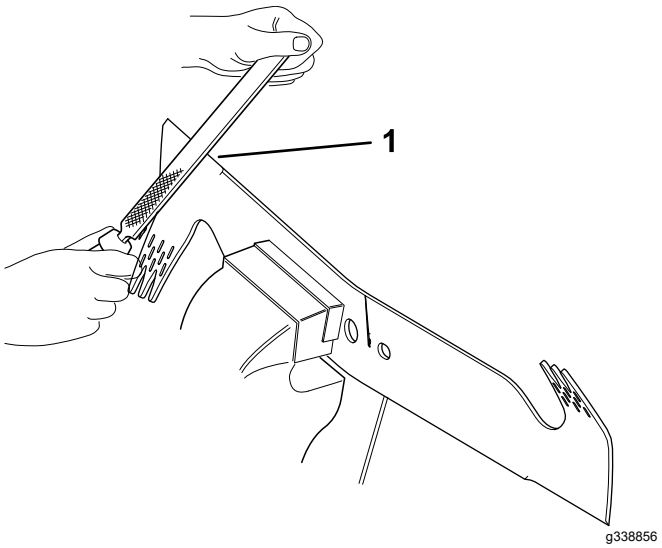


**Rysunek 27**

1. Ostrz piłując pod kątem od 30 do 45 stopni

4. Przełóż wkrętak przez otwór środkowy i przytrzymaj zawieszone na wkrętaku ostrze poziomo.

   **Informacja:** Jeżeli ostrze jest dobrze wyważone, pozostanie w pozycji poziomej.

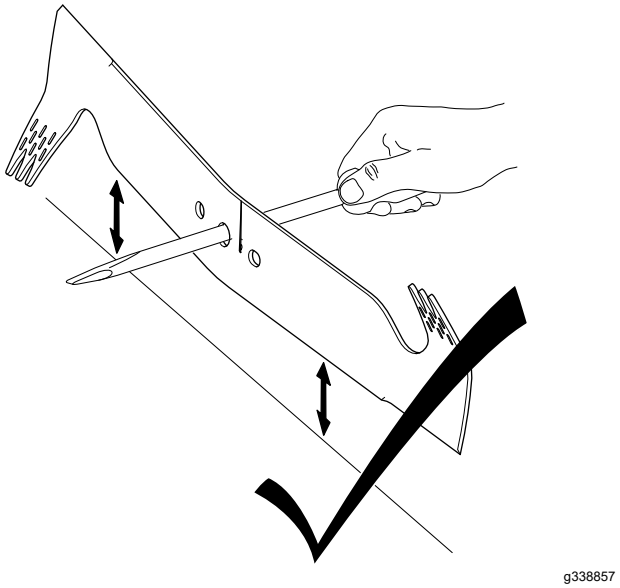


**Rysunek 28**

5. Ostrz cięższy koniec do momentu prawidłowego wyważenia ostrza.

   **Informacja:** Jeżeli ostrze nie jest wyważone, przekręci się cięższą stroną w dół.

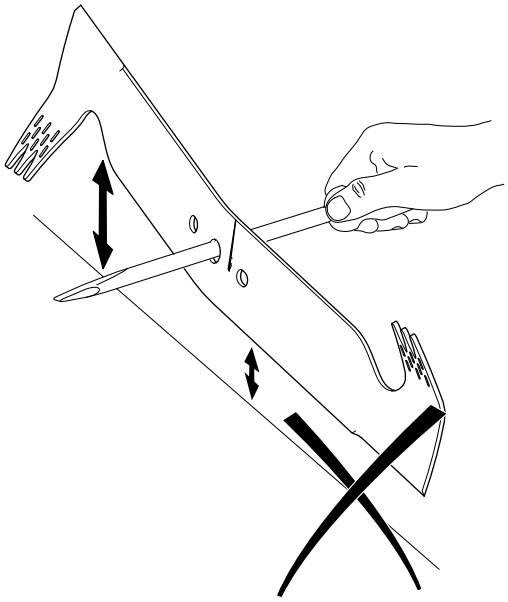


**Rysunek 29**

# Przechowywanie

Przechowuj maszynę w chłodnym, czystym i suchym miejscu.

## Bezpieczeństwo przy przechowywaniu

Przed przystąpieniem do regulacji, serwisowania, czyszczenia lub przed przechowywaniem sprzętu należy zawsze wyłączyć maszynę i zaczekać, aż wszystkie elementy ruchome się zatrzymają, a maszyna ostygnie.

## Przygotowanie maszyny do przechowywania

1. Przy ostatnim tankowaniu w danym roku dodaj do paliwa stabilizator paliwa (taki jak dodatek uszlachetniający do paliwa Toro Premium) postępując zgodnie z wskazówkami na etykiecie.
2. Odpowiednio zutylizuj niewykorzystane paliwo. Paliwo należy zutylizować zgodnie z obowiązującymi przepisami lub wykorzystać w samochodzie.

   ***Ważne:*** **Głównym powodem trudności z rozruchem jest pozostawienie starego paliwa w zbiorniku. Zabrania się przechowywania paliwa przez dłużej niż 30 dni, jeżeli nie zastosowano stabilizatora paliwa. Jeżeli zaś zastosowano stabilizator paliwa, nie wolno przekraczać okresu zalecanego przez producenta stabilizatora.**
3. Uruchom maszynę i pozwól jej pracować, aż silnik zatrzyma się z powodu braku paliwa.
4. Ponownie uruchom silnik i poczekaj, aż sam się zatrzyma. Silnik będzie dostatecznie suchy, kiedy nie będzie można go uruchomić.
5. Odłącz kabel świecy zapłonowej od świecy i podłącz go do trzpienia przytrzymującego (jeżeli występuje).
6. Wykręć świecę zapłonową i wlej 15 ml oleju silnikowego przez otwór świecy, a następnie powoli pociągnij kilka razy za linkę rozrusznika, aby rozprowadzić olej w cylindrze, co zapobiegnie jego korozji podczas przechowywania poza sezonem.
7. Wkręć świecę zapłonową i dokręć ją kluczem dynamometrycznym z momentem 23 N·m.
8. Dokręć wszystkie nakrętki, śruby i wkręty.

# Przygotowanie maszyny po przechowywaniu

1. Sprawdź i dokręć wszystkie mocowania.
2. Wykonaj wszystkie wymagane procedury konserwacji, patrz Konserwacja (Strona 18).
3. Sprawdź poziom oleju w silniku, patrz Sprawdzanie poziomu oleju w silniku (Strona 10).
4. Uzupełnij zbiornik świeżym paliwem; patrz Uzupełnianie paliwa (Strona 10).
5. Podłącz kabel do świecy zapłonowej.

# Notatki:

# Polityka ochrony prywatności – EOG i Wielka Brytania

**Jak Toro wykorzystuje dane osobowe użytkownika**

Firma Toro („Toro”) szanuje prywatność użytkownika. Toro może gromadzić niektóre dane osobowe nabywcy naszych produktów, bezpośrednio od niego lub od lokalnego podmiotu lub dealera Toro. Toro wykorzystuje te informacje w celu zrealizowania zobowiązań umownych, np. zarejestrowania gwarancji, realizacji zgłoszenia gwarancyjnego lub kontaktu z użytkownikiem w przypadku akcji serwisowej produktów oraz w uzasadnionych celach biznesowych, np. do badania poziomu zadowolenia klientów, doskonalenia naszych produktów lub przekazywania informacji o produkcie, którymi użytkownik może być zainteresowany. Firma Toro może udostępniać te dane swoim oddziałom, sprzedawcom i innym partnerom biznesowym w związku z tymi działaniami. Możemy również ujawniać dane osobowe, jeżeli wymagają tego przepisy lub w związku ze sprzedażą, nabyciem lub połączeniem podmiotów. Nigdy nie przekażemy Twoich danych osobowych żadnej innej firmie w celach marketingowych.

**Przechowywanie danych osobowych użytkownika**

Firma Toro przechowuje dane osobowe użytkownika, dopóki są one przydatne dla powyższych celów, oraz zgodnie z obowiązującymi przepisami. Dodatkowe informacje o obowiązujących okresach przechowywania można uzyskać pod adresem e-mail: legal@toro.com.

**Zobowiązanie Toro dotyczące bezpieczeństwa**

Dane osobowe użytkownika mogą być przetwarzane w Stanach Zjednoczonych lub innym kraju, którego przepisy o ochronie danych mogą być mniej surowe niż przepisy obowiązujące w kraju zamieszkania użytkownika. W przypadku przekazania informacji użytkownika poza jego kraj zamieszkania podejmiemy prawnie wymagane kroki, aby zapewnić odpowiednią ochronę informacji użytkownika oraz dopilnować ich bezpiecznego przetwarzania.

**Dostęp i poprawianie**

Użytkownik ma prawo dostępu do swoich danych osobowych oraz ich poprawiania, a także wniesienia sprzeciwu wobec przetwarzania jego danych lub ograniczenia ich przetwarzania. W tym celu prosimy o kontakt pod adresem e-mail: legal@toro.com. Jeżeli masz wątpliwości dotyczące sposobu postępowania z Twoimi danymi osobowymi przez firmę Toro prosimy o bezpośrednie zgłaszanie ich do nas. Zwracamy uwagę na fakt, że mieszkańcy Unii Europejskiej mają prawo wniesienia skargi do Urzędu Ochrony Danych Osobowych.

# Ostrzeżenie na podstawie kalifornijskiej ustawy 65

## Czym jest to ostrzeżenie?

Na sprzedawanym produkcie może znaleźć się etykieta ostrzegawcza taka jak poniżej:

**OSTRZEŻENIE:** Działanie rakotwórcze i szkodliwe na rozrodczość – www.p65Warnings.ca.gov.

## Czym jest ustawa 65?

Ustawa 65 obowiązuje każde przedsiębiorstwo działające w Kalifornii, sprzedające produkty w Kalifornii lub wytwarzające produkty, które mogą być sprzedawane w Kalifornii lub wwożone do tego stanu. Nakazuje ona gubernatorowi stanu Kalifornia prowadzenie i publikowanie listy substancji chemicznych, co do których wiadomo, że powodują nowotwory, uszkodzenia płodu i/lub mają inny szkodliwy wpływ na rozrodczość. Corocznie aktualizowana lista zawiera setki substancji chemicznych występujących w wielu codziennych produktach. Celem ustawy 65 jest publiczne informowanie o narażeniu na te substancje chemiczne.

Ustawa 65 nie zakazuje sprzedaży produktów zawierających te substancje chemiczne, jednakże wymaga umieszczania ostrzeżeń na produktach, ich opakowaniach lub w materiałach drukowanych dołączonych do produktów. Ponadto ostrzeżenie z ustawy 65 nie oznacza, że produkt narusza jakiekolwiek normy lub wymagania bezpieczeństwa. Rząd stanu Kalifornia wyjaśnił, że ostrzeżenie z ustawy 65 „nie jest równoznaczne z decyzją regulacyjną, jakoby produkt był „bezpieczny” lub „niebezpieczny”". Wiele z tych substancji chemicznych jest używanych w codziennych produktach od wielu lat bez udokumentowanych przypadków szkodliwego działania. Dodatkowe informacje można znaleźć na stronie:https://oag.ca.gov/prop65/faqs-view-all.

Ostrzeżenie na podstawie ustawy 65 oznacza, że przedsiębiorstwo albo (1) oceniło narażenie i stwierdziło, że przekracza ono „poziom bez znacznego ryzyka”; albo (2) postanowiło umieścić ostrzeżenie w oparciu o fakt występowania substancji chemicznej wymienionej na liście bez podejmowania oceny narażenia.

## Czy ta ustawa obowiązuje wszędzie?

Ostrzeżenia na podstawie ustawy 65 są wymagane jedynie według prawa stanu Kalifornia. Ostrzeżenia te występują w całej Kalifornii w wielu miejscach, w tym między innymi w restauracjach, sklepach spożywczych, hotelach, szkołach i szpitalach oraz na wielu produktach. Ponadto niektórzy sprzedawcy internetowi i wysyłkowi umieszczają ostrzeżenia z ustawy 65 na swoich stronach lub w katalogach.

## Jak wypadają kalifornijskie ostrzeżenia w porównaniu z limitami federalnymi?

Normy ustawy 65 są często bardziej rygorystyczne od norm federalnych i międzynarodowych. Istnieją substancje, dla których ostrzeżenie na podstawie ustawy 65 jest wymagane przy poziomach znacznie niższych od limitów federalnych, przy których wymagane jest działanie. Na przykład norma dla ostrzeżenia na podstawie ustawy 65 dla ołowiu wynosi 0,5 µg/dzień, co jest wartością znacznie niższą od norm federalnych i międzynarodowych.

## Dlaczego ostrzeżenie nie znajduje się na wszystkich podobnych produktach?

- Oznakowanie zgodne z ustawą 65 jest wymagane dla produktów sprzedawanych w Kalifornii, podczas gdy taki wymóg nie obowiązuje dla produktów sprzedawanych gdzie indziej.
- Przedsiębiorstwo pozwane w związku z ustawą 65, przy zawieraniu ugody może zostać zobowiązane do umieszczania ostrzeżeń na podstawie ustawy 65 na swoich produktach, ale taki wymóg może nie występować wobec innych przedsiębiorstw wytwarzających podobne produkty.
- Egzekwowanie ustawy 65 jest niekonsekwentne.
- Przedsiębiorstwa mogą zdecydować o nieumieszczaniu ostrzeżeń, ponieważ stwierdzą, że ustawa 65 nie nakłada na nie takiego obowiązku; brak ostrzeżeń na produkcie nie oznacza, że nie zawiera ona substancji chemicznych wymienionych na liście na podobnym poziomie.

## Dlaczego Toro umieszcza ostrzeżenie?

Firma Toro postanowiła dostarczać konsumentom jak najwięcej informacji, aby mogli podejmować świadome decyzje dotyczące produktów, które kupują i których używają. W niektórych przypadkach Toro zamieszcza ostrzeżenia ze względu na występowanie co najmniej jednej substancji chemicznej wymienionej na liście bez dokonywania oceny poziomu narażenia, ponieważ nie dla wszystkich substancji chemicznych podano wymagania co do wartości granicznych narażenia. Chociaż narażenie przy produktach firmy Toro może być pomijalne lub mieścić się w zakresie „brak znacznego ryzyka”, z ostrożności firma Toro postanowiła zamieścić ostrzeżenia z ustawy 65. Ponadto gdyby firma Toro nie umieściła tych ostrzeżeń, mogłaby zostać pozwana przez Stan Kalifornii lub podmioty prywatne dążące do egzekwowania ustawy 65 i byłaby narażona na znaczne kary.

# Gwarancja firmy Toro

Ograniczona gwarancja na 2 lata lub 1500 godzin eksploatacji

## Warunki i produkty objęte gwarancją

Toro Company i jej firma zależna, Toro Warranty Company, na mocy zawartego porozumienia wspólnie gwarantują, że Twój produkt komercyjny Toro („Produkt") będzie wolny od wad materiałowych i wykonania przez okres 2 lat lub 1500 godzin użytkowania, zależnie od tego, który z nich minie wcześniej. Niniejsza gwarancja ma zastosowanie do wszystkich produktów z wyjątkiem aeratorów (patrz osobne klauzule gwarancyjne na te produkty). Jeżeli spełnione są warunki gwarancji, Produkt zostanie przez nas naprawiony bezpłatnie (dotyczy to także diagnostyki, robocizny, części i transportu). Gwarancja rozpoczyna się w dniu dostawy Produktu do pierwszego nabywcy detalicznego.
* Dotyczy Produktów wyposażonych w licznik godzin.

## Instrukcja korzystania z serwisu gwarancyjnego

Użytkownik jest odpowiedzialny za natychmiastowe powiadomienie dystrybutora lub sprzedawcy produktów komercyjnych, u którego zakupił Produkt, o istnieniu warunków spełniających wymagania gwarancyjne. Jeśli potrzebujesz pomocy w zlokalizowaniu dystrybutora lub autoryzowanego sprzedawcy albo masz pytania dotyczące praw lub obowiązków gwarancyjnych, możesz skontaktować się z nami:

Toro Commercial Products Service Department
Toro Warranty Company
8111 Lyndale Avenue South
Bloomington, MN 55420-1196, U.S.A.

952–888–8801 lub 800–952–2740
E-mail: commercial.warranty@toro.com

## Obowiązki właściciela

Jako właściciel Produktu jesteś odpowiedzialny za przeprowadzanie wymaganych czynności konserwacyjnych i regulacyjnych opisanych w *Instrukcji obsługi.* Gwarancja na ten produkt nie obejmuje napraw związanych z problemami z produktem spowodowanymi przez niewykonanie niezbędnych czynności konserwacyjnych i regulacyjnych.

## Elementy i sytuacje nie objęte gwarancją

Nie wszystkie uszkodzenia i usterki Produktu, które wystąpią w okresie gwarancyjnym, są wadami materiałowymi lub wykonania. Niniejsza wyrażona gwarancja nie obejmuje:

- Uszkodzeń Produktu wynikających z korzystania z nieoryginalnych części zamiennych Toro, instalacji i korzystania z dodatkowego wyposażenia oraz zmodyfikowanych akcesoriów i produktów marek innych niż Toro.
- Uszkodzeń Produktu wynikających z niewykonywania zalecanych czynności konserwacyjnych i/lub regulacyjnych.
- Uszkodzeń produktu wynikających z użytkowania produktu w sposób agresywny, niedbały lub lekkomyślny.
- Części eksploatacyjnych zużytych w wyniku użytkowania, jeżeli nie są one wadliwe. Do przykładowych części eksploatacyjnych i zużywających się w trakcie normalnej eksploatacji Produktu należą m.in. klocki i okładziny hamulcowe, okładziny sprzęgła, ostrza, wrzeciona, bębny i łożyska (z pierścieniem uszczelniającym lub smarowane), przeciwnoże, świece, kółka samonastawne i łożyska, opony, filtry, paski oraz niektóre części spryskiwacza, takie jak membrany, dysze, przepływomierze i zawory zwrotne.
- Usterek spowodowanych przez wpływ zewnętrzny, takich jak m. in. pogoda, praktyki przechowywania, zanieczyszczenia, stosowanie niedozwolonych paliw, płynów chłodzących, smarów, dodatków, nawozów, wody lub substancji chemicznych.
- Usterki lub problemy z wydajnością związane z zastosowaniem paliwa (benzyna, ON lub biodiesel), które nie są zgodne z odpowiednimi standardami przemysłowymi.
- Normalnego hałasu, wibracji, zużycia i pogorszenia działania. Normalne zużycie obejmuje m. in. uszkodzenia foteli w wyniku zużycia lub przetarcia, zużycie powierzchni malowanych, rysy na naklejkach lub szybach.

## Części

Części zaplanowane do wymiany w ramach wymaganej konserwacji są objęte gwarancją przez okres do planowego czasu wymiany dla danej części. Części wymienione w ramach niniejszej gwarancji są objęte okresem gwarancyjnym oryginalnego produktu i stają się własnością Toro. Ostateczna decyzja, czy dana część lub podzespół zostanie naprawiony czy wymieniony, podejmowana jest przez firmę Toro. Do napraw gwarancyjnych firma Toro może używać regenerowanych części.

## Gwarancja na akumulatory z możliwością głębokiego rozładowania oraz akumulatory litowo-jonowe

Akumulatory z możliwością głębokiego rozładowania oraz akumulatory litowo-jonowe mają określoną ogólną liczbę kilowatogodzin, które mogą dostarczyć w okresie ich eksploatacji. Metody użytkowania, ładowania i konserwacji mogą wydłużyć lub skrócić całkowity okres eksploatacji akumulatora. Jako że akumulatory w tym produkcie zużywają się, ilość pracy użytecznej pomiędzy ładowaniami będzie powoli zmniejszać się, aż akumulator całkowicie się zużyje. Wymiana akumulatorów zużytych w trakcie normalnej eksploatacji jest obowiązkiem właściciela produktu. Uwaga: (dotyczy tylko akumulatorów litowo-jonowych): aby uzyskać więcej informacji, zapoznaj się z gwarancją akumulatora.

## Dożywotnia gwarancja na wał korbowy (wyłącznie model ProStripe 02657)

Model ProStripe wyposażony w oryginalną tarczę cierną i sprzęgło wału korbowego rozłączające noże (zintegrowany zespół sprzęgła rozłączającego noże (BBC) i tarczy ciernej), stanowiące wyposażenie oryginalne, i eksploatowany przez pierwotnego nabywcę zgodnie z zalecanymi procedurami obsługi i konserwacji objęty jest dożywotnią gwarancją w zakresie wykrzywienia wału korbowego. Dożywotnia gwarancja na wał korbowy nie obejmuje maszyn wyposażonych w podkładki cierne, jednostki sprzęgła rozłączającego noże (BBC) i inne podobne urządzenia.

## Konserwacja na koszt właściciela

Regulacje silnika, smarowanie, czyszczenie i polerowanie, wymiana filtrów, chłodziwa i wykonywanie zalecanych działań konserwacyjnych to tylko niektóre z normalnych czynności serwisowych produktów Toro, wykonywanych na koszt właściciela.

## Warunki ogólne

Urządzenia objęte niniejszą gwarancją mogą być naprawiane wyłącznie przez autoryzowanych dystrybutorów i sprzedawców produktów Toro.

**Firmy The Toro Company i Toro Warranty Company nie ponoszą odpowiedzialności za pośrednie, przypadkowe lub wynikowe szkody związane z użytkowaniem produktów Toro objętych tą gwarancją, w tym za jakiekolwiek koszty czy wydatki związane z zapewnieniem maszyn lub usług zastępczych w uzasadnionych okresach występowania usterek lub nieużywania w oczekiwaniu na naprawę w ramach gwarancji. Oprócz gwarancji emisji zanieczyszczeń, o których mowa poniżej, w stosownych przypadkach nie ma innych wyraźnych gwarancji. Wszelkie domniemane gwarancje dotyczące wartości handlowej i przydatności do określonych zastosowań są ograniczone do okresu objętego niniejszą gwarancją.**

Niektóre kraje nie zezwalają na wyłączenie szkód przypadkowych lub wynikowych lub ograniczeń dotyczących okresu trwania domniemanych gwarancji, więc powyższe wyłączenia i ograniczenia mogą nie mieć zastosowania. Niniejsza gwarancja udziela określonych praw, a w zależności od kraju właścicielowi mogą przysługiwać także inne prawa.

## Uwaga dotycząca gwarancji emisji zanieczyszczeń

Układ kontroli emisji spalin w Produkcie może być objęty osobną gwarancją spełniającą wymagania ustalone przez amerykańską Agencję Ochrony Środowiska (Environmental Protection Agency; EPA) i/lub Kalifornijską Radę Ochrony Czystości Powietrza (California Air Resources Board; CARB). Ograniczenia określone powyżej nie mają zastosowania do gwarancji na układ kontroli emisji spalin. Więcej informacji można znaleźć w warunkach gwarancyjnych układu kontroli emisji spalin w silniku dostarczonych z produktem lub dokumentacją producenta silnika.

## Wszystkie kraje oprócz USA i Kanady

Klienci, którzy nabyli produkt Toro eksportowany ze Stanów Zjednoczonych lub Kanady, powinni skontaktować się z lokalnym dystrybutorem lub sprzedawcą produktów Toro w celu uzyskania informacji o warunkach gwarancyjnych obowiązujących w danym kraju. Jeśli z jakichkolwiek powodów nie jesteś zadowolony z obsługi świadczonej przez dealera lub masz trudności z uzyskaniem informacji o warunkach gwarancyjnych, skontaktuj się z autoryzowanym centrum serwisowym marki Toro.