Form No. 3441-619 Rev A

# Wysokowydajna odśnieżarka Power Max® 1028 OHXE

**Model nr 38855—Numer seryjny 408700000 i wyższe**

**Podręcznik operatora**

# Wprowadzenie

Odśnieżarka jest przeznaczona dla użytkowników domowych. Maszyna służy głównie do odśnieżania nawierzchni brukowanych, takich jak podjazdy i chodniki, a także innych nawierzchni komunikacyjnych w obiektach mieszkaniowych i handlowych. Odśnieżarka jest przeznaczona wyłącznie do usuwania śniegu. Używanie produktu w celach niezgodnych z jego przeznaczeniem może okazać się niebezpieczne dla operatora i osób postronnych.

Przeczytaj uważnie poniższe informacje, aby poznać zasady właściwej obsługi i konserwacji urządzenia, nie uszkodzić go i uniknąć obrażeń ciała. Odpowiedzialność za prawidłowe i bezpieczne użytkowanie produktu spoczywa na użytkowniku.

Odwiedź www.Toro.com w kwestiach dotyczących materiałów szkoleniowych z zakresu bezpieczeństwa oraz eksploatacji produktu, informacji na temat akcesoriów, pomocy w znalezieniu autoryzowanego sprzedawcy lub rejestracji urządzenia.

Aby skorzystać z serwisu, zakupić oryginalne części Toro lub uzyskać dodatkowe informacje, skontaktuj się z przedstawicielem autoryzowanego serwisu lub biurem obsługi klienta firmy Toro - w tym celu przygotuj numer modelu i numer seryjny urządzenia. Rysunek 1 przedstawia położenie oznaczenia modelu oraz numeru seryjnego na urządzeniu. Zapisz je w przewidzianym na to miejscu.

***Ważne:*** **Zeskanuj urządzeniem mobilnym kod QR na tabliczce z numerem seryjnym (jeśli występuje), aby uzyskać informacje o gwarancji, częściach zamiennych i innych kwestiach związanych z produktem.**

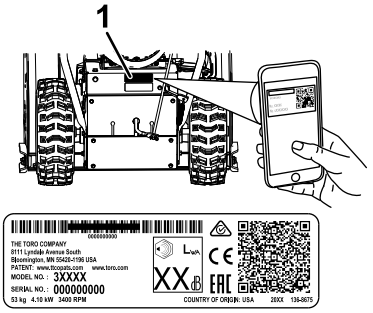


g292839

**Rysunek 1**

1. Położenie numeru modelu i numeru seryjnego

**Model nr** _____

**Numer seryjny** _____

Niniejsza instrukcja zawiera opis potencjalnych zagrożeń, a zawarte w niej ostrzeżenia zostały oznaczone symbolem ostrzegawczym (Rysunek 2), który sygnalizuje niebezpieczeństwo mogące spowodować poważne obrażenia lub śmierć w razie zlekceważenia zalecanych środków ostrożności.

g000502

**Rysunek 2**

Symbol ostrzegawczy

W niniejszej instrukcji występują 2 słowa podkreślające wagę informacji. **Ważne** zwraca uwagę na szczególne informacje techniczne, a **Uwaga** podkreśla informacje ogólne, wymagające szczególnej uwagi.

Ten produkt jest zgodny z odpowiednimi dyrektywami europejskimi. Szczegółowe informacje można znaleźć w osobnej deklaracji zgodności produktu (DOC) dotyczącej tego wyrobu.

***Ważne:*** **W przypadku eksploatowania tej maszyny na wysokości powyżej 1500 m przez dłuższy czas należy zainstalować zestaw na dużą wysokość n.p.m., aby silnik mógł spełniać wymagania CARB/EPA w zakresie emisji. Zestaw na dużą wysokość n.p.m. poprawia parametry**

**© 2021—The Toro® Company**
**8111 Lyndale Avenue South**
**Bloomington, MN 55420**

Zarejestruj produkt pod adresem www.Toro.com.

Tłumaczenie oryginału (PL)
**Wydrukowano w Stanach Zjednoczonych**
**Wszelkie prawa zastrzeżone**
*3441-619*

**pracy silnika, zapobiegając jednocześnie powstawaniu nagaru na elektrodach świec zapłonowych, trudnościom z uruchamianiem silnika i zwiększonej emisji zanieczyszczeń. Po zainstalowaniu zestawu na maszynie należy umieścić stosowną naklejkę, obok naklejki z numerem seryjnym. Aby uzyskać zestaw na dużą wysokość n.p.m. i naklejki, należy skontaktować się z autoryzowanym serwisem Toro. Adresy dealerów można znaleźć na naszej stronie internetowej www.Toro.com lub kontaktując się z Działem Obsługi Klienta Toro pod numer podany w oświadczeniu dotyczącym gwarancji na układ kontroli emisji spalin. W przypadku eksploatacji poniżej wysokości 1500 m należy zdemontować zestaw z silnika i przywrócić oryginalną konfigurację. Silnika przystosowanego do pracy na dużej wysokości n.p.m. nie należy używać na niższych wysokościach, gdyż może to doprowadzić do jego przegrzania i uszkodzenia.**

**Jeżeli nie wiadomo, czy dana maszyna została przystosowana do eksploatacji na dużej wysokości n.p.m., należy poszukać następującej naklejki (Rysunek 3).**

decal127-9363

**Rysunek 3**

# Spis treści


Wprowadzenie ..... 1
Bezpieczeństwo ..... 2
Ogólne zasady bezpieczeństwa ..... 3
Naklejki informacyjne i ostrzegawcze ..... 3
Montaż ..... 6
1 Montaż górnego uchwytu ..... 6
2 Montaż końcówek linek sprzęgła kół ..... 6
3 Montaż układu przenoszącego kontroli trakcji ..... 7
4 Montaż drążka sterującego tunelem wyrzutowym ..... 7
5 Instalacja narzędzia do usuwania śniegu ..... 8
6 Sprawdzanie poziomu oleju w silniku ..... 9
7 Sprawdzanie ciśnienia w oponach ..... 9
8 Sprawdzanie płóz i zgarniacza ..... 9
9 Sprawdzanie działania napędu trakcyjnego ..... 9
Przegląd produktu ..... 11
Specyfikacje ..... 11
Osprzęt/akcesoria ..... 11
Działanie ..... 12
Przed rozpoczęciem pracy ..... 12
Bezpieczeństwo przed rozpoczęciem pracy ..... 12
Uzupełnianie paliwa ..... 12
W czasie pracy ..... 13
Bezpieczeństwo w czasie pracy ..... 13
Uruchamianie silnika ..... 13
Zatrzymywanie silnika ..... 15
Obsługa ogrzewaczy dłoni ..... 15
Obsługa napędu trakcyjnego ..... 15
Używanie dźwigni sprzęgieł kół ..... 16
Obsługa wybieraka biegów ..... 16
Obsługa napędu śruby śnieżnej/ wirnika ..... 16
Obsługa dźwigni Quick Stick® ..... 17
Odblokowywanie tunelu wyrzutowego ..... 18
Rady związane z posługiwaniem się urządzeniem ..... 18
Po pracy ..... 19
Bezpieczeństwo po skończonej pracy ..... 19
Zapobieganie zamarzaniu po pracy ..... 19
Konserwacja ..... 20
Zalecany harmonogram konserwacji ..... 20
Zasady bezpieczeństwa podczas konserwacji ..... 20
Przygotowanie do konserwacji ..... 20
Sprawdzanie poziomu oleju w silniku ..... 21
Sprawdzanie i regulacja płóz i zgarniacza ..... 21
Sprawdzanie i regulacja linki trakcji ..... 22
Sprawdzanie i regulacja linki śruby śnieżnej/ wirnika ..... 22
Sprawdzanie poziomu oleju w skrzyni przekładni śruby śnieżnej ..... 23
Wymiana oleju silnikowego ..... 24
Smarowanie wałka sześciokątnego. ..... 24
Wymiana świecy zapłonowej ..... 25
Wymiana pasków napędowych ..... 26
Wymiana reflektora przedniego ..... 27
Przechowywanie ..... 28
Bezpieczeństwo przy przechowywaniu ..... 28
Przechowywanie maszyny ..... 28
Przygotowanie maszyny po przechowywaniu ..... 28
Rozwiązywanie problemów ..... 29


# Bezpieczeństwo

Maszyna została zaprojektowana zgodnie z normą EN ISO 8437.

# Ogólne zasady bezpieczeństwa

Niniejszy produkt może obciąć dłonie lub stopy oraz wyrzucać przedmioty. Aby uniknąć poważnych obrażeń ciała, zawsze przestrzegaj wszystkich instrukcji dotyczących bezpieczeństwa.

- Przed pierwszym uruchomieniem silnika należy zapoznać się z niniejszą *instrukcją obsługi*. Każdy użytkownik tego urządzenia musi być zaznajomiony ze sposobem jego obsługi, sposobem szybkiego zatrzymania silnika i musi rozumieć ostrzeżenia.
- Zanim opuścisz stanowisko operatora z jakiegokolwiek powodu wyłącz silnik.
- Nie zbliżaj dłoni ani stóp do ruchomych części maszyny.
- Zabronione jest użytkowanie maszyny bez założonych i działających wszystkich osłon oraz innych urządzeń zabezpieczających.
- Nie zbliżać się do wyrzutnika. Nie zezwalaj osobom postronnym, a w szczególności małym dzieciom na podchodzenie w pobliże obszaru pracy.
- Nigdy nie pozwalaj dzieciom obsługiwać maszynę.

# Naklejki informacyjne i ostrzegawcze

Etykiety dotyczące bezpieczeństwa oraz instrukcje są wyraźnie widoczne dla operatora i znajdują się w pobliżu wszystkich miejsc potencjalnego zagrożenia. Uszkodzone i brakujące etykiety należy wymienić.

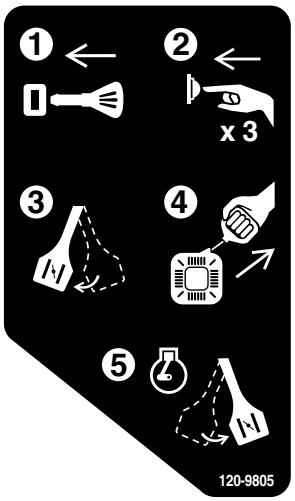


decal120-9805

**120-9805**

1. Wsunąć klucz.
2. Podać paliwo do silnika (3 razy).
3. Włączyć ssanie.
4. Pociągnąć za linkę rozrusznika.
5. Po uruchomieniu silnika, odłączyć ssanie.

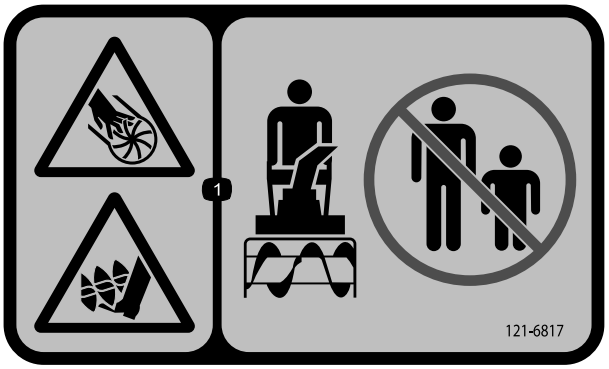


decal121-6817

**121–6817**

1. Ryzyko skaleczenia/utraty stóp lub dłoni, wirnik i śruba śnieżna – należy zadbać o to, aby osoby postronne nie zbliżały się do maszyny.

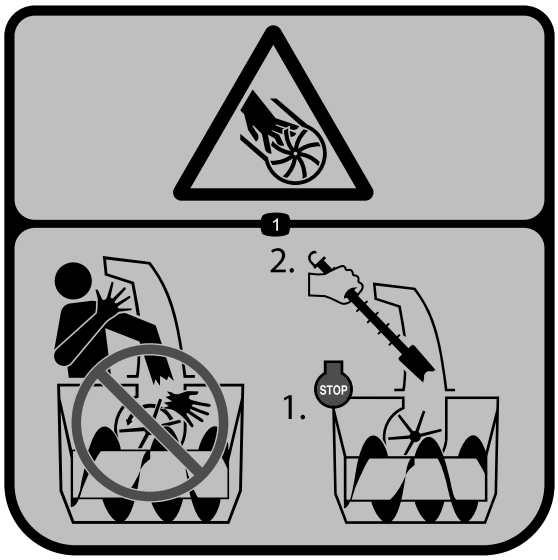


decal121-6847

**121-6847**

1. Ryzyko skaleczenia/utraty palców lub dłoni, uwaga na wirnik – nie wkładaj dłoni do tunelu; wyłącz silnik przed udrożnieniem tunelu za pomocą narzędzia.

---

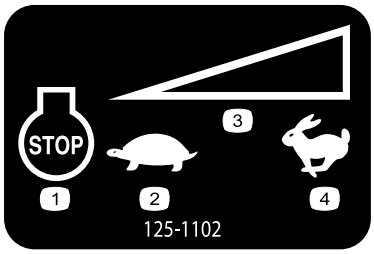


decal125-1102

**125-1102**

1. Wyłączenie silnika
2. Wolno
3. Kontrola prędkości
4. Szybko

---

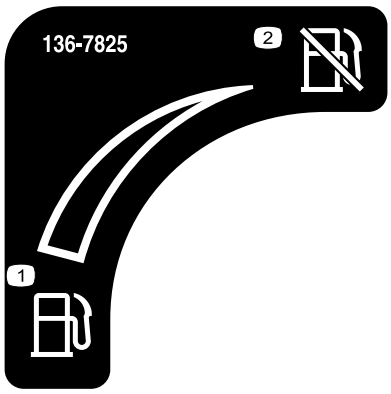


decal136-7825

**136-7825**

1. Paliwo
2. Odcięcie paliwa

---

decal138-0650

**138-0650**

1. Naciśnij dolną dźwignię, aby skręcić w lewo.
2. Naciśnij górną dźwignię, aby załączyć napęd jezdny.
3. Ostrzeżenie – przeczytaj *Instrukcję obsługi*.
4. Ryzyko skaleczenia/utraty palców lub dłoni, uwaga na wirnik – nie wkładaj dłoni do tunelu; wyłącz silnik przed udrożnieniem tunelu za pomocą narzędzia.
5. Ryzyko skaleczenia/utraty palców lub dłoni, uwaga na wirnik – nie zbliżaj się do części ruchomych; wszystkie zabezpieczenia i osłony muszą znajdować się na swoim miejscu; wyjmij kluczyk ze stacyjki przed rozpoczęciem serwisowania maszyny.
6. Niebezpieczeństwo wyrzucania przedmiotów – dopilnuj, aby osoby postronne nie zbliżały się.
7. Naciśnij górną dźwignię, aby załączyć wirnik.
8. Naciśnij dolną dźwignię, aby skręcić w prawo.

---

Numer zamówieniowy części: 144-0333

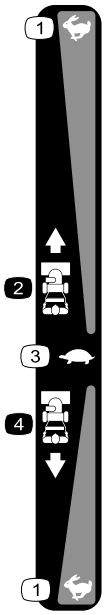


decal144-0326

**144-0326**

1. Szybko
2. Prędkość do przodu
3. Wolno
4. Prędkość do tyłu

---

# Montaż

## 1

## Montaż górnego uchwytu

**Nie są potrzebne żadne części**

### Procedura

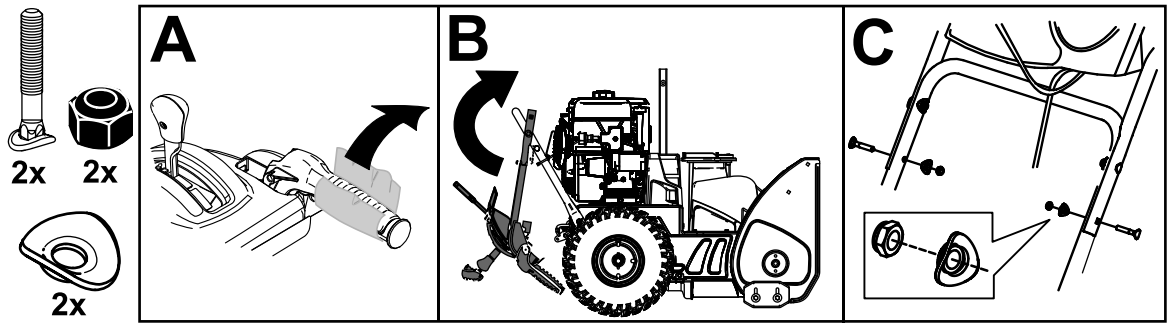


g293415

## 2

## Montaż końcówek linek sprzęgła kół

**Nie są potrzebne żadne części**

### Procedura

1. Poprowadź końcówkę lewej lub prawej linki nad dolnym uchwytem i włóż ją w otwór w odpowiedniej dźwigni sprzęgła koła (Rysunek 5).

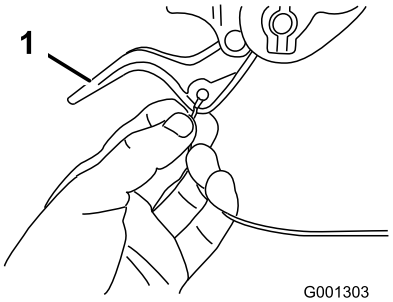


g001303

**Rysunek 5**

1. Dźwignia sprzęgła kół

2. Wyjmij nakrętkę i podkładkę z uchwytu, przymocuj do niego zacisk linki, załóż podkładkę i nakrętkę, po czym dokręć ją ręcznie (Rysunek 6).

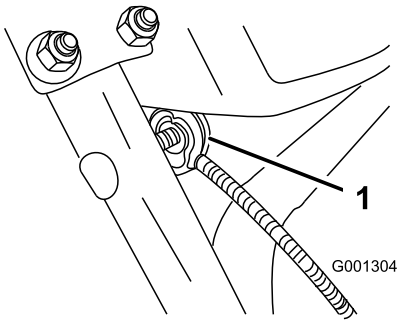


g001304

**Rysunek 6**

1. Zacisk linki (2)

***Ważne:*** **Upewnij się, że wygięta strona zacisku linki przylega do uchwytu, a linka jest poprowadzona poniżej śruby zacisku. Linka musi przebiegać w linii prostej od zacisku do punktu zamocowania w dźwigni sprzęgła koła.**

3. Powoli ciągnij za osłonę linki, aż dźwignia sprzęgła koła obniży się, a luz linki zostanie zlikwidowany, po czym mocno dokręć nakrętkę uchwytu linki (Rysunek 7).

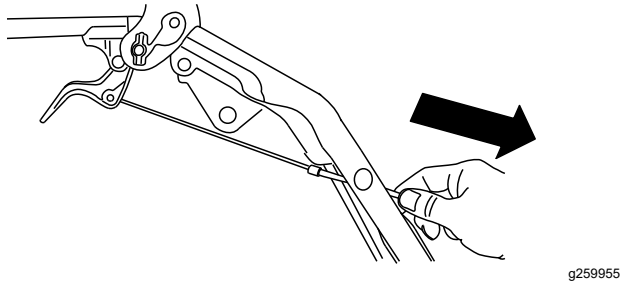


**Rysunek 7**

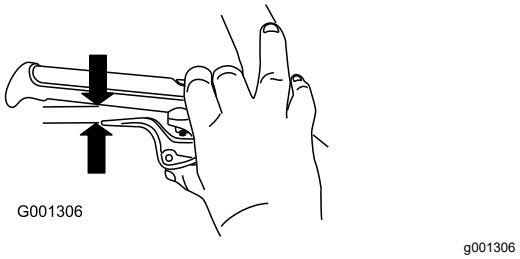


**Rysunek 8**

4. Ściśnij całkowicie dźwignię, po czym sprawdź przerwę między dołem uchwytu i końcówką dźwigni sprzęgła koła (Rysunek 8).

**Informacja:** Przerwa powinna mieć mniej więcej grubość ołówka (¼ cala lub 6 mm). Jeśli jest większa, odkręć nakrętkę zacisku linki, przesuń nieco w górę osłonę linki, dokręć nakrętkę zacisku linki i ponownie sprawdź przerwę.

5. Powtórz czynności od 2 do 5 w stosunku do drugiej linki.

# 3

# Montaż układu przenoszącego kontroli trakcji

**Nie są potrzebne żadne części**

## Procedura

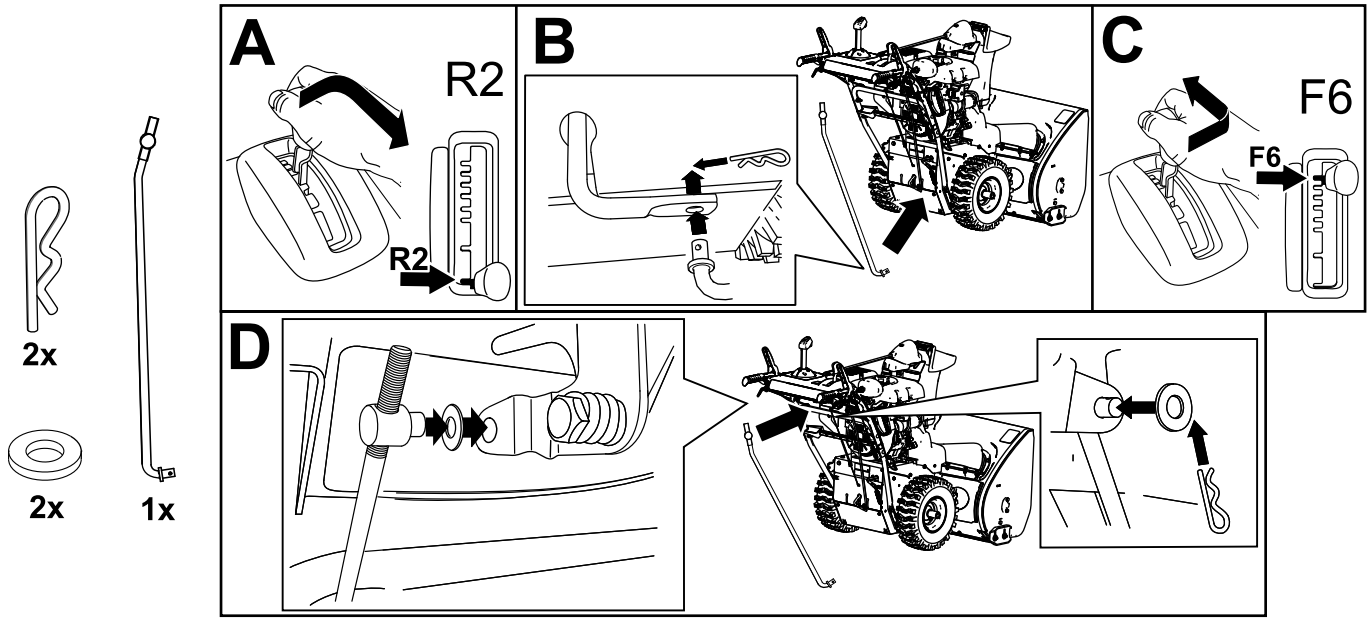

# 4

# Montaż drążka sterującego tunelem wyrzutowym

**Nie są potrzebne żadne części**

## Procedura

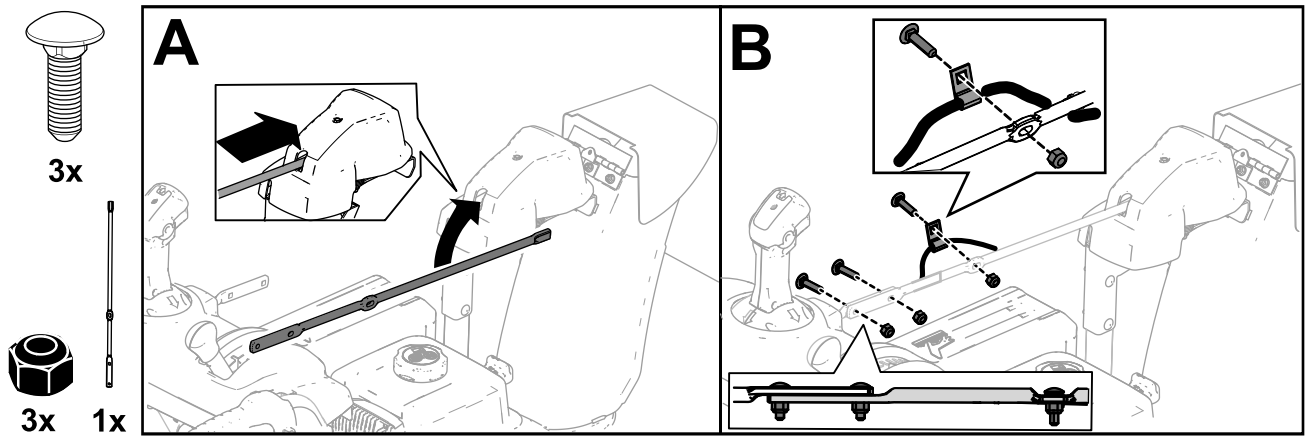


g252615

# 5

# Instalacja narzędzia do usuwania śniegu

**Nie są potrzebne żadne części**

## Procedura

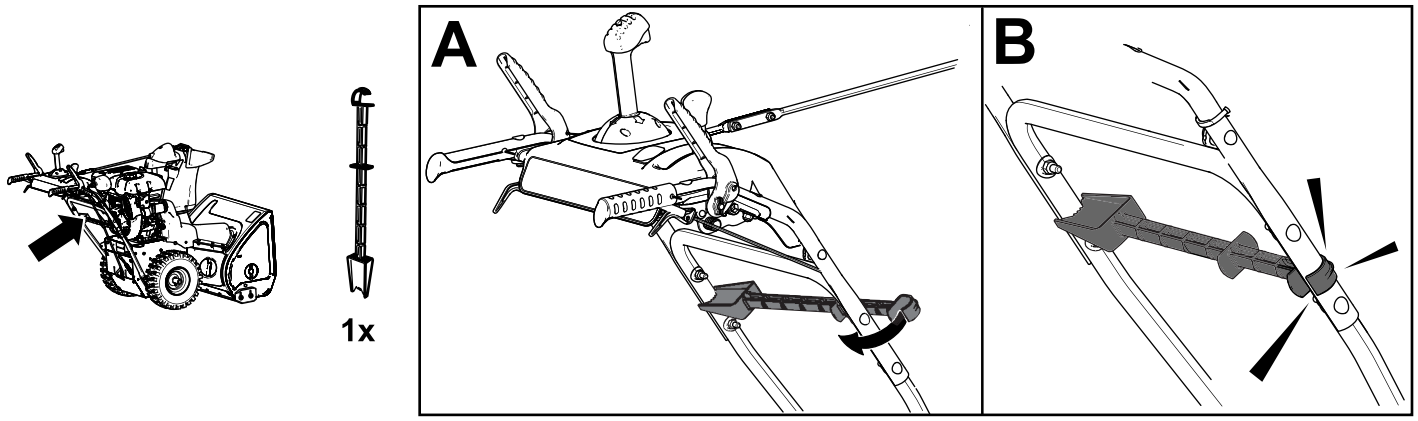


g258663

# 6

# Sprawdzanie poziomu oleju w silniku

**Nie są potrzebne żadne części**

## Procedura

**Informacja:** Maszyna jest dostarczana z olejem w skrzyni korbowej silnika. Przed uruchomieniem silnika sprawdź i w razie potrzeby uzupełnij poziom oleju.

Patrz Sprawdzanie poziomu oleju w silniku (Strona 21).

# 7

# Sprawdzanie ciśnienia w oponach

**Nie są potrzebne żadne części**

## Procedura

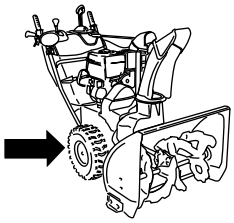

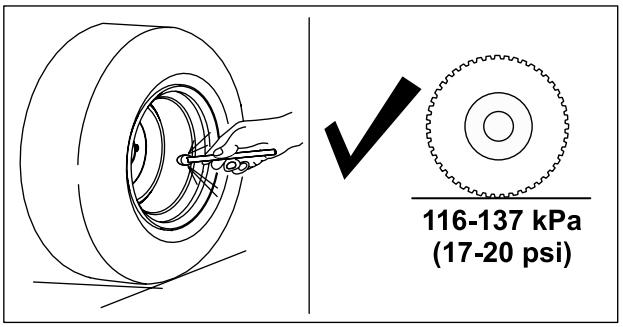


g252396

# 8

# Sprawdzanie płóz i zgarniacza

**Nie są potrzebne żadne części**

## Procedura

Patrz Sprawdzanie i regulacja płóz i zgarniacza (Strona 21).

# 9

# Sprawdzanie działania napędu trakcyjnego

**Nie są potrzebne żadne części**

## Procedura

**⚠ OSTROŻNIE**

**Jeśli napęd trakcyjny nie zostanie odpowiednio wyregulowany, maszyna może poruszać się w kierunku przeciwnym do zamierzonego, powodując obrażenia i/lub szkody.**

**Sprawdź dokładnie, a w razie potrzeby odpowiednio wyreguluj napęd trakcyjny.**

1. Uruchomić silnik (patrz Uruchamianie silnika (Strona 13)).
2. Ustaw wybierak biegów w pozycji R1; patrz Obsługa wybieraka biegów (Strona 16).
3. Przyciśnij lewą dźwignię (trakcji) do uchwytu (Rysunek 13).

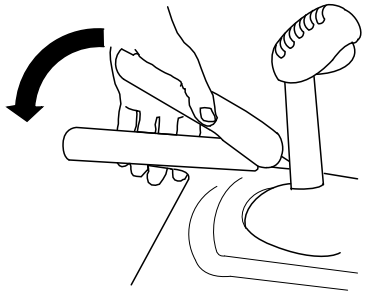


**Rysunek 13**

Maszyna powinna ruszyć do tyłu. Jeśli maszyna nie rusza lub rusza do przodu, wykonaj poniższe czynności:

A. Zwolnij dźwignię trakcji i wyłącz silnik.

B. Odłącz czop zawieszenia obrotowego od dźwigni wybieraka biegów.

C. Obróć czop zawieszenia obrotowego w dół (w prawo) na drążku zmiany biegów.

D. Podłącz czop zawieszenia obrotowego do dźwigni wybieraka biegów.

4. Zwolnij dźwignię trakcji.
5. Ustaw wybierak biegów w pozycji 1; patrz Obsługa wybieraka biegów (Strona 16).
6. Przyciśnij lewą dźwignię (trakcji) do uchwytu (Rysunek 13).

   Maszyna powinna ruszyć do przodu. Jeśli maszyna nie rusza lub rusza do tyłu, wykonaj poniższe czynności:

   A. Zwolnij dźwignię trakcji i wyłącz silnik.

   B. Odłącz czop zawieszenia obrotowego od dźwigni wybieraka biegów.

   C. Obróć czop zawieszenia obrotowego w górę (w lewo) na drążku zmiany biegów.

   D. Podłącz czop zawieszenia obrotowego do dźwigni wybieraka biegów.

7. Po wykonaniu dowolnych regulacji powtarzaj tę procedurę, aż dalsza regulacja nie będzie potrzebna.

***Ważne:*** **Jeśli maszyna porusza się po zwolnieniu dźwigni trakcji, sprawdź linkę trakcji (patrz Sprawdzanie i regulacja linki trakcji (Strona 22)) lub oddaj maszynę do naprawy do autoryzowanego serwisu.**

# Przegląd produktu

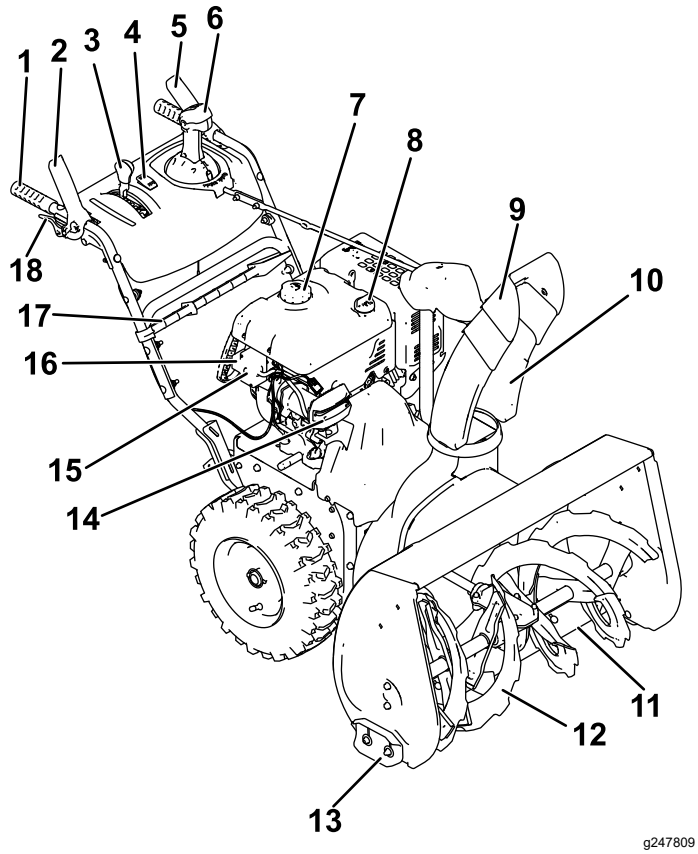


**Rysunek 14**

1. Uchwyt (2)
2. Dźwignia śruby śnieżnej/ wirnika
3. Dźwignia wybieraka biegów
4. Przełącznik ogrzewania uchwytów
5. Dźwignia trakcji
6. Sterowanie tunelu wyrzutowego Quick Stick®
7. Korek zbiornika paliwa
8. Szyjka wlewu oleju/wskaźnik poziomu
9. Deflektor tunelu wyrzutowego
10. Tunel wyrzutowy
11. Zgarniacz
12. Śruba śnieżna
13. Płoza (2)
14. Światło przednie
15. Przycisk rozrusznika elektrycznego
16. Gniazdko rozrusznika elektrycznego
17. Narzędzie do usuwania śniegu
18. Dźwignia sprzęgła kół (2)

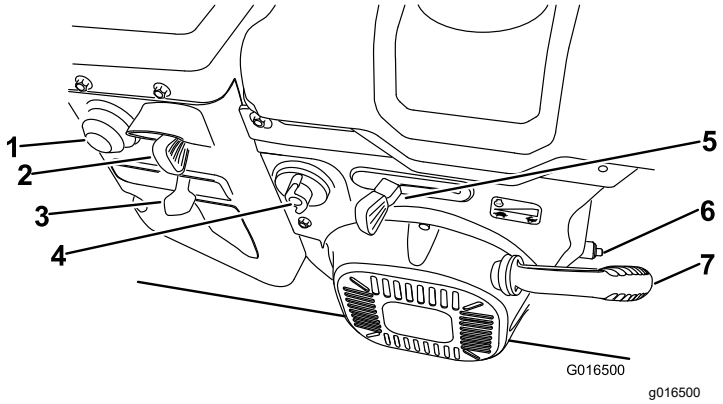


**Rysunek 15**

1. Pompka
2. Kluczyk
3. Ssanie
4. Zawór odcinający paliwo
5. Przepustnica
6. Korek spustowy oleju
7. Uchwyt rozrusznika linkowego

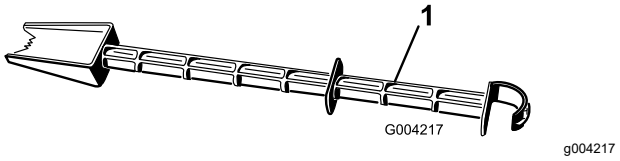


**Rysunek 16**

1. Narzędzie do usuwania śniegu (przymocowane do uchwytu)

# Specyfikacje

| Model | Masa | Długość | Szerokość | Wysokość |
|---|---|---|---|---|
| 38855 | 147.4 kg (325 funtów) | 160 cm | 74 cm | 114 cm |

## Osprzęt/akcesoria

Dostępna jest gama osprzętu i akcesoriów akceptowanych przez firmę Toro przeznaczonych do stosowania z urządzeniem i zwiększających jego możliwości. Aby uzyskać listę wszystkich zatwierdzonych akcesoriów i osprzętu, skontaktuj się z autoryzowanym przedstawicielem lub dystrybutorem albo odwiedź stronę www.Toro.com.

Dla zagwarantowania wydajnej i bezpiecznej pracy maszyny należy stosować wyłącznie części zamienne/akcesoria zalecane przez firmę Toro. Części zamienne i akcesoria pochodzące od innych producentów mogą stwarzać zagrożenie dla bezpieczeństwa. Korzystanie z nich może spowodować utratę gwarancji maszyny.

# Działanie

**Informacja:** Określ lewą i prawą stronę maszyny ze standardowego stanowiska operatora.

# *Przed rozpoczęciem pracy*

## Bezpieczeństwo przed rozpoczęciem pracy

### Ogólne zasady bezpieczeństwa

- **Tylko modele z rozrusznikiem elektrycznym:** Używaj przedłużaczy i gniazd określonych w instrukcji. Sprawdź przewód elektryczny przed podłączeniem go do źródła zasilania. Jeśli przewód jest uszkodzony, należy go wymienić. Zawsze, kiedy nie uruchamiasz maszyny, odłączaj przewód zasilający.
- Noś odpowiednią odzież, w tym ochronę oczu, długie spodnie, pełne obuwie robocze z podeszwą antypoślizgową i ochronniki słuchu. Zwiąż włosy, jeśli są długie, zabezpiecz luźne ubranie, i nie noś luźnej biżuterii.
- Dokładnie sprawdź obszar, na którym będziesz używać maszyny, i usuń wszystkie wycieraczki, sanki, deski, przewody i inne przedmioty.
- Jeśli osłona, zabezpieczenie lub naklejka ulegnie uszkodzeniu, stanie się nieczytelna lub zaginie, napraw ją lub wymień przed przystąpieniem do pracy. Dokręć także wszelkie poluzowane mocowania.
- Wyreguluj wysokość obudowy kolektora tak, aby nie zawadzała o powierzchnię szutrową lub tłuczniową.

### Bezpieczeństwo związane z paliwem

Paliwo jest niezwykle łatwopalne i wybuchowe. Pożar lub wybuch paliwa może poparzyć Ciebie i innych.

- Aby zapobiec zapaleniu paliwa przez ładunek elektrostatyczny, przed napełnianiem ustaw kanister i/lub maszynę na podłożu, a nie w pojeździe lub na innym przedmiocie.
- Uzupełniaj paliwo na zewnątrz, kiedy silnik jest zimny. Załóż z powrotem korek paliwa mocując go poprawnie i wytrzyj rozlane paliwo.
- Nie zbliżaj się do paliwa, kiedy palisz. Paliwo nie może znajdować się w pobliżu otwartego płomienia ani iskier.
- Przechowuj paliwo w atestowanym kanistrze, poza zasięgiem dzieci.
- Gdy zbiornik jest napełniony paliwem, przechylaj maszynę tylko w sposób podany w instrukcji.
- Ubranie oblane paliwem należy natychmiast zmienić.

## Uzupełnianie paliwa

| | |
|---|---|
| Typ | Benzyna bezołowiowa |
| Minimalna liczba oktanowa | 87 (USA) lub 91 (oktany badawcze poza USA) |
| Etanol | Nie więcej niż 10% objętościowo |
| Metanol | Brak |
| MTBE (Eter tert-butylowo-metylowy) | Mniej niż 15% objętościowo |
| Olej | Nie wolno dodawać do paliwa |

Należy stosować wyłącznie czyste, świeże (nie starsze niż 30 dni) paliwo z wiarygodnego źródła.

Napełnij zbiornik paliwa w sposób pokazany na Rysunek 17; nie nalewaj paliwa powyżej dolnego poziomu szyjki zbiornika.

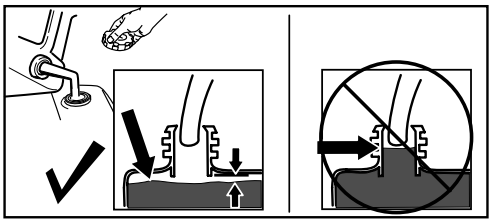

g216203

**Rysunek 17**

***Ważne:*** **W celu uzyskania jak najlepszych rezultatów, kupuj tylko tyle paliwa, ile zamierzasz zużyć w ciągu 30 dni. W przeciwnym razie dodaj do świeżego paliwa środek stabilizujący/dodatek uszlachetniający w ilości wskazanej przez producenta.**

# *W czasie pracy*

# Bezpieczeństwo w czasie pracy

## Ogólne zasady bezpieczeństwa

- **Wyłącz silnik przed przystąpieniem do udrażniania kanału wyrzutowego i zawsze korzystaj z kijka lub narzędzia do usuwania śniegu (jeżeli było dostarczone).**
- W czasie użytkowania maszyny stój za uchwytami, z dala od otworu wyrzutnika. **Nie zbliżaj twarzy, dłoni, stóp ani innych części ciała ani odzieży do ruchomych lub wirujących części.**
- Nigdy nie kieruj wyrzutnika w stronę ludzi lub miejsc, gdzie może dojść do uszkodzenia mienia.
- Podczas obsługi maszyny zachowaj pełne skupienie. Nie podejmuj żadnych rozpraszających czynności, w przeciwnym razie możesz spowodować obrażenia lub wyrządzić szkody w mieniu.
- Uważaj, aby się nie poślizgnąć lub przewrócić, zwłaszcza podczas cofania.
- Zawsze utrzymuj stabilną pozycję i mocno trzymaj uchwyty. Chodź; nie biegaj.
- Podczas używania maszyny na pochyłym terenie zachowuj najwyższą ostrożność.
- Nie używaj maszyny nie mając dobrej widoczności ani odpowiedniego oświetlenia.
- Podczas cofania maszyny patrz do tyłu i zachowaj ostrożność.
- W przypadku przerwy w odśnieżaniu wyłącz napęd śruby.
- Zachowuj szczególną ostrożność, obsługując maszynę lub przejeżdżając przez żwirowe podjazdy, ścieżki lub drogi. Uważaj na ukryte zagrożenia oraz ruch uliczny.
- Nigdy nie próbuj dokonywać jakichkolwiek regulacji przy uruchomionym silniku, chyba, że takie polecenie podano w instrukcji.
- Po uderzeniu w inny przedmiot zatrzymaj silnik, wyjmij kluczyk zapłonu i sprawdź maszynę pod kątem uszkodzeń. Przed uruchomieniem maszyny napraw wszelkie uszkodzenia.
- Jeśli maszyna zaczyna nadmiernie drgać, wyłącz silnik i natychmiast sprawdź przyczynę.
- Nie wolno uruchamiać silnika wewnątrz pomieszczenia, gdyż spaliny stwarzają zagrożenie.
- Nie przeciążaj maszyny, usiłując odśnieżać zbyt szybko.
- Przed uruchomieniem silnika zwolnij wszystkie sprzęgła i włącz bieg jałowy.
- Zawsze wyłączaj silnik, kiedy opuszczasz stanowisko operatora, aby odblokować kolektor, wirnik lub tunel wyrzutowy, a także przed naprawą, regulacją lub kontrolą.
- Nigdy nie odśnieżaj z dużą prędkością przejazdową na śliskich nawierzchniach.

# Uruchamianie silnika

## Rozruch elektryczny

**Informacja:** Aby korzystać z rozrusznika elektrycznego (tylko modele z elektrycznym rozrusznikiem), najpierw podłącz przewód zasilający do gniazda rozrusznika elektrycznego, a następnie do gniazda zasilania. Używaj tylko atestowanych przedłużaczy o średnicy przewodu min. 1,5 mm, nie dłuższych niż 15 m, przeznaczonych do stosowania na zewnątrz.

**⚠ OSTRZEŻENIE**

**Przewód elektryczny może ulec uszkodzeniu, powodując porażenie prądem lub pożar.**

**Zanim włączysz maszynę, dokładnie sprawdź przewód elektryczny. Jeżeli przewód jest uszkodzony, nie używaj go. Natychmiast wymień lub napraw uszkodzony przewód. Skontaktuj się z przedstawicielem autoryzowanego serwisu, aby uzyskać pomoc.**

**⚠ OSTROŻNIE**

**Jeśli zostawisz maszynę podłączoną do gniazda zasilania, ktoś może przypadkowo ją uruchomić, powodując obrażenia i szkody.**

**Zawsze, kiedy nie uruchamiasz maszyny, odłączaj przewód zasilający.**

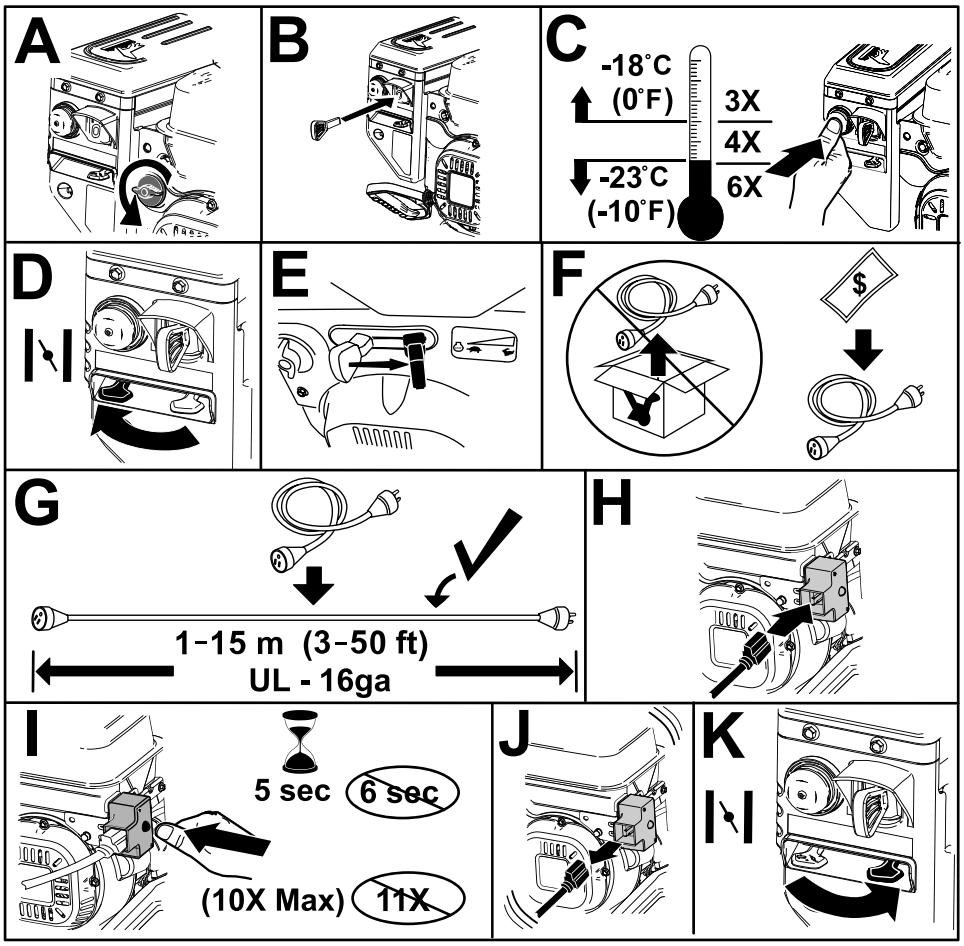


g322740

**Rysunek 18**

# Rozruch linkowy

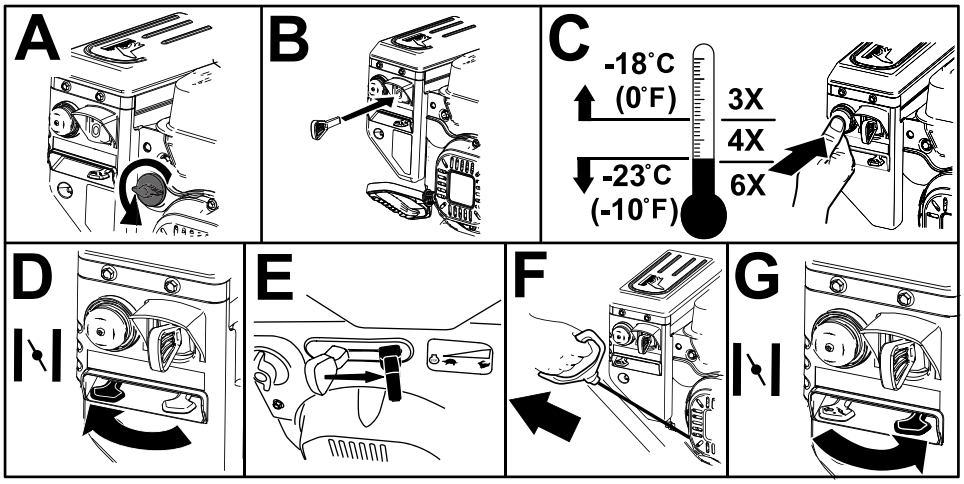


g257505

**Rysunek 19**

# Zatrzymywanie silnika

***Ważne:*** **Zanim opuścisz stanowisko operatora zaczekaj, aż wszystkie ruchome części zatrzymają się.**

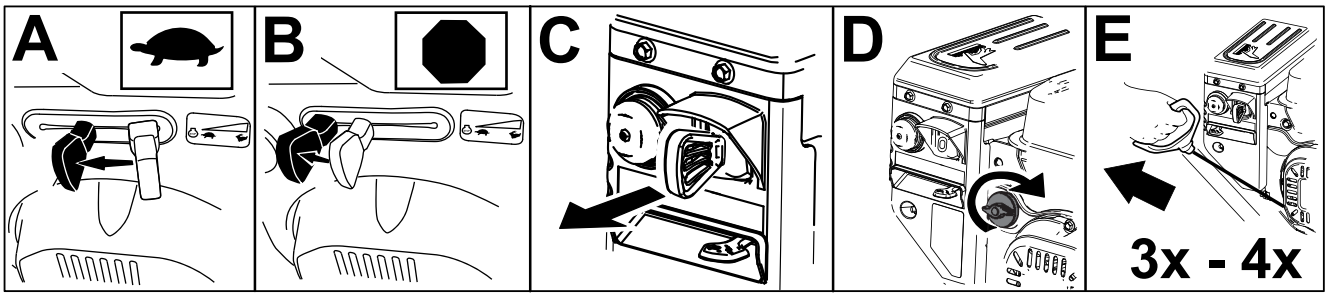


g252411

**Rysunek 20**

# Obsługa ogrzewaczy dłoni

Instrukcja obsługi ogrzewaczy dłoni:

- Aby włączyć ogrzewanie dłoni, ustaw wyłącznik w pozycji WŁĄCZONEJ.
- Aby wyłączyć ogrzewanie dłoni, ustaw wyłącznik w pozycji WYŁĄCZONEJ.

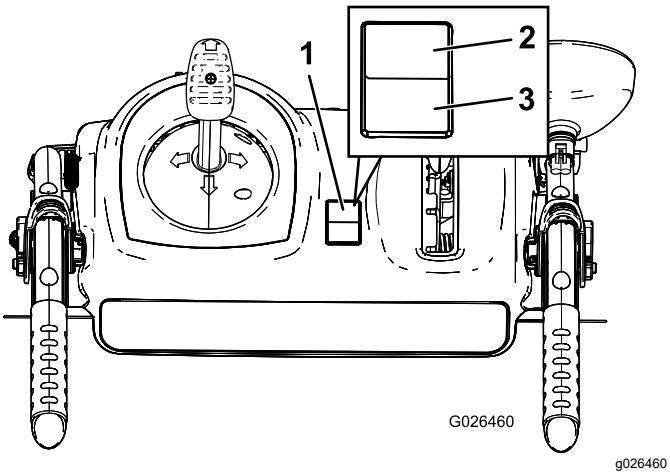


g026460

**Rysunek 21**

1. Przełącznik Wł./Wył.
2. POZYCJA WŁĄCZONA
3. POZYCJA WYŁĄCZONA

# Obsługa napędu trakcyjnego

**⚠ OSTROŻNIE**

**Jeśli napęd trakcyjny nie zostanie odpowiednio wyregulowany, maszyna może poruszać się w kierunku przeciwnym do zamierzonego, powodując obrażenia i/lub szkody.**

**Sprawdź dokładnie, a w razie potrzeby odpowiednio wyreguluj napęd trakcyjny; więcej informacji: patrz Sprawdzanie i regulacja linki trakcji (Strona 22).**

***Ważne:*** **Jeśli maszyna porusza się po zwolnieniu dźwigni trakcji, sprawdź linkę trakcji (patrz Sprawdzanie i regulacja linki trakcji (Strona 22)) lub oddaj maszynę do naprawy do autoryzowanego serwisu.**

1. Aby włączyć napęd trakcyjny, przyciśnij lewą ręką dźwignię (trakcji) do uchwytu (Rysunek 22).

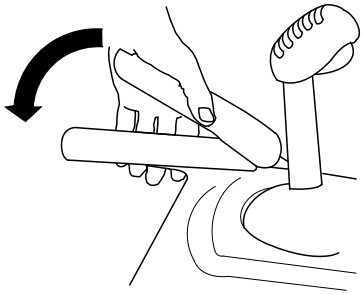

g322974

**Rysunek 22**

2. Aby wyłączyć napęd trakcyjny, zwolnij dźwignię trakcji.

# Używanie dźwigni sprzęgieł kół

Dźwignie sprzęgieł kół pozwalają natychmiast wysprzęglić napęd jednego lub obu kół przy załączonej dźwigni napędu trakcyjnego. Umożliwia to łatwe skręcanie i manewrowanie maszyną.

**Informacja:** Przyciśnięcie dźwigni trakcji do uchwytu załącza napęd trakcyjny obu kół.

Aby skręcić maszyną w prawo, unieś prawą dźwignię sprzęgła koła i przyciśnij ją do uchwytu (Rysunek 23).

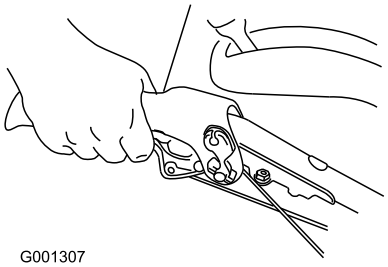


g001307

**Rysunek 23**

**Informacja:** Wysprzęgli to napęd prawego koła, podczas gdy lewe koło nadal się obraca, a maszyna skręca w prawo.

**Informacja:** Analogicznie przyciskanie lewej dźwigni sprzęgła koła powoduje skręcanie maszyny w lewo.

Po zakończeniu skrętu zwolnij dźwignię sprzęgła koła, aby ponownie załączyć napęd obu kół (Rysunek 24).

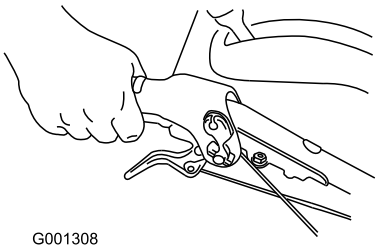


g001308

**Rysunek 24**

Krótkie ściskanie i zwalnianie lewej lub prawej dźwigni sprzęgła koła umożliwia także korygowanie toru jazdy maszyny i utrzymywanie kierunku jazdy na wprost, zwłaszcza w głębokim śniegu.

Jednoczesne ściśnięcie obu dźwigni sprzęgieł kół wysprzęgla napęd obu kół. Pozwala to na ręczne cofanie maszyny, bez włączania wstecznego biegu. Ułatwia to także manewrowanie i transport maszyny z wyłączonym silnikiem.

# Obsługa wybieraka biegów

Wybierak biegów ma 6 biegów do przodu i 2 biegi wsteczne. Aby zmieniać biegi, zwolnij dźwignię trakcji i ustaw dźwignię wybieraka biegów w żądanej pozycji (Rysunek 25). Dźwignia blokuje się w wycięciu po każdym wybraniu biegu.

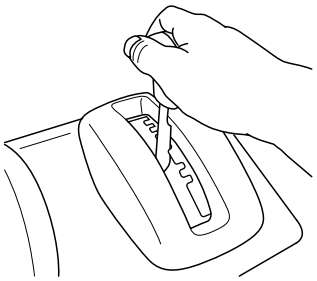

g322971

**Rysunek 25**

# Obsługa napędu śruby śnieżnej/ wirnika

1. Aby załączyć napęd śruby śnieżnej/ wirnika, przyciśnij prawą dźwignię (śruba śnieżna/ wirnik) do uchwytu (Rysunek 26).

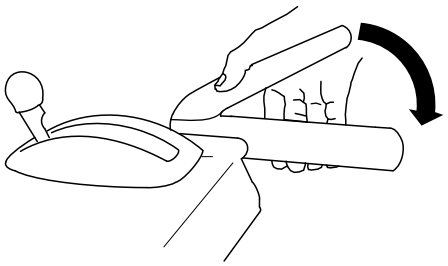

g322975

**Rysunek 26**

2. Aby zatrzymać śrubę śnieżną i wirnik, zwolnij prawą dźwignię.

   ***Ważne:*** **Kiedy załączysz zarówno dźwignię śruby śnieżnej/ wirnika, jak i dźwignię trakcji, dźwignia trakcji zablokuje dźwignię śruby śnieżnej/ wirnika, zwalniając Twoją prawą rękę. Aby zwolnić obie dźwignie, wystarczy zwolnić lewą dźwignię (trakcji).**

3. Jeśli śruba śnieżna i wirnik obracają się nadal po zwolnieniu dźwigni śruby śnieżnej/ wirnika, nie używaj maszyny. Sprawdź linkę śruby śnieżnej/wirnika (patrz Sprawdzanie i regulacja linki śruby śnieżnej/ wirnika (Strona 22)) i w razie potrzeby dokonaj regulacji. Możesz także oddać maszynę do przedstawiciela autoryzowanego serwisu celem naprawy.

**⚠ OSTRZEŻENIE**

**Jeśli śruba śnieżna i wirnik obracają się nadal po zwolnieniu dźwigni śruby śnieżnej/ wirnika, grozi to poważnymi obrażeniami dla Ciebie i innych.**

**Nie używaj maszyny. Oddaj maszynę do przedstawiciela autoryzowanego serwisu celem naprawy.**

# Obsługa dźwigni Quick Stick®

Chwyć za niebieską rękojeść, aby użyć dźwigni Quick Stick do sterowania tunelem wyrzutowym i deflektorem. Zwolnij rękojeść, aby zablokować tunel wyrzutowy i deflektor w obecnej pozycji (Rysunek 27).

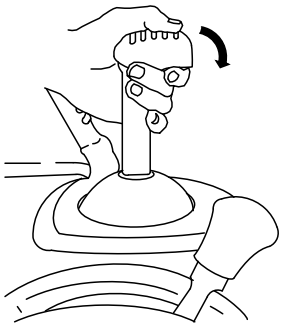


g001014

**Rysunek 27**

## Sterowanie tunelem wyrzutowym

Chwyć za niebieską rękojeść i przesuń dźwignię Quick Stick w lewo, aby skierować tunel wyrzutowy w lewo; przesuń dźwignię Quick Stick w prawo, aby skierować tunel wyrzutowy w prawo (Rysunek 28).

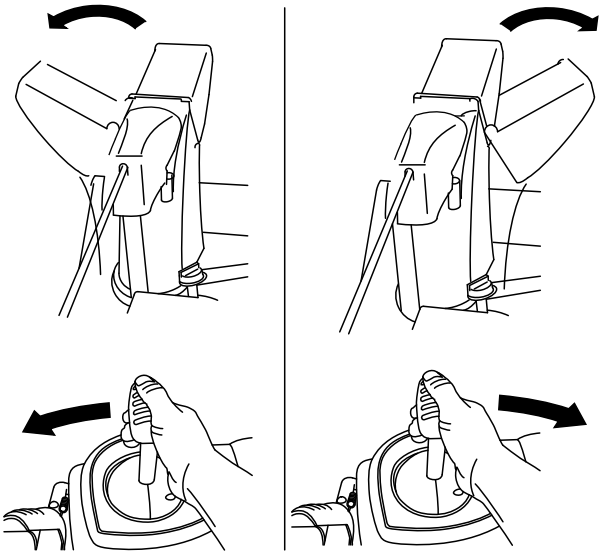

g322957

**Rysunek 28**

- Jeśli tunel nie porusza się, patrz Sprawdzanie i regulacja linki śruby śnieżnej/ wirnika (Strona 22).
- Jeśli tunel nie obraca się równie daleko w lewo, jak w prawo, sprawdź, czy linka jest poprowadzona od wewnątrz uchwytów. Patrz 1 Montaż górnego uchwytu (Strona 6).
- Jeśli tunel nie blokuje się w miejscu po zwolnieniu rękojeści, patrz Sprawdzanie i regulacja linki śruby śnieżnej/ wirnika (Strona 22).

## Sterowanie deflektorem tunelu wyrzutowego

Chwyć za niebieską rękojeść i przesuń dźwignię Quick Stick do przodu, aby obniżyć deflektor tunelu; przesuń ją do tyłu, aby unieść deflektor tunelu (Rysunek 29).

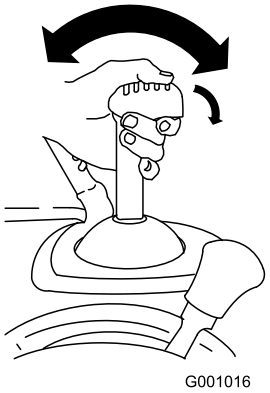


g001016

**Rysunek 29**

# Odblokowywanie tunelu wyrzutowego

**⚠ OSTRZEŻENIE**

**Jeśli śruba śnieżna/ wirnik obracają się, ale z tunelu wyrzutowego nie jest wyrzucany śnieg, tunel może być zablokowany.**

**Nigdy nie usuwaj blokady tunelu wyrzutowego dłońmi. Może to prowadzić do odniesienia obrażeń ciała.**

- Aby go odblokować, pozostań na stanowisku operatora i zwolnij lewą dźwignię (trakcji). Nie zatrzymując śruby śnieżnej/ wirnika, przyciśnij uchwyty, aby unieść przód maszyny kilka centymetrów nad podłoże. Następnie szybko unieś uchwyty, aby uderzyć przodem maszyny o podłoże. Powtórz w razie potrzeby, aż z tunelu wyrzutowego zacznie być wyrzucany śnieg.
- Jeśli nie uda się odblokować tunelu wyrzutowego, uderzając przodem maszyny o podłoże, **wyłącz silnik, zaczekaj, aż wszystkie ruchome części się zatrzymają, i użyj narzędzia do usuwania śniegu (Rysunek 16).**

  ***Ważne:*** **Odblokowanie tunelu wyrzutowego, uderzając przodem maszyny o podłoże, może spowodować przesunięcie się płóz. Skoryguj wysokość płóz i dokładnie dokręć śruby płóz; patrz Sprawdzanie i regulacja płóz i zgarniacza (Strona 21).**

# Rady związane z posługiwaniem się urządzeniem

**⚠ NIEBEZPIECZEŃSTWO**

**Kiedy maszyna pracuje, wirnik i śruba śnieżna mogą się obracać i spowodować obrażenia lub odcięcie dłoni lub stóp.**

- **Przed przystąpieniem do regulacji, czyszczenia, kontroli, usuwania problemów lub naprawy maszyny wyłącz silnik i zaczekaj, aż wszystkie ruchome części się zatrzymają. Odłącz kabel od świecy zapłonowej i zamocuj go z dala od świecy, aby zapobiec przypadkowemu uruchomieniu silnika.**
- **Odblokuj tunel wyrzutowy; patrz Odblokowywanie tunelu wyrzutowego (Strona 18). W razie potrzeby odblokuj tunel wyrzutowy za pomocą narzędzia do usuwania śniegu (Rysunek 17), a nie dłońmi.**
- **W czasie użytkowania maszyny stój za uchwytami, z dala od otworu wyrzutnika.**
- **Nie zbliżaj twarzy, dłoni, stóp ani innych części ciała ani odzieży do ukrytych, ruchomych lub wirujących części.**

**⚠ OSTRZEŻENIE**

**Wirnik może wyrzucać kamienie, zabawki i inne przedmioty, powodując poważne obrażenia u operatora lub osób postronnych.**

- **Uprzątnij z odśnieżanego obszaru wszystkie przedmioty, które mogłyby zostać pochwycone i wyrzucone przez śrubę śnieżną.**
- **Nie pozwalaj dzieciom ani zwierzętom przebywać na odśnieżanym obszarze.**

- W czasie odśnieżania zawsze ustawiaj przepustnicę w pozycji SZYBKO.
- Jeśli silnik zwolni wskutek obciążenia lub koła zaczną się ślizgać, zmień bieg na niższy.
- Jeśli przód maszyny podjeżdża w górę, zmień bieg na niższy. Jeśli przód nadal podjeżdża w górę, unieś uchwyty.

# *Po pracy*

# Bezpieczeństwo po skończonej pracy

## Ogólne zasady bezpieczeństwa

- Nigdy nie przechowuj maszyny z paliwem w zbiorniku w budynku, gdzie występują otwarte źródła zapłonu, takie jak podgrzewacze c.w.u., wolnostojące grzejniki, suszarki do ubrań itp. Przed przechowywaniem maszyny w jakimkolwiek pomieszczeniu zaczekaj, aż silnik ostygnie.
- Jeżeli maszyna ma być przechowywana przez okres dłuższy niż 30 dni, zapoznaj się z ważnymi informacjami podanymi w Przechowywanie maszyny (Strona 28).
- Po zakończeniu odśnieżania zostaw maszynę uruchomioną przez kilka minut, aby zapobiec zamarznięciu kolektora i wirnika.

# Zapobieganie zamarzaniu po pracy

- Kiedy pada śnieg i panuje niska temperatura, niektóre elementy sterowania i ruchome części mogą zamarzać. **Nie używaj nadmiernej siły, próbując poruszyć zamarznięte elementy sterowania.** W razie problemów z poruszeniem dowolnego elementu sterowania lub części, uruchom silnik i zostaw uruchomiony na kilka minut.
- Po zakończeniu używania maszyny, zostaw silnik uruchomiony na kilka minut, aby zapobiec zamarznięciu ruchomych części. Włącz śrubę śnieżną/ wirnik, aby usunąć pozostały śnieg z wnętrza obudowy. Poruszaj dźwignią Quick Stick, aby zapobiec jej zamarznięciu. Wyłącz silnik, zaczekaj, aż wszystkie ruchome części się zatrzymają, po czym usuń lód i śnieg z maszyny.
- Przy wyłączonym silniku pociągnij kilka razy za uchwyt rozrusznika linkowego i naciśnij raz przycisk rozrusznika elektrycznego, aby zapobiec zamarznięciu rozrusznika linkowego i elektrycznego.

# Konserwacja

## Zalecany harmonogram konserwacji

| Częstotliwość serwisowania | Procedura konserwacji |
|---|---|
| Po pierwszych 2 godzinach | • Sprawdź i w razie potrzeby wyreguluj linkę trakcji.<br>• Sprawdź i w razie potrzeby wyreguluj linkę śruby śnieżnej/ wirnika. |
| Po pierwszych 5 godzinach | • Wymień olej silnikowy. |
| Przed każdym użyciem lub codziennie | • Sprawdź poziom oleju i w razie potrzeby uzupełnij. |
| Co 50 godzin | • Wymień olej silnikowy. Wymieniaj olej silnikowy co 25 godzin pracy, jeśli silnik podlega dużym obciążeniom. |
| Co 100 godzin | • Wymień świecę zapłonową. |
| Co rok | • Sprawdź i w razie potrzeby wyreguluj płozy i zgarniacz.<br>• Sprawdź i w razie potrzeby wyreguluj lub wymień linkę trakcji.<br>• Sprawdź i w razie potrzeby wyreguluj lub wymień linkę śruby śnieżnej/ wirnika.<br>• Sprawdź i w razie potrzeby uzupełnij olej w przekładni śruby śnieżnej.<br>• Nasmaruj wałek sześciokątny. |
| Co rok lub przed składowaniem | • Sprawdź ciśnienie w oponach i napompuj je do ciśnienia 1,16–1,37 bara.<br>• Na koniec sezonu spuść paliwo i uruchom silnik, aby opróżnić zbiornik paliwa i gaźnik.<br>• Zleć przedstawicielowi autoryzowanego serwisu kontrolę i w razie potrzeby wymianę paska napędu trakcyjnego i/lub paska napędowego śruby śnieżnej/ wirnika. |

## Zasady bezpieczeństwa podczas konserwacji

Przed przystąpieniem do wykonywania jakichkolwiek czynności konserwacyjnych w maszynie należy zapoznać się z następującymi zasadami bezpieczeństwa:

- Zanim opuścisz stanowisko operatora, wyłącz silnik, wyjmij kluczyk i zaczekaj, aż wszystkie ruchome części się zatrzymają. Przed przystąpieniem do regulacji, obsługi technicznej, czyszczenia lub przed przechowywaniem maszyny odczekaj aż ostygnie.
- Zawsze zakładaj okulary ochronne lub osłonę oczu przed przystąpieniem do regulacji lub naprawy maszyny, aby chronić oczy przed przedmiotami, które mogą być przez nią wyrzucane.
- Często regularnie sprawdzaj dokręcenie wszystkich mocowań, aby zapewnić bezpieczną eksploatację maszyny.
- Nie zmieniaj ustawień regulatora silnika.

  Kupuj tylko oryginalne części zamienne i akcesoria firmy Toro.

## Przygotowanie do konserwacji

1. Ustaw maszynę na równym podłożu.
2. Wyłącz silnik i zaczekaj, aż wszystkie ruchome części się zatrzymają.
3. Odłącz kabel od świecy zapłonowej. Patrz Wymiana świecy zapłonowej (Strona 25).

# Sprawdzanie poziomu oleju w silniku

**Okres pomiędzy przeglądami:** Przed każdym użyciem lub codziennie—Sprawdź poziom oleju i w razie potrzeby uzupełnij.

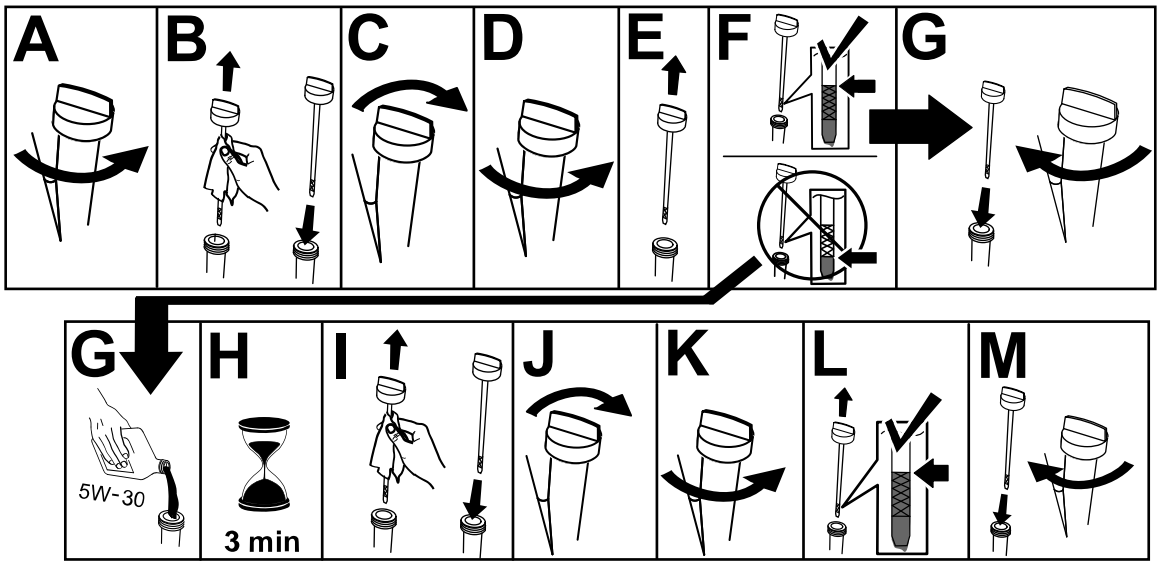


g257528

# Sprawdzanie i regulacja płóz i zgarniacza

**Okres pomiędzy przeglądami:** Co rok—Sprawdź i w razie potrzeby wyreguluj płozy i zgarniacz.

Sprawdź płozy i zgarniacz, aby upewnić się, że śruba śnieżna nie dotyka brukowanej lub żwirowej nawierzchni. Wyreguluj płozy i zgarniacz odpowiednio do ich zużycia.

1. Sprawdź ciśnienie w oponach; patrz 7 Sprawdzanie ciśnienia w oponach (Strona 9).
2. Odkręcaj nakrętki mocujące obie płozy do boków śruby śnieżnej, aż można je będzie łatwo przesuwać w górę i w dół.

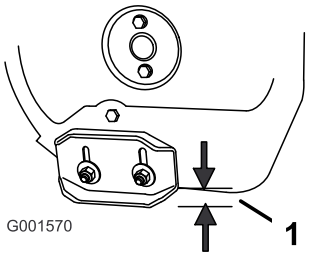


g001570

**Rysunek 31**

1. 3 mm

***Ważne:*** **Łopatki śruby śnieżnej muszą być podparte nad podłożem przez płozy.**

3. Upewnij się, że zgarniacz znajduje się 3 mm nad i równolegle do równej nawierzchni.

   **Informacja:** Jeśli chodnik jest popękany, wyboisty lub nierówny, wyreguluj płozy, aby unieść zgarniacz. W przypadku nawierzchni żwirowych, bardziej opuść płozy, aby maszyna nie zbierała kamieni.
4. Opuszczaj płozy, aż będą równo z podłożem.
5. Mocno dokręć nakrętki mocujące obie płozy do boków śruby śnieżnej.

   **Informacja:** Aby szybko wyregulować płozy, gdy się obluzują, podeprzyj zgarniacz 3 mm nad chodnikiem, po czym opuść płozy na chodnik.

   **Informacja:** Jeśli płozy ulegną nadmiernemu zużyciu, możesz je odwrócić i ustawić stroną nieużywaną do chodnika.

# Sprawdzanie i regulacja linki trakcji

**Okres pomiędzy przeglądami:** Po pierwszych 2 godzinach—Sprawdź i w razie potrzeby wyreguluj linkę trakcji.

Co rok—Sprawdź i w razie potrzeby wyreguluj lub wymień linkę trakcji.

Jeśli maszyna nie porusza się po włączeniu biegu jazdy do przodu lub do tyłu, lub jeśli porusza się po zwolnieniu dźwigni trakcji, wyreguluj linkę trakcji.

Przy rozłączonej dźwigni jazdy upewnij się, że wspornik linki napędu jezdnego styka się z ramą maszyny (Rysunek 30).

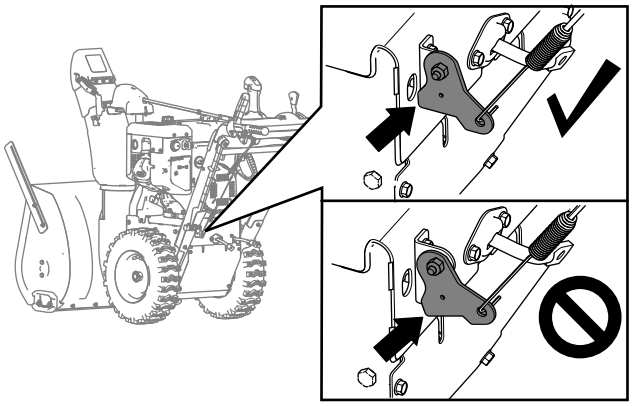


**Rysunek 32**

Jeżeli spód wspornika linki trakcji nie styka się z ramą maszyny, lewa linka (napędu jezdnego) nie jest właściwie wyregulowana.

Regulacja linki napędu jezdnego:

1. Odkręć przeciwnakrętkę.
2. Poluzuj lub dokręć ściągacz tak, aby linka była naprężona, a spód wspornika stykał się z ramą maszyny.
3. Dokręć przeciwnakrętkę (Rysunek 33).

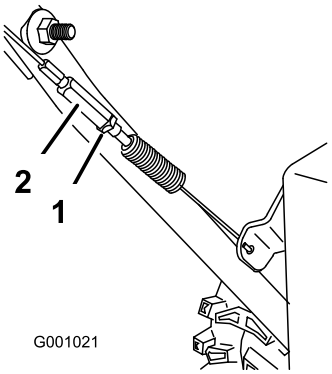


**Rysunek 33**

1. Przeciwnakrętka
2. Ściągacz

# Sprawdzanie i regulacja linki śruby śnieżnej/ wirnika

**Okres pomiędzy przeglądami:** Po pierwszych 2 godzinach—Sprawdź i w razie potrzeby wyreguluj linkę śruby śnieżnej/ wirnika.

Co rok—Sprawdź i w razie potrzeby wyreguluj lub wymień linkę śruby śnieżnej/ wirnika.

1. Odkręć 2 śruby mocujące pokrywę pasa na swoim miejscu (Rysunek 34).
2. Zdejmij pokrywę pasa (Rysunek 34).

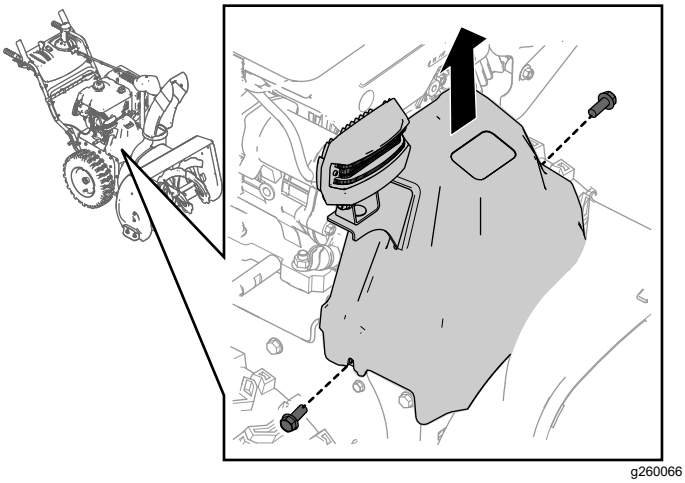


**Rysunek 34**

3. Przy odłączonej dźwigni śruby śnieżnej/wirnika sprawdź, czy odstęp między ramieniem sprzęgła śruby śnieżnej a ramą maszyny wynosi 1,5 mm, zgodnie z Rysunek 35

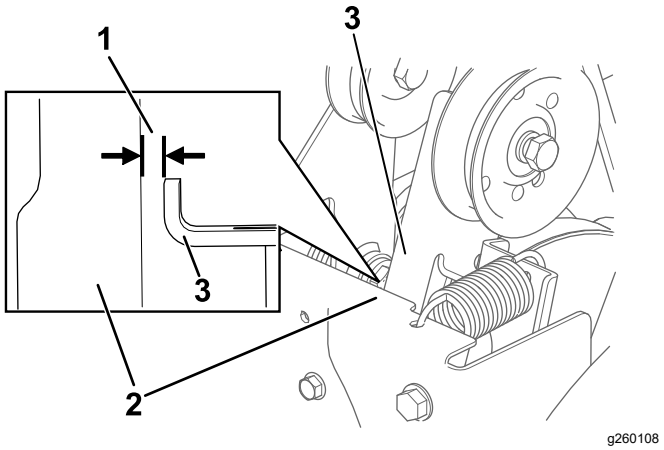


**Rysunek 35**

1. 1,5 mm
2. Rama
3. Ramię sprzęgła śruby śnieżnej

4. Jeśli linka śruby śnieżnej/wirnika nie jest właściwie wyregulowana, wykonaj poniższe czynności:
5. Odkręć przeciwnakrętkę (Rysunek 36).

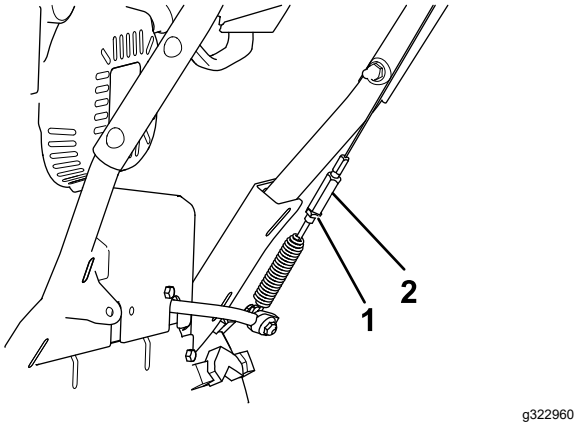


**Rysunek 36**

1. Przeciwnakrętka
2. Ściągacz

6. Poluzuj lub dokręć ściągacz, który reguluje napięcie linki (Rysunek 36).
7. Wyreguluj ściągacz aż do uzyskania właściwego odstępu.
8. Dokręć przeciwnakrętkę.
9. Włóż 2 poprzednio odkręcone śruby do osłony paska.
10. Jeśli linka śruby śnieżnej/ wirnika jest prawidłowo wyregulowana, ale problem nadal powtarza się, skontaktuj się z przedstawicielem autoryzowanego serwisu.

# Sprawdzanie poziomu oleju w skrzyni przekładni śruby śnieżnej

**Okres pomiędzy przeglądami:** Co rok—Sprawdź i w razie potrzeby uzupełnij olej w przekładni śruby śnieżnej.

1. Ustaw maszynę na równym podłożu.
2. Wyczyść obszar wokół zatyczki rury i wyjmij zatyczkę z przekładni (Rysunek 37).

   **Informacja:** W razie potrzeby przy wyciąganiu zatyczki posłuż się kombinerkami.

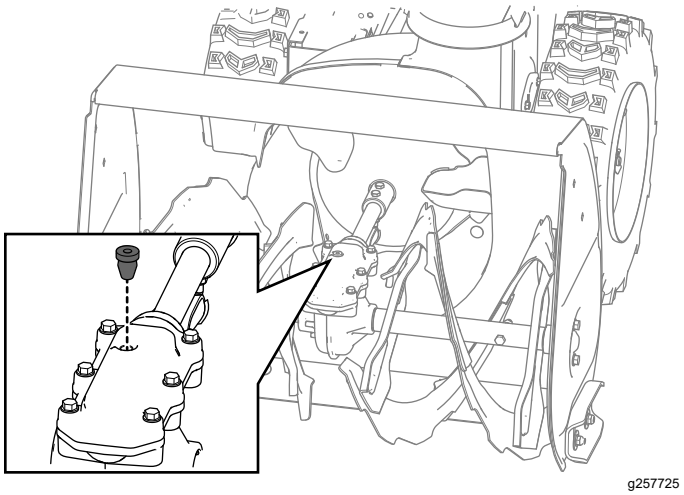


**Rysunek 37**

3. Sprawdź poziom oleju przy pomocy odpowiedniego przyrządu pomiarowego, np. czystej opaski kablowej. Poziom oleju powinien znajdować się około 3,8 cm poniżej wlewu (Rysunek 38).

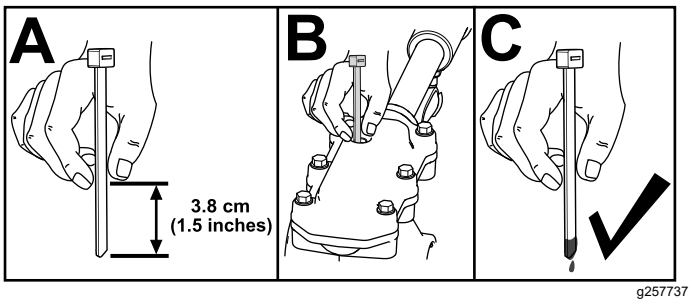


**Rysunek 38**

4. Jeżeli poziom oleju jest niski, dolej oleju przekładniowego GL-5 lub GL-6, SAE 85-95 EP do przekładni i ponownie sprawdź poziom oleju.

   **Informacja:** Nie stosuj oleju syntetycznego.
5. Włóż zatyczkę do przekładni.

# Wymiana oleju silnikowego

**Okres pomiędzy przeglądami:** Po pierwszych 5 godzinach—Wymień olej silnikowy.

Co 50 godzin—Wymień olej silnikowy. Wymieniaj olej silnikowy co 25 godzin pracy, jeśli silnik podlega dużym obciążeniom.

Jeśli to możliwe, uruchom silnik na kilka minut przed wymianą oleju, ponieważ rozgrzany olej łatwiej wypływa i zawiera więcej zanieczyszczeń.

| | |
|---|---|
| **Ilość oleju silnikowego** | 0,95 litra* |
| **Lepkość oleju** | Patrz Rysunek 40. |
| **Klasa serwisowa API** | SJ lub wyższa |

* Po spuszczeniu oleju w skrzyni korbowej zostaje pewna ilość szczątkowa. Nie napełniaj skrzyni korbowej olejem w ilości równej jej pojemności. Napełniaj skrzynię korbową olejem zgodnie z poniższym opisem.

1. Ustaw maszynę na równym podłożu.
2. Wyczyść obszar wokół korka spustowego oleju (Rysunek 39).

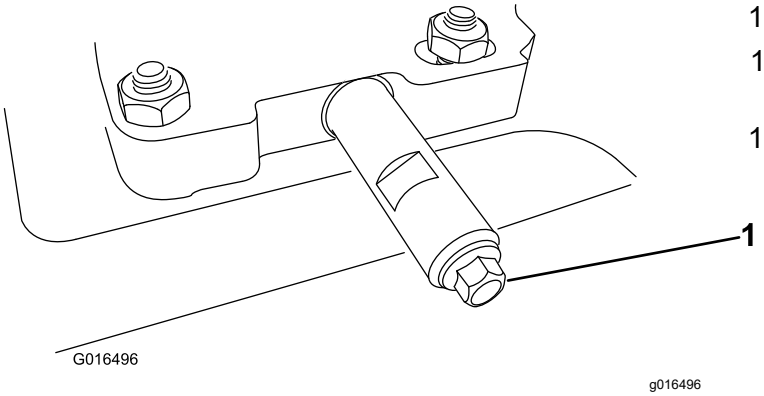


**Rysunek 39**

1. Korek spustowy oleju

3. Podsuń naczynie na spuszczany olej pod przedłużenie spustu i wyciągnij korek spustowy oleju.

   **Informacja:** Podczas wyjmowania korka dopilnuj, aby nie doszło do poluzowania szyjki wlewu.

4. Spuść olej.

   **Informacja:** Oddaj zużyty olej do lokalnego centrum recyklingu.

5. Załóż korek spustowy oleju i mocno go dokręć.
6. Wyczyść obszar wokół wlewu / wskaźnika poziomu oleju.
7. Odkręć wskaźnik poziomu i wyjmij go.
8. Ostrożnie wlej przez szyjkę wlewu oleju około ¾ pojemności skrzyni korbowej oleju.

   Wykorzystaj Rysunek 40, aby wybrać najlepszą lepkość oleju dla spodziewanego zakresu temperatur na zewnątrz:

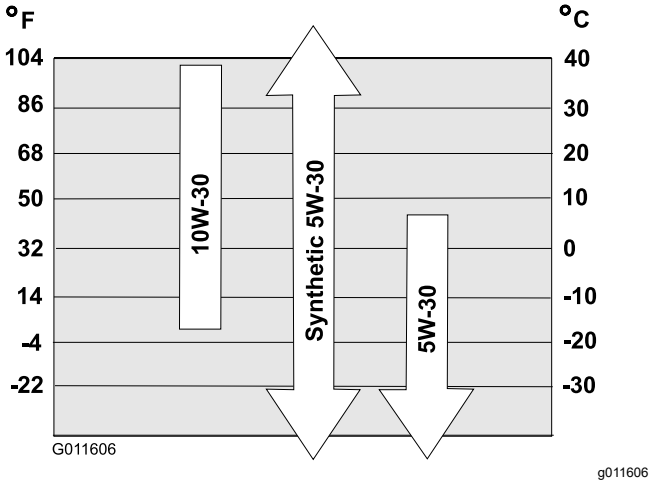


**Rysunek 40**

9. Odczekaj 3 minuty na ustabilizowanie się poziomu oleju w silniku.
10. Wytrzyj wskaźnik poziomu czystą szmatką.
11. Wsuń wskaźnik poziomu do szyjki wlewu oleju i wkręć go. Następnie wyjmij wskaźnik poziomu.
12. Odczytaj poziomu oleju na wskaźniku.
    - Jeżeli poziom oleju na wskaźniku poziomu jest zbyt niski, ostrożnie dolewaj olej niewielkimi porcjami przez szyjkę wlewu, odczekaj 3 minuty i powtarzaj czynności od 10 do 12 do czasu, gdy poziom oleju na wskaźniku osiągnie prawidłowy poziom.
    - Jeśli poziom oleju jest zbyt wysoki, spuść jego nadmiar, aby uzyskać prawidłowy poziom na wskaźniku.

    ***Ważne:*** **Jeśli poziom oleju w skrzyni korbowej jest zbyt niski lub zbyt wysoki, uruchomienie silnika może spowodować jego uszkodzenie.**
13. Zamocuj pewnie wskaźnik poziomu w szyjce wlewu oleju.
14. Przekaż zużyty olej do recyklingu.

# Smarowanie wałka sześciokątnego.

**Okres pomiędzy przeglądami:** Co rok—Nasmaruj wałek sześciokątny.

Raz w roku delikatnie nasmaruj wałek sześciokątny olejem silnikowym (Rysunek 41).

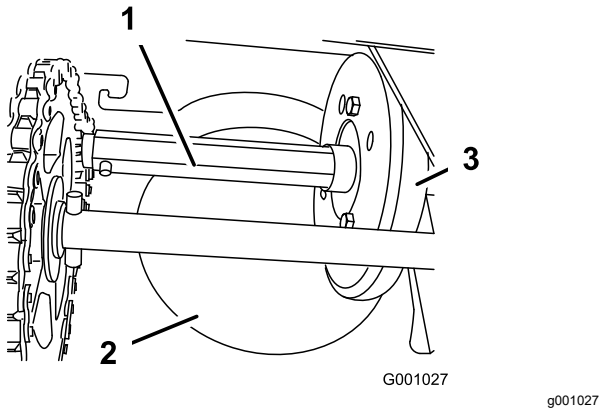


**Rysunek 41**

1. Wał sześciokątny
2. Aluminiowa płyta cierna
3. Gumowe koło

***Ważne:*** **Uważaj, aby olej nie dostał się na gumowe koło ani na aluminiową płytę cierną napędu, ponieważ spowoduje to ślizganie się napędu jezdnego (Rysunek 41).**

1. Opróżnij zbiornik paliwa.
2. Przechyl maszynę do przodu, na obudowę śruby śnieżnej i zablokuj tak, aby się nie przewróciła.
3. Zdejmij pokrywę tylną (Rysunek 42).

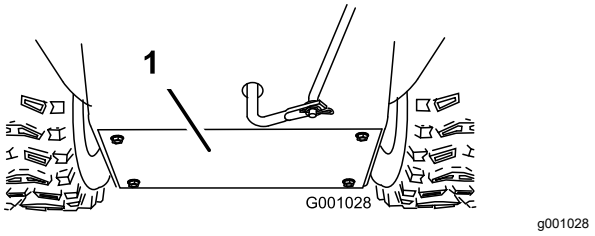


**Rysunek 42**

1. Pokrywa tylna

4. Ustaw dźwignię wybieraka biegów w położeniu R2.
5. Zamocz palec w oleju silnikowym i **delikatnie** nasmaruj wałek sześciokątny.
6. Ustaw dźwignię wybieraka biegów w położeniu 6
7. Nasmaruj drugi koniec wałka sześciokątnego.
8. Przesuń dźwignię wybieraka biegów kilka razu do przodu i do tyłu.
9. Zamontuj pokrywę tylną i przywróć maszynę do położenia roboczego.

# Wymiana świecy zapłonowej

**Okres pomiędzy przeglądami:** Co 100 godzin—Wymień świecę zapłonową.

**⚠ OSTRZEŻENIE**

**Wymiana świecy w momencie, gdy silnik jest rozgrzany może spowodować oparzenia.**

**Odczekaj, aż silnik ochłodnie, a następnie wymień świecę.**

Używaj świec firmy Toro lub świec podobnych (Champion® RN9YC lub NGK BPR6ES).

1. Zdejmij osłonę (Rysunek 43).

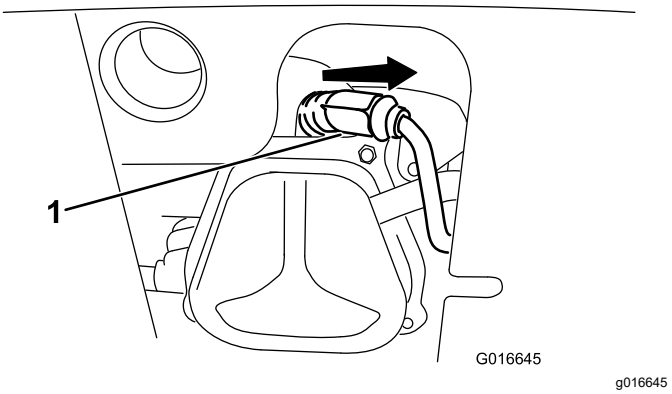


**Rysunek 43**

1. Kapturek świecy zapłonowej

2. Wyczyść obszar wokół podstawy świecy zapłonowej.

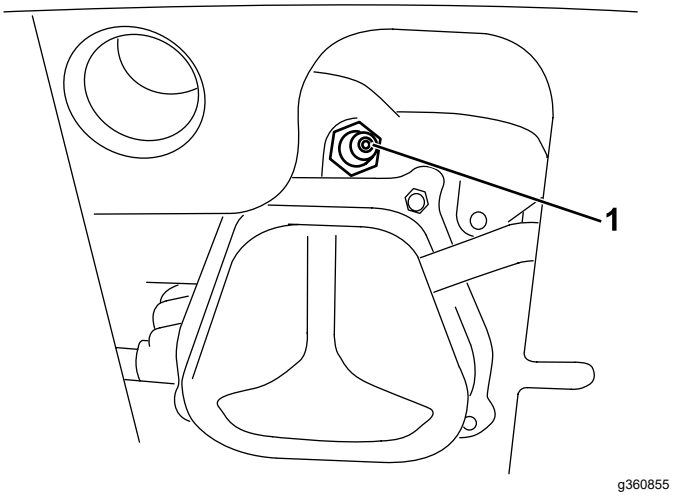


**Rysunek 44**

1. Podstawa świecy zapłonowej

3. Wyciągnij i usuń starą świecę.

**Informacja:** Do wykręcenia świecy niezbędny jest klucz z grzechotką.

4. Odstęp między elektrodami w nowej świecy powinien wynosić 0,76 mm, zgodnie z Rysunek 45.

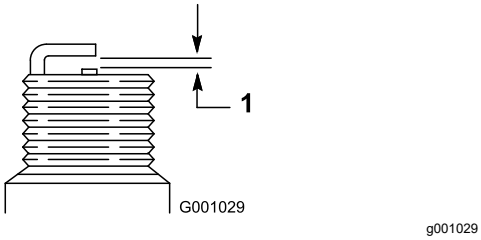


**Rysunek 45**

1. 0,76 mm

5. Wprowadź nową świecę, dokładnie ją dokręć i podłącz kabel zapłonu do świecy.

   **Informacja:** Sprawdź, czy przewód zapłonowy zamknął się prawidłowo na świecy.

# Wymiana pasków napędowych

Jeśli pasek napędowy lub pasek napędu trakcyjnego śruby śnieżnej/wirnika zużyje się, nasiąknie olejem lub ulegnie innemu uszkodzeniu, zleć wymianę paska przedstawicielowi autoryzowanego serwisu.

# Wymiana reflektora przedniego

Wymień zespół reflektora przedniego (numer części Toro 138-0670), jeśli jest to wymagane.

1. Odłącz przewód reflektora z tyłu reflektora (A w ramce Rysunek 46).
2. Odkręć śrubę z nakrętką mocujące zespół reflektora do wspornika reflektora, po czym zdejmij dotychczasowy zespół reflektora (B w ramce Rysunek 46).
3. Zamocuj nowy zespół reflektora do wspornika reflektora, używając odkręconej wcześniej śruby z nakrętką (C w ramce Rysunek 46).
4. Podłącz przewód reflektora bezpośrednio od tyłu reflektora, aż się zablokuje (D w ramce Rysunek 46).

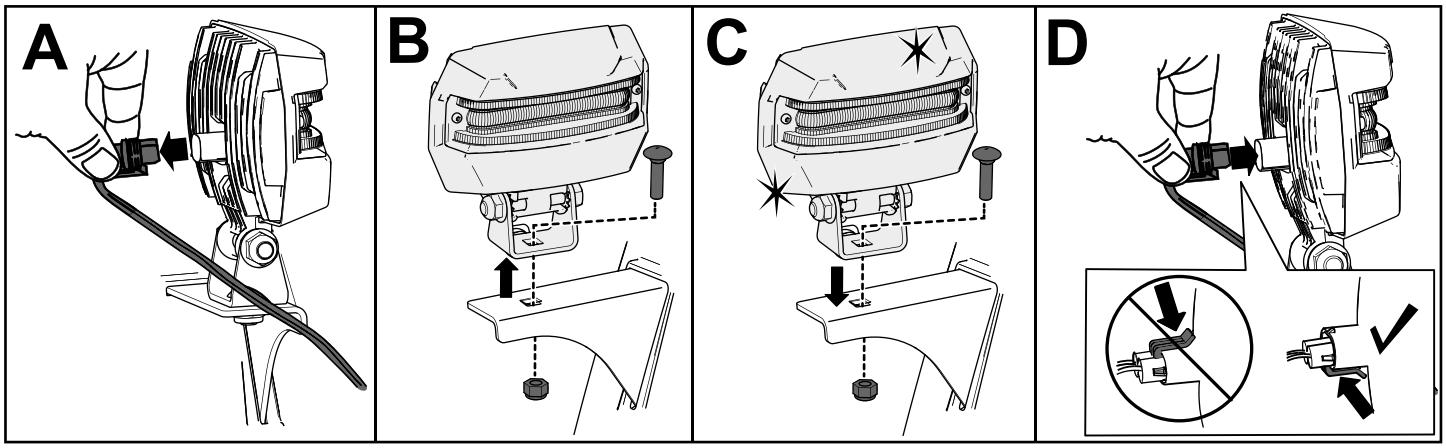


g326789

**Rysunek 46**

# Przechowywanie

## Bezpieczeństwo przy przechowywaniu

- Zanim opuścisz stanowisko operatora, wyłącz silnik, wyjmij kluczyk i zaczekaj, aż wszystkie ruchome części się zatrzymają. Przed przystąpieniem do regulacji, obsługi technicznej, czyszczenia lub przed przechowywaniem maszyny odczekaj aż ostygnie.
- Opary paliwa są łatwopalne, wybuchowe i niebezpieczne w razie wdychania. Przechowując produkt w miejscu, gdzie występuje otwarty płomień, może dojść do zapłonu oparów paliwa i wybuchu.
- Nie przechowuj maszyny w domu (mieszkaniu), piwnicy, ani innych miejscach, gdzie mogą występować źródła zapłonu, takie jak podgrzewacze c.w.u., wolnostojące grzejniki, suszarki do ubrań, piece i podobne urządzenia.
- Nie przechylaj maszyny do przodu ani do tyłu z paliwem w zbiorniku, ponieważ paliwo może z niej wyciec.
- Nie przechowuj maszyny z uchwytem opuszczonym na podłoże, gdyż może to spowodować to napłynięcie oleju do cylindra silnika i wyciek na podłoże, a silnik może się nie uruchomić i nie móc pracować.

## Przechowywanie maszyny

1. Przy ostatnim tankowaniu w roku dodaj do świeżego paliwa stabilizator paliwa zgodnie z zaleceniami producenta stabilizatora paliwa.

   ***Ważne:*** **Nie należy przechowywać paliwa dłużej niż sugeruje to producent stabilizatora do paliwa.**
2. Uruchom silnik na 10 minut, aby rozprowadzić wzbogacone paliwo w układzie paliwowym.
3. Uruchom maszynę i zaczekaj, aż silnik zatrzyma się z powodu braku paliwa.
4. Podaj paliwo do silnika i uruchom go ponownie.
5. Uruchom silnik i poczekaj, aż sam się wyłączy. Silnik będzie dostatecznie suchy, kiedy nie będzie można go uruchomić.
6. Poczekaj na ostygnięcie silnika.
7. Wyjmij kluczyk ze stacyjki.
8. Dokładnie wyczyść maszynę.
9. Pomaluj miejsca, w których odprysnął lakier, lakierem dostępnym u przedstawiciela autoryzowanego serwisu. Przed malowaniem przeszlifuj te miejsca papierem ściernym i zagruntuj środkiem antykorozyjnym, aby zabezpieczyć elementy metalowe przed korozją.
10. Dokręć wszystkie luźne śruby, wkręty i nakrętki zabezpieczające. Napraw lub wymień wszystkie uszkodzone części.
11. Przykryj maszynę i przechowaj ją w czystym, suchym miejscu, poza zasięgiem dzieci.

## Przygotowanie maszyny po przechowywaniu

Wykonaj procedury dorocznej konserwacji, zgodnie z punktem „Zalecany harmonogram konserwacji”; patrz: Konserwacja (Strona 20).

# Rozwiązywanie problemów

| Problem | Możliwa przyczyna | Usuwanie usterek |
|---|---|---|
| Rozrusznik elektryczny nie obraca się (tylko modele z rozruchem elektrycznym). | 1. Przewód zasilający jest odłączony od gniazda lub maszyny.<br>2. Przewód zasilający jest zużyty, skorodowany lub uszkodzony.<br>3. Gniazdo zasilania nie jest podłączone do sieci. | 1. Podłącz przewód zasilający do gniazda i/lub maszyny.<br>2. Wymień przewód zasilający.<br>3. Zleć wykwalifikowanemu elektrykowi podłączenie gniazda do sieci. |
| Silnik nie uruchamia się lub uruchamia się z trudem. | 1. Kluczyka nie ma w stacyjce.<br>2. Ssanie jest w pozycji WYŁ. i nie naciśnięto pompki.<br>3. Zawór odcinający paliwo nie jest otwarty.<br>4. Przepustnica nie jest w pozycji SZYBKO.<br>5. Zbiornik paliwa jest pusty lub układ paliwowy zawiera zwietrzałe paliwo.<br>6. Kabel świecy zapłonowej jest obluzowany lub odłączony.<br>7. Świeca zapłonowa jest wyszczerbiona, zanieczyszczona lub przerwa jest nieprawidłowa.<br>8. Zatkany korek odpowietrzający.<br>9. Poziom oleju w skrzyni korbowej silnika jest zbyt niski lub zbyt wysoki. | 1. Wsuń kluczyk do stacyjki.<br>2. Ustaw ssanie w pozycji WŁ. i naciśnij pompkę 3 razy.<br>3. Otwórz zawór odcięcia paliwa.<br>4. Ustaw dźwignię przepustnicy w pozycji SZYBKO.<br>5. Opróżnij zbiornik paliwa lub napełnij go świeżym paliwem (nie starszym niż 30 dni). Jeśli problem powtarza się, skontaktuj się z przedstawicielem autoryzowanego serwisu.<br>6. Podłącz kabel do świecy zapłonowej.<br>7. Sprawdź świecę zapłonową i w razie potrzeby ustaw przerwę. Wymień świecę zapłonową, jeśli jest wyszczerbiona, zanieczyszczona lub pęknięta.<br>8. Odblokuj odpowietrznik lub wymień korek wlewu paliwa.<br>9. Uzupełnij lub spuść olej, aby dostosować jego poziom w skrzyni korbowej silnika do oznaczeni Full na wskaźniku poziomu oleju. |
| Silnik pracuje nierównomiernie. | 1. Ssanie jest w pozycji WŁ.<br>2. Zawór odcinający paliwo nie jest całkowicie otwarty.<br>3. Zbiornik paliwa jest prawie pusty lub zawiera zwietrzałe paliwo.<br>4. Kabel świecy zapłonowej jest obluzowany.<br>5. Świeca zapłonowa jest wyszczerbiona, zanieczyszczona lub przerwa jest nieprawidłowa.<br>6. Poziom oleju w skrzyni korbowej silnika jest zbyt niski lub zbyt wysoki. | 1. Ustaw ssanie w pozycji WYŁ.<br>2. Otwórz zawór odcięcia paliwa.<br>3. Opróżnij zbiornik paliwa i napełnij go świeżym paliwem (nie starszym niż 30 dni). Jeśli problem powtarza się, skontaktuj się z przedstawicielem autoryzowanego serwisu.<br>4. Podłącz kabel do świecy zapłonowej.<br>5. Sprawdź świecę zapłonową i w razie potrzeby ustaw przerwę. Wymień świecę zapłonową, jeśli jest wyszczerbiona, zanieczyszczona lub pęknięta.<br>6. Uzupełnij lub spuść olej, aby dostosować jego poziom w skrzyni korbowej silnika do oznaczeni Full na wskaźniku poziomu oleju. |

| Problem | Możliwa przyczyna | Usuwanie usterek |
|---|---|---|
| Silnik pracuje, ale maszyna odśnieża słabo lub wcale nie odśnieża. | 1. W czasie odśnieżania przepustnica nie jest w pozycji SZYBKO.<br>2. Maszyna porusza się zbyt szybko, aby odśnieżać.<br>3. Próbujesz usunąć zbyt dużo śniegu na raz.<br>4. Próbujesz usuwać bardzo ciężki lub mokry śnieg.<br>5. Tunel wyrzutowy jest zablokowany.<br>6. Pasek napędowy śruby śnieżnej/ wirnika jest luźny lub spadł z koła pasowego.<br>7. Pasek napędowy śruby śnieżnej/ wirnika jest zużyty lub pęknięty. | 1. Ustaw dźwignię przepustnicy w pozycji SZYBKO.<br>2. Zmień bieg na niższy.<br>3. Zmniejsz ilość usuwanego śniegu.<br>4. Nie przeciążaj maszyny bardzo ciężkim lub mokrym śniegiem.<br>5. Odblokuj tunel wyrzutowy.<br>6. Załóż i/lub wyreguluj pasek napędowy śruby śnieżnej/ wirnika; sprawdź w witrynie www.Toro.com informacje dotyczące serwisowania lub zabierz maszynę do przedstawiciela autoryzowanego serwisu.<br>7. Wymień pasek napędowy śruby śnieżnej/ wirnika; sprawdź w witrynie www.Toro.com informacje dotyczące serwisowania lub zabierz maszynę do przedstawiciela autoryzowanego serwisu. |
| Tunel wyrzutowy nie daje się zablokować lub się nie porusza. | 1. Zapadka tunelu wyrzutowego nie jest odpowiednio ustawiona. | 1. Wyreguluj zapadkę tunelu wyrzutowego. |
| Maszyna nieodpowiednio odśnieża. | 1. Płozy i/lub zgarniacz nie są odpowiednio ustawione.<br>2. Ciśnienie w oponach nie jest jednakowe. | 1. Wyreguluj płozy i/lub zgarniacz.<br>2. Sprawdź i wyreguluj ciśnienie w jednej lub obu oponach. |

# Polityka ochrony prywatności – EOG i Wielka Brytania

**Jak Toro wykorzystuje dane osobowe użytkownika**

Firma Toro („Toro”) szanuje prywatność użytkownika. Przy nabyciu produktów możemy zbierać pewne dane osobowe użytkownika, bezpośrednio od niego lub od lokalnego podmiotu lub dealera Toro. Toro wykorzystuje te informacje w celu zrealizowania zobowiązań umownych, np. zarejestrowania gwarancji, realizacji zgłoszenia gwarancyjnego lub kontaktu z użytkownikiem w przypadku akcji serwisowej produktów oraz w uzasadnionych celach biznesowych, np. do badania poziomu zadowolenia klientów, poprawy naszych produktów lub przekazywania informacji o produkcie, którymi użytkownik może być zainteresowany. Firma Toro może udostępniać te dane swoim oddziałom, sprzedawcom i innym partnerom biznesowym w związku z tymi działaniami. Możemy również ujawniać dane osobowe, jeżeli wymagają tego przepisy lub w związku ze sprzedażą, nabyciem lub połączeniem podmiotów. Nigdy nie przekażemy Twoich danych osobowych żadnej innej firmie w celach marketingowych.

**Przechowywanie danych osobowych użytkownika**

Firma Toro przechowuje dane osobowe użytkownika dopóki mają znaczenie dla powyższych celów i zgodnie z obowiązującymi przepisami. Dodatkowe informacje o obowiązujących okresach przechowywania można uzyskać pod adresem e-mail: legal@toro.com.

**Zobowiązanie bezpieczeństwa firmy Toro**

Dane osobowe użytkownika mogą być przetwarzane w Stanach Zjednoczonych lub innym kraju, którego przepisy o ochronie danych mogą być mniej surowe niż przepisy obowiązujące w kraju zamieszkania użytkownika. W przypadku przekazania informacji użytkownika poza jego kraj zamieszania podejmiemy prawnie wymagane kroki, aby zapewnić odpowiednią ochronę informacji użytkownika oraz dopilnować ich bezpiecznego przetwarzania.

**Dostęp i poprawianie**

Użytkownik ma prawo dostępu do swoich danych osobowych oraz ich poprawiania, a także wniesienia sprzeciwu wobec przetwarzania jego danych lub ograniczenia ich przetwarzania. W tym celu prosimy o kontakt pod adresem e-mail: legal@toro.com. Jeżeli masz wątpliwości dotyczące sposobu postępowania z Twoimi danymi osobowymi przez firmę Toro prosimy o bezpośrednie zgłaszanie ich do nas. Zwracamy uwagę na fakt, że mieszkańcy Unii Europejskiej mają prawo wniesienia skargi do Urzędu Ochrony Danych Osobowych.

TORO®

Count on it.