Form No. 3415-180 Rev C

Power Clear® 721 Snowthrower
Souffleuse à neige Power Clear® 721

Quick Start Guide/Guide de Démarrage Rapide

✳

Register your product.
Enregistrer votre produit.

⚠ WARNING

CALIFORNIA
Proposition 65 Warning

The engine exhaust from this product contains chemicals known to the State of California to cause cancer, birth defects, or other reproductive harm.

Use of this product may cause exposure to chemicals known to the State of California to cause cancer, birth defects, or other reproductive harm.

For the *Operator's Manual*, the complete warranty details, or to register your product, use the QR code, or visit www.Toro.com.
Pour vous procurer le Manuel de l'utilisateur, des détails complets sur la garantie ou pour enregistrer votre produit, utilisez le code QR ou rendez-vous sur www.Toro.com.

Read the *Operator's Manual*.

Lisez le *Manuel de l'utilisateur*.

Cutting/dismemberment hazards of hand or foot, impeller and auger.

Risque de coupure/mutilation des mains ou des pieds par la turbine et la vis sans fin

Do not place your hand in the chute; shut off the engine before leaving the operator's position and use a tool to clear the chute.

Ne placez pas la main dans la goulotte ; coupez le moteur avant de quitter la position d'utilisation et dégagez la goulotte avec un outil.

Remove the ignition key and read the instructions before servicing or performing maintenance.

Retirez la clé de contact et lisez les instructions avant de procéder à l'entretien ou à des révisions.

Fuel spill hazard—do not tip the machine backward.

Risque de déversement de carburant – n'inclinez pas la machine en arrière.

Thrown object hazard

Risque de projections d'objet

Keep bystanders a safe distance away from the machine.

Tenez tout le monde à une distance suffisante de la machine.

Shut off the engine and wait for the auger to stop before leaving the machine.

Coupez le moteur et attendez l'arrêt complet de la vis sans fin avant de quitter la machine.

Stay away from moving parts; keep all guards and shields in place.

Ne vous approchez pas des pièces mobiles, et laissez toutes les protections et tous les capots en place.

You may also mail us a written request for a printed copy of the product warranty.
Vous pouvez également nous envoyer une demande écrite pour obtenir une copie imprimée de la garantie du produit.

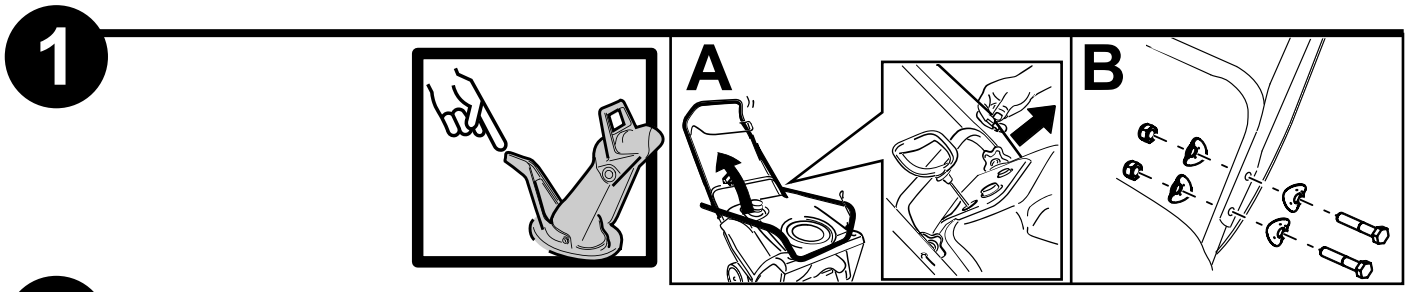

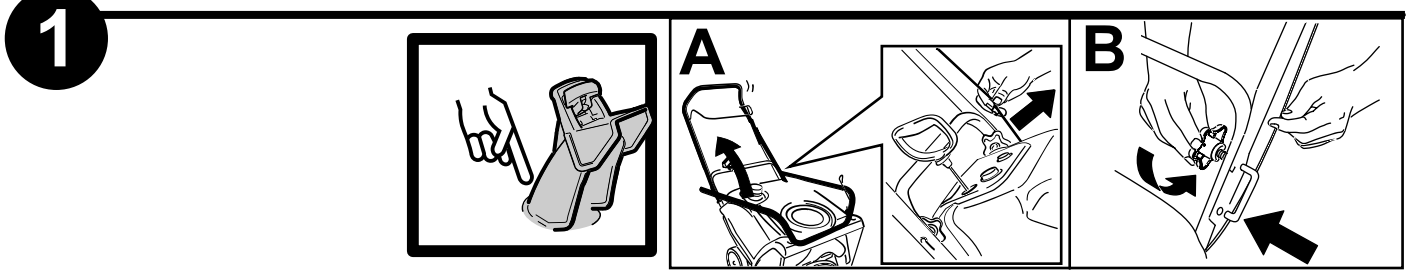

g257564

© 2020—The Toro® Company
8111 Lyndale Avenue South
Bloomington, MN 55420

Original Instructions (EN)/Traduction du texte d'origine (FR)
Printed in Mexico/Imprimé au Mexique
All Rights Reserved/Tous droits réservés

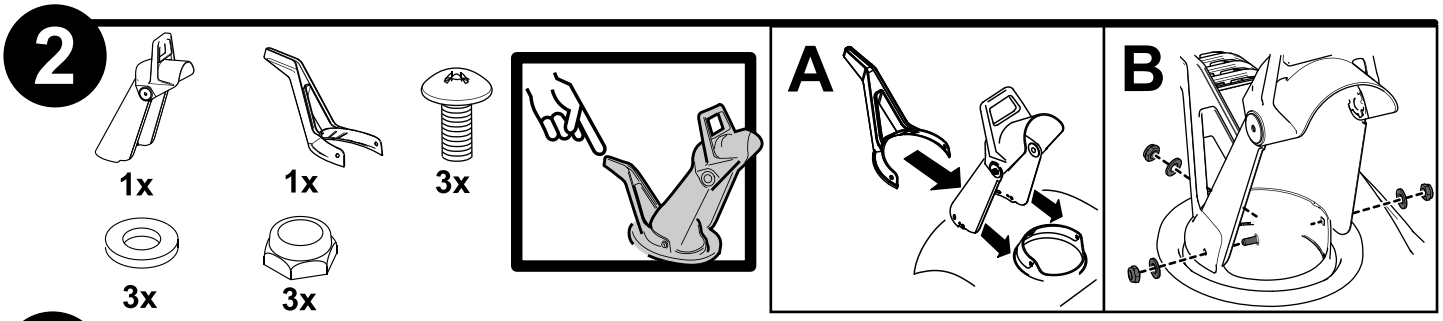

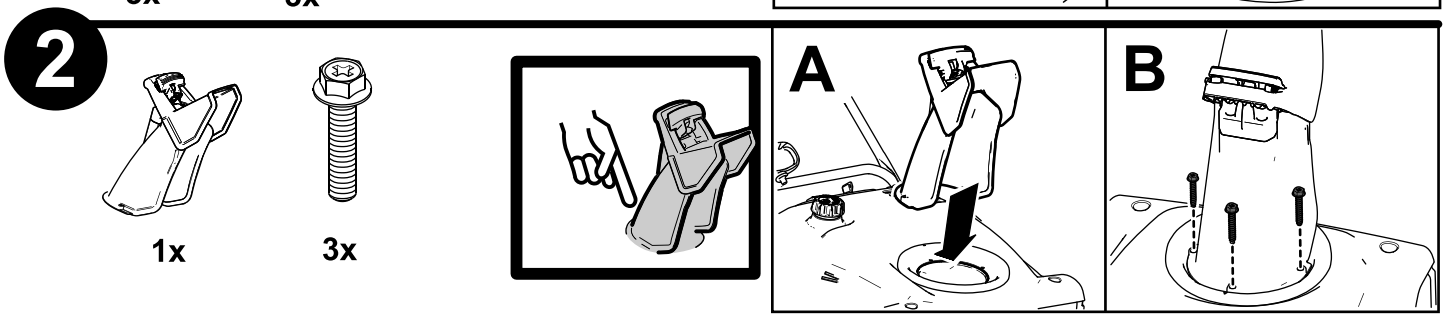

g257565

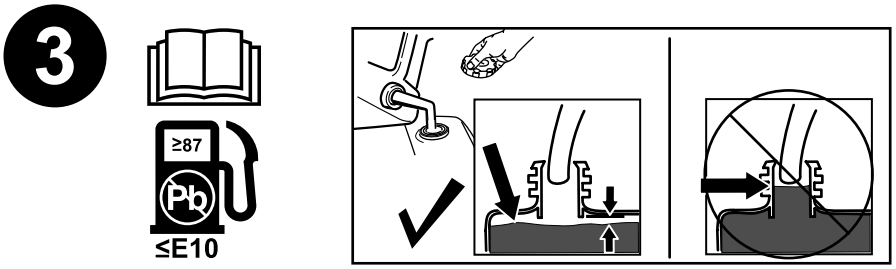

g257567

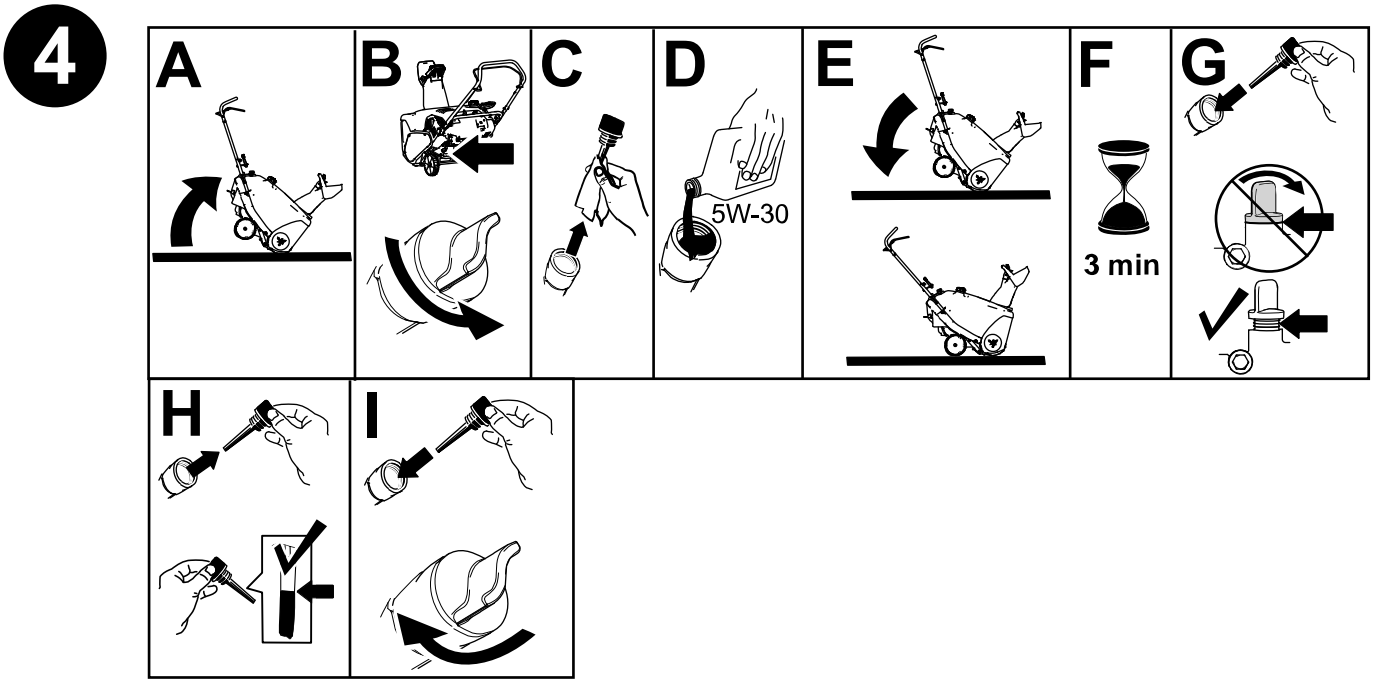

g253610

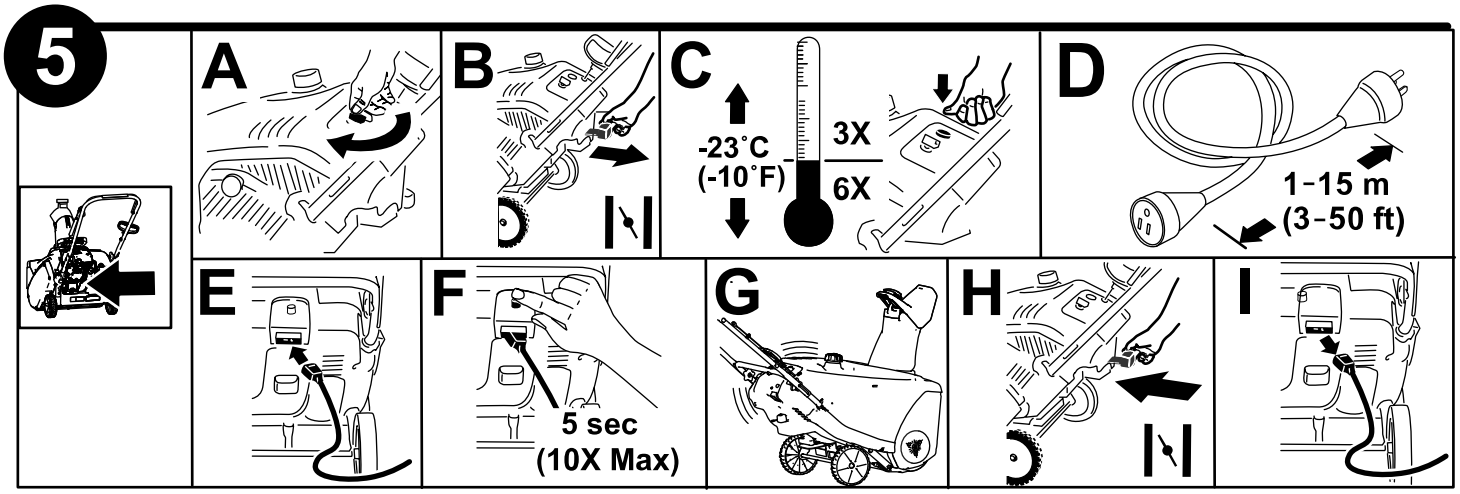

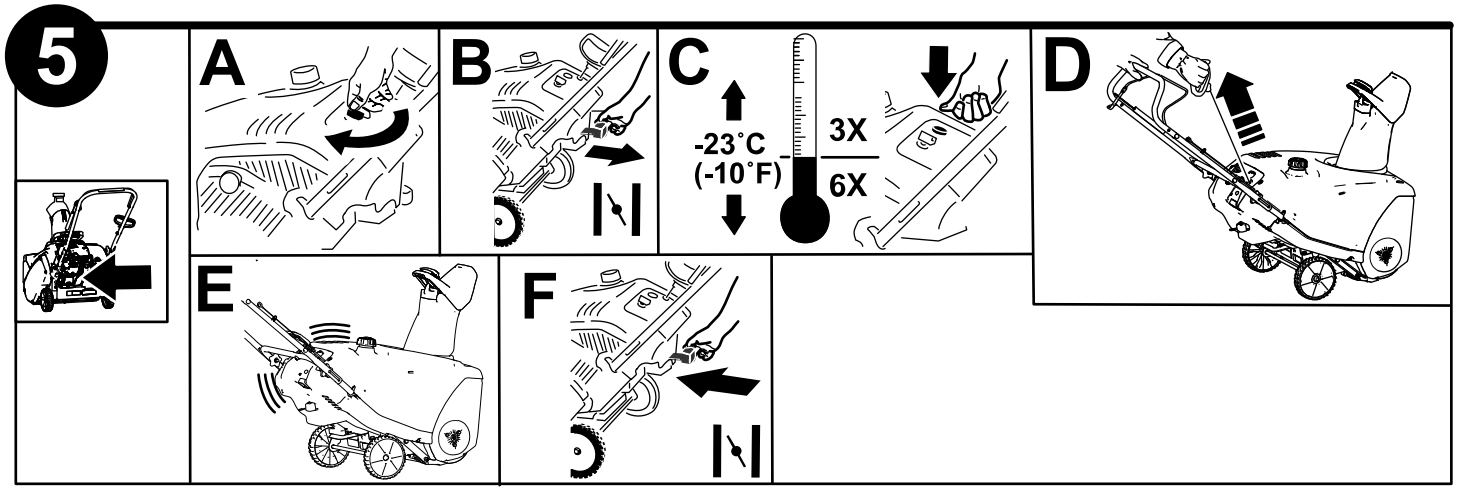

g257566

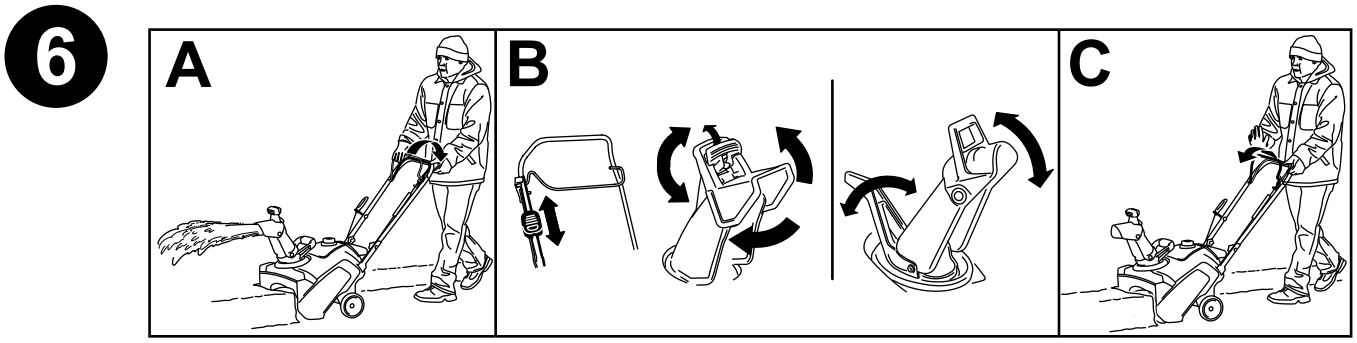

g257562

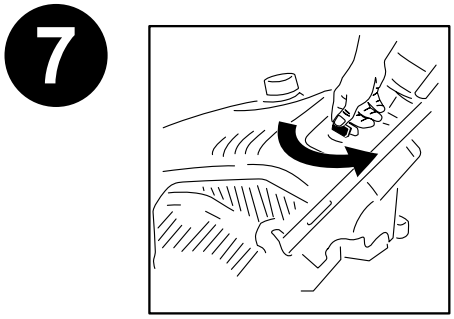

g257563

(BG) Прочетете Ръководството за оператора.Опасност от порязване/осакатяване на крайник, турбина и шнек Не поставяйте ръката си в улея. Изключете двигателя, преди да напуснете мястото на оператора, и използвайте инструмент, за да почистите улея. Извадете контактния ключ и прочетете инструкциите преди сервизно обслужване или поддръжка. Опасност от разливане на гориво – не накланяйте машината назад. Опасност от изхвърляне на обекти Погрижете се минувачите да са на безопасно разстояние от машината. Изключете двигателя и изчакайте шнекът да спре, преди да оставите машината. Стойте далеч от движещи се части. Поставяйте предпазителите и щитовете на място. Относно Ръководството за оператора – за пълните подробности относно гаранцията или за да регистрирате продукта си, използвайте QR кода или посетете www.Toro.com. Също така можете да ни напишете имейл с искане да получите хартиено копие от гаранцията на продукта.

(CS) Přečtěte si provozní příručku. Rotor a nabírací šroub – nebezpečí pořezání či amputace rukou nebo nohou Nevkládejte ruce do komínu. Před opuštěním pozice obsluhy zastavte motor a k čištění komínu použijte k tomu určený nástroj. Před prováděním oprav nebo údržby vyjměte klíček ze zapalování a přečtěte si návod k obsluze. Nebezpečí úniku paliva — nenaklánějte stroj dozadu. Nebezpečí zranění odlétávajícími předměty Přihlížející osoby musí vždy zůstat v bezpečné vzdálenosti od stroje. Před opuštěním stroje vypněte motor a počkejte, dokud se nabírací šroub nezastaví. Nepřibližujte se k pohybujícím se součástem; mějte vždy namontované všechny ochranné kryty a štíty. Chcete-li získat provozní příručku či úplné informace o záruce nebo zaregistrovat zakoupený výrobek, použijte QR kód, případně navštivte stránky www.Toro.com. Můžete nám také zaslat písemnou žádost o tištěnou kopii záruky na výrobek.

(DA) Læs betjeningsvejledningen. Fare for skæring/amputation af hænder eller fødder, rotor og snegl Placer ikke hånden i slisken. Sluk motoren, inden du forlader betjeningspositionen, og brug et værktøj til at rense slisken. Tag tændingsnøglen ud, og læs vejledningerne, før der foretages service eller vedligeholdelsesarbejde. Fare for spildt brændstof – maskinen må ikke vippes bagover. Fare for udslyngede genstande Hold omkringstående på sikker afstand af maskinen. Sluk motoren, og vent, til sneglen standser, inden du forlader maskinen. Hold afstand fra bevægelige dele, og bevar alle afskærmninger på plads. Brug QR-koden, eller besøg www.Toro.com for at se betjeningsvejledningen, få komplette oplysninger om garantien eller for at registrere dit produkt. Du kan også sende os en skriftlig anmodning om en trykt kopi af produktgarantien.

(DE) Lesen Sie die Bedienungsanleitung. Schnitt- bzw. Amputationsgefahr an Händen oder Füßen beim Antriebsrad und Räumwerk Stecken Sie Ihre Hände nicht in den Auswurfkanal. Stellen Sie den Motor ab, bevor Sie die Bedienerposition verlassen, und entfernen Sie Verstopfungen aus dem Auswurfkanal mit einem Werkzeug. Stellen Sie den Motor ab und lesen Sie die Anweisungen, bevor Sie Kundendienst- oder Wartungsarbeiten durchführen. Gefahr durch verschütteten Kraftstoff: Kippen Sie die Maschine nicht nach hinten. Gefahr durch herausgeschleuderte Gegenstände Halten Sie Unbeteiligte in einem sicheren Abstand zur Maschine. Stellen Sie den Motor ab und warten Sie, bis das Räumwerk zum Stillstand gekommen ist, bevor Sie die Bedienungsposition verlassen. Berühren Sie keine beweglichen Teile und nehmen Sie keine Schutzbleche und Schutzvorrichtungen ab. Verwenden Sie den QR-Code (oder besuchen Sie www.toro.com) für die Bedienungsanleitung, die vollständigen Garantieangaben oder für die Registrierung des Produkts. Sie können auch ein gedrucktes Exemplar der Produktgarantie erhalten, senden Sie uns einfach eine schriftliche Anfrage zu.

(EL) Διαβάστε το Εγχειρίδιο Χειριστή. Κίνδυνος κοψίματος/ακρωτηριασμού άνω ή κάτω άκρων από τη φτερωτή ή τον κοχλία. Μην βάζετε το χέρι σας στη χοάνη. Σβήστε τον κινητήρα προτού απομακρυνθείτε από τη θέση του χειριστή και χρησιμοποιήστε εργαλείο για τον καθαρισμό της χοάνης. Αφαιρέστε το κλειδί από τη μίζα και διαβάστε τις οδηγίες προτού εκτελέσετε οποιαδήποτε εργασία επισκευής ή συντήρησης. Κίνδυνος διαρροής καυσίμου — μην γέρνετε το μηχάνημα προς τα πίσω. Κίνδυνος εκτόξευσης αντικειμένων. Φροντίστε ώστε οι διερχόμενοι να παραμένουν σε ασφαλή απόσταση από το μηχάνημα. Σβήστε τον κινητήρα και περιμένετε να ακινητοποιηθεί ο κοχλίας προτού απομακρυνθείτε από το μηχάνημα. Μην πλησιάζετε στα κινούμενα μέρη. Βεβαιωθείτε ότι όλα τα προστατευτικά καλύμματα και οι υπόλοιπες προστατευτικές διατάξεις είναι στη θέση τους. Για το Εγχειρίδιο Χειριστή, για πλήρη στοιχεία σχετικά με την εγγύηση ή για να δηλώσετε το προϊόν σας μπορείτε να χρησιμοποιήσετε τον κωδικό QR ή να επισκεφθείτε τη διεύθυνση www.Toro.com. Μπορείτε επίσης να μας αποστείλετε γραπτό αίτημα μέσω ηλεκτρονικού ταχυδρομείου για να ζητήσετε γραπτό αντίγραφο της εγγύησης του προϊόντος.

(ES) Lea el manual del operador. Peligro de corte/desmembramiento de manos o pies, impulsor y tornillo sinfín No introduzca la mano en el conducto; apague el motor antes de abandonar el puesto del operador; utilice una herramienta para despejar el conducto. Retire la llave de contacto y lea las instrucciones antes de realizar cualquier operación de mantenimiento o ajuste a la máquina. Peligro de derrame de combustible – no vuelque la máquina hacia atrás. Peligro de objetos arrojados Mantenga a otras personas a una distancia prudencial de la máquina. Apague el motor y espere a que se detenga el sinfín antes de abandonar la máquina. No se acerque a las piezas en movimiento; mantenga colocados todos los protectores y defensas. Para obtener el Manual del operador, los detalles completos de la garantía o registrar el producto, utilice el código QR o visite www.Toro.com. También puede solicitar por correo una copia impresa de la garantía del producto.

(ET) Lugege läbi operaatori juhend. Käte või jalgade lõikehaavade/amputatsiooni oht tiiviku ja teo juures. Ärge pange käsi kollektorisse; enne operaatorikohalt lahkumist seisake mootor ja kasutage kollektori puhastamiseks vastavat tööriista. Enne seadmel teenindus- või hooldustööde sooritamist eemaldage süütevõti ja lugege läbi kasutusjuhend. Kütuselekke oht – ärge kallutage seadet tahapoole. Ülespaiskuvate esemete oht Hoidke kõrvalised isikud seadmest ohutus kauguses. Seisake mootor ja oodake enne masina juurest lahkumist, kuni tigu peatub. Hoidke eemale liikuvatest osadest; hoidke paigaldatuna kõik piirded ja katted. Kasutusjuhendi ja kõigi garantiiandmete saamiseks või toote registreerimiseks kasutage QR-koodi või külastage lehte www.toro.com. Samuti võite te meile e-postiga saata väljatrükitud tootegarantii kirjaliku taotluse.

(FI) Lue käyttöopas. Käsien ja jalkojen loukkaantumisvaara, siipipyörä ja kierukkaterä Älä laita kättä suppiloon. Sammuta moottori ennen kuin poistut käyttäjän paikalta. Käytä työkalua suppilon tyhjentämiseen. Irrota virta-avain ja lue ohjeet ennen korjaamista tai huoltamista. Polttoaineen läikkymisvaara: älä kallista konetta taaksepäin. Esineiden sinkoutumisvaara Pidä sivulliset turvallisen matkan päässä koneesta. Sammuta moottori ja odota, että kierukkaterä pysähtyy, ennen kuin poistut koneen luota. Pysy etäällä liikkuvista osista. Pidä kaikki suojukset ja suojalevyt paikoillaan. Jos haluat lukea käyttöoppaan, saada kattavat takuutiedot tai rekisteröidä tuotteen, käytä QR-koodia tai vieraile osoitteessa www.Toro.com. Voit pyytää meiltä painetun version tuotetakuusta myös postitse.

(HU) Olvassa el a Kezelői kézikönyvet. A járókerék és a csiga el-/levághatja a kezet vagy a lábat. Ne nyúljon a kidobónyílásba; állítsa le a motort mielőtt elhagyja a kezelői helyzetet, a kidobónyílás tisztításához pedig használjon szerszámot. A szervizelés vagy karbantartás megkezdése előtt távolítsa el a gyújtáskulcsot, és olvassa el az utasításokat. Üzemanyag kiömlésének a veszélye – ne billentse hátra a gépet. Objektumok kidobásának a veszélye Tartsa az arra járókat biztonságos távolságban a géptől. Állítsa le a motort, és mielőtt elhagyja a gépet várja meg, amíg leáll a csiga. Maradjon távol a mozgó alkatrészektől; minden védőburkolatot hagyjon a helyén. A kezelői kézikönyvvel, a garancia részletes ismertetésével kapcsolatban vagy a termék regisztrálásához használja a QR-kódot, vagy látogasson el a www.Toro.com webhelyre. Felveheti velünk a kapcsolatot írásos formában is, amennyiben a termékgarancia egy nyomtatott példányára van szüksége.

(IT) Leggete il Manuale dell'operatore. Pericolo di taglio/smembramento di mani o piedi, ventola e coclea Non posizionate le mani nel camino di scarico; spegnete il motore prima di abbandonare la posizione dell'operatore e utilizzate uno strumento per pulire il camino di scarico. Togliete la chiave di accensione e leggete le istruzioni prima di eseguire interventi di revisione o manutenzione. Pericolo di fuoriuscita di carburante: non inclinate la macchina indietro. Pericolo di lancio di oggetti Tenete gli astanti a distanza di sicurezza dalla macchina. Spegnete il motore e attendete che la coclea si fermi prima di abbandonare la macchina. Tenetevi a distanza dalle parti in movimento; tenete tutte le protezioni e gli schermi montati. Per il Manuale dell'operatore, i dettagli completi della garanzia o per registrare il vostro prodotto, utilizzate il codice QR o visitate il sito www.Toro.com. Potete anche inviarci una mail con una richiesta scritta per avere una copia stampata della garanzia del prodotto.

(JA) オペレーターズマニュアルを読むこと。 インペラやオーガによって手足をけがしたり切断する危険 シュートに手を入れないこと運転位置を離れるときは必ずエンジンを停止させること。シュートの詰まりは手を直接使わず、必ず道具を使うこと。 警告 整備作業前にはエンジンキーを抜き取り、マニュアルを読むこと。 燃料漏れの危険機械を後方に倒さないこと。 物を跳ね飛ばす危険 周囲の人を十分に遠ざけてください。 エンジンを停止後、オーガが完全に停止するまで運転位置を離れない。 可動部に近づかないこと 全部のガードやシール類を正しく取り付けて運転すること。 オペレーターズマニュアル、製品保証書全文の入手、製品の登録は、QR コードまたは www.Toro.com 印刷された製品保証書をご希望の方は、郵便でご請求ください。

(KO) 사용 설명서를 읽으십시오. 손이나 발 절단/잘림 위험, 임펠러 및 오거. 슈트에 손을 넣지 마십시오. 운전석을 떠나기 전에 엔진을 끄고 공구를 사용하여 슈트를 정리하십시오. 점화 키를 뺀 다음, 사용 설명서를 읽고 장비를 정비하거나 유지관리 하십시오. 연료 누출 위험 - 장비가 뒤로 뒤집히지 않게 하십시오. 튀는 물체 위험 주변 사람이 장비로부터 안전 거리를 유지하게 하십시오. 엔진을 멈추고 오거가 멈출 때까지 기다린 다음 장비에서 떠나십시오. 움직이는 부품과 거리를 두고, 모든 가드와 실드를 배치하십시오. 사용 설명서에는 제품 보증 상세 정보를 기입하고, 제품을 등록하려면, QR 코드를 사용하거나 www.Toro.com 또한 우편을 이용해 제품 보증서 사본을 서면으로 요청하실 수 있습니다.

(LT) Skaitykite naudotojo vadovą. Sparnuotės ir sraigto keliamas pavojus įsipjauti / nutraukti ranką ar koją. Nekiškite rankos į išmetimo angą; prieš lipdami iš operatoriaus sėdynės užgesinkite variklį, valydami išmetimo angą naudokite įrankį. Prieš atlikdami aptarnavimo arba techninės priežiūros darbus ištraukite degimo raktelį ir perskaitykite instrukcijas. Degalų išsiliejimo pavojus – nekreipkite įrenginio atgal. Išsviedžiamų objektų keliamas pavojus Užtikrinkite, kad aplinkiniai asmenys būtų saugiu atstumu nuo įrenginio. Prieš lipdami iš mašinos užgesinkite variklį ir palaukite, kol sraigtas sustos. Laikykitės atokiau nuo judančių dalių; visos apsaugos ir skydai turi būti uždėti. Norėdami susipažinti su naudojimo instrukcija, išsamia garantijos informacija arba užregistruoti savo gaminį, naudokite QR kodą arba apsilankykite www.Toro.com. Taip pat galite mums atsiųsti el. paštu rašytinį užklausimą, jei pageidaujate gauti spausdintinę gaminio garantijos kopiją.

(LV) Izlasiet operatora rokasgrāmatu. Roku vai kāju sagriešanas/sakropļošanas risks ar metējgalvu un urbi. Nelieciet roku renē; izslēdziet dzinēju pirms dodaties prom no operatora vietas un renes tīrīšanai izmantojiet instrumentu. Pirms pārbaudēm vai tehniskās apkopes veikšanas izņemiet aizdedzes atslēgu un izlasiet instrukcijas. Degvielas izlīšanas risks — neapgāziet mašīnu atmuguriski. Mestu priekšmetu risks Lieciet blakusesošajiem stāvēt drošā attālumā no mašīnas. Izslēdziet dzinēju un pirms dodaties prom no mašīnas pagaidiet, kamēr urbis apstājas. Stāviet atstatus no kustīgajām daļām; turiet visus sargus un aizsargus vietā. Lai iegūtu operatora rokasgrāmatu, pilnu garantijas informāciju, vai reģistrētu savu produktu, izmantojiet QR kodu vai apmeklējiet www.Toro.com. Jūs varat arī sūtīt mums rakstisku pieprasījumu, lai saņemtu drukātu produkta garantijas kopiju.

(NL) Lees de Gebruikershandleiding. De rotor en transportschroef kunnen leiden tot verwonding of amputatie van uw handen of voeten. Steek uw hand niet in het kanaal; stop de motor voordat u de bestuurdersplaats verlaat en gebruik een gereedschap om het kanaal vrij te maken. Haal het sleuteltje uit het contact en lees de instructies voordat u service- of onderhoudswerkzaamheden uitvoert. Kans op brandstoflekkage: kantel de machine niet naar achteren. Maaimachine kan voorwerpen uitwerpen Houd omstanders op een veilige afstand van de machine. Schakel de motor uit en wacht totdat de transportschroef tot stilstand is gekomen voordat u de machine achterlaat. Kom niet in de buurt van bewegende onderdelen; laat alle afschermingen en afdekkingen op hun plaats zitten. Voor de Gebruikershandleiding, alle informatie over de garantie of het registreren van uw product kunt u de QR-code gebruiken of www.Toro.com raadplegen. U kan ons ook schrijven om een een geprinte kopie van de produktgarantie te verkrijgen.

(NO) Les brukerhåndboken. Fare for kutting/lemlesting av hender og føtter, viftehjul og spiralblad Plasser aldri hånden i utløpssjakten. Stans motoren før du forlater førerstillingen, og bruk verktøyet for å rengjøre sjakten. Ta ut tenningsnøkkelen og les instruksjonene før du utfører service eller vedlikehold. Fare for drivstoffsøl – ikke vipp maskinen bakover. Fare for at gjenstander slynges gjennom luften Hold andre på trygg avstand fra maskinen. Slå av motoren og vent til spiralbladet stanser før du forlater maskinen. Hold deg unna bevegelige deler. Behold alle skydd og verneplater på plass. For brukerhåndboken, fullstendig garantiinformasjon, eller for å registrere produktet ditt, bruk QR-koden eller gå til www.Toro.com. Du kan også sende oss en skriftlig forespørsel om en utskrevet kopi av produktgarantien.

(PL) Przeczytaj Instrukcję obsługi. Ryzyko skaleczenia/utraty dłoni lub stopy, wirnik i ślimak Nie wkładać dłoni do tunelu; wyłączyć silnik przed opuszczeniem stanowiska operatora, a do udrażniania tunelu używać przyrządu. Przed przystąpieniem do serwisowania lub konserwacji wyjmij kluczyk zapłonu i przeczytaj instrukcje. Ryzyko rozlania się paliwa - nie przechylaj maszyny w tył. Niebezpieczeństwo wyrzucania przedmiotów Osoby postronne powinny przebywać w bezpiecznej odległości od maszyny. Zanim pozostawisz maszynę wyłącz silnik i zaczekaj, aż ślimak zatrzyma się. Nie zbliżaj się do części ruchomych; wszystkie osłony muszą być prawidłowo zainstalowane. Aby pobrać instrukcję obsługi, zapoznać się ze szczegółami gwarancji lub zarejestrować produkt, zeskanuj kod QR lub odwiedź witrynę www.Toro.com. Możesz również wysłać do nas pisemną prośbę o wersję papierową gwarancji.

(PT) Leia o Manual do utilizador. Riscos de cortes/desmembramento das mãos ou pés, rotor e hélice Não coloque a mão na calha; desligue o motor antes de abandonar a posição do utilizador e utilize uma ferramenta para limpar a calha. Retire a chave da ignição e leia as instruções antes de proceder à assistência técnica ou manutenção. Risco de derrame de combustível—não incline a máquina para trás. Risco de projeção de objetos Mantenha as pessoas a uma distância segura da máquina. Desligue o motor e espere até que a hélice pare antes de sair da máquina. Mantenha-se afastado de peças móveis; mantenha todos os resguardos e proteções no lugar. Para obter o Manual do utilizador, todas as informações sobre a garantia ou para registar o seu produto, utilize o código QR ou visite www.Toro.com. Também nos pode enviar, por correio, um pedido por escrito de uma cópia impressa da garantia do produto.

(RO) Citii Manualul operatorului. Pericol de tăiere/dezmembrare a mâinilor sau picioarelor, rotor i angrenaj melcat Nu vă introducei mâna în jgheab; oprii motorul înainte de a părăsi poziia operatorului, utilizai o unealtă pentru a curăa jgheabul. Scoatei cheia de contact i citii instruciunile înainte de a efectua service-ul sau întreinerea. Pericol de vărsare a combustibilului—nu înclinai maina în spate. Pericol de obiecte proiectate Meninei trecătorii la o distană sigură faă de maină. Oprii motorul i ateptai ca angrenajul melcat să se oprească înainte de a părăsi maina. Ferii-vă de componentele mobile; meninei toate apărătoarele i scuturile în poziiile corespunzătoare. Pentru Manualul operatorului, detalii complete privind garania sau pentru a vă înregistra produsul, utilizai codul QR sau vizitai www.Toro.com. De asemenea, ne putei trimite prin potă o solicitare scrisă pentru un exemplar tipărit al garaniei produsului.

(RU) Прочтите «Руководство оператора». Опасность пореза/ травматической ампутации конечностей крыльчаткой или шнеком. "Не опускайте руку в желоб; прежде чем покинуть рабочее место, останавливайте двигатель; чистку желоба выполняйте только специальным инструментом. " Перед ремонтом или техническим обслуживанием извлеките ключ из замка зажигания и прочтите инструкцию. "Не допускайте наклона машины назад — это может привести к разливу топлива. " "Существует вероятность выброса предметов. " Следите, чтобы посторонние лица находились на безопасном расстоянии от машины. Прежде чем покинуть рабочее место, выключите двигатель и дождитесь остановки всех движущихся частей машины. Держитесь на безопасном расстоянии от движущихся частей машины; все защитные ограждения и кожухи должны быть на месте. Изучить Руководство оператора, получить подробную информацию о гарантийном обслуживании или зарегистрировать изделие можно с помощью QR-кода или на сайте www.Toro.com. Вы также можете направить нам по почте письменный запрос на получение печатной копии гарантии качества изделия.

(SK) Prečítajte si používateľskú príručku. Riziko rezného poranenia a amputácie poháňačom a vrtákom Do žľabu nevkladajte ruku, pred opustením polohy operátora vypnite motor a na vyčistenie žľabu použite príslušný nástroj. Pred vykonaním servisu alebo údržby vyberte kľúč zo zapaľovania a prečítajte si pokyny. Riziko rozliatia paliva – stroj nenakláňajte smerom dozadu. Riziko odskakovania predmetov Okolostojace osoby musia byť v bezpečnej vzdialenosti od stroja. Pred opustením stroja vypnite motor a počkajte, kým sa nezastaví vrták. Zostaňte mimo pohyblivých častí. Všetky kryty a štíty uchovávajte na mieste. Ak chcete získať návod na obsluhu, podrobnosti o kompletnej záruke alebo ak chcete zaregistrovať svoj produkt, použite kód QR alebo navštívte lokalitu www.Toro.com. Zaslaním písomnej žiadosti si tiež môžete vyžiadať tlačenú kópiu záruky na produkt.

(SL) Preberite uporabniški priročnik. Nevarnost ureznin in odtrganja rok ali nog, polžasti vijak in izpihovalni ventilator. Ne potiskajte roke v izmetno cev; zaustavite motor, preden zapustite delovni položaj, za čiščenje izmetne cevi pa uporabite ustrezno orodje. Pred servisiranjem ali vzdrževanjem odstranite ključ iz ključavnice in preberite navodila. Nevarnost razlitja goriva – stroja ne nagibajte nazaj. Nevarnost zaradi izmetavanja predmetov Druge osebe morajo biti na varni razdalji od stroja. Zaustavite motor in počakajte, da se polžasti vijak zaustavi, preden zapustite stroj. Ne približujte se gibljivim delom; poskrbite, da bodo vsa varovala in zaščitni deli pravilno nameščeni. Če potrebujete uporabniški priročnik, celotne garancijske določbe ali če želite registrirati izdelek, uporabite kodo QR ali obiščite www.Toro.com. Pišete nam lahko tudi z zahtevo za tiskano različico garancije izdelka.

(SV) Läs bruksanvisningen. Kapnings-/avslitningsrisk för händer och fötter, impeller och matarskruv Stick inte in händerna i utkastaren; stäng av motorn innan du kliver ur förarsätet och använd verktyget för att rensa utkastaren. Ta ur tändningsnyckeln och läs anvisningarna innan du utför service eller underhåll. Risk för bränslespill – luta inte maskinen bakåt. Risk för utslungade föremål. Håll kringstående på säkert avstånd från maskinen. Stäng av motorn och vänta tills matarskruven stannar innan du kliver ur maskinen. Håll avstånd till rörliga delar och se till att alla skydd sitter på plats. Använd rutkoden eller besök www.Toro.com om du vill läsa bruksanvisningen. Se fullständig information om garantier eller registrera din produkt. Du kan även skicka en skriftlig begäran till oss om en tryckt kopia av produktgarantin.

(TR) Kullanma Kılavuzu'nu okuyun. Pervane ve burgu nedeniyle el veya ayağın kesilme/kopma tehlikesi Elinizi boşaltma kanalının içine sokmayın, operatör konumundan ayrılmadan önce motoru durdurun ve boşaltma kanalını temizlemek için bir alet kullanın. Servis veya bakım yapmadan önce kontak anahtarını çıkarın ve talimatları okuyun. Yakıt dökülmesi riski; makineyi geriye doğru yatırmayın. Fırlatılan cisim tehlikesi Etraftaki kişilerle makine arasında güvenli bir mesafe bırakın. Makineden ayrılmadan önce motoru durdurun ve burgunun tamamen durmasını bekleyin. Hareketli parçalardan uzak durun, koruyucuları ve kapakları yerinden çıkarmayın. Kullanıcı Kılavuzu'nu indirmek, garantinin tüm detaylarını öğrenmek veya ürününüzü kaydettirmek için QR kodunu kullanın veya www.Toro.com adresini ziyaret edin. Ürünün garanti belgesini basılı bir halde almak isterseniz bize e-posta yoluyla yazılı istekte bulunabilirsiniz.

(ZH) 请阅读操作员手册。 手脚切削割裂危险叶轮和螺旋钻 不要将手放入斜槽内离开操作员位置之前请关闭发动机并使用工具清理斜槽。 在进行维修或执行维护之前请拔下点火钥匙并阅读说明。 燃油溢出危险——不要向后倾斜机器。 物体抛掷危险 让旁观者与机器保持安全距离。 在离开工作位置之前应关闭发动机并等待螺旋钻停止。 远离活动件确保所有保护装置和挡板就位。 如需操作员手册、完整的保修详情或注册您的产品请使用二维码或访问 www.Toro.com。您还可以寄给我们一份书面请求索取产品保修书。

(AR) اقرأ دليل التشغيل. الأخطار المتعلقة بجرح أو قطع اليدين أو القدمين بسبب الدافعة والمثقاب لا تضع يدك في الأنبوب، وأطفئ المحرك قبل مغادرة وضع المشغل واستخدم إحدى الأدوات لتنظيف الأنبوب. افصل مفتاح إدارة المحرك واقرأ التعليمات قبل إجراء الخدمة أو أعمال الصيانة. خطر انسكاب الوقود— لا تقم بقلب الآلة إلى الخلف. الخطر المتعلق بالأغراض المقذوفة حافظ على وجود مسافة كافية بين الآلة والأشخاص المحيطين بها. أطفئ المحرك وانتظر إلى أن يتوقف المثقاب قبل مغادرة الآلة. ابقَ بعيدًا عن الأجزاء المتحركة وحافظ على وجود جميع أدوات الوقاية والحواجز في أماكنها. ضمان المنتج دليل التشغيل أو التفاصيل الكاملة الخاصة بالضمان أو لتسجيل المنتج الخاص بك، استخدم .يمكنك أيضًا مراسلتنا عبر البريد بطلب كتابي لنسخة مطبوعة من ضمان المنتج

(HR) Pročitajte korisnički priručnik. Opasnost od posjekotina/otkidanja ruke ili stopala djelovanjem rotora i svrdla Ne stavljajte ruku u otvor, ugasite motor prije nego što se udaljite od mjesta operatera i upotrijebite alat za čišćenje otvora. Izvadite ključ za paljenje i pročitajte upute prije izvođenja servisa ili održavanja. Opasnost od prolijevanja goriva – ne naginjite stroj unatrag. Opasnost od izbacivanja predmeta Promatrači moraju biti na sigurnoj udaljenosti od stroja. Ugasite motor i pričekajte da se svrdlo zaustavi prije nego što se udaljite od stroja. Ne približavajte se pokretnim dijelovima i ne skidajte štitnike i ostale zaštitne dijelove. Za korisnički priručnik, sve detalje o jamstvu ili registraciju proizvoda učitajte QR kod ili posjetite www.Toro.com. Možete nam i poštom poslati pisani zahtjev za tiskanim primjerkom jamstva.

(HI) संचालक का मैनुअल पढ़ें; हाथ या पैर, इन्पैलर और हस्त-बरमा के काटने/अंग भन्नि होने के खतरे; ढाल में अपना हाथ न डालें; संचालक की स्थति से हटने से पहले इंजन बंद कर दें और ढाल को साफ़ करने के लिए उपकरण का उपयोग करें।; इग्नशिन कुंजी को बाहर नकिालें और सर्वसिगि या रखरखाव करने से पहले नरि्देश पढ़ें।; ईंधन के गरिने का खतरा - मशीन को पीछे की ओर टपिन करें।; फैंकी गई वस्तु से होने वाले खतरे।; साथ खड़े लोगों को मशीनों से सुरक्षति दूरी पर खड़ा करें।; इंजन बंद करें और मशीन से हटने से पहले हस्त-बरमा के रुकने तक प्रतीक्षा करें।; गतशिील भागों से दूर रहें; सभी गार्ड और ढाल उचति स्थान पर रखें।; संचालक के मैनुअल के लिए, पूरण वारंटी ववरिण, या अपने उत्पाद को पंजीकृत करने के लिए, क्यूआर (QR) कोड का उपयोग करें या www.Toro.com आप उत्पाद वारंटी की मुद्रित प्रतिलिपि के लिए हमें लिखित अनुरोध भी मेल कर सकते हैं।

(IS) Lesið notandahandbókina. Hætta á skurði/aflimun handa eða fóta við skófluhjól og snigil Ekki stinga hönd ofan í rennuna; drepið á vélinni áður en stjórnandastöð er yfirgefin og notið verkfæri til að hreinsa rennuna. Fjarlægið lykilinn úr svissinum og lesið leiðbeiningarnar áður en unnið er við vélina eða viðhaldi er sinnt. Hætta á eldsneytisleka – ekki halla vélinni aftur á bak. Hætta á fljúgandi hlutum Haldið nærstöddu fólki í öruggri fjarlægð frá vélinni. Drepið á vélinni og bíðið þar til snigillinn stöðvast áður en vélin er yfirgefin. Haldið öruggri fjarlægð frá hreyfanlegum hlutum; tryggið að hlífar séu á sínum stað. Notið QR-kóðann eða opnið www.Toro.com til að nálgast notendahandbókina, ítarlega ábyrgðaryfirlýsingu eða til að skrá vöruna. Þú getur einnig sent okkur skriflega beiðni um prentað afrit af vöruábyrgðinni.

(MK) Прочитајте го прирачникот за работа. Опасност од сечење на рака или нога од погонскиот запчаник или од дупчалката Не ставајте ја раката во жлебот; исклучете го моторот пред да ја напуштите позицијата на операторот и користите го алатот за да го исчистите жлебот. Извадете го клучот за палење и прочитајте ги упатствата пред сервисирање или вршење на работите за одржување. Опасност од истурање на гориво, не истурајте ја машината од назад. Исфрлете ги опасните објекти Случајните минувачи да стојат на безбедно растојание од машината. Исклучете го моторот и почекајте дупчалка да заврши пред да ја напуштите машината. Држете се настрана од подвижни делови; чувајте ја заштитата на место. За Прирачникот за операторот, комплетните детали за гаранцијата, или за да го регистрирате вашиот производ, користете QR-код или посетете ја www.Toro.com. Може и да ни испратите писмено барање по пошта за да ви доставиме отпечатен примерок од гаранцијата за производот.

(MT) Aqra l-Manwal tal-Operatur Perikli ta' qtugħ/żmembrament tal-id jew tas-sieq, impulsar u titqib Tpoġġix idek fix-chute (fil-bokka); itfi l-magna qabel tħalli l-pożizzjoni tal-operatur u uża għodda biex tnaddaf ix-chute (il-bokka). Neħħi ċ-ċavetta tat-tqabbid u aqra l-istruzzjonijiet qabel is-servis jew qabel issir manutenzjoni. Periklu ta' tnixxija tal-fjuwil—teqlibx il-magna lura Periklu ta' oġġett li jitwaddab Żomm il-persuni fil-qrib distanza sigura 'l bogħod mill-magna. Itfi l-magna u stenna t-trapan jieqaf qabel titlaq minn ħdejn il-magna. Żomm 'il bogħod minn partijiet li jiċċaqilqu, żomm il-protezzjonijiet u l-ilqugħ f'posthom. Għall-Manwal tal-Operatur, għad-dettalji sħaħ tal-garanzija, jew biex tirreġistra l-prodott tiegħek, uża l-kodiċi QR jew żur www.Toro.com. Tista' wkoll tibgħatilna talba bil-miktub għal kopja stampata tal-garanzija tal-prodott.

(SR) Прочитајте кориснички приручник. Опасности од посекотина/откидања руке или стопала, импелер и сврдло Не стављајте руку у отвор; искључите мотор пре напуштања места руковаоца, а отвор чистите помоћу алата. Извуците кључ за паљење и прочитајте упутство пре сервисирања или обављања одржавања. Опасност од просипања горива – не нагињите машину уназад. Опасност од одбаченог предмета Посматрачи треба да буду на безбедној удаљености од машине. Искључите мотор и сачекајте да се сврдло заустави пре напуштања машине. Не приближавајте се покретним деловима; сви штитници и маске треба да буду постављени. Да бисте прочитали кориснички приручник, добили све детаље о гаранцији или регистровали производ, користите QR кôд или посетите www.Toro.com. Можете такође да нам пошаљете е-поруку како бисте затражили штампани примерак гаранције производа.

(TH) อ่านคู่มือสำหรับผู้ใช้งาน
อันตรายจากใบพัดหรือสว่านที่อาจตัดมือหรือเท้า
อย่าเอามือเข้าไปในรางพ่น ให้ดับเครื่องยนต์ก่อนออกจากตำแหน่งของผู้ใช้งาน
และใช้เครื่องมือเพื่อทำความสะอาดรางพ่น
ดึงกุญแจสตาร์ตออกและอ่านคู่มือก่อนการซ่อมบำรุงห รือทำการบำรุงรักษา
อันตรายจากน้ำมันหก - อย่าเอียงเครื่องไปด้านหลัง
อันตรายจากการพ่นวัตถุ
เฝ้าระวังคอยรักษาระยะห่างระหว่างผู้ที่อยู่รอบข้างและเครื่อง
ดับเครื่องยนต์และรอให้สว่านหยุดก่อนเดินไปจากเครื่อง
รักษาระยะห่างจากชิ้นส่วนเคลื่อนไหว ติดตั้งอุปกรณ์ป้องกันและที่กั้นตามตำแหน่ง
สำหรับคู่มือผู้ใช้งาน รายละเอียดการรับประกันทั้งหมด หรือหากต้องการลงทะเบียนผลิตภัณฑ์ของคุณ
โปรดใช้รหัส QR หรือไปที่ www.Toro.com
นอกจากนี้แล้ว คุณยังเขียนจดหมายมาขอสำเนาใบรับประกันสินค้าจากเราได้ด้วย

(UK) Прочитайте «Порадник оператора». НЕБЕЗПЕКА! Необережне користування може призвести порізів крильчаткою або шнеком та травматичної ампутації кінцівок. Не занурюйте руку в жолоб; перш ніж піти з робочого місця, зупиняйте двигун; чищення жолобу виконуйте лише спеціальним інструментом. Перед ремонтом або технічним обслуговуванням вийміть ключ з замка запалювання та прочитайте інструкцію. НЕБЕЗПЕКА! Не нахиляйте снігоочисник назад — це може призвести до розливу палива. НЕБЕЗПЕКА! Можливе викидання сторонніх предметів, що потрапили до снігоочисника. Слідкуйте за тим, щоб сторонні особи знаходилися на безпечній відстані від машини. Переш ніж піти з робочого місця, вимкніть двигун та дочекайтеся зупинки всіх рухомих частин машини. Тримайтеся на безпечній відстані від рухомих частин машини; всі захисні огородження та кожухи мають бути на своїх місцях. Для отримання Інструкції з експлуатації, детальної інформації щодо гарантійного обслуговування та для реєстрації виробу використовуйте QR-код або відвідайте сайт www.Toro.com. Ви можете також надіслати нам письмовий запит, щоб отримати друковану версію гарантійного талону на товар.

(VI) Vui lòng đọc Hướng dẫn vận hành. Nguy cơ bị cắt/cụt chân hoặc tay, cánh quạt và mũi khoan Không cho tay của bạn vào trong máng; tắt động cơ trước khi rời khỏi vị trí vận hành và sử dụng dụng cụ để vệ sinh máng. Rút chìa khóa đề máy và đọc các hướng dẫn trước khi bảo dưỡng hoặc thực hiện bảo trì. Nguy cơ tràn nhiên liệu — không nghiêng máy về phía sau. Nguy cơ văng vật thể Những người đứng ngoài phải cách máy một khoảng cách an toàn. Tắt động cơ và chờ tới khi mũi khoan dừng lại rồi mới rời máy. Tránh xa các bộ phận đang chuyển động; giữ nguyên vị trí của tất cả các bộ phận bảo vệ và tấm chắn. Để xem Hướng dẫn Vận hành, thông tin bảo hành đầy đủ hoặc để đăng ký sản phẩm của bạn, vui lòng sử dụng mã QR hoặc truy cập www.Toro.com. Quý khách cũng có thể gửi văn bản yêu cầu qua đường bưu điện cho chúng tôi để lấy tờ bảo hành sản phẩm in sẵn.