Form No. 3439-897 Rev B

TORO®

Count on it.

Manuale dell'operatore

Power Broom

Nº del modello 38701—Nº di serie 400000000 e superiori

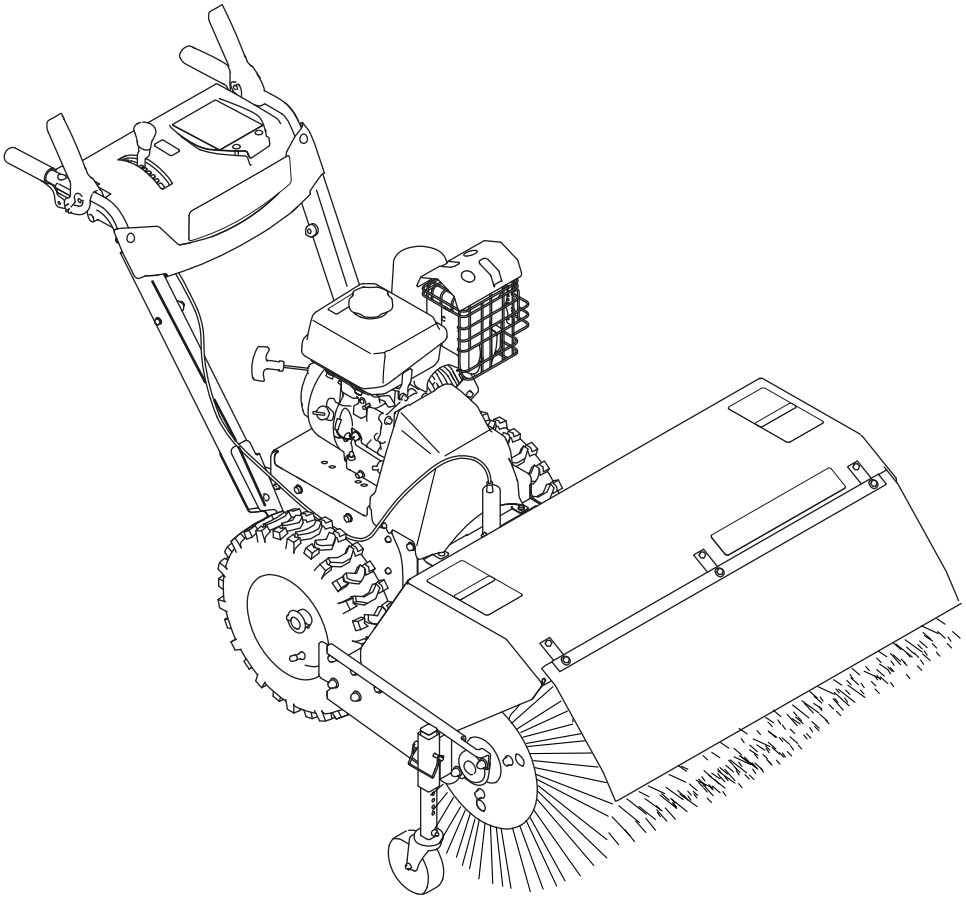

Registrate il vostro prodotto presso www.Toro.com.
Traduzione dell'originale (IT)

3439-897

Costituisce una trasgressione al Codice delle Risorse Pubbliche della California, Sezione 4442 o 4443, utilizzare o azionare questo motore su terreno forestale, sottobosco o prateria a meno che il motore non sia dotato di un parascintille, come definito nella Sezione 4442, montato in stato di marcia, o senza che il motore sia realizzato, attrezzato o mantenuto per la prevenzione di incendi.

Il manuale d'uso del motore in dotazione è fornito per informazioni relative all'Environmental Protection Agency (EPA) statunitense e al Regolamento di controllo delle emissioni della California dei sistemi di emissioni, manutenzione e garanzia. I pezzi di ricambio possono essere ordinati tramite il produttore del motore.

⚠ AVVERTENZA

CALIFORNIA
Avvertenza norma "Proposition 65"
Il gas di scarico di questo prodotto contiene sostanze chimiche note allo Stato della California come cancerogene e responsabili di difetti congeniti ed altri problemi riproduttivi.

Introduzione

Questa macchina è pensata per l'utilizzo da parte di privati od operatori professionisti del verde. È progettata per la rimozione di neve, polvere e sporcizia dalle superfici pavimentate, come vialetti e marciapiedi, e altre superfici adibite al traffico in proprietà residenziali o commerciali, oltre al feltro dal prato.

Leggete attentamente queste informazioni al fine di utilizzare e mantenere correttamente il prodotto e di evitare infortuni e danni. Voi siete responsabili del corretto utilizzo del prodotto, all'insegna della sicurezza.

Visitate il sito www.Toro.com per ottenere materiali di formazione sulla sicurezza e il funzionamento dei prodotti, informazioni sugli accessori, assistenza nella ricerca di un rivenditore o per registrare il vostro prodotto.

Per assistenza, ricambi originali Toro o ulteriori informazioni, rivolgetevi a un Distributore Toro autorizzato o a un Centro Assistenza Toro, e abbiate sempre a portata di mano il numero del modello e il numero di serie del prodotto. Figura 1 indica la posizione del numero di modello e di serie sul prodotto. Scrivete i numeri nell'apposito spazio.

Importante: **Con il vostro dispositivo mobile, potete scansionare il codice QR sull'adesivo del numero di serie (se presente) per accedere a informazioni su garanzia, ricambi e altre informazioni sui prodotti.**

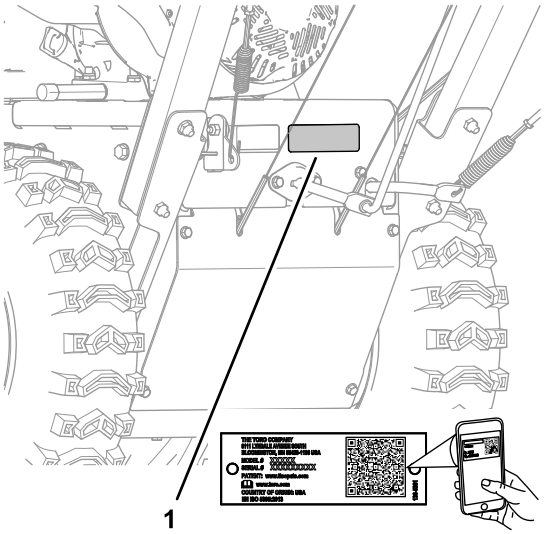

Figura 1

1. Posizione del numero del modello e del numero di serie

Nº del modello _____

Nº di serie _____

Il sistema di avvertimento adottato dal presente manuale identifica i pericoli potenziali e riporta messaggi di sicurezza, identificati dal simbolo di avvertimento (Figura 2), che segnalano un pericolo in grado di provocare infortuni gravi o la morte se non si osservano le precauzioni raccomandate.

Figura 2

1. Simbolo di avvertimento

Per evidenziare le informazioni vengono utilizzate due parole. **Importante** indica informazioni meccaniche di particolare importanza, e **Nota** evidenzia informazioni generali di particolare rilevanza.

© 2020—The Toro® Company
8111 Lyndale Avenue South
Bloomington, MN 55420

Contattateci a www.Toro.com.
Stampato negli USA
Tutti i diritti sono riservati

Indice

Sicurezza 3
Requisiti generali di sicurezza 3
Indicatore di pendenza 4
Adesivi di sicurezza e informativi 5
Quadro generale del prodotto 7
Comandi 7
Specifiche 8
Attrezzi/accessori 8
Prima dell'uso 9
Sicurezza prima del funzionamento 9
Riempimento del serbatoio del carburante..... 9
Controllo del percorso di pulizia 9
Regolazione dell'altezza della spazzola 10
Durante l'uso 11
Sicurezza durante il funzionamento 11
Funzionamento del motore 11
Guida della macchina 13
Funzionamento della spazzola 15
Regolazione dell'angolazione laterale della spazzola..... 15
Utilizzo della posizione alternativa delle ruote orientabili 16
Pulizia di una spazzola ostruita 16
Dopo l'uso 17
Sicurezza dopo le operazioni 17
Impedire il congelamento dopo l'uso 17
Trasporto della macchina..... 17
Manutenzione 18
Programma di manutenzione raccomandato 18
Sicurezza durante la manutenzione 18
Preparazione per la manutenzione 19
Lubrificazione 19
Manutenzione del motore 20
Manutenzione dell'impianto di alimentazione..... 23
Manutenzione dell'impianto di trazione 23
Manutenzione della spazzola 24
Manutenzione della cinghia 27
Manutenzione del telaio..... 31
Rimessaggio 31
Sicurezza nel rimessaggio..... 31
Preparazione del tosaerba per il rimessaggio 31
Messa in funzione della macchina dopo il rimessaggio 32
Localizzazione guasti 33

Sicurezza

Questa macchina è stata progettata in conformità con le specifiche ANSI/OPEI B71.3 e ANSI B71.4.

Questo prodotto è in grado di ferire mani e piedi e di scagliare oggetti. La mancata osservanza delle seguenti norme di sicurezza può provocare gravi infortuni. Rispettate sempre tutte le norme di sicurezza per evitare gravi infortuni.

Requisiti generali di sicurezza

- Leggete e comprendete il contenuto di questo *Manuale dell'operatore* prima di avviare il motore.
- Assicuratevi che ogni utilizzatore di questo prodotto sappia come usarlo, come spegnere il motore velocemente, e comprenda le avvertenze.
- Rilasciate la leva di trasmissione della spazzola, le leva di trasmissione della trazione, spegnete il motore, e attendete che tutte le parti in movimento si arrestino in qualunque momento lasciate la posizione operativa per qualsiasi motivo.
- Non mettete le mani o i piedi vicino o sotto le parti mobili della macchina. Restate sempre lontani dall'apertura di scarico.
- Azionate la macchina solo con le protezioni e i dispositivi di sicurezza montati e funzionanti.
- Tenete lontani gli astanti, soprattutto i bambini, dall'area operativa.
- Non permettete che bambini e ragazzi utilizzino la macchina.

Indicatore di pendenza

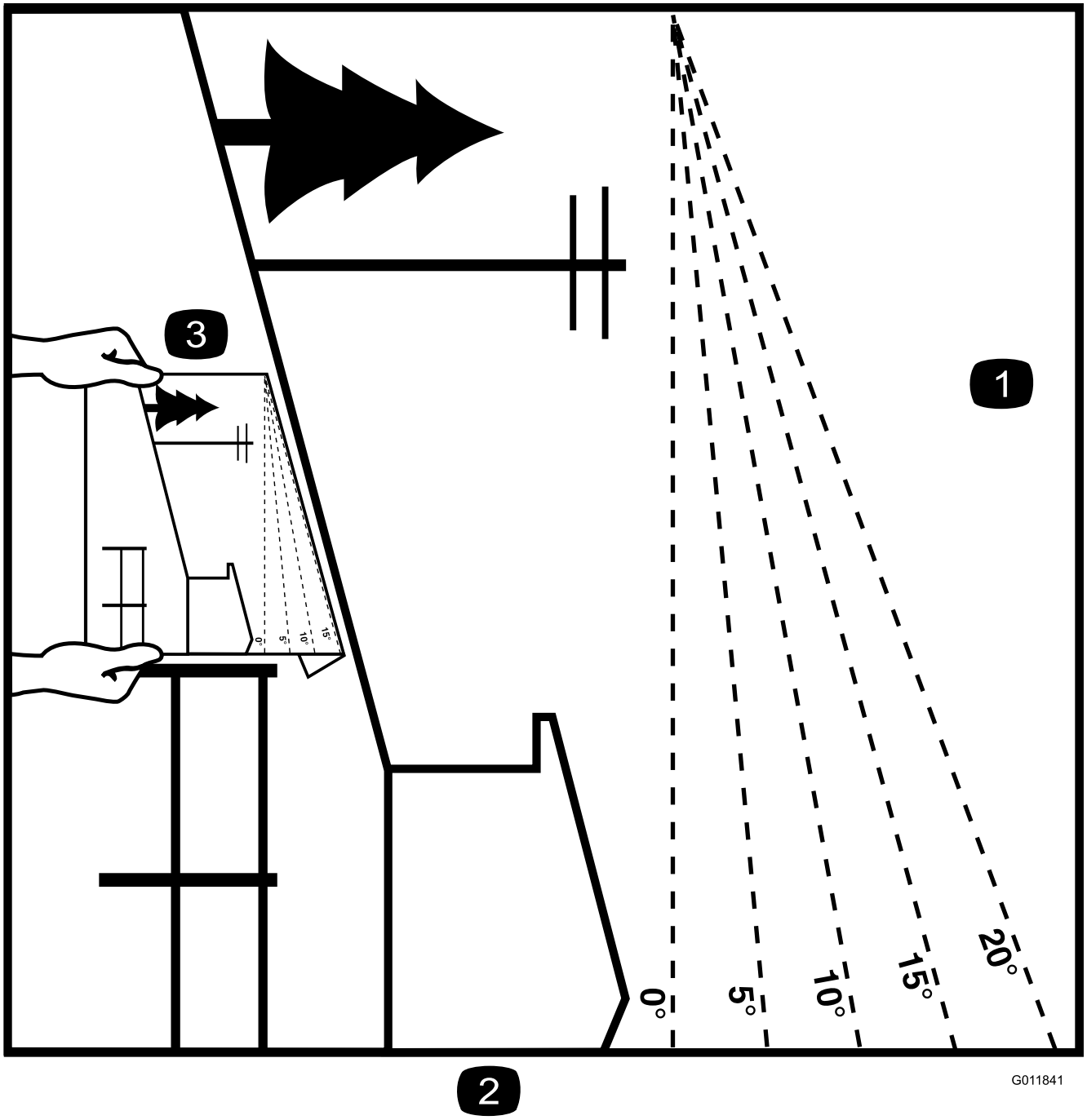

Figura 3

1. La pendenza massima che consente di utilizzare la macchina in modo sicuro è di **10°**. Usate l'indicatore delle pendenze per determinare la pendenza di un terreno prima di utilizzare la macchina. **Non utilizzate questa macchina su pendenze superiori ai 10°.** Ripiegate il grafico lungo la linea che indica la pendenza consigliata.
2. Allineate questo bordo a una superficie verticale, come un albero, un edificio, il palo di un recinto, ecc.
3. Esempio di come confrontare una pendenza con il bordo ripiegato.

Adesivi di sicurezza e informativi

Adesivi e istruzioni di sicurezza sono chiaramente visibili all'operatore e ubicate vicino a qualsiasi area di potenziale pericolo. Sostituite eventuali adesivi se danneggiati o mancanti.

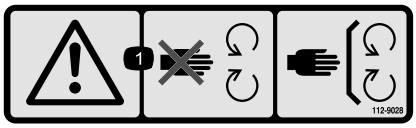

decal112-9028

112-9028

1. Avvertenza – non avvicinatevi alle parti in movimento; tenete tutte le protezioni in posizione.

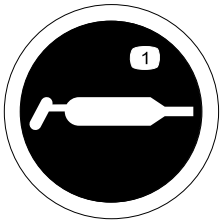

decal115-2903

115-2903

1. Ingrassare

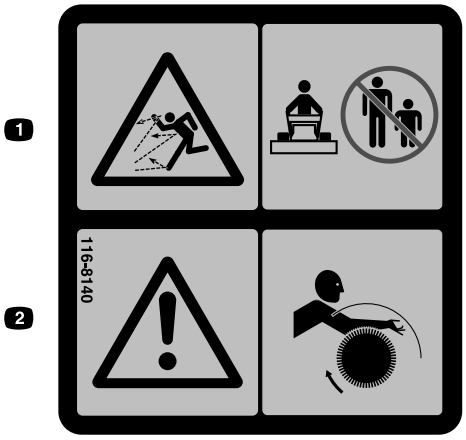

decal116-8140

116-8140

1. Pericolo di oggetti scagliati – non utilizzate la macchina quando persone e animali domestici sono presenti nell'area.
2. Avvertenza – Pericolo di impigliamento – rimanete lontani dalla spazzola rotante.

---

decal133-8062

133-8062

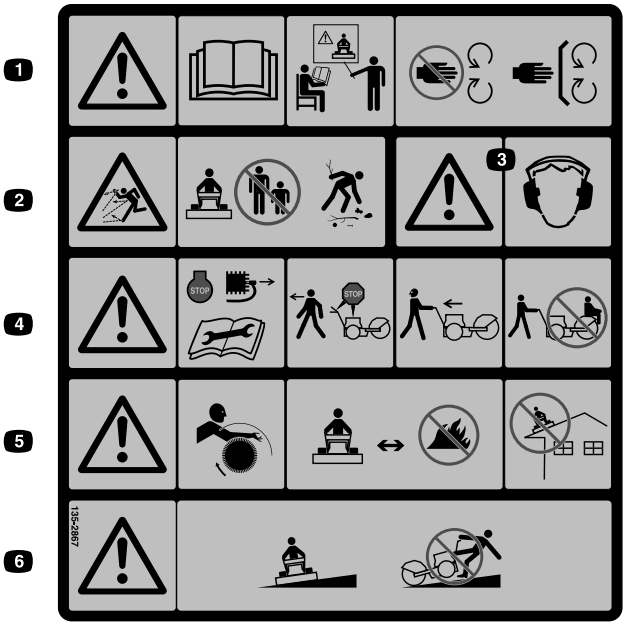

decal135-2867

135-2867

1. Avvertenza – leggete il Manuale dell'operatore. Non usate questa macchina senza addestramento. Non avvicinatevi alle parti in movimento; tenete tutte le protezioni in posizione.
2. Pericolo di oggetti scagliati – non utilizzate la macchina quando persone e animali domestici sono presenti nell'area; raccogliete eventuali oggetti che potrebbero essere scagliati dalla spazzola.
3. Avvertenza – usate la protezione per l'udito.
4. Avvertenza – arrestate il motore e rimuovete il cappellotto prima di effettuare interventi di regolazione, manutenzione o pulizia di macchina e accessori. Prima di abbandonare la posizione di guida, disinnestate la spazzola, la trasmissione della trazione e arrestate il motore. Prima di cambiare direzione guardate indietro e ai lati. Non trasportate passeggeri.
5. Avvertenza – pericolo di impigliamento – rimanete lontani dalla spazzola rotante. Le setole della spazzola possono fondersi o bruciarsi: tenetele lontane da calore estremo o fiamme. Non usate la macchina su tetti o altre superfici sopraelevate.
6. Avvertenza - non utilizzate questa macchina su superfici in pendenza. Su superfici in pendenza, utilizzate la macchina con la massima cautela.

decal144-0316

144-0316

1. Azionate la leva di comando della trazione per attivare la trasmissione della trazione.
2. Azionate la leva di svolta a sinistra per svoltare a sinistra.
3. Azionate la leva di angolazione della spazzola per regolare la spazzola.
4. Azionate la leva di svolta a destra per svoltare a destra.
5. Azionate la leva della PDF per attivare la PDF.

Quadro generale del prodotto

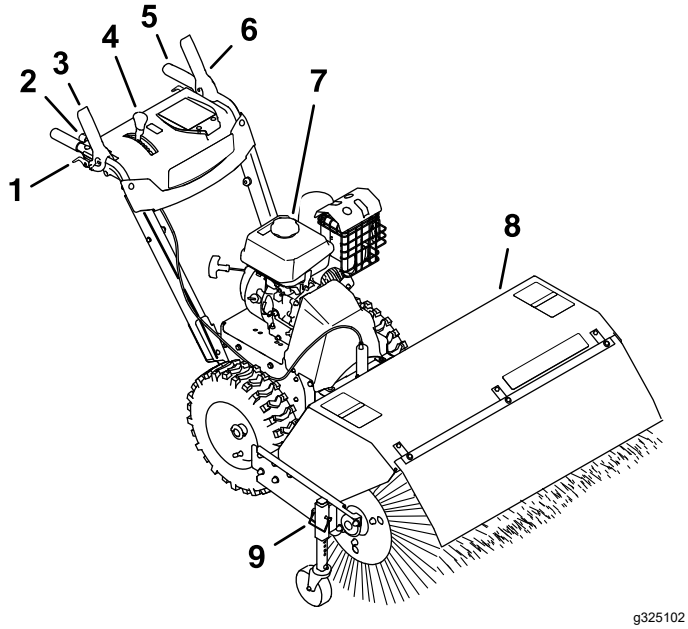

Figura 4

1. Leva della frizione ruota
2. Leva di angolazione della spazzola
3. Leva di trasmissione della spazzola
4. Leva del selettore della velocità
5. Impugnatura del manubrio
6. Leva di trasmissione della trazione
7. Tappo del serbatoio del carburante
8. Spazzola e vano motore
9. Perno di regolazione dell'altezza della spazzola

Comandi

Stabilite i lati sinistro e destro della macchina dalla normale posizione di guida.

Comando dello starter

Il comando dello starter è la leva superiore situata sul lato posteriore sinistro del motore, sopra la valvola di intercettazione del carburante (Figura 5).

Lo starter è utilizzato per aiutare ad avviare il motore a freddo. Spostate la leva a sinistra in posizione ON per un avviamento a freddo. Non azionate un motore caldo con lo starter in posizione ON.

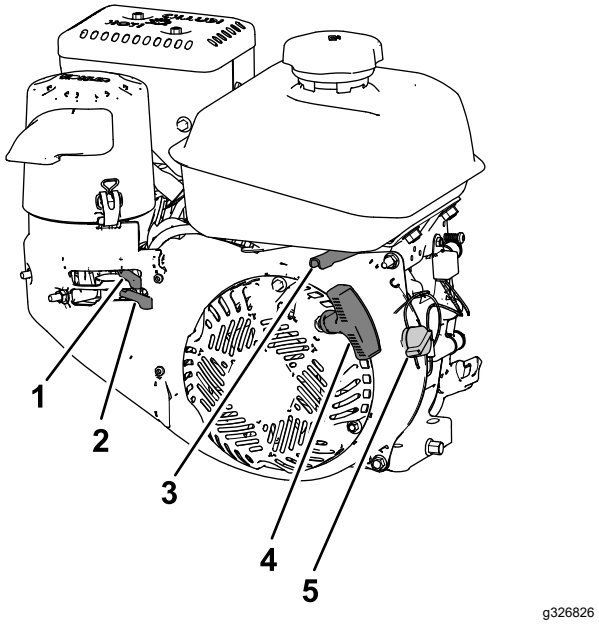

Figura 5

1. Comando dello starter
2. Valvola di intercettazione del carburante
3. Comando dell'acceleratore
4. Stegola di avviamento a strappo
5. Interruttore On/Off del motore

Valvola di intercettazione del carburante

Utilizzate la valvola di intercettazione del carburante per spegnere il flusso di carburante quando prevedete di non utilizzare la macchina per qualche giorno, parcheggiate la macchina all'interno di un edificio o trasportate la macchina da e verso il sito di lavoro (Figura 5).

Spostate la leva a sinistra per disattivare il carburante. Spostate la leva a destra per attivare il carburante.

Comando dell'acceleratore

Il comando dell'acceleratore si trova sul lato posteriore destro del motore e sotto il serbatoio del carburante (Figura 5).

L'acceleratore è utilizzato per controllare la velocità del motore. Lo spostamento del comando dell'acceleratore a sinistra aumenta la velocità del motore, mentre lo spostamento a destra diminuisce la velocità del motore.

Interruttore On/Off del motore

Situato sul lato destro del motore (Figura 5).

Prima di avviare il motore, ruotate l'interruttore in senso orario in posizione ON. Ruotate l'interruttore

in senso antiorario in posizione di SPEGNIMENTO per spegnere il motore.

Leve della frizione ruota

Le leve della frizione ruota sono situate sotto le stegole di destra e sinistra.

Le leve della frizione ruota consentono il disinnesto momentaneo della trasmissione di una o entrambe le ruote con la leva di trasmissione della trazione premuta. Ciò consente svolte e manovre più facili con la macchina (Figura 6).

Nota: Premendo entrambe le leve della frizione ruota contemporaneamente si disinnesta la trasmissione di entrambe le ruote (rotazione libera). Ciò vi consente di spostare manualmente la macchina all'indietro senza fermarvi per cambiare in retromarcia. Consente inoltre di manovrare e trasportare la macchina in modo più facile quando il motore non è in funzione.

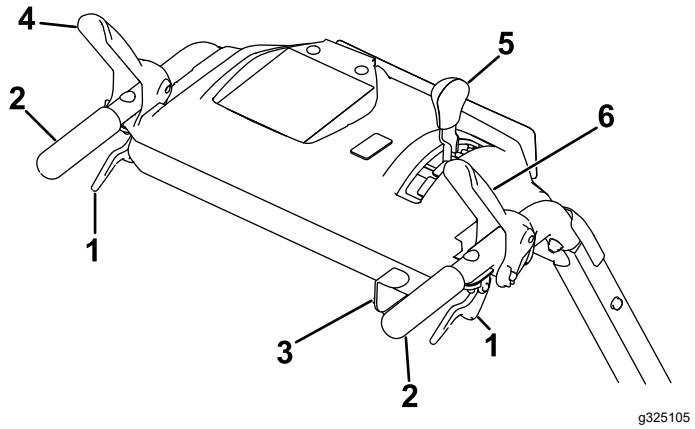

Figura 6

1. Leva della frizione ruota
2. Stegola
3. Leva di angolazione della spazzola
4. Leva di trasmissione della trazione
5. Leva del selettore della velocità
6. Leva di trasmissione della spazzola

Leva di trasmissione della spazzola

La leva di trasmissione della spazzola è situata sopra la stegola destra (Figura 6).

Per azionare la spazzola, premete la leva verso la stegola. Per disattivare la spazzola, rilasciate la leva destra.

Leva di trasmissione della trazione

La leva di trasmissione della trazione è situata sopra la stegola sinistra (Figura 6).

La leva di trasmissione della trazione controlla il movimento in marcia avanti e in retromarcia della macchina. Per azionare la trasmissione della trazione, premete la leva verso la stegola.

Nota: Tenendo premuta la leva di trasmissione della trazione verso il basso, contro la stegola, permette di azionare la trasmissione della trazione su entrambe le ruote.

Leva del selettore della velocità

La leva del selettore della velocità è situata sul pannello della consolle principale (Figura 6).

Il selettore della velocità ha 6 impostazioni in marcia avanti e 2 in retromarcia. Per cambiare velocità, rilasciate la leva di trasmissione della trazione e spostate la leva del selettore della velocità all'impostazione desiderata. La leva si blocca in una tacca a ciascun'impostazione della velocità.

Leva di angolazione della spazzola

La leva di angolazione della spazzola è situata nella stegola destra (Figura 6).

La leva di angolazione della spazzola controlla il blocco dell'angolazione. L'angolazione della spazzola può essere bloccata in 3 posizioni: avanti diritta o angolata a sinistra o destra di 19°.

Specifiche

Larghezza	118 cm
Lunghezza	185,5 cm
Altezza	105,5 cm
Peso	151 kg
Velocità del motore (a vuoto)	Piena velocità: 3.600 ± 100 giri/min
Capacità del serbatoio del carburante	4,1 L

Attrezzi/accessori

È disponibile una gamma di attrezzi ed accessori approvati da Toro per l'impiego con la macchina, per ottimizzare ed ampliare le sue applicazioni. Richiedete un elenco di tutti gli attrezzi ed accessori approvati a un Centro Assistenza Toro o a un Distributore Toro autorizzati oppure visitate il sito www.Toro.com.

Per ottenere prestazioni ottimali e mantenere la certificazione di sicurezza della macchina, utilizzate solo ricambi e accessori originali Toro. I ricambi e gli accessori realizzati da altri produttori possono essere pericolosi e tale utilizzo può rendere nulla la garanzia del prodotto.

Funzionamento

Prima dell'uso

Sicurezza prima del funzionamento

Requisiti generali di sicurezza

- Indossate un abbigliamento appropriato, protezioni per gli occhi incluse, pantaloni lunghi, calzature solide, antiscivolo, e protezioni per l'udito; indossate inoltre un respiratore o una maschera antipolvere in ambienti di lavoro polverosi. Legate i capelli lunghi dietro il capo, bloccate gli indumenti ampi e non indossate gioielli pendenti.
- Ispezionate con attenzione l'area in cui userete la macchina ed eliminate tutti gli zerbini, slitte, assi, fili e altri corpi estranei.
- Qualora una protezione, un dispositivo di sicurezza o un adesivo fossero illeggibili, danneggiati o mancanti, riparateli o sostituiteli prima di utilizzare la macchina. Serrate inoltre tutti i dispositivi di tenuta allentati.

Sicurezza del carburante

Il carburante è estremamente infiammabile ed esplosivo. Un incendio o un'esplosione causati dal carburante possono ustionare voi e terzi.

- Per impedire che una carica elettrostatica faccia incendiare il carburante, mettete la tanica e/o la macchina per terra prima del riempimento, mai in un veicolo o su un oggetto.
- Riempite il serbatoio del carburante all'aperto, a motore freddo.
- Sostituite il tappo del carburante in maniera sicura e tergete qualsiasi versamento.
- Non maneggiate il carburante quando fumate o nelle adiacenze di una fiamma libera o di scintille.
- Stoccate il carburante in un contenitore apposito approvato, fuori dalla portata dei bambini.
- Quando il carburante è nel serbatoio, inclinate la macchina solo come indicato nelle istruzioni.
- In caso di fuoriuscita di carburante sui vostri abiti, cambiateli immediatamente.

Riempimento del serbatoio del carburante

Tipo	Benzina senza piombo
Valutazione nominale minima di ottani	87 (USA) o 91 (ottano ricerca; al di fuori degli USA)
Etanolo	Non oltre il 10% per volume
Metanolo	Nessuno
MTBE (metilterziariobutil etere)	Meno del 15% per volume
Olio	Non aggiungetelo al carburante

Utilizzate solo carburante pulito e fresco (non più vecchio di 30 giorni) proveniente da fonti autorevoli.

Riempite il serbatoio del carburante come mostrato in Figura 7; non riempite oltre il fondo del collo del serbatoio del carburante.

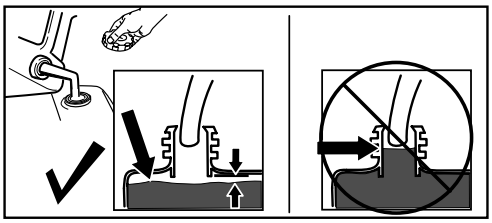

Figura 7

Importante: **Acquistate solo il carburante che prevedete di utilizzare nell'arco di 30 giorni, per garantirne i migliori risultati. In caso contrario, aggiungete stabilizzatore/additivo al carburante fresco come indicato dal produttore dello stabilizzatore/additivo del carburante.**

Controllo del percorso di pulizia

Una spazzola pulisce con le punte delle sue setole. Se applicate troppa pressione verso il basso, la spazzola non utilizza più le punte, funziona invece con i lati delle setole. Ciò limita l'azione di sfioramento delle spazzole e l'efficacia della pulizia, diminuendo la vita utile della spazzola.

1. Guidate la macchina su un'area pianeggiante e polverosa e arrestate la macchina.
2. Con il motore in funzione, spostate l'acceleratore a metà tra le posizioni SLOW e FAST.
3. Premete il comando di trasmissione della spazzola, e consentite la rotazione della spazzola per 30 secondi.

4. Rilasciate il comando di trasmissione della spazzola, spegnete il motore e attendete che tutte le parti in movimento si arrestino.
5. Controllate l'area ripulita dalla spazzola. L'area di pulizia della spazzola dovrebbe corrispondere all'intera larghezza della spazzola e ad una profondità massima compresa tra 51 e 102 mm.

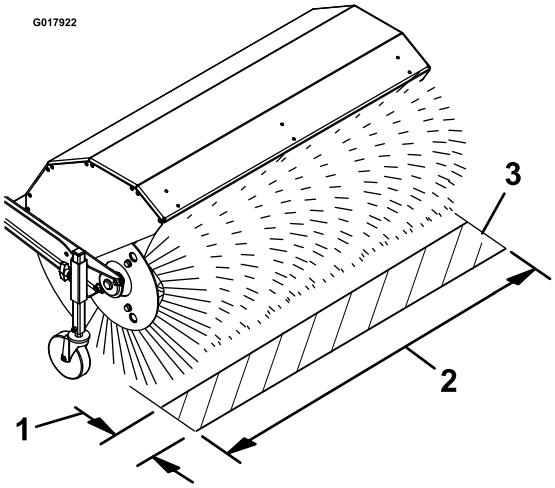

Figura 8

1. Profondità massima da 51 a 102 mm
2. Larghezza intera della spazzola
3. Area ripulita

6. Se l'area di pulizia della spazzola è troppo grande, troppo piccola o irregolare, regolate l'altezza della spazzola; fate riferimento a Regolazione dell'altezza della spazzola (pagina 10).

Regolazione dell'altezza della spazzola

1. Guidate su un'area piana e polverosa e arrestate la macchina.
2. Assicuratevi che la leva di trasmissione della spazzola sia stata rilasciata, spegnete il motore e attendete che tutte le parti in movimento si arrestino.
3. Per regolare l'altezza della spazzola, rimuovete e conservate il perno del manicotto del regolatore e il tubo della ruota orientabile (Figura 9).

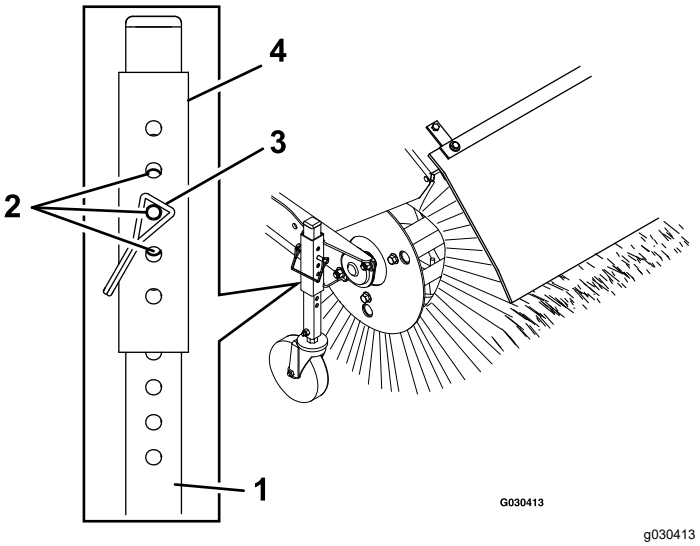

Figura 9

1. Tubo della ruota orientabile
2. Posizioni per ottenere incrementi di 3 mm
3. Perno
4. Manicotto del regolatore

4. Sollevate o abbassate il tubo della ruota orientabile per regolare l'area ripulita dalla spazzola come indicato in Controllo del percorso di pulizia (pagina 9).

   Nota: Selezionate qualsiasi combinazione di fori che siano allineati per posizionare e fermare il perno di ritenuta; fate corrispondere la stessa posizione sull'altro lato.

5. Per le regolazioni maggiormente di precisione, fate scorrere il manicotto del regolatore in su o in giù di 1 foro del perno sul tubo della ruota orientabile per regolare l'altezza della spazzola in incrementi di 3 mm (Figura 9). Ripetete le fasi da 3 a 5 per l'altra ruota orientabile.
   - Per sollevare la spazzola in incrementi di 3 mm, sollevate leggermente il manicotto del regolatore e inserite il perno nel relativo foro successivo, sotto a quello attualmente in uso.
   - Per abbassare la spazzola in incrementi di 3 mm, abbassate leggermente il manicotto del regolatore e inserite il perno nel relativo foro successivo, sopra a quello attualmente in uso.
6. Quando viene regolata l'altezza della spazzola, fissate il perno su ogni ruota orientabile, e controllate l'area di pulizia della spazzola; fate riferimento a Controllo del percorso di pulizia (pagina 9).

Durante l'uso

Sicurezza durante il funzionamento

Requisiti generali di sicurezza

- Rimanete dietro le stegole e lontano dall'apertura di scarico durante l'utilizzo della macchina. **Tenete viso, mani, piedi e ogni altra parte del corpo o dell'abbigliamento lontano da parti rotanti o in movimento.**
- Non indirizzate mai lo scarico verso persone o aree in cui possono verificarsi danni alla proprietà.
- Prestate piena attenzione quando utilizzate la macchina. Non effettuate alcuna attività che causi distrazioni; in caso contrario, potreste causare infortuni o danni alla proprietà.
- Non utilizzate la macchina in caso di malattia, stanchezza o sotto l'effetto di alcol o droga.
- Prestate attenzione a evitare di scivolare o cadere, soprattutto quando utilizzate la macchina in retromarcia.
- State sempre attenti a non inciampare e mantenete una presa salda sulle maniglie. Camminate, non correte.
- Non ripulite neve, sporcizia o feltro trasversalmente su superfici in pendenza. Invertite la direzione con cautela sulle pendenze. Non cercate di ripulire pendenze ripide.
- Non utilizzate la macchina in prossimità di vetrate, automobili, vetrine, scarpate, ecc. senza aver adeguatamente regolato l'angolo di scarico della spazzola.
- Non utilizzate la macchina in mancanza di una buona visibilità o di luce.
- Guardate indietro e fate attenzione quando fate retromarcia con la macchina.
- Prestate la massima attenzione quando guidate la macchina su o attraversate vialetti, sentieri o strade ghiaiose. Rimanete vigili per individuare pericoli nascosti o traffico.
- Non cercate mai di effettuare regolazioni quando il motore è in funzione (salvo diversa indicazione contenuta nelle istruzioni).
- Dopo aver colpito un corpo estraneo, spegnete il motore e controllate che la macchina non presenti danni. Riparate eventuali danni prima di avviare la macchina.
- Qualora la macchina inizi a vibrare in maniera anomala, spegnete il motore e verificate immediatamente la causa.
- Non azionate il motore in spazi chiusi, ad eccezione dell'avviamento e dello spostamento della macchina dentro o fuori dall'edificio; i fumi di scarico sono pericolosi.
- Non sovraccaricate la capacità della macchina cercando di ripulire neve, sporcizia o feltro a un ritmo troppo rapido.
- Spegnete il motore ogni volta che lasciate la posizione di guida, prima di disintasare l'alloggiamento della spazzola e quando effettuate riparazioni, regolazioni o ispezioni.
- Prima di pulire la spazzola, parcheggiate la macchina su una superficie pianeggiante, spegnete il motore, attendete che tutte le parti in movimento si siano fermate e scollegate il/i cappellotto/i della/e candela/e. Oggetti affilati possono incastrarsi tra le setole. Indossate guanti e prestate attenzione durante la pulizia della spazzola dai corpi estranei; non utilizzate le mani nude.
- Non utilizzate mai la macchina a elevate velocità di trasferimento su superfici scivolose.
- Utilizzate solo attrezzi e accessori approvati dal fabbricante della macchina.

Funzionamento del motore

Posizionamento del coperchio del filtro dell'aria per la temperatura fredda o calda dell'aria

Importante: **L'avviamento del motore con il coperchio del filtro dell'aria posizionato per il funzionamento in climi freddi quando le condizioni sono normali può danneggiare il motore.**

Il coperchio del filtro dell'aria ha 2 posizioni: posizioni dell'aria ambiente fredda o normale:

Regolate il coperchio del filtro dell'aria come segue:

- Quando utilizzate la macchina in **condizioni dell'aria ambiente fredda** (temperatura dell'aria fredda e umidità), posizionate il coperchio del filtro dell'aria con l'adesivo del fiocco di neve rivolto verso l'esterno (Figura 10).

  Nota: Utilizzate questa posizione se la vostra macchina mostra della formazione di ghiaccio sul carburatore. I sintomi includono un funzionamento irregolare del motore alla minima o minima inferiore e lo scarico di fumo nero o bianco.
- Quando utilizzate la macchina in **condizioni dell'aria ambiente normale**, posizionate il coperchio del filtro dell'aria con l'adesivo del sole rivolto verso l'esterno (Figura 10).

Nota: Utilizzate questa posizione se la vostra macchina non mostra della formazione di ghiaccio sul carburatore.

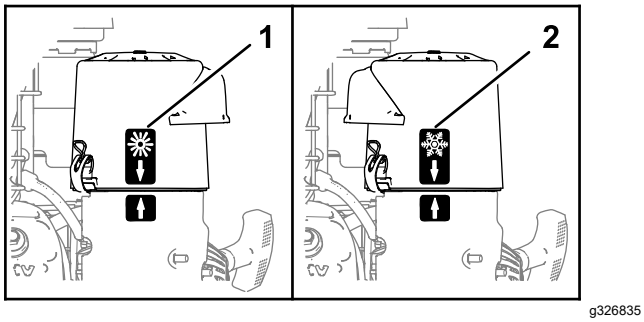

Figura 10

1. Posizione dell'aria ambiente normale
2. Posizione dell'aria ambiente fredda

Apertura della valvola d'intercettazione del carburante

Spostate la valvola di intercettazione del carburante, situata sotto lo starter, a destra per attivare il carburante (Figura 11).

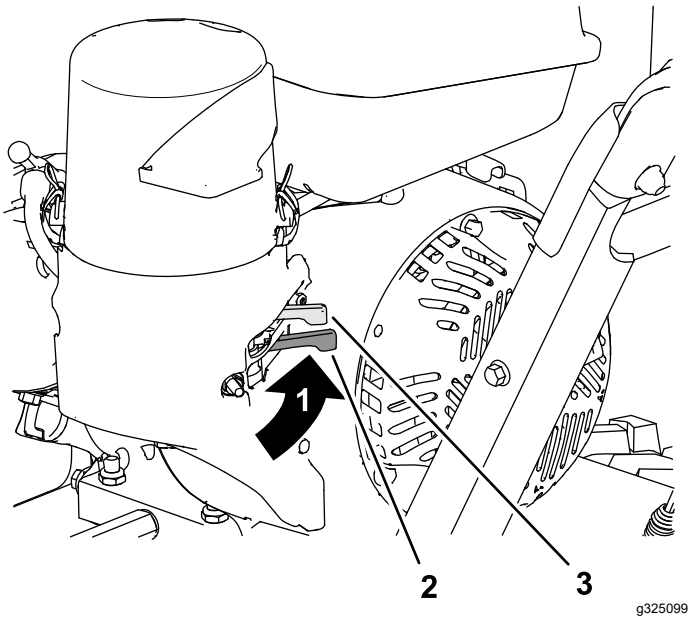

Figura 11

1. Posizione CARBURANTE ON
2. Valvola di intercettazione del carburante
3. Starter

Avviamento del motore

1. Sul lato destro del motore, ruotate l'interruttore On/Off del motore in senso orario in posizione ON (Figura 12).

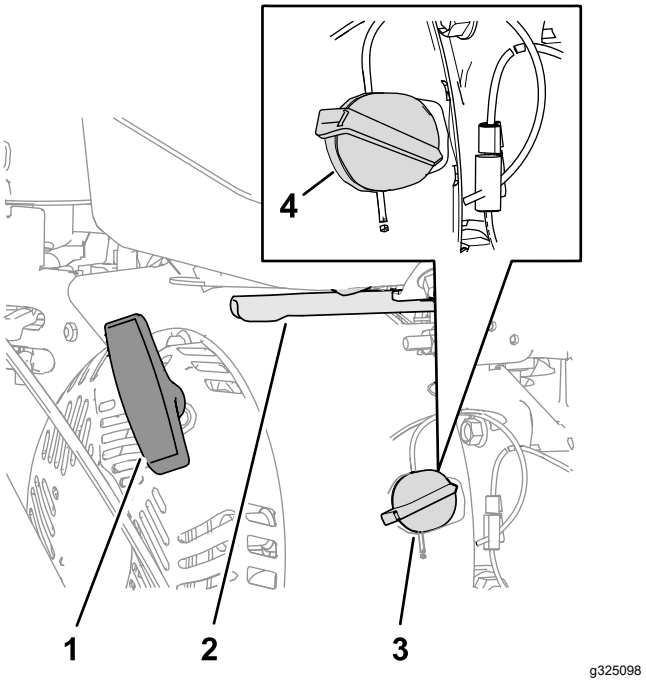

Figura 12

1. Stegola di avviamento a strappo
2. Acceleratore
3. Interruttore del motore (posizione OFF)
4. Interruttore del motore (posizione ON)

2. Sul lato posteriore sinistro del motore, spostate la leva dello starter a sinistra, in posizione ON. A motore caldo, lasciate lo starter in posizione OFF (Figura 11).
3. Posizionate l'acceleratore a metà tra le posizioni SLOW e FAST situate sul lato posteriore destro del motore (Figura 12).
4. Tirate lentamente la stegola di avviamento a strappo fino ad avvertire una certa resistenza, poi fermatevi (Figura 12).
5. Lasciate che il cordino della stegola di avviamento a strappo si ritragga e quindi estraete con decisione la stegola.

   Nota: Lasciate che il cordino si ritragga lentamente.
6. Lasciate riscaldare il motore per diversi minuti, quindi portate lo starter verso la posizione OFF (Figura 11).

Spegnimento del motore

1. Rilasciate la leva di trasmissione della spazzola e la leva di trasmissione della trazione.
2. Posizionate l'acceleratore a metà tra le posizioni SLOW e FAST (Figura 12).
3. Lasciate in funzione il motore per almeno 15 secondi, poi ruotate l'interruttore On/Off del

motore in posizione OFF per spegnere il motore (Figura 12).

4. Attendete che tutte le parti in movimento si siano fermate, prima di lasciare il posto di guida.
5. Utilizzate la valvola di intercettazione del carburante per spegnere il flusso di carburante quando prevedete di non utilizzare la macchina per qualche giorno, parcheggiate la macchina all'interno di un edificio o trasportate la macchina da e verso il sito di lavoro (Figura 11).

Guida della macchina

⚠ ATTENZIONE

Se la trasmissione della trazione non è correttamente regolata, la macchina può spostarsi nella direzione opposta a quella da voi intesa, causando infortuni e/o danni alla proprietà.

Controllate attentamente la trasmissione della trazione e regolatela correttamente, se necessario.

Importante: **Se la macchina si sposta quando la leva della trazione è disinserita, controllate e regolate il cavo della trazione; fate riferimento a Controllo della regolazione della trasmissione della spazzola (pagina 26) e Regolazione del cavo di trazione (pagina 24) o contattate il vostro centro assistenza autorizzato.**

Guida in marcia avanti

1. Posizionate la leva del selettore della velocità alla posizione desiderata di marcia avanti, assicurandovi che si blocchi nella tacca (Figura 13).

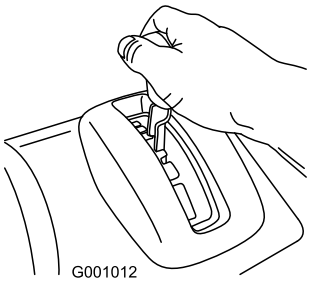

g001012

Figura 13

Nota: Se la velocità di trasferimento è troppo elevata, detriti o neve si accumuleranno davanti alla spazzola, facendo sì che questa agisca come un aratro invece di spazzare. Ciò può danneggiare le setole e la linea di trasmissione.

2. Premete lentamente la leva di trasmissione della trazione verso la stegola sinistra (Figura 14).

Nota: Tenete premuta la leva di trasmissione della trazione verso il basso, contro la stegola, per azionare la trasmissione della trazione su entrambe le ruote.

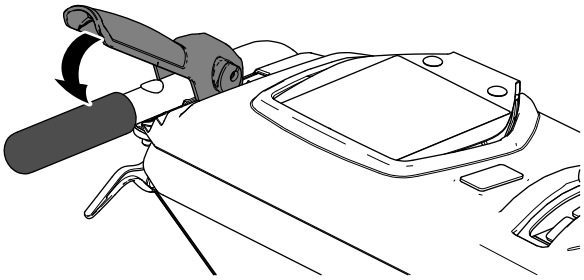

g326524

Figura 14

3. Per arrestare la trasmissione della trazione, rilasciate la relativa leva.
4. Utilizzate le leve della frizione ruota come indicato qui di seguito:

Nota:

- Per guidare diritto, premete la leva di trasmissione della trazione ma non premete le leve della frizione ruota (Figura 15).

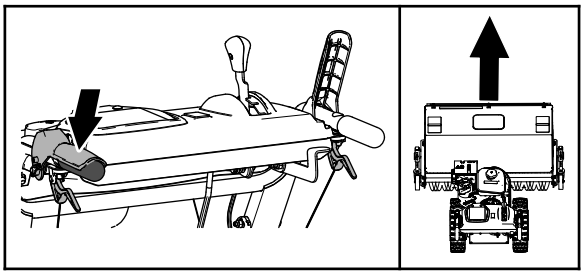

g326528

Figura 15

- Per svoltare a sinistra, premete la leva di trasmissione della trazione e premete la leva della frizione ruota sinistra (Figura 16).

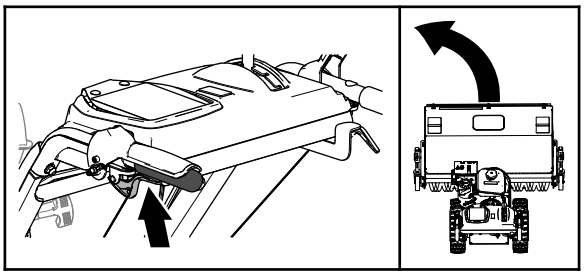

g326521

Figura 16

Nota: Una volta completata la svolta, rilasciate la leva della frizione ruota. La

trasmissione della trazione coinvolge entrambe le ruote.

- Per svoltare a destra, premete la leva di trasmissione della trazione e premete la leva della frizione ruota destra (Figura 17).

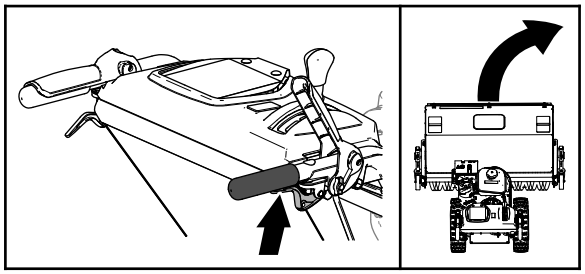

g326522

Figura 17

Nota: Una volta completata la svolta, rilasciate la leva della frizione ruota. La trasmissione della trazione coinvolge entrambe le ruote.

- Premete e rilasciate momentaneamente la leva della frizione ruota sinistra o destra per regolare la sterzata e far sì che la macchina proceda in linea retta, soprattutto nella neve alta.

5. Per spegnere la trasmissione della trazione, rilasciate la relativa leva.

Guida della macchina in retromarcia

1. Posizionate la leva del selettore della velocità nell'intervallo di velocità di retromarcia desiderato, assicurandovi che il selettore della velocità si blocchi nella tacca.
2. Per procedere in retromarcia, azionate la trasmissione della trazione e premete lentamente la leva di trazione di sinistra verso la stegola.

   Nota: Premendo e rilasciando momentaneamente la leva della frizione ruota di sinistra o destra è possibile regolare la sterzata per far sì che la macchina proceda in linea retta.

   Nota: Per svoltare a destra, premete la leva della frizione ruota di destra verso la stegola. Questa operazione disattiva la trazione alla ruota destra, mentre la ruota sinistra continua a operare e la macchina svolterà a destra.

   Nota: Analogamente, premendo la leva della frizione ruota di sinistra la macchina svolterà a sinistra.

Nota: Premendo entrambe le leve della frizione ruota contemporaneamente si disinnesta la trasmissione di entrambe le ruote. Ciò vi consente di spostare la macchina all'indietro senza fermarvi per cambiare in retromarcia. Consente inoltre di manovrare e trasportare la macchina in modo più facile quando il motore non è in funzione.

Girare la macchina a motore spento

Premete simultaneamente entrambe le leve della frizione ruota e girate la macchina (Figura 18).

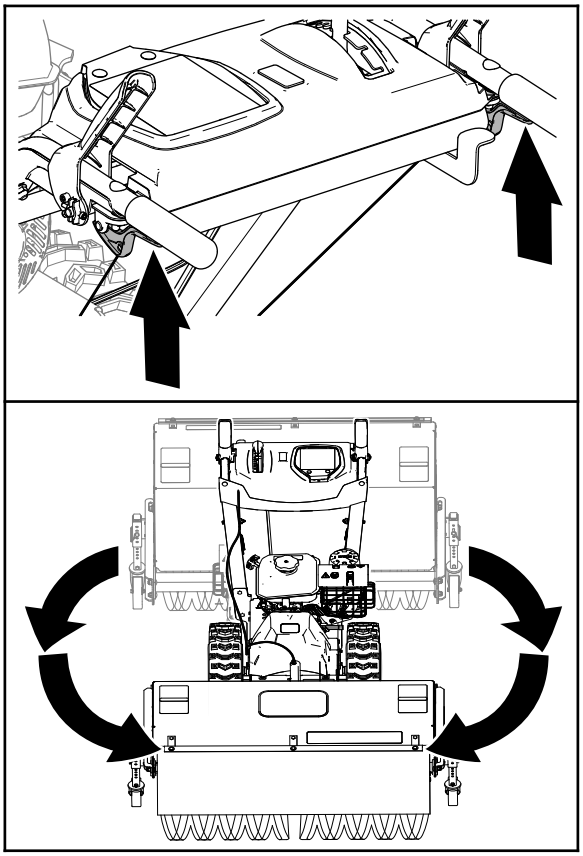

g326520

Figura 18

Funzionamento della spazzola

⚠ PERICOLO

Quando la macchina è in funzione, il contatto con parti rotanti o in movimento causerà gravi lesioni a mani e piedi.

- **Prima di effettuare interventi di regolazione, pulizia, ispezione, risoluzione dei problemi o riparazione della macchina, spegnete il motore e attendete che tutte le parti in movimento si fermino. Scollegate il cappellotto dalla candela e tenetelo a distanza dalla candela stessa per evitare che qualcuno avvii accidentalmente il motore.**
- **Rimanete dietro le stegole e lontano dalla spazzola durante l'utilizzo della macchina.**
- **Tenete viso, mani, piedi e ogni altra parte del corpo o dell'abbigliamento lontano da parti nascoste, rotanti o in movimento.**

⚠ AVVERTENZA

Il contatto con una spazzola rotante può provocare gravi lesioni o la morte dell'operatore o degli astanti.

- **Per rimuovere un'ostruzione dalla spazzola, fate riferimento a Pulizia di una spazzola ostruita (pagina 16).**
- **Non azionate la macchina se la leva di trasmissione della spazzola non funziona correttamente. Contattate il vostro centro assistenza Toro autorizzato.**

⚠ AVVERTENZA

La spazzola rotante può scagliare pietre e altri oggetti estranei, causando gravi lesioni a voi o agli astanti.

- **Mantenete l'area di lavoro libera da tutti gli oggetti che la spazzola potrebbe raccogliere e scagliare.**
- **Tenete lontano tutti i bambini e gli animali da compagnia dall'area di lavoro.**

⚠ ATTENZIONE

Quando la spazzola è azionata, può spostare la macchina in retromarcia. Se l'altezza della spazzola è regolata a un'impostazione troppo bassa, la macchina può spostarsi con maggior forza in retromarcia, causando infortuni e/o danni alla proprietà.

Controllate attentamente l'altezza della spazzola e regolatela correttamente, oppure contattate il vostro servizio di assistenza autorizzato.

1. Impostate l'acceleratore del motore in posizione di MASSIMA.
2. Posizionate la leva del selettore della velocità alla posizione desiderata e lentamente premete la leva di trasmissione della trazione di sinistra.

   Importante: **Prima di azionare la spazzola, assicuratevi che la trasmissione della trazione sia inserita, altrimenti la spazzola può spostare la macchina in retromarcia.**
3. Azionate la spazzola premendo lentamente la leva della spazzola di destra verso la stegola (Figura 19).

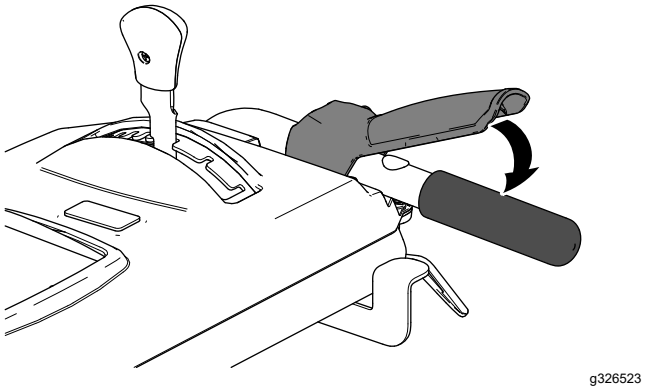

Figura 19

   - Se il motore rallenta sotto un carico o le ruote slittano, scalate di marcia la macchina.
   - Se la parte anteriore della macchina si solleva, scalate di marcia la macchina. Se la parte anteriore continua a sollevarsi, sollevate le stegole.
4. Per arrestare la spazzola, rilasciate la leva destra.

Regolazione dell'angolazione laterale della spazzola

1. Disattivate la spazzola e spegnete il motore.

2. Attendete finché tutte le parti mobili si siano fermate.
3. Spingete la leva verso il basso con il pollice della vostra mano destra (Figura 20).

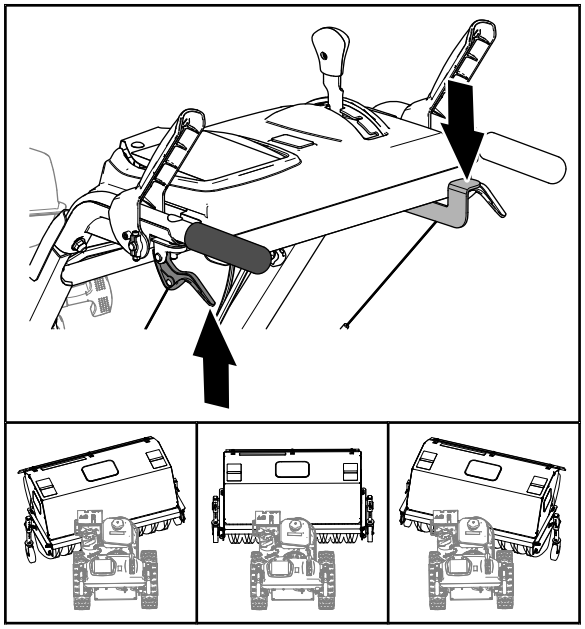

Figura 20

4. Premete la leva della frizione ruota sinistra verso la stegola (Figura 20) e spingete l'alloggiamento della spazzola nelle seguenti posizioni.
   - 19° a sinistra
   - Diritto
   - 19° a destra
5. Una volta posizionata la spazzola, rilasciate la relativa leva di angolazione.

   Importante: **Assicuratevi che la spazzola sia bloccata in una delle 3 posizioni.**
6. Rilasciate la leva della frizione ruota sinistra.

Utilizzo della posizione alternativa delle ruote orientabili

Durante le operazioni nella neve, spostate le ruote orientabili dalla parte anteriore del braccio della spazzola alla parta posteriore del vano motore della spazzola (Figura 21).

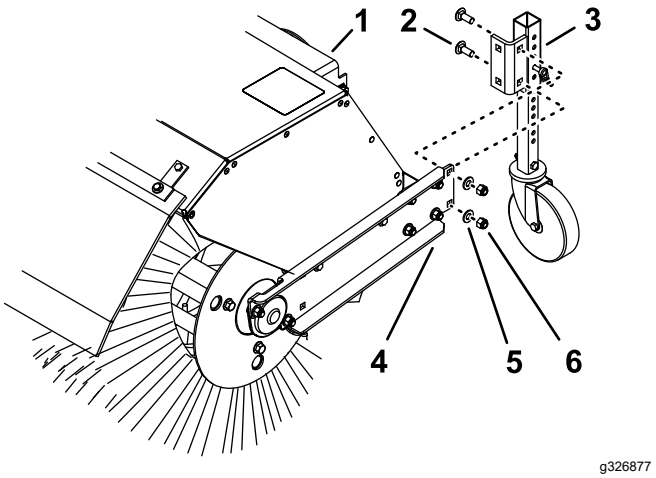

Figura 21

1. Vano motore della spazzola
2. Bullone a testa tonda
3. Staffa della ruota orientabile
4. Braccio della spazzola
5. Rondella
6. Dado di bloccaggio

1. Supporto della spazzola.
2. Rimuovete i 2 dadi di bloccaggio, le 2 rondelle e i 2 bulloni a testa tonda (Figura 21) che fissano la staffa della ruota orientabile al braccio della spazzola.
3. Nella parte posteriore del vano motore della spazzola, allineate i fori nella staffa della ruota orientabile con i fori sul lato interno del braccio della spazzola (Figura 21).
4. Fissate la staffa della ruota orientabile al braccio della spazzola con i 2 dadi di bloccaggio, le 2 rondelle e i 2 bulloni a testa tonda (Figura 21).

Pulizia di una spazzola ostruita

⚠ AVVERTENZA

La spazzola rotante può causare gravi lesioni.

Prima di pulire la spazzola, spegnete il motore e attendete l'arresto di tutte le parti rotanti.

- Se la spazzola diventa ostruita, rimanete in posizione di guida e rilasciate la leva di trasmissione della trazione. Azionando la spazzola, spingete in basso le stegole per sollevare la parte anteriore della macchina di pochi centimetri da terra. Poi sollevate le stegole rapidamente per sbattere la parte anteriore della macchina sul terreno. Ripetete, se necessario.
- Se non è possibile disintasare la spazzola sbattendo la parte anteriore della macchina, fate quanto segue:

– Parcheggiate la macchina su terreno pianeggiante. Spegnete il motore, attendete che tutte le parti mobili si arrestino e scollegate il cappellotto dalla candela.

– Oggetti affilati possono incastrarsi tra le setole. Utilizzate i guanti e prestate attenzione durante la rimozione di oggetti estranei dalla spazzola; non usate la mani.

Dopo l'uso

Sicurezza dopo le operazioni

Requisiti generali di sicurezza

- Non riponete mai la macchina con il carburante nel serbatoio all'interno di un edificio in cui siano presenti fonti d'ignizione, come boiler dell'acqua calda, stufe o asciugatrici. Lasciate raffreddare il motore prima di riporre la macchina in un ambiente chiuso.
- Se la macchina viene riposta per un periodo superiore a 30 giorni, fate riferimento alla sezione Stoccaggio per informazioni importanti.
- Durante l'utilizzo in condizioni di neve, lasciate in funzione la macchina per qualche minuto dopo aver rimosso la neve per evitare il congelamento della spazzola e dell'alloggiamento.
- Durante la pulizia, riparazione o ispezione della macchina, assicuratevi che la spazzola rotante e tutte le parti in movimento si siano fermate. Scollegate il cappellotto della candela e tenetelo a distanza dalla candela per evitare un avviamento accidentale.
- Disattivate l'alimentazione alla spazzola rotante quando trasportate o riponete la macchina.

Impedire il congelamento dopo l'uso

- In condizioni di neve e freddo, alcuni comandi e parti mobili possono congelarsi. Non usate una forza eccessiva quando cercate di azionare i controlli congelati. Se avete difficoltà nell'utilizzo di qualsiasi comando o componente, avviate il motore e lasciatelo in funzione per qualche minuto.
- Dopo l'uso della macchina, lasciate in funzione il motore per alcuni minuti per evitare che le parti mobili si congelino. Azionate la spazzola per eliminare eventuale neve residua dall'interno dell'alloggiamento. Spegnete il motore e attendete che tutte le parti in movimento si arrestino e scollegate il cappellotto dalla candela. Rimuovete tutto il ghiaccio, la neve o altri detriti dalla macchina.
- Collegate il cappellotto alla candela. Con l'interruttore del motore in posizione OFF, tirate la stegola dell'avviatore autoavvolgente diverse volte per evitare che si congeli.

Trasporto della macchina

⚠ AVVERTENZA

L'utilizzo di rampe non sufficientemente robuste o non correttamente supportate per caricare la macchina sul veicolo di trasferimento può essere pericoloso. Le rampe potrebbero crollare, causando la caduta della macchina che, a sua volta, può determinare lesioni.

- **Utilizzate rampe corrette che siano fissate all'autocarro o al rimorchio.**
- **Tenete piedi e gambe lontano dalla parte sottostante della macchina durante le operazioni di carico e scarico.**

Preparazione al trasporto della macchina

Effettuate quanto segue prima di trasportare la macchina.

- Chiudete la valvola di intercettazione del carburante.
- Per trasportare la macchina usate un rimorchio per servizio pesante. Posizionate la macchina in marcia avanti o retromarcia, poi bloccate le ruote.
- Ancorate saldamente la macchina al rimorchio con cinghie, catene, cavi o funi.
- Assicuratevi che il rimorchio sia provvisto dei fari e dei segnali richiesti per legge.

Manutenzione

Nota: Stabilite i lati sinistro e destro della macchina dalla normale posizione operativa.

Programma di manutenzione raccomandato

Cadenza di manutenzione	Procedura di manutenzione
Dopo le prime 2 ore	• Controllate la regolazione del cavo di trazione e correggetela, se necessario. • Controllate la regolazione della trasmissione della spazzola e correggetela, se necessario.
Dopo le prime 5 ore	• Cambiate l'olio motore.
Prima di ogni utilizzo o quotidianamente	• Controllo del livello dell'olio motore. • Controllate il perno di sicurezza dell'albero della spazzola. • Verificate che non sia presente bulloneria lenta.
Ogni 50 ore	• Pulite il prefiltro in schiuma sintetica (più spesso in ambienti polverosi). • Controllate la pressione degli pneumatici. • Controllo delle condizioni della cinghia.
Ogni 100 ore	• Lubrificate il perno di bloccaggio dell'angolazione della spazzola. • Cambiate l'olio motore (più spesso in condizioni estreme). • Controllate la candela.
Ogni 200 ore	• Sostituite il prefiltro in schiuma sintetica.
Ogni 300 ore	• Sostituite il filtro di carta dell'aria (più sovente in ambienti polverosi).
Ogni anno	• Lubrificate l'albero esagonale. • Controllate la regolazione del cavo di trazione e correggetela, se necessario. • Controllate la regolazione della trasmissione della spazzola e correggetela, se necessario.
Ogni anno o prima del rimessaggio	• Spurgate l'impianto di alimentazione e azionate il motore senza carburante alla fine della stagione di lavoro. • Controllate la pressione degli pneumatici.

Importante: **Per ulteriori interventi di manutenzione si rimanda al Manuale del proprietario del motore. Per le regolazioni, riparazioni o interventi di assistenza in garanzia al motore non coperti in questo manuale, contattate il Centro assistenza del motore autorizzato.**

Sicurezza durante la manutenzione

Leggete le seguenti precauzioni di sicurezza prima di eseguire qualsiasi manutenzione sulla macchina:

- Prima di effettuare interventi di manutenzione, regolazione o pulizia della macchina, spegnete il motore e attendete che tutte le parti in movimento si arrestino. Qualora fossero necessarie riparazioni di maggiore entità, contattate il vostro servizio di assistenza autorizzato.
- Indossate sempre la protezione per gli occhi quando eseguite una regolazione o una riparazione per proteggere i vostri occhi da corpi estranei che la macchina potrebbe scagliare.
- Controllate di frequente che tutti i dispositivi di fissaggio siano adeguatamente serrati per garantire che la macchina sia in condizioni operative sicure.
- Non modificate le impostazioni del regolatore del motore.
- Acquistate soltanto parti di ricambio ed accessori originali Toro.

Preparazione per la manutenzione

1. Portate la macchina su una superficie pianeggiante.
2. Spegnete il motore e lasciatelo raffreddare.
3. Scollegate il cappellotto dalla candela e tenetelo a distanza dalla candela stessa per evitare un avviamento accidentale (Figura 22).

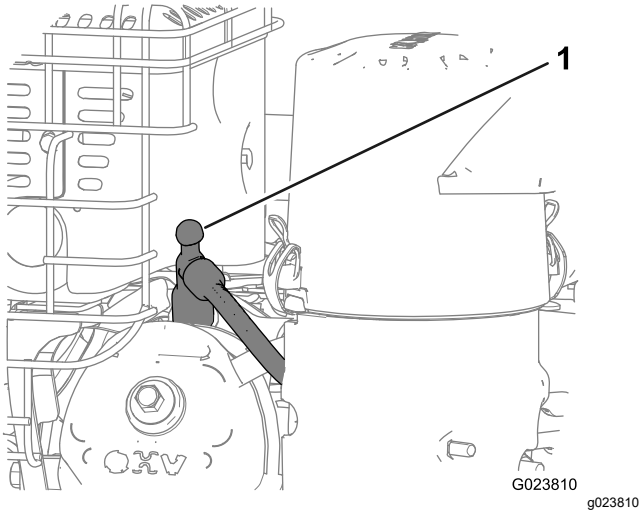

Figura 22

1. Cappellotto della candela

Lubrificazione

Lubrificazione del perno di bloccaggio dell'angolazione della spazzola e dell'albero esagonale

Intervallo tra gli interventi tecnici: Ogni 100 ore

Ogni anno

1. Lubrificate il raccordo del perno di bloccaggio dell'angolazione della spazzola con grasso al litio n. 2 (Figura 23).

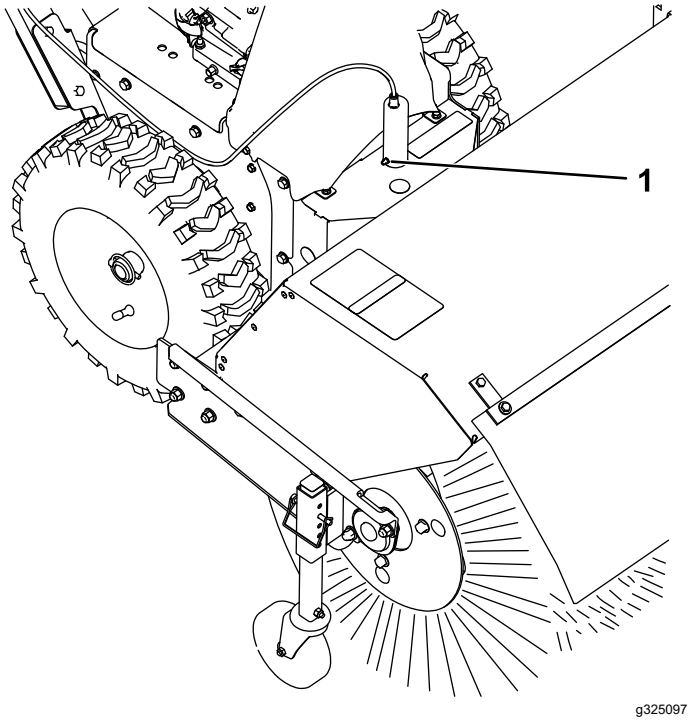

Figura 23

1. Perno di bloccaggio dell'angolazione della spazzola

2. Rimuovete il copricinghia e lo schermo del motore.
3. Spostate la leva del selettore di velocità in posizione R2.
4. Intingete un pennello a punta fine lungo e pulito nell'olio motore per automobili e lubrificate leggermente l'albero esagonale (Figura 24).

   Importante: **Evitate che la ruota in gomma o la piastra di alluminio della frizione vengano a contatto con l'olio, dal momento che la trazione potrebbe slittare (Figura 24).**

   Nota: Fate oscillare la macchina avanti e indietro per ruotare l'albero esagonale

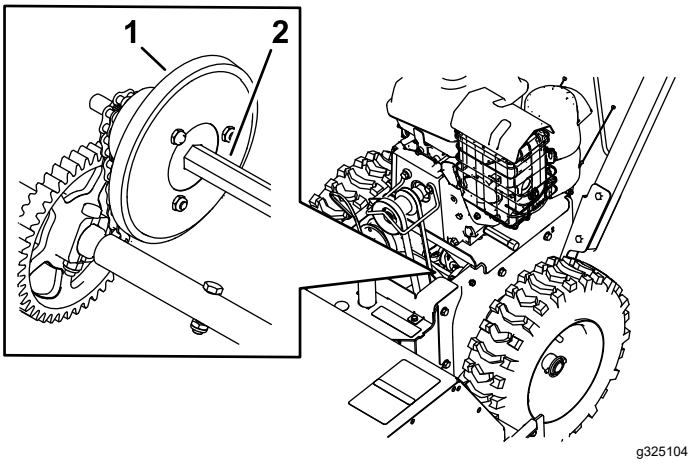

Figura 24

1. Piastra di alluminio della frizione
2. Albero esagonale

5. Spostate la leva del selettore della velocità in posizione 6.
6. Lubrificate l'altra estremità dell'albero esagonale.
7. Spostate la leva del selettore della velocità avanti e indietro alcune volte.
8. Montate il copricinghia e lo schermo del motore.

Manutenzione del motore

Revisione del filtro dell'aria

Intervallo tra gli interventi tecnici: Ogni 50 ore—Pulite il prefiltro in schiuma sintetica (più spesso in ambienti polverosi).

Ogni 200 ore—Sostituite il prefiltro in schiuma sintetica.

Ogni 300 ore—Sostituite il filtro di carta dell'aria (più sovente in ambienti polverosi).

Importante: **Non azionate il motore senza il filtro dell'aria completo, per evitare di danneggiare seriamente il motore.**

1. Rilasciate i fermi sul coperchio del filtro dell'aria.
2. Togliete il coperchio e pulitelo accuratamente (Figura 25).

   Nota: Prestate attenzione a evitare che sporcizia e detriti cadano nella base.

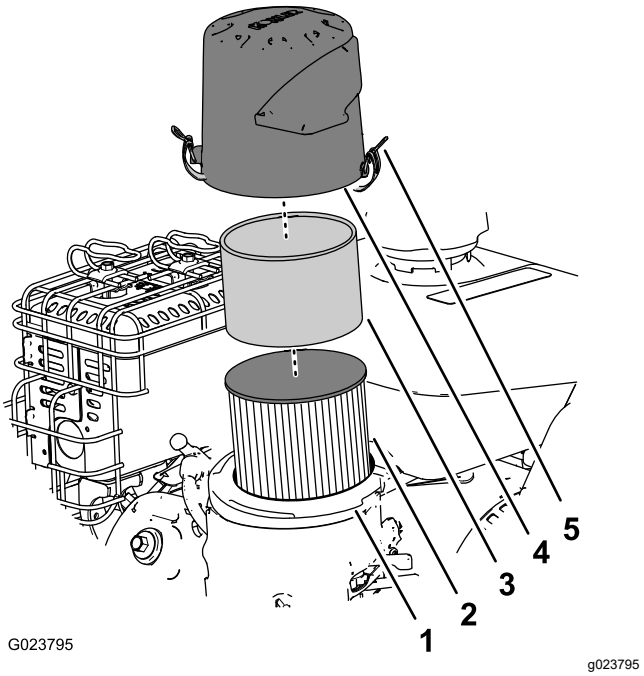

Figura 25

1. Base del filtro dell'aria
2. Filtro di carta dell'aria
3. Prefiltro in schiuma sintetica
4. Coperchio
5. Fermo sul coperchio del filtro dell'aria (2)

3. Togliete il prefiltro in schiuma sintetica, lavatelo con acqua e detersivo neutro, infine tamponatelo finché non è asciutto (Figura 25).
4. Togliete e controllate il filtro di carta dell'aria (Figura 25); gettatelo se è eccessivamente sporco.

   Importante: **Non cercate di pulire i filtri di carta.**
5. Pulite la sporcizia dalla base e dal coperchio con un panno umido.

   Nota: Prestate attenzione a evitare l'ingresso di sporcizia e detriti nel condotto dell'aria che porta al carburatore.
6. Montate il prefiltro in schiuma sintetica sul filtro di carta dell'aria (Figura 25).

   Nota: Se avete gettato il vecchio filtro di carta dell'aria, utilizzatene uno nuovo.
7. Montate il gruppo del filtro dell'aria sulla relativa base (Figura 25).
8. Allineate l'adesivo con la freccia sul coperchio del filtro dell'aria e l'adesivo con la freccia sulla base (Figura 26).

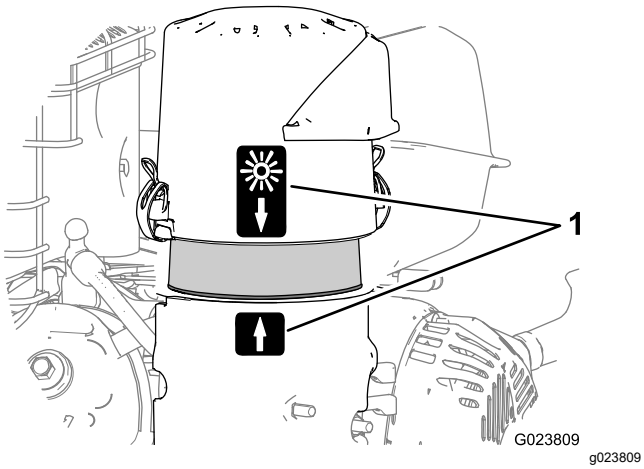

Figura 26

1. Adesivo con freccia di allineamento (posizione dell'aria ambiente normale illustrata)

9. Fissate il coperchio del filtro dell'aria alla base con i fermi.

Controllo del livello dell'olio motore

Intervallo tra gli interventi tecnici: Prima di ogni utilizzo o quotidianamente

Tipo di olio motore: olio motore Toro Premium a 4 cicli

Utilizzate oli detergenti di alta qualità (inclusi quelli sintetici) con classe di servizio API (American Petroleum Institute) SJ o superiore. Selezionate la viscosità in base alla temperatura dell'aria al momento del funzionamento, come illustrato nella tabella sottostante.

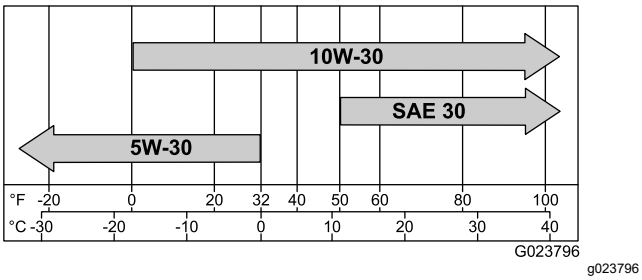

Figura 27

Verificate il livello dell'olio a motore freddo.

1. Pulite l'area attorno all'asta di livello.
2. Rimuovete l'asta e controllate il livello dell'olio (Figura 28).

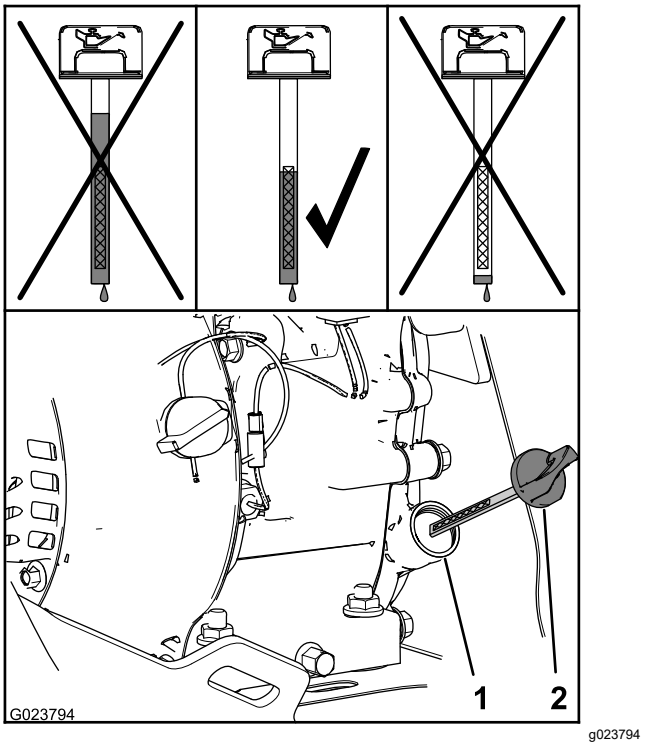

Figura 28

1. Collo del bocchettone
2. Asta di livello

3. Rimuovete l'asta di livello e asciugate l'olio con uno straccio pulito.
4. Inserite l'asta di livello nel collo del bocchettone, appoggiatela al collo del bocchettone dell'olio e giratela in senso antiorario, fino a quando il tappo non scende al punto inferiore della filettatura.

   Nota: Non avvitate il tappo sul tubo.
5. Rimuovete l'asta e controllate il livello dell'olio.

   Nota: Non azionate la macchina con un livello dell'olio al di sotto del segno Add o al di sopra del segno Full sull'asta di livello.

   Nota: Il livello dell'olio deve essere nella parte superiore dell'indicatore sull'asta di livello (Figura 28).

   - Se il livello dell'olio è basso, effettuate quanto segue:
     A. Versate l'olio specificato nel collo del bocchettone (Figura 28).

     Nota: Non riempite eccessivamente il motore con olio.

     B. Ripetete i passaggi da 3 a 5.
   - Se il livello dell'olio è alto, effettuate quanto segue:
     A. Togliete il tappo dal raccordo di scarico.
     B. Spurgate l'olio fino a quando il livello non si trova nella parte superiore

dell'indicatore sull'asta di livello; fate riferimento ai passaggi 1 di Cambio dell'olio motore (pagina 22).

C. Montate il tappo sul raccordo di scarico; fate riferimento al passaggio 2 di Cambio dell'olio motore (pagina 22).

6. Inserite l'asta di livello nel collo del bocchettone e serratela manualmente.

Cambio dell'olio motore

Intervallo tra gli interventi tecnici: Dopo le prime 5 ore

Ogni 100 ore (più spesso in condizioni estreme).

Capacità dell'olio: 0,60 l

Nota: Spurgate l'olio motore a motore caldo.

1. Posizionate una bacinella sotto il raccordo di scarico e rimuovete il tappo di spurgo dell'olio (Figura 29).

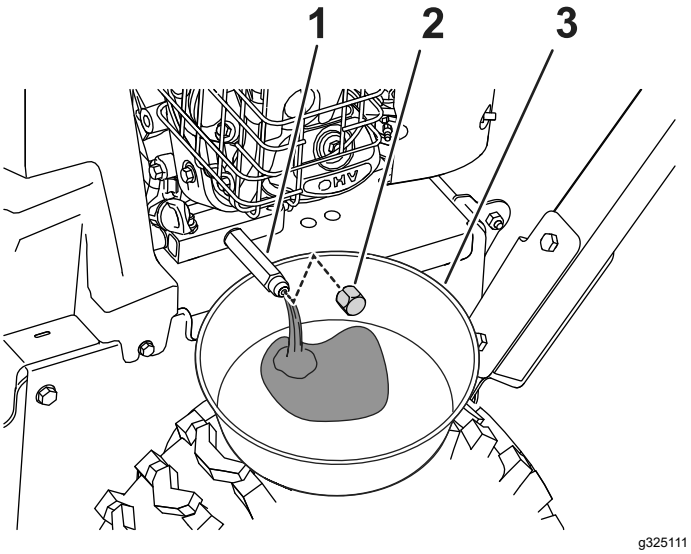

Figura 29

1. Raccordo di scarico
2. Tappo
3. Bacinella di spurgo

2. Fate spurgare l'olio e poi riposizionate il tappo di spurgo dell'olio.
3. Pulite attorno al collo del bocchettone ed estraete l'asta di livello.
4. Rabboccate in base alla capacità e l'olio specificati e riposizionate l'asta di livello; fate riferimento a Controllo del livello dell'olio motore (pagina 21).

   Nota: Non riempite eccessivamente il motore con olio.
5. Tergete l'olio versato.
6. Avviate il motore e verificate che non ci siano fuoriuscite.
7. Spegnete il motore e controllate il livello dell'olio; fate riferimento a Controllo del livello dell'olio motore (pagina 21).

Controllo della candela

Intervallo tra gli interventi tecnici: Ogni 100 ore

Tipo di candela: Champion® RC12YC, Kohler® 12 132 02-S, o Kohler 25 132 14-S (conforme a RFI)

Distanza tra le candele: 0,76 mm

1. Scollegate il cappellotto dal morsetto della candela (Figura 22).
2. Pulite l'area attorno alla base della candela.
3. Togliete la candela dalla testata ruotandola in senso antiorario.
4. Verificate che la candela non presenti usura o danni (Figura 30).

   Importante: **Le candele incrinate, incrostate o sporche devono essere sostituite. Non pulite gli elettrodi, perché i granelli che penetrano nel cilindro possono danneggiare il motore.**

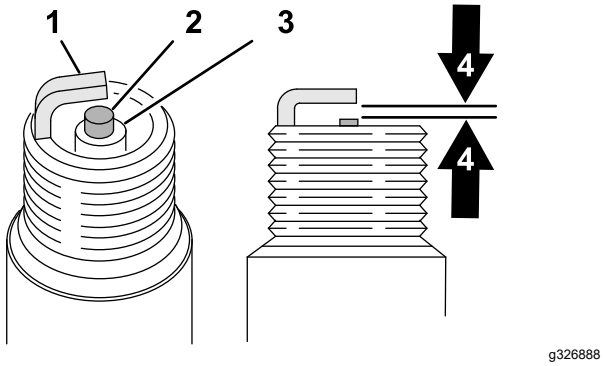

Figura 30

1. Elettrodo di terra
2. Elettrodo centrale
3. Isolatore
4. Distanza fra le candele 0,76 mm

5. Verificate la distanza tra le candele con una sezione di cavo (Figura 30).

   Nota: Se necessario, regolate la distanza a 0,76 mm piegando con attenzione l'elettrodo di terra.
6. Montate la candela avvitandola sulla testata e serratela a 20 N·m.
7. Collegate il cappellotto al morsetto della candela.

Manutenzione dell'impianto di alimentazione

Spurgo dell'impianto di alimentazione

Intervallo tra gli interventi tecnici: Ogni anno o prima del rimessaggio

1. Individuate il bullone di spurgo situato sul foro laterale della vaschetta del carburatore (Figura 31).

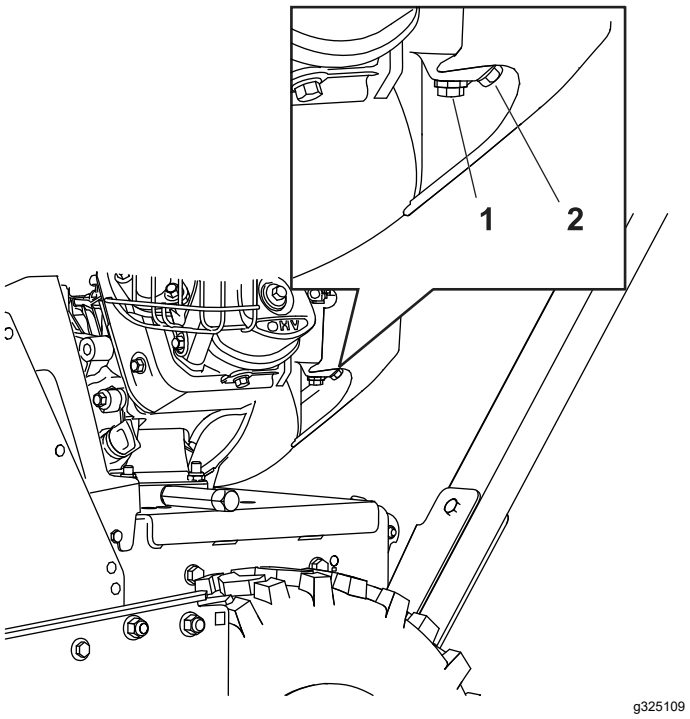

Figura 31

1. Vite di fissaggio della vaschetta
2. Bullone di spurgo

2. Allineate l'attrezzatura che userete per raccogliere il carburante sotto la vite di spurgo.
3. Rimuovete la vite di spurgo dal carburatore e fate spurgare il carburante dal serbatoio e dal carburatore.

   Nota: Non togliete la vite di fissaggio della vaschetta dal carburatore.

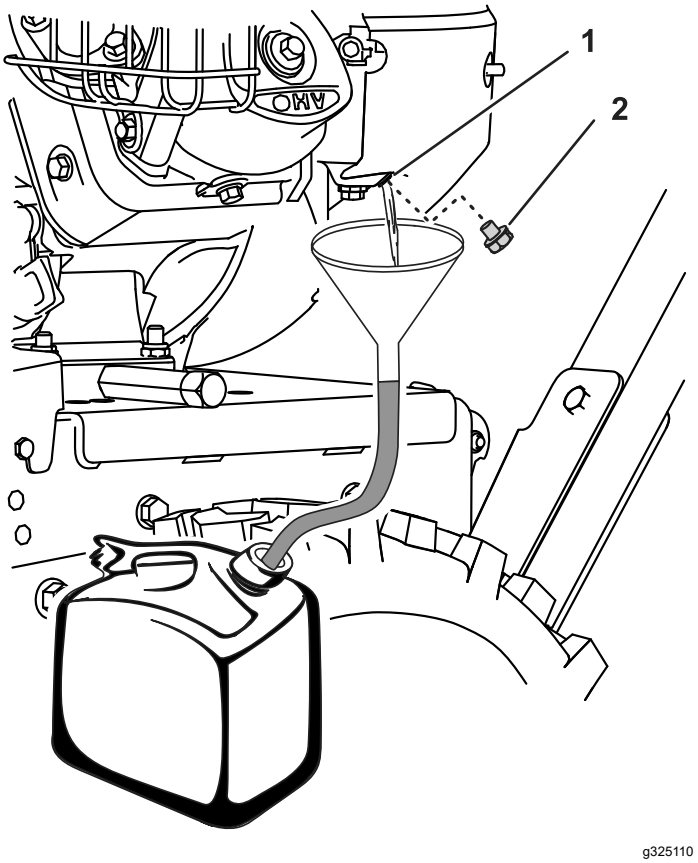

Figura 32

1. Foro laterale della vaschetta del carburatore
2. Bullone di spurgo

4. Montate il bullone di spurgo situato sul foro laterale del carburatore.
5. Avviate il motore e tenetelo in funzione fin quando non si esaurisce il carburante.

Manutenzione dell'impianto di trazione

Controllo della pressione degli pneumatici

Intervallo tra gli interventi tecnici: Ogni 50 ore

Ogni anno o prima del rimessaggio

1. Spegnete il motore e attendete l'arresto di tutte le parti in movimento e lasciate l'interruttore del motore in posizione OFF.
2. Misurate la pressione degli pneumatici in quelli di trazione.

   Importante: **La pressione degli pneumatici dovrebbe essere compresa tra 117 e 138 kPa (tra 17 e 20 psi).**

3. Aggiungete o rimuovete aria dai pneumatici di trazione fino a quando la pressione non è compresa tra 117 e 138 kPa (tra 17 e 20 psi).

Controllo della regolazione del cavo della trazione

Intervallo tra gli interventi tecnici: Dopo le prime 2 ore—Controllate la regolazione del cavo di trazione e correggetela, se necessario.

Ogni anno—Controllate la regolazione del cavo di trazione e correggetela, se necessario.

Importante: **Se la macchina non funziona in marcia avanti o retromarcia o se tende a spostarsi quando rilasciate la leva della trazione, regolate il cavo di trazione; fate riferimento a Regolazione del cavo di trazione (pagina 24).**

1. Disattivate la leva di trazione.
2. Controllate lo spazio libero presente tra la parte inferiore della staffa del cavo di trazione e la piastra superiore della macchina (Figura 33).

   Nota: La staffa del cavo di trazione dovrebbe essere a contatto con la piastra superiore.

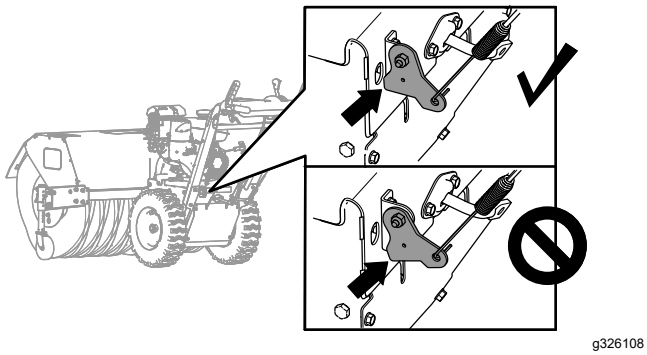

Figura 33

3. Se la staffa del cavo di trazione non è a contatto con la piastra superiore, regolate il cavo di trazione; fate riferimento a Regolazione del cavo di trazione (pagina 24)

Regolazione del cavo di trazione

1. Allentate il controdado (Figura 34)

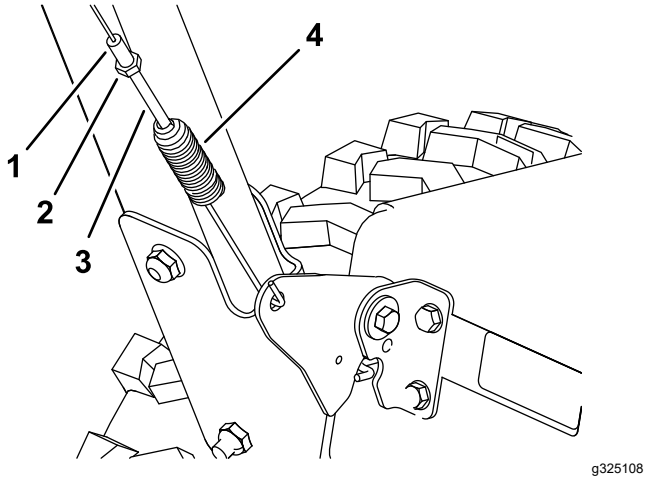

Figura 34

1. Tubo del regolatore
2. Controdado
3. Regolatore di tensione della molla
4. Molla

2. Ruotate il regolatore di tensione della molla fino a quando il cavo non è teso (Figura 34) e la parte inferiore della staffa non è a contatto con la piastra superiore della macchina (Figura 35).

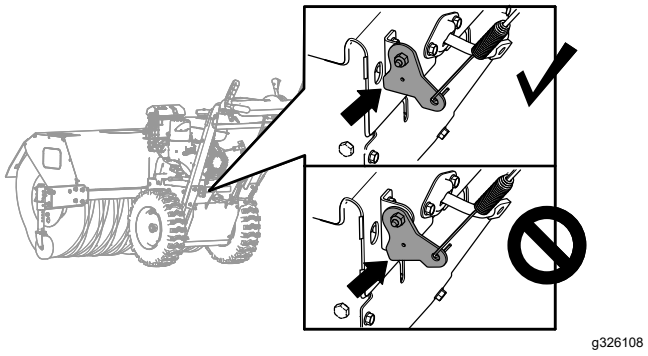

Figura 35

3. Serrate il controdado (Figura 34).

Manutenzione della spazzola

Controllo del perno di sicurezza dell'albero della spazzola

Intervallo tra gli interventi tecnici: Prima di ogni utilizzo o quotidianamente

1. Portate la macchina su una superficie pianeggiante.

2. Spegnete il motore, attendete che tutte le parti in movimento si arrestino e scollegate il cappellotto dalla candela.
3. Verificate il perno di sicurezza situato sull'albero della spazzola su ciascun lato della scatola degli ingranaggi.

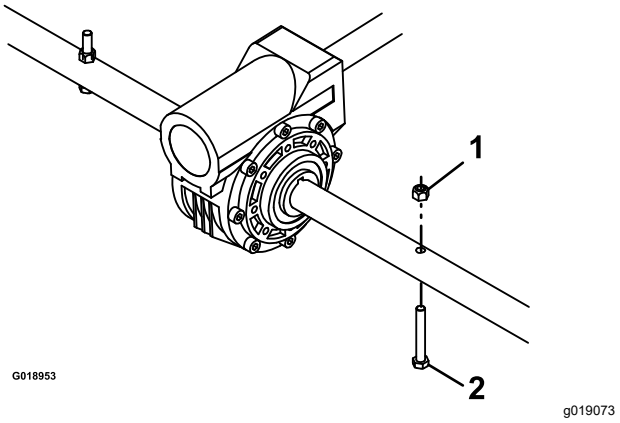

Figura 36

1. Dado
2. Perno di sicurezza

4. Se il perno di sicurezza è danneggiato, rimuovetelo, sostituitelo e fissatelo con un dado.

Sostituzione di segmenti della spazzola usurati o danneggiati

Intervallo di manutenzione: in base alla necessità.

1. Sollevate la spazzola impostando le posizioni delle ruote orientabili.
2. Su entrambi i lati della macchina, rimuovete e conservate i bulloni a testa tonda, le rondelle e i dadi di bloccaggio che fissano i cuscinetti terminali al supporto della spazzola.

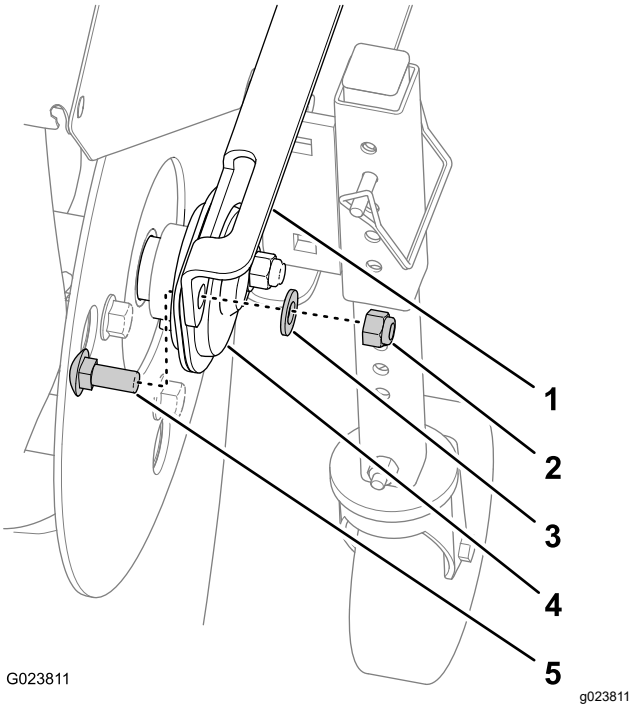

Figura 37

1. Supporto della spazzola
2. Dado di bloccaggio
3. Rondella
4. Cuscinetto terminale
5. Bullone a testa tonda

3. Tirate indietro manualmente l'unità di alimentazione per rimuovere il gruppo spazzola dalla macchina.
4. Supportate l'albero scanalato su ciascun lato della scatola degli ingranaggi.
5. Posizionate il gruppo centrale della spazzola in verticale sull'estremità, in modo che la piastra di ritenuta terminale sia rivolta verso l'alto (Figura 38).

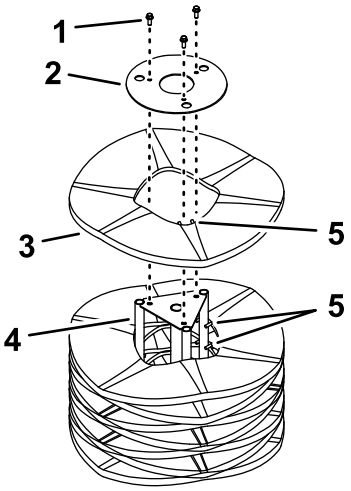

g326889

Figura 38

1. Bulloneria
2. Piastra di ritenuta terminale
3. Segmento della spazzola
4. Albero di supporto
5. Aste di allineamento

6. Rimuovete e conservate la bulloneria della piastra di ritenuta terminale (Figura 38).
7. Togliete il/i segmento/i danneggiato/i della spazzola.
8. Montate il/i nuovo/i segmento/i sfalsando le aste di allineamento dell'anello di metallo come illustrato nella Figura 38.

   Importante: **Potreste danneggiare il gruppo spazzola se non montate correttamente i segmenti della spazzola.**

9. Montate il gruppo spazzola sulla macchina.

   Importante: **Assicuratevi che le viti di fermo dei cuscinetti siano serrate prima di azionare la spazzola.**

Controllo della regolazione della trasmissione della spazzola

Intervallo tra gli interventi tecnici: Dopo le prime 2 ore—Controllate la regolazione della trasmissione della spazzola e correggetela, se necessario.

Ogni anno—Controllate la regolazione della trasmissione della spazzola e correggetela, se necessario.

1. Togliete il copricinghia; fate riferimento a Rimozione del copricinghia (pagina 27).
2. Con la leva di trasmissione della spazzola disinnestata, assicuratevi che lo spazio tra il braccio della frizione della spazzola e la stegola della macchina sia pari a 1,5 mm, come mostrato in Figura 39.

   Importante: **Se lo spazio tra il braccio della frizione della spazzola e la stegola è troppo piccolo o troppo grande, regolate il cavo della trasmissione della spazzola; fate riferimento a Regolazione del cavo della trasmissione della spazzola (pagina 27).**

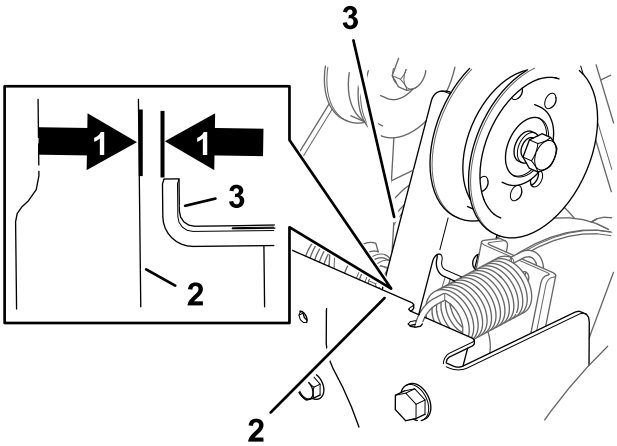

g326890

Figura 39

1. Spazio di 1,5 mm
2. Stegola
3. Braccio della frizione della spazzola

3. Se lo spazio tra il braccio della frizione della spazzola e la stegola è pari a 1,5 mm, installate il copricinghia; fate riferimento a Installazione del copricinghia (pagina 27).

Regolazione del cavo della trasmissione della spazzola

1. Allentate il controdado (Figura 40)

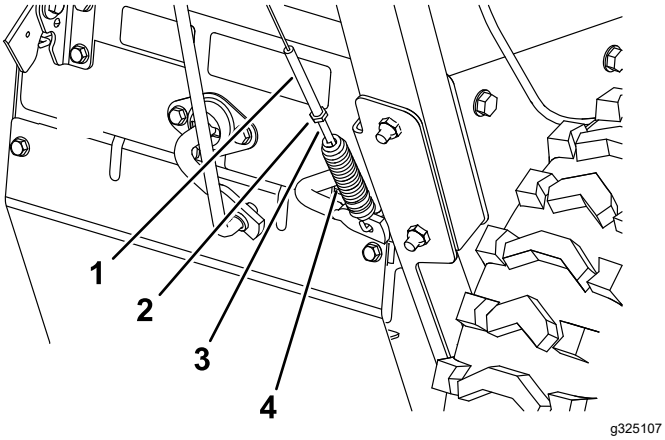

Figura 40

1. Tubo del regolatore	3. Regolatore di tensione della molla
2. Controdado	4. Molla

2. Ruotate il regolatore della tensione della molla fino a quando lo spazio tra la stegola e il braccio della frizione della spazzola (Figura 40 e Figura 41) non è pari a 1,5 mm.

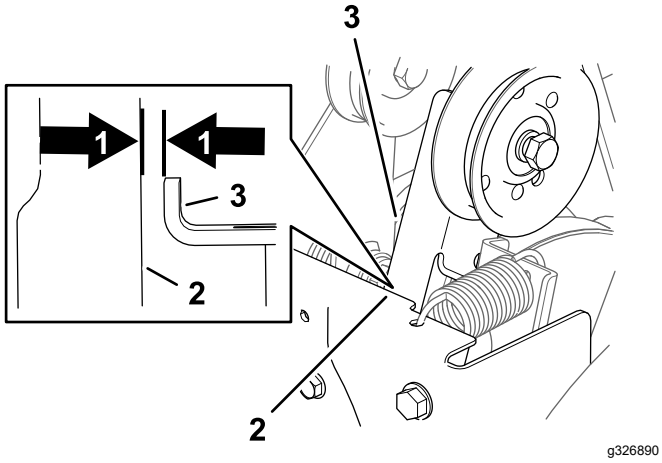

Figura 41

1. Spazio di 1,5 mm	3. Braccio della frizione della spazzola
2. Stegola	

3. Serrate il controdado (Figura 40).
4. Installate il copricinghia; fate riferimento a Installazione del copricinghia (pagina 27).

Importante: **Se il cavo della spazzola è correttamente regolato ma il problema persiste, contattate il vostro rivenditore autorizzato.**

Manutenzione della cinghia

Rimozione del copricinghia

1. Allentate le 2 viti a testa flangiata che fissano il copricinghia alla macchina (Figura 42).

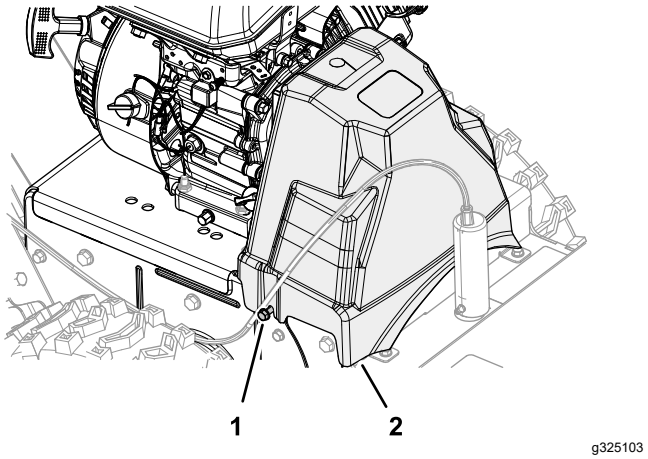

Figura 42

1. Vite	2. Copricinghia

2. Rimuovete la protezione dalla macchina.

Installazione del copricinghia

1. Allineate le fessure nel copricinghia con le 2 viti a testa flangiata (Figura 43).

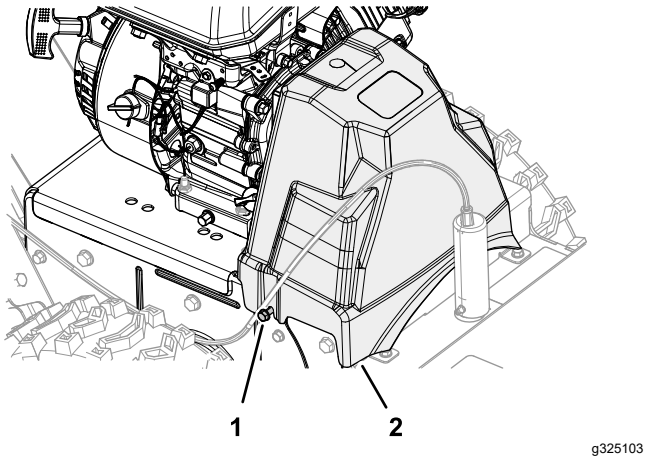

Figura 43

2. Montate il copricinghia nella macchina (Figura 43).
3. Serrate le viti a testa flangiata.

Controllo delle condizioni della cinghia

Intervallo tra gli interventi tecnici: Ogni 50 ore

1. Togliete il copricinghia; fate riferimento a Rimozione del copricinghia (pagina 27).
2. Verificate che le 2 cinghie non presentino danni o usura.

   Nota: Sostituite la/e vite/i danneggiata/e o eccessivamente usurata/e; fate riferimento a Sostituzione della cinghia di trasmissione della spazzola (pagina 28) e Sostituzione della cinghia di trazione (pagina 29).
3. Installate il copricinghia; fate riferimento a Installazione del copricinghia (pagina 27).

Sostituzione della cinghia di trasmissione della spazzola

Rimozione della cinghia di trasmissione della spazzola

1. Parcheggiate la macchina su una superficie pianeggiante, spegnete il motore, e attendete che tutte le parti in movimento si arrestino.
2. Togliete il copricinghia; fate riferimento a Rimozione del copricinghia (pagina 27).
3. Rimuovete le 2 viti a testa cilindrica con flangia che fissano il guidacinghia, e rimuovete la guida dal motore (Figura 44).

   Importante: **Non piegate il guidacinghia durante la sua rimozione.**

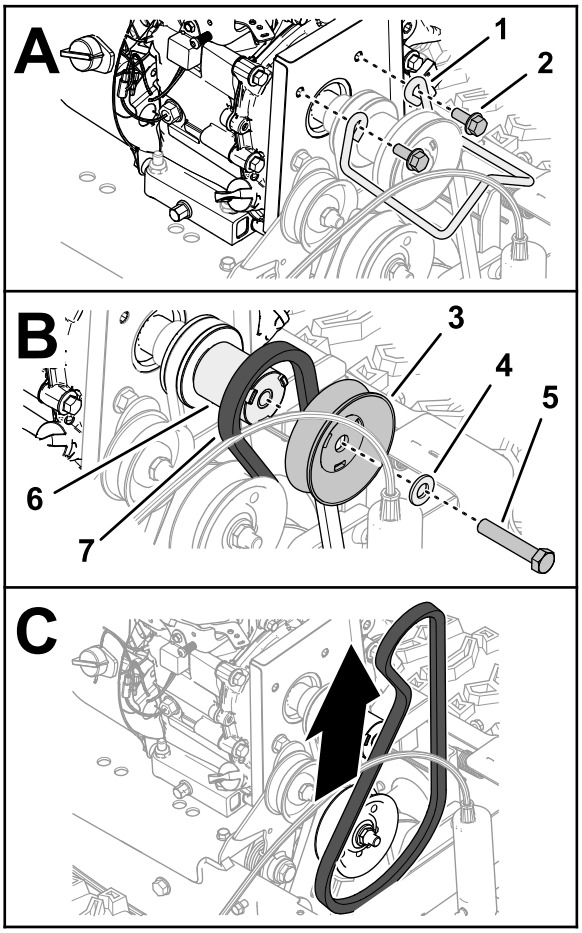

g326318

Figura 44

1. Guidacinghia
2. Vite a testa cilindrica con flangia
3. Puleggia di trasmissione della spazzola
4. Rondella piana
5. Vite a testa cilindrica flangiata (3/8" x 1")
6. Distanziale della puleggia
7. Cinghia di trasmissione della spazzola da 96 cm.

4. Rimuovete la vite a testa cilindrica (3/8” x 2”) e la rondella che fissa la puleggia di trasmissione della spazzola all’albero motore, e rimuovete la puleggia (Figura 44).

   Nota: Se necessario, tenete il distanziatore della puleggia tra la puleggia di trasmissione della spazzola e il motore per impedire la rotazione dell’albero motore.

   Non è necessario rimuovere il distanziatore della puleggia dall’albero motore.
5. Fate scorrere via la cinghia di trasmissione della spazzola da 96 cm dalla puleggia dell’albero di trasmissione e rimuovete la cinghia della macchina.

Installazione della cinghia di trasmissione della spazzola

Materiali forniti dal proprietario: composto frenafiletti a media resistenza

1. Montate la rondella sulla vite a testa cilindrica (3/8” x 2”), e applicate uno strato di composto frenafiletti a media resistenza alle filettature della vite a testa cilindrica.
2. Montate la cinghia da 96 cm nella scanalatura della puleggia dell’albero di trasmissione (Figura 45).

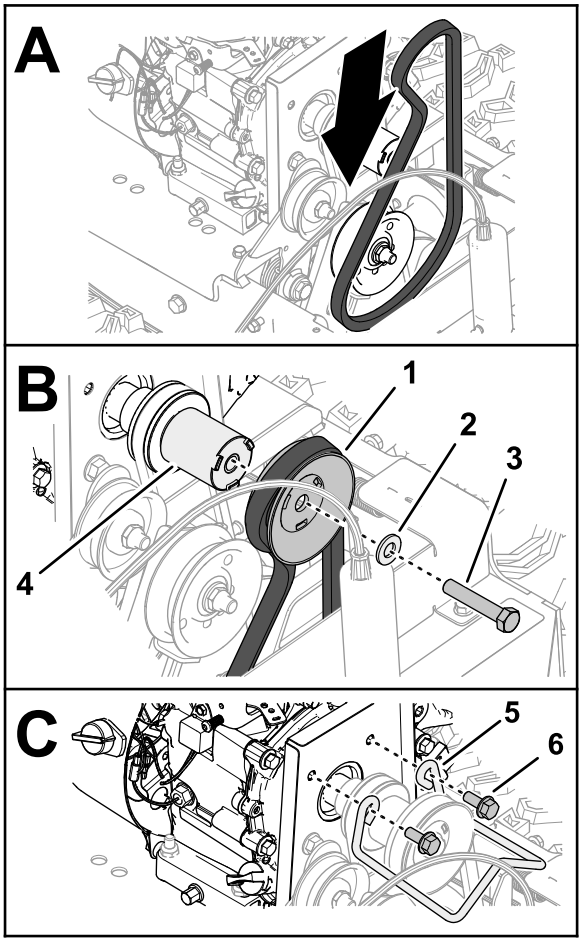

g326353

Figura 45

1. Puleggia di trasmissione della spazzola e cinghia da 96 cm.
2. Rondella piana
3. Vite a testa cilindrica flangiata (3/8" x 1")
4. Distanziale della puleggia
5. Guidacinghia
6. Vite a testa cilindrica flangiata

3. Montate la cinghia nella scanalatura della puleggia di trasmissione della spazzola (Figura 45).
4. Montate la puleggia di trasmissione della spazzola nel distanziatore della puleggia (Figura 45).

   Importante: **Allineate le chiavi di trasmissione del distanziatore con le fessure presenti nella puleggia.**
5. Fissate la puleggia e il distanziatore all’albero di trasmissione (Figura 45) con la vite a testa cilindrica (3/8” x 2”).
6. Serrate la vite a testa cilindrica a una coppia compresa tra 42 e 52 N·m.
7. Montate il guidacinghia al motore con le 2 viti a testa cilindrica con flangia (Figura 45).
8. Serrate le viti a testa cilindrica a una coppia compresa tra 23 e 29 N·m.
9. Installate il copricinghia; fate riferimento a Installazione del copricinghia (pagina 27).

Sostituzione della cinghia di trazione

Rimozione della cinghia di trazione

1. Spurgate l’impianto di alimentazione; fate riferimento a Spurgo dell'impianto di alimentazione (pagina 23).
2. Togliete il copricinghia; fate riferimento a Rimozione del copricinghia (pagina 27).
3. Togliete la cinghia di trasmissione della spazzola; fate riferimento a Rimozione della cinghia di trasmissione della spazzola (pagina 28).
4. Rimuovete il distanziatore della puleggia, la metà anteriore della puleggia scanalata e la cinghia di trazione da 87,6 cm dall’albero motore (Figura 46).

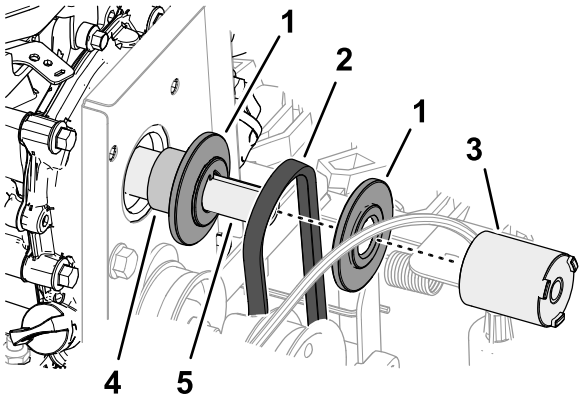

g326388

Figura 46

1. Metà della puleggia scanalata
2. Cinghia di trazione da 87,6 cm
3. Distanziale della puleggia
4. Distanziatore dell’albero
5. Albero motore

5. Nella parte posteriore della macchina, allentate le 2 viti a testa cilindrica con flangia superiori

(1/4” x 5/8”) che fissano la protezione posteriore alla macchina (Figura 47).

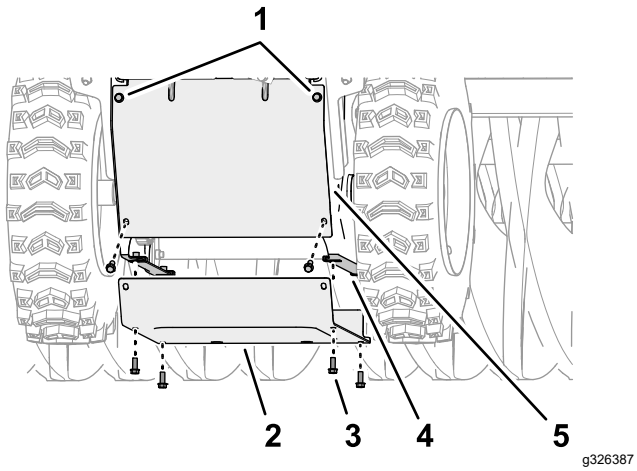

Figura 47

1. Vite a testa cilindrica con flangia (1/4” x 5/8”- allentata)
2. Coperchio inferiore
3. Vite a testa cilindrica flangiata (1/4” x 5/8”)
4. Piastra laterale flangiata
5. Coperchio posteriore

6. Rimuovete le 6 viti a testa cilindrica con flangia (1/4” x 5/8”) che fissano il coperchio inferiore alla macchina e rimuovete il coperchio (Figura 47).
7. Fate scorrere la cinghia di trazione tra la ruota di frizione e la puleggia di trazione e rimuovete la cinghia dalla macchina (Figura 48).

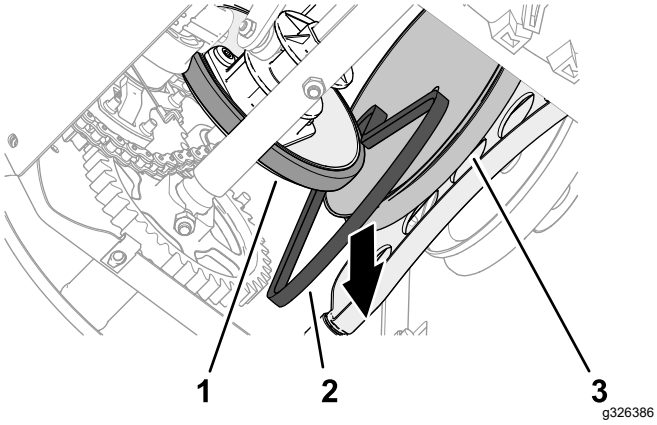

Figura 48

1. Ruota di frizione
2. Cinghia di trazione
3. Puleggia di trazione

Montaggio della cinghia di trazione

1. Fate scorrere la cinghia di trazione tra la ruota di frizione e la puleggia di trazione e nella macchina (Figura 49).

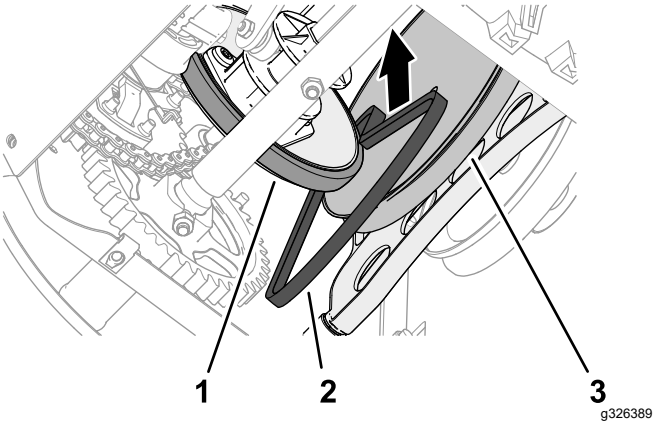

Figura 49

1. Ruota di frizione
2. Cinghia di trazione
3. Puleggia di trazione

2. Nella parte superiore della macchina, allineate la cinghia di trazione nella scanalatura della puleggia di trazione e fate scorrere la cinghia di trazione sull’albero motore (Figura 50).

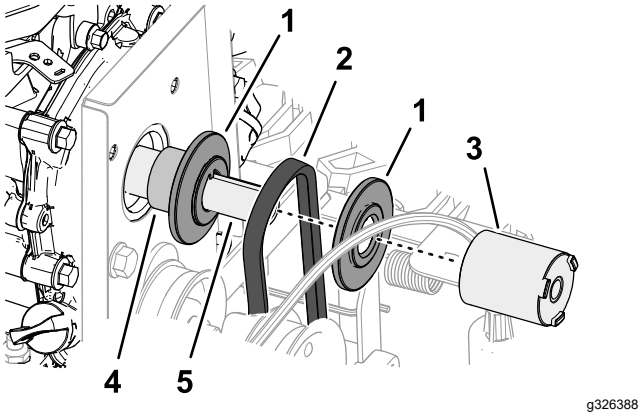

Figura 50

1. Metà della puleggia
2. Cinghia di trazione da 87,6 cm
3. Distanziale della puleggia
4. Distanziatore dell’albero
5. Albero motore

3. Installate la cinghia di trasmissione della spazzola; fate riferimento a Installazione della cinghia di trasmissione della spazzola (pagina 29).
4. Nella parte inferiore della macchina, allineate i fori presenti nel coperchio inferiore con i fori presenti nelle flange delle piastre laterali destra e sinistra (Figura 51).

   Nota: Assicuratevi che il coperchio posteriore sia sovrapposto al coperchio inferiore.

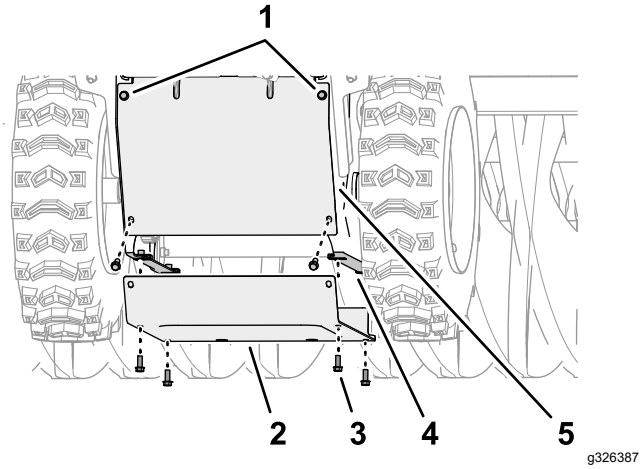

Figura 51

1. Vite a testa cilindrica flangiata (1/4” x 5/8”- allentata)
2. Coperchio inferiore
3. Vite a testa cilindrica flangiata (1/4” x 5/8”)
4. Piastra laterale flangiata
5. Coperchio posteriore

5. Montate il coperchio inferiore alla macchina (Figura 51) con le 6 viti a testa cilindrica con flangia (1/4” x 5/8”).
6. Serrate le 2 viti a testa cilindrica con flangia superiori (1/4” x 5/8”) che fissano il coperchio posteriore alla macchina (Figura 51).

Manutenzione del telaio

Verifica della bulloneria lenta

Intervallo tra gli interventi tecnici: Prima di ogni utilizzo o quotidianamente

1. Ispezionate la macchina per individuare eventuale bulloneria lenta o mancante o qualsiasi altro possibile problema.
2. Serrate tutta la bulloneria lenta prima di utilizzare la macchina.
3. Sostituite tutta la bulloneria mancante prima di utilizzare la macchina.

Rimessaggio

Sicurezza nel rimessaggio

- Spegnete il motore e attendete che tutte le parti in movimento si arrestino prima di abbandonare la posizione dell'operatore. Lasciate raffreddare la macchina prima di eseguire interventi di riparazione, manutenzione o pulizia o di rimessarla.
- I fumi di carburante sono altamente infiammabili, esplosivi e pericolosi se inalati. Se riponete il prodotto in un’area con una fiamma aperta, i fumi di carburante possono accendersi e causare un'esplosione.
- Non riponete mai la macchina con il carburante nel serbatoio all'interno di un edificio in cui siano presenti fonti d'ignizione, come boiler dell'acqua calda e stufe, asciugatrici, ecc. Lasciate raffreddare il motore prima di riporre la macchina in qualsiasi ambiente chiuso.
- Disattivate l’alimentazione alla spazzola rotante quando trasportate o riponete la macchina.

Preparazione del tosaerba per il rimessaggio

Preparazione del sistema di alimentazione

1. All'ultimo rifornimento di carburante dell'anno, versate lo stabilizzatore nel carburante fresco.
2. Aggiungete carburante trattato alla macchina e lasciate in funzione il motore per 10 minuti.
3. Spurgate il carburante dall'impianto; fate riferimento a Spurgo dell'impianto di alimentazione (pagina 23).

   Nota: Non conservate carburante stabilizzato per più di 90 giorni.
4. Fate funzionare il tosaerba finché il motore non si ferma per mancanza di carburante.
5. Iniettate la benzina nel motore e avviatelo di nuovo.
6. Lasciate che il motore giri finché non si ferma.
7. Lasciatelo raffreddare.

Preparazione del motore

1. Scollegate il cappellotto dalla candela.
2. Togliete la candela, versate 30 ml di olio motore nel foro della candela e tirate più volte, **lentamente**, il cavo di avviamento.

3. Montate la candela senza stringerla.

Preparazione del telaio

1. Sostenete il telaio, in modo che le setole non tocchino il terreno.

   Importante: **Le setole si deformeranno e la spazzola sarà fuori allineamento se le setole toccano il terreno per un periodo di tempo prolungato.**

2. Pulite accuratamente la spazzola e assicuratevi che sia priva di sostanze chimiche e/o residui caustici.
3. Pulite accuratamente la macchina.
4. Ritoccate le superfici scheggiate con vernice reperibile da un Centro Assistenza autorizzato. Levigate le aree interessate prima di verniciare e utilizzate un prodotto antiruggine per evitare che le parti in metallo si arrugginiscano.
5. Serrate tutte le viti, i bulloni e i dadi di bloccaggio lenti. Riparate o sostituite eventuali parti danneggiate.
6. Coprite la macchina e riponetela in un luogo asciutto e pulito, fuori dalla portata dei bambini. Lasciate che il motore si raffreddi prima di riporlo in un luogo chiuso.

   Importante: **Tenete la spazzola lontano da luce del sole, intemperie e cambiamenti di temperatura per evitare che diventi fragile.**

Messa in funzione della macchina dopo il rimessaggio

1. Rimuovete la candela e tirate la stegola di avviamento a strappo per far girare rapidamente il motore e pompare l'olio in eccesso dal cilindro.
2. Montate la candela a mano e poi serratela a 20,4 N·m.
3. Collegate il cappellotto alla candela.
4. Effettuate le procedure di manutenzione annuali, come indicato nel Programma di manutenzione raccomandato; fate riferimento a Manutenzione (pagina 18).

Localizzazione guasti

Problema	Possibile causa	Rimedio
Il motore non si avvia, ha difficoltà di avviamento o perde potenza.	1. Il serbatoio del carburante è vuoto. 2. La valvola d'intercettazione del carburante è chiusa. 3. L'acceleratore e lo starter non sono in posizione corretta. 4. È presente dello sporco nella valvola del carburante. 5. Il tappo di sfiato del carburante è ostruito. 6. Presenza di morchia, acqua o carburante stantio nel sistema di alimentazione. 7. Il filtro dell'aria è sporco. 8. La candela è difettosa. 9. Il cappellotto delle candele non è collegato.	1. Riempite il serbatoio del carburante. 2. Aprite la valvola d'intercettazione del carburante. 3. Assicuratevi che il comando dell'acceleratore sia a metà tra le posizioni Slow e Fast e che lo starter sia in posizione On a motore freddo e in posizione Off a motore caldo. 4. Pulite lo schermo della valvola del carburante e la coppa. 5. Pulite il tappo di sfiato del carburante. 6. Rivolgetevi a un Centro Assistenza del motore autorizzato. 7. Pulite o sostituite l'elemento del filtro dell'aria. 8. Pulite, regolate o sostituite la candela. 9. Verificate il collegamento del cappellotto.
Il motore perde potenza.	1. Il motore è sotto sforzo eccessivo. 2. Il filtro dell'aria è sporco. 3. Il livello dell'olio nel carter non è corretto. 4. È presente dello sporco nel filtro del serbatoio del carburante. 5. Presenza di morchia, acqua o carburante stantio nel sistema di alimentazione.	1. Riducete la velocità di trasferimento o regolate la spazzola. 2. Pulite o sostituite l'elemento del filtro dell'aria. 3. Controllate il livello dell'olio nel carter. 4. Pulite il filtro del serbatoio del carburante. 5. Rivolgetevi a un Centro Assistenza del motore autorizzato.
La spazzola non pulisce la superficie.	1. L'altezza della spazzola non è corretta. 2. La pressione negli pneumatici di trazione non è corretta. 3. State ripulendo troppi detriti in una sola volta.	1. Regolate l'altezza della spazzola. 2. Regolate la pressione degli pneumatici di trazione. 3. Rallentate e pulite zone di detriti più piccole.
La spazzola non ruota.	1. La spazzola è ostruita. 2. La leva di trasmissione della spazzola non è innestata. 3. La cinghia di trasmissione della spazzola scivola. 4. La cinghia è rotta. 5. Il perno di sicurezza è rotto.	1. Disintasate la spazzola. 2. Innestate la leva di trasmissione della spazzola. 3. Regolate o sostituite la cinghia. 4. Sostituite la cinghia. 5. Sostituite il perno di sicurezza.
La macchina tende a sinistra o destra.	1. La pressione negli pneumatici di trazione non è corretta.	1. Regolate la pressione degli pneumatici di trazione.
La macchina non parte.	1. La cinghia di trasmissione è usurata, allentata o rotta. 2. La cinghia di trasmissione è scivolata da una puleggia.	1. Montate una cinghia nuova. 2. Sostituite o regolate la cinghia.

Problema	Possibile causa	Rimedio
La macchina vibra in maniera anomala.	1. Il gruppo spazzola è allentato o danneggiato. 2. I bulloni di fissaggio del motore sono allentati. 3. La puleggia del motore o la puleggia tendicinghia sono allentate. 4. La puleggia del motore è danneggiata. 5. La cinghia è danneggiata.	1. Serrate la bulloneria, sostituite il gruppo spazzola o contattate il vostro Centro Assistenza autorizzato. 2. Serrate i bulloni di fissaggio. 3. Serrate la puleggia interessata. 4. Contattate il vostro centro assistenza Toro autorizzato. 5. Montate una cinghia nuova.
La spazzola non si arresta al rilascio della leva di trasmissione.	1. La cinghia di trasmissione della spazzola non è regolata.	1. Verificate la regolazione della trasmissione della spazzola.
La spazzola si usura prematuramente.	1. State utilizzando un'altezza della spazzola non corretta.	1. Regolate l'altezza della spazzola.
Il selettore di velocità è difficile da spostare o bloccato.	1. È necessario lubrificare l'albero esagonale.	1. Lubrificate l'albero esagonale.

Proposizione 65 della California, Informazioni di avvertenza

Che cos'è questa avvertenza?

Potreste notare che un prodotto in vendita presenta un'etichetta di avvertenza simile alla seguente:

AVVERTENZA: Cancro e problematiche della riproduzione - www.p65Warnings.ca.gov.

Che cos'è la Prop 65?

La Prop 65 si applica a qualsiasi azienda che operi in California, venda prodotti in California o fabbrichi prodotti che possano essere venduti o importati in California. Stabilisce che il Governatore della California mantenga e pubblichi un elenco di sostanze chimiche note come causa di cancro, difetti di nascita e/o altre problematiche della riproduzione. L'elenco, aggiornato annualmente, include centinaia di sostanze chimiche riscontrate in molti articoli d'uso quotidiano. Lo scopo della Prop 65 è informare il pubblico riguardo l'esposizione a tali sostanze chimiche.

La Prop 65 non vieta la vendita di alcun prodotto contenente tali sostanze chimiche ma richiede l'indicazione delle avvertenze su qualsiasi prodotto, imballaggio di prodotti o documentazione in dotazione con il prodotto. Inoltre, un'avvertenza Prop 65 non implica una violazione da parte del prodotto di alcuno standard o requisito di sicurezza dei prodotti. In effetti, il governo della California ha chiarito che un'avvertenza Prop 65 “non equivale alla decisione normativa di “sicurezza“ o “non sicurezza” di un prodotto”. Molte di queste sostanze chimiche sono state utilizzate per anni nei prodotti d'uso quotidiano senza alcun danno documentato. Per maggiori informazioni, visitatehttps://oag.ca.gov/prop65/faqs-view-all.

Un'avvertenza Prop 65 indica che una società ha (1) valutato l'esposizione e ha concluso che supera il livello “nessun rischio significativo”; oppure (2) ha scelto di fornire un'avvertenza sulla base delle proprie informazioni riguardo la presenza di una sostanza chimica elencata, senza tentare di valutarne l'esposizione.

Questa legge si applica ovunque?

Le avvertenze Prop 65 sono richieste unicamente ai sensi della legge della California. Queste avvertenze si riscontrano in tutta la California in un'ampia gamma di ambienti, compresi, senza limitazione ristoranti, negozi di alimentari, hotel, scuole, ospedali e su una grande varietà di prodotti. Inoltre, alcuni rivenditori online e per corrispondenza forniscono avvertenze Prop 65 sui propri siti Web o cataloghi.

Dove si collocano le avvertenze della California in confronto ai limiti federali?

Gli standard Prop 65 sono spesso più rigidi degli standard federali e internazionali. Vi sono varie sostanze che richiedono un'avvertenza Prop 65 a livelli molto inferiori rispetto ai limiti d'azione federali. Ad esempio, lo standard della Prop 65 per le avvertenze relative al piombo è pari a 0,5 microgrammi/giorno, un limite molto inferiore rispetto agli standard federali e internazionali.

Perché non tutti i prodotti simili riportano l'avvertenza?

- I prodotti venduti in California richiedono l'etichettatura Prop 65, mentre prodotti simili venduti altrove non la richiedono.
- A un'azienda coinvolta in un'azione giuridica relativa alla Prop 65 che raggiunga un accordo può essere richiesto l'utilizzo di avvertenze Prop 65 per i propri prodotti, mentre ad altre aziende che producono prodotti analoghi può non essere imposto tale requisito.
- L'applicazione della Prop 65 non è omogenea.
- Le aziende possono scegliere di non fornire avvertenze perché stabiliscono di non essere tenute a farlo ai sensi della Prop 65; una mancanza di avvertenze per un prodotto non significa che il prodotto sia privo delle sostanze chimiche elencate a livelli simili.

Perché Toro include questa avvertenza?

Toro ha scelto di fornire ai consumatori quante più informazioni possibile, in modo da consentire loro di prendere decisioni informate sui prodotti che acquistano e utilizzano. Toro fornisce avvertenze in determinati casi, sulla base delle proprie conoscenze in merito alla presenza di una o più sostanze chimiche elencate, senza valutarne il livello di esposizione, dal momento che non tutte le sostanze chimiche elencate presentano requisiti riguardo i limiti di esposizione. Benché l'esposizione da prodotti Toro possa essere trascurabile o nettamente all'interno del range “nessun rischio significativo”, scegliendo di eccedere nel senso della cautela, Toro fornisce le avvertenze Prop 65. Inoltre, qualora Toro non fornisca tali avvertenze, può essere citata in giudizio dallo Stato della California o da soggetti privati che mirino all'applicazione della Prop 65 e può essere soggetta a gravi sanzioni.

TORO®

Count on it.