Form No. 3415-779 Rev B

Снегоочиститель SnowMax 724 ZXR

Номер модели 38720—Заводской номер 400000000 и до

Руководство оператора

Введение

Данная машина предназначена для бытового использования. Он рассчитан прежде всего на уборку снега с поверхностей с твердым покрытием, таких как проезды и тротуары, и других поверхностей для передвижения по жилым или коммерческим объектам. Она предназначена исключительно для уборки снега, и не используется для очистки гравийных поверхностей.

Внимательно изучите данное руководство, чтобы знать как правильно использовать и обслуживать машину, не допуская ее повреждения и травмирования персонала. Вы несете ответственность за правильное и безопасное использование машины.

Вы можете установить непосредственный контакт с фирмой Toro, используя сайт www.Toro.com для получения информации об устройстве и вспомогательных приспособлениях, для помощи в поисках дилера, или для регистрации устройства.

Для выполнения технического обслуживания, приобретения оригинальных запчастей Toro или получения дополнительной информации обращайтесь в сервисный центр официального дилера или в отдел технического обслуживания компании Toro. Не забудьте при этом указать модель и серийный номер вашей машины. Рисунок 1 указывает место на машине, где обозначена ее модель и серийный номер. Запишите номера в предусмотренном для этого месте.

Внимание: **С помощью смартфона или планшетного компьютера отсканируйте QR-код на табличке с серийным номером, чтобы получить доступ к информации по гарантии, запчастям и другим сведениям об изделии.**



g219966

Рисунок 1

1. Место номера модели и серийного номера

Номер модели _____

Заводской номер _____

В настоящем руководстве приведены потенциальные опасности и рекомендации по их предотвращению, обозначенные символом (Рисунок 2), который предупреждает об опасности серьезного травмирования или гибели в случае несоблюдения пользователем рекомендуемых мер безопасности.



g000502

Рисунок 2

Символ предупреждения об опасности

Для выделения информации в данном руководстве используются два слова. **Внимание** – привлекает внимание к специальной информации, относящейся к механической части машины, и **Примечание** – выделяет общую информацию, требующую специального внимания.

Данное изделие соответствует всем европейским директивам; подробные сведения содержатся в документе «Декларация соответствия» на каждое отдельное изделие.

Внимание: **При эксплуатации этой машины на высоте более 1500 м в течение длительного времени, убедитесь, что на ней установлен высотный комплект, чтобы двигатель удовлетворял требованиям директив по**

© 2020—The Toro® Company
8111 Lyndale Avenue South
Bloomington, MN 55420

Регистрация в www.Toro.com.

Перевод исходного документа (RU)
Напечатано в Мексике
Все права защищены

3415-779

токсичности выхлопа CARB/EPA. Высотный комплект увеличивает производительность двигателя, предотвращает засорение свечи зажигания, трудности с запуском и повышенный выброс вредных веществ. После установки комплекта прикрепите предупреждающую наклейку о высотном комплекте рядом с наклейкой с серийным номером на машине. Для приобретения подходящего высотного комплекта и предупреждающей наклейки для машины обратитесь в сервисный центр официального дилера Toro. Чтобы найти ближайшего дилера, посетите веб-сайт www.Toro.com или свяжитесь с отделом обслуживания заказчиков компании Toro по телефону (телефонам), указанному в ваших «Гарантийных обязательствах на системы снижения токсичности отработавших газов». При работе двигателя на высоте ниже 1500 м снимите комплект с двигателя и восстановите его исходную заводскую конфигурацию. Запрещается эксплуатация на малых высотах двигателя, переоборудованного для работы на большой высоте, так как это может вызвать перегрев и повреждение двигателя.

В случае сомнения, переоборудована ли машина для работы на высоте, посмотрите, имеется ли такая наклейка (Рисунок 3).



Рисунок 3

Содержание

Введение 1
Техника безопасности 3
- Общие требования по технике безопасности 3
- Наклейки с правилами техники безопасности и инструкциями 4

Сборка 5
- Раскладывание рукоятки 5
- Установка разгружающего спуска 5
- Проверка уровня масла в двигателе 6
- Регулировка давления в шинах 6

Знакомство с изделием 7
Эксплуатация 8
- До эксплуатации 8
- Правила техники безопасности, которые необходимо соблюдать перед эксплуатацией машины 8
- Заправка топливного бака 8
- Проверка уровня масла в двигателе 9
- В процессе эксплуатации 9
- Правила техники безопасности при работе с машиной 9
- Запуск двигателя 10
- Подключение шнека 10
- Отключение шнека 10
- Самоходное движение машины 10
- Останов двигателя 11
- Регулировка желоба для выброса снега и дефлектора желоба 11
- Чистка засоренного разгружающего спуска 11
- Советы по эксплуатации 12
- После эксплуатации 12
- Правила техники безопасности, которые необходимо соблюдать после завершения эксплуатации машины 12
- Предотвращение примерзания частей после работы машины 12

Техническое обслуживание 13
- Рекомендуемый график(и) технического обслуживания 13
- Техника безопасности при обслуживании 13
- Проверка уровня масла в двигателе 14
- Проверка и регулировка полозьев. 15
- Осмотр рабочих кромок шнеков 15
- Замена масла в двигателе 16
- Замена свечи зажигания 17
- Регулировка тросика управления шнеком 18
- Регулировка тросика управления трансмиссией 18
- Проверка давления воздуха в шинах 18

Хранение 19
- Подготовка снегоочистителя к хранению 19

Техника безопасности

Общие требования по технике безопасности

Данная машина соответствует техническим условиям ANSI B71.3.

- Перед пуском двигателя внимательно прочитайте и усвойте содержание настоящего *Руководства оператора*. Убедитесь, что все лица, использующие данное изделие, знают, как его применять, и понимают все предупреждения.
- Держите руки и ноги на расстоянии от движущихся частей машины.
- Не эксплуатируйте данную машину, если на ней не установлены все ограждения и другие защитные устройства, которые должны быть в рабочем состоянии.
- Держитесь на достаточном расстоянии от всех отверстий выброса снега. Следите, чтобы посторонние лица находились на безопасном расстоянии от машины.
- Не допускайте детей в рабочую зону. Не позволяйте детям пользоваться снегоочистителем.
- Перед удалением засорений, техническим обслуживанием или заправкой машины топливом выключите двигатель.

Дополнительная информация по технике безопасности приведена в соответствующих разделах настоящего руководства.

Наклейки с правилами техники безопасности и инструкциями

Таблички и инструкции по технике безопасности хорошо видны водителю-оператору и располагаются вблизи любого места повышенной опасности. Заменяйте любые поврежденные или утерянные наклейки.



decal131-5914

131-5914

№ по каталогу 131-5916 для заказа

1. Опасность ранения или травматической ампутации руки или ноги шнеком – не кладите руку на желоб; извлеките ключ зажигания из замка и внимательно изучите инструкции перед выполнением ремонта или технического обслуживания.

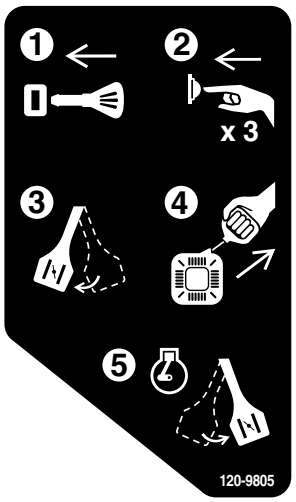

decal120-9805

120-9805

1. Вставьте ключ.
2. Прокачайте топливную систему двигателя 3 раза.
3. Закройте воздушную заслонку.
4. Потяните трос стартера.
5. После запуска двигателя закройте воздушную заслонку.

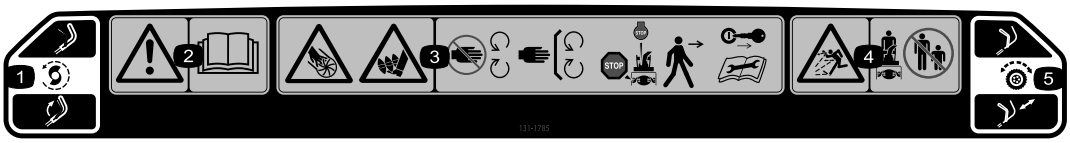

decal131-1785

131-1785

№ по каталогу 131-5921 для заказа

1. Привод шнека – нажмите на рычаг для включения; отпустите рычаг для выключения.
2. Предупреждение – изучите *руководство по эксплуатации*.
3. Опасность рассечения и травматической ампутации рук или ног шнеком – не приближайтесь к движущимся частям, сохраняйте на своих местах все кожухи и щитки; заглушите двигатель и дождитесь остановки шнека, прежде чем покидать машину; извлеките ключ зажигания и изучите инструкции, прежде чем приступить к ремонту или выполнению технического обслуживания.
4. Опасность выброса предметов! Посторонние лица должны находиться на безопасном расстоянии от снегоочистителя.
5. Самоходный привод – нажмите вниз рукоятку для включения самохода.

Сборка

Раскладывание рукоятки

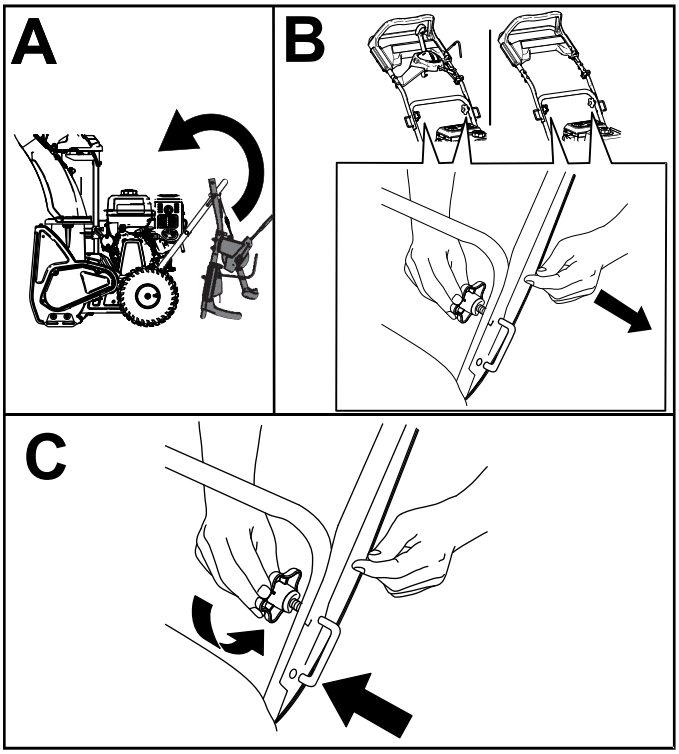

g212678

Рисунок 4

Установка разгружающего спуска

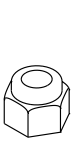

1x

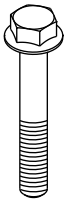

1 шт.

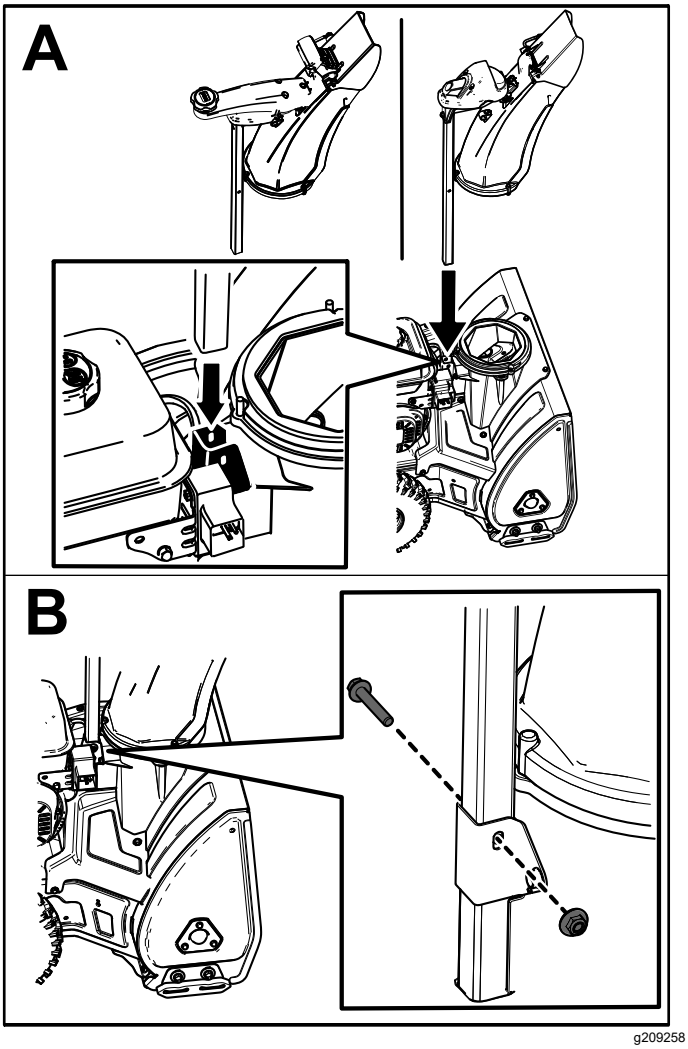

g209258

Рисунок 5

Проверка уровня масла в двигателе

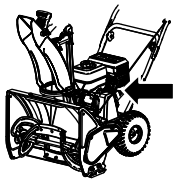

g215484

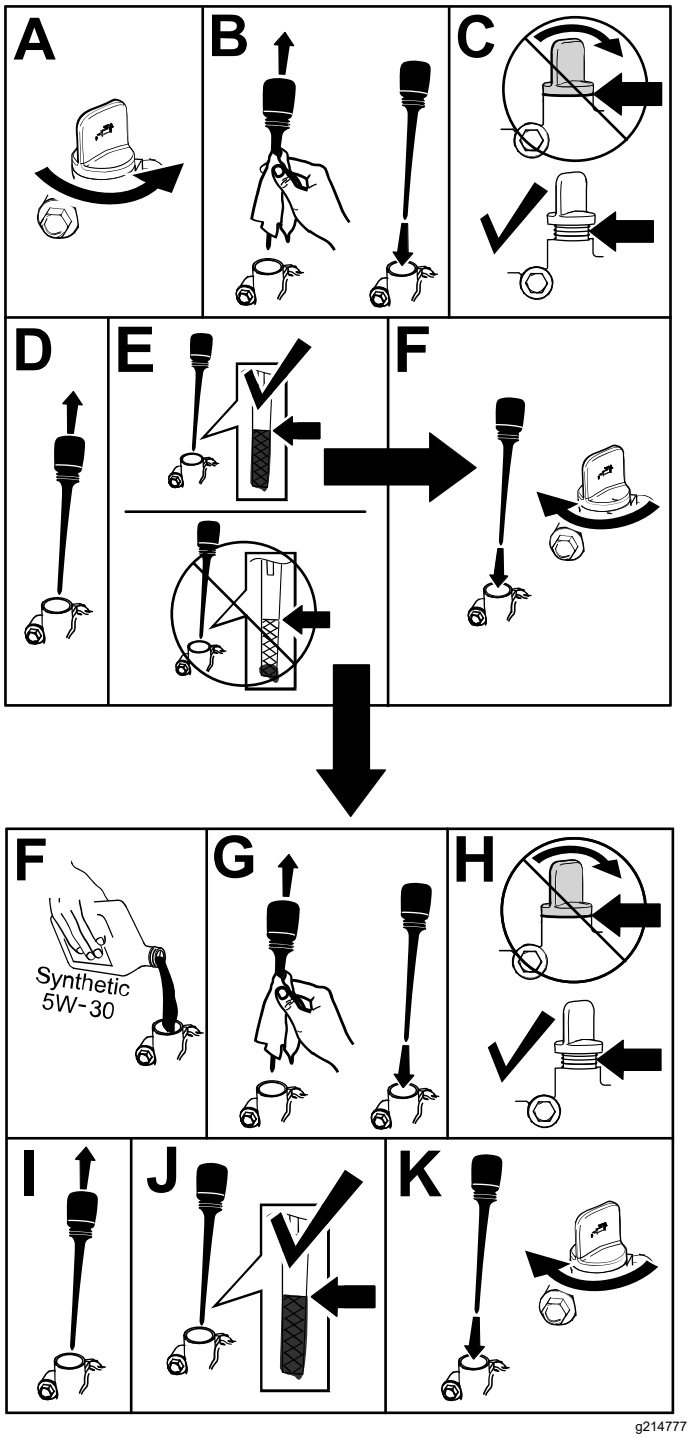

g214777

Рисунок 6

Регулировка давления в шинах

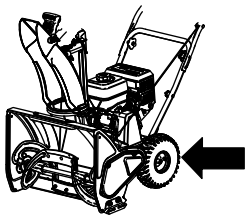

g210347

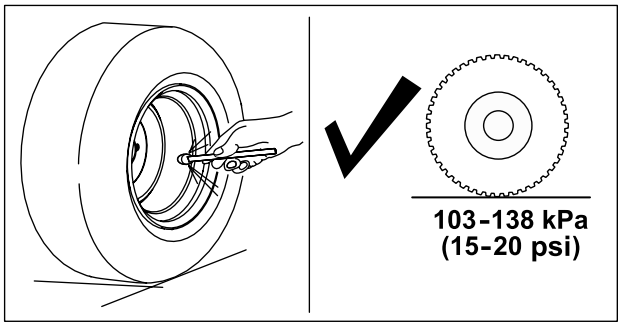

g211051

Рисунок 7

Знакомство с изделием

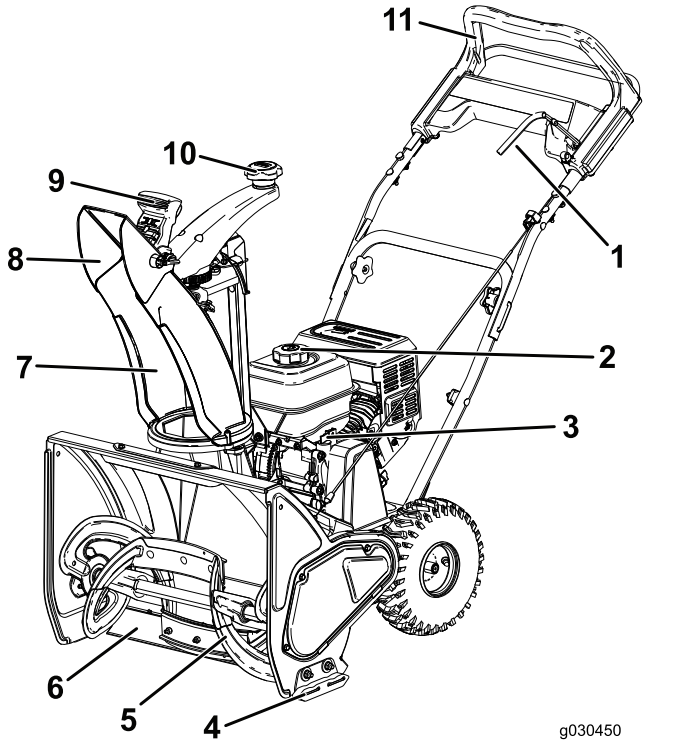

Рисунок 8

1. Рычаг шнека
2. Крышка топливного бака
3. Измерительный щуп
4. Полозья
5. Шнек
6. Скребок
7. Желоб для выброса снега
8. Дефлектор желоба
9. Управление дефлектором желоба
10. Управление желобом для выброса снега
11. Верхняя рукоятка

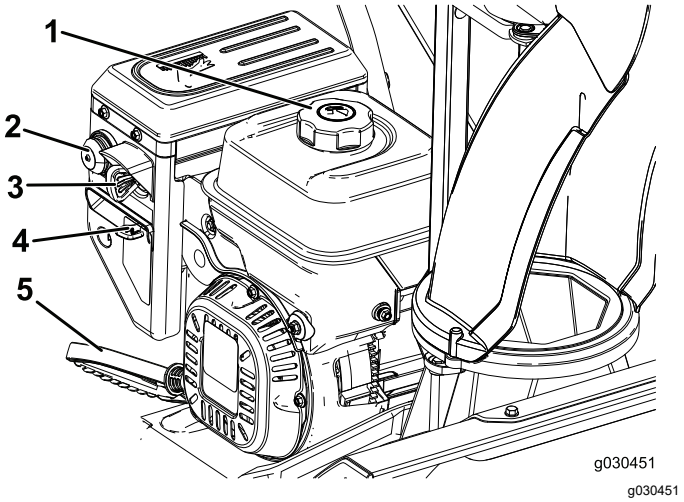

Рисунок 9

1. Крышка топливного бака
2. Заливочный насос
3. Ключ зажигания
4. Заслонка
5. Ручной стартер

Эксплуатация

До эксплуатации

Правила техники безопасности, которые необходимо соблюдать перед эксплуатацией машины

- **Только для моделей с электрическим запуском:** используйте удлинительные кабели и розетки, как описано в данном руководстве. Тщательно проверьте шнур питания перед подключением его к источнику питания. Если шнур имеет повреждения, не используйте его. Замените поврежденный шнур. Отсоединяйте шнур питания, когда не планируете запускать снегоочиститель.
- При работе на машине используйте подходящую зимнюю одежду. Используйте прочную нескользящую обувь, которая обеспечивает устойчивое положение на скользкой поверхности. Оператору запрещено использовать свободную одежду во избежание попадания частей одежды в движущиеся части оборудования.
- Во время работы и при выполнении операций регулировки или ремонта всегда используйте средства для защиты глаз от попадания посторонних предметов, которые могут быть выброшены машиной.
- Тщательно осмотрите площадку, на которой будет использоваться машина, удалив с нее все коврики для ног, санки, доски, провода и другие посторонние предметы.
- Поврежденные щитки, неисправные защитные устройства и нечитаемые наклейки следует отремонтировать или заменить до начала работ. Кроме того, подтяните все незатянутые крепежные детали.

⚠ ОПАСНО

Топливо является чрезвычайно легковоспламеняющейся и взрывоопасной жидкостью. Пожар или взрыв топлива может вызвать ожоги у вас и других людей.

- **Для предотвращения воспламенения топлива из-за разряда статического электричества перед заправкой устанавливайте емкость с бензином и/или машину на землю, а не на автомобиль или другой объект.**
- **Производите заправку бака вне помещения при холодном двигателе. Вытирайте следы пролитого бензина.**
- **Запрещается курить при выполнении операций с топливом и выполнять их вблизи открытого огня или искрения.**
- **Храните топливо в утвержденной к применению емкости для топлива в месте, недоступном для детей.**
- **Не допускайте наклона снегоочистителя вперед или назад при наличии топлива в топливном баке, т. к. в этом случае топливо может вытечь из снегоочистителя.**

Заправка топливного бака

- Для получения наилучших результатов используйте только чистый, свежий (полученный не позднее последних 30 дней), неэтилированный бензин с октановым числом не ниже 87 (метод оценки (R+M)/2).
- **Этанол:** приемлемым считается бензин, в состав которого входит до 10% объемной доли этанола (газохол) или 15% MTBE (метил-трет-бутилового эфира). Этанол и MTBE – это не одно и то же. Не допускается использование бензина с 15% объемной долей этанола (E15). **Запрещается использовать** бензин, содержащий более 10% объемной доли этанола, например E15 (содержит 15% этанола), E20 (содержит 20% этанола) или E85 (содержит 85% этанола). Снижению эксплуатационных характеристик и/или повреждение двигателя из-за использования неразрешенного к применению бензина не входит в перечень гарантийных случаев.
- **Запрещается** использовать бензин, содержащий метанол.

- **Запрещается** хранить топливо на протяжении всего зимнего периода без стабилизирующей присадки в топливных баках или емкостях.
- **Не** добавляйте масла в бензин.

Внимание: **Для улучшения запуска в любое время года добавляйте стабилизатор топлива, смешивая его с бензином, полученным за 30 дней и позднее.**

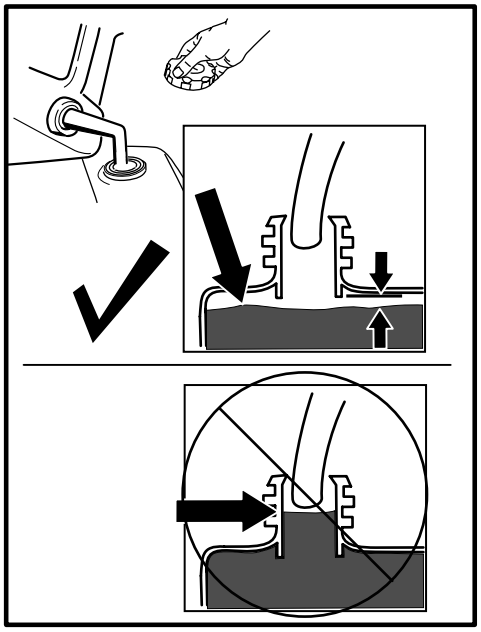

g214834

Рисунок 10

Проверка уровня масла в двигателе

См. Проверка уровня масла в двигателе (страница 9)

В процессе эксплуатации

Правила техники безопасности при работе с машиной

- **Вращающийся шнек может стать причиной травмирования рук или ступней.** При работе снегоочистителя находитесь за рукоятками и держитесь подальше от отверстия желоба выброса снега. **Лицо, руки, ноги и другие части тела оператора или одежда должны находиться на безопасном расстоянии от движущихся или вращающихся частей машины.**
- Никогда не направляйте желоб выброса снега в сторону людей или предметов, которым могут быть нанесены повреждения.
- Соблюдайте осторожность, чтобы не поскользнуться и не упасть. Обеспечьте надежную опору для ног и крепко держитесь за рукоятки. Двигайтесь шагом; бежать запрещено.
- Соблюдайте осторожность при работе на склонах.
- Никогда не используйте снегоочиститель в условиях слабой видимости или при низкой освещенности.
- Запрещается управлять машиной, если вы больны, чувствуете усталость или находитесь под воздействием алкоголя и наркотических или лекарственных препаратов.
- Смотрите назад и соблюдайте осторожность при движении снегоочистителя задним ходом.
- В периоды, когда не производится активная уборка снега, отсоедините питание от шнека.
- Соблюдайте чрезвычайную осторожность при работе или пересечении проездов, покрытых гравием, пешеходных дорожек или дорог. Остерегайтесь невидимых препятствий и будьте внимательны по отношению к дорожному движению.
- Запрещается пытаться выполнять любые регулировки при работающем двигателе.
- После удара о посторонний предмет заглушите двигатель, извлеките ключ зажигания (только для моделей с электрическим запуском), тщательно осмотрите машину с целью выявления повреждений и устраните повреждения, прежде чем запускать и эксплуатировать машину.
- При появлении ненормальных вибраций машины заглушите двигатель и произведите проверку с целью выявления причины вибраций.
- Продолжительная работа двигателя в закрытом помещении запрещена. Допускается запуск двигателя в помещении для последующего использования машины за его пределами, а также с целью заезда в помещение и выезда из него. Открывайте наружные двери, так как выхлопные газы представляют опасность.
- Не перегружайте машину, пытаясь увеличить скорость уборки снега.
- Никогда не прикасайтесь к прогретому двигателю и глушителю.

Запуск двигателя

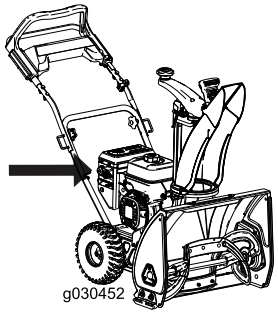

g030452

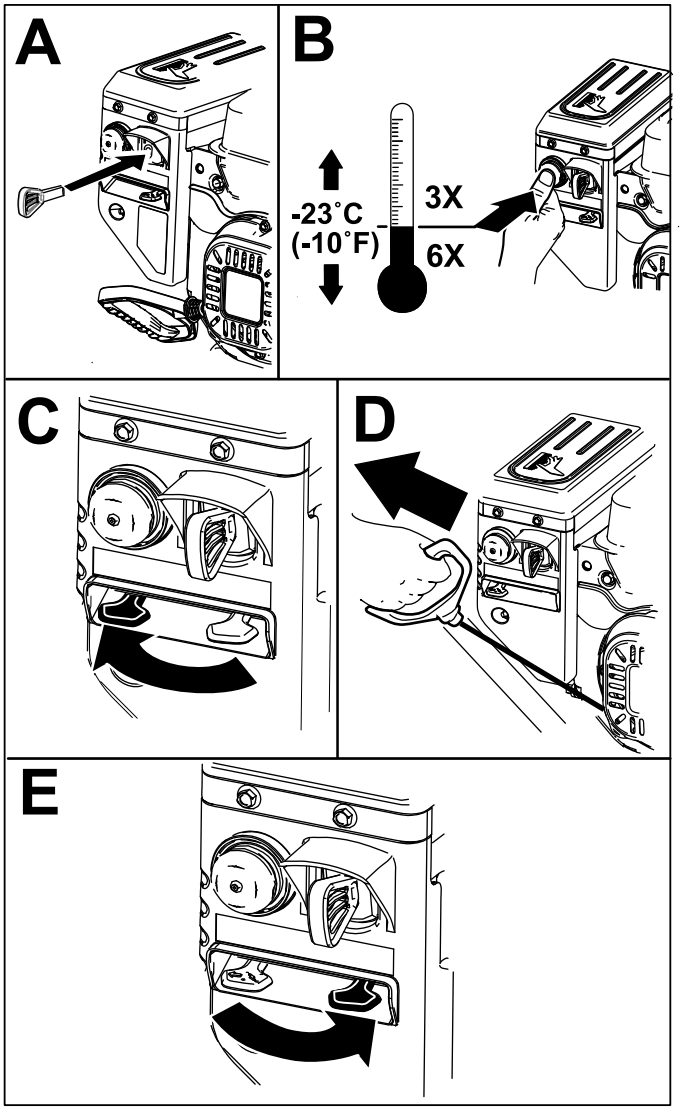

g210708

Рисунок 11

Подключение шнека

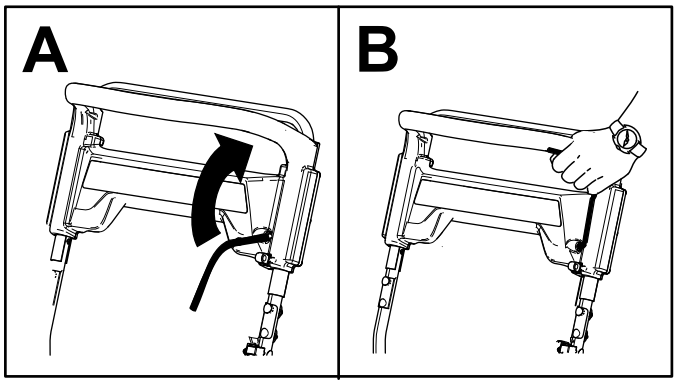

g214712

Рисунок 12

Отключение шнека

Для отключения шнека отпустите рычаг шнека.

Самоходное движение машины

Для включения самоходного привода достаточно идти, просто положив руки на верхнюю рукоятку и держа локти по бокам, и машина автоматически будет двигаться с вашей скоростью перемещения (Рисунок 13).

Примечание: Вы можете использовать машину в самоходном режиме с подключенным и отключенным шнеком.

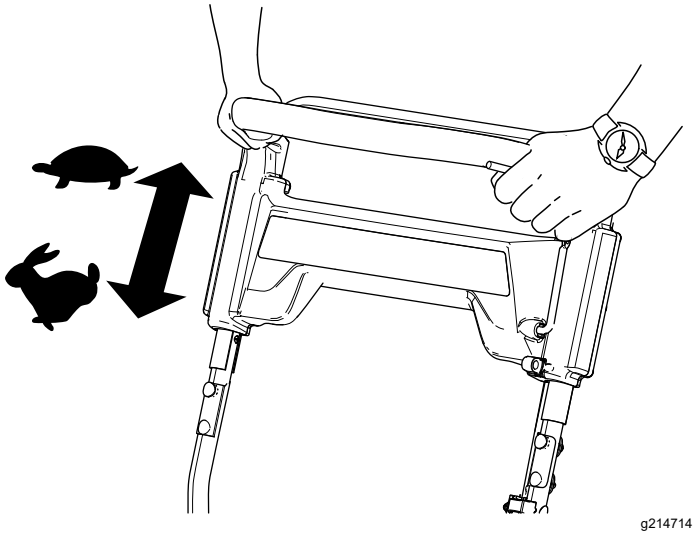

g214714

Рисунок 13

Останов двигателя

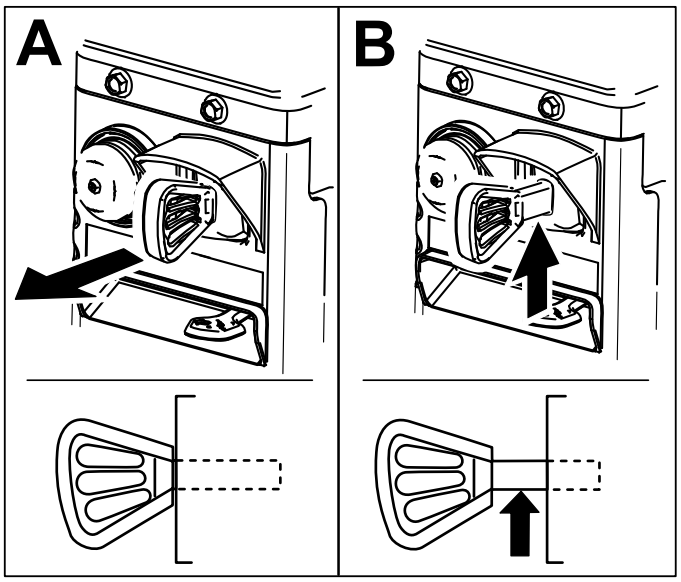

Рисунок 14

Регулировка желоба для выброса снега и дефлектора желоба

Для увеличения или уменьшения угла наклона дефлектора желоба нажмите рычажок на дефлекторе и перемещайте дефлектор вверх или вниз.

Для регулировки положения желоба для выброса снега переместите рукоятку желоба..

Примечание: Выведете шнек из зацепления, прежде чем регулировать положение желоба или дефлектора желоба.

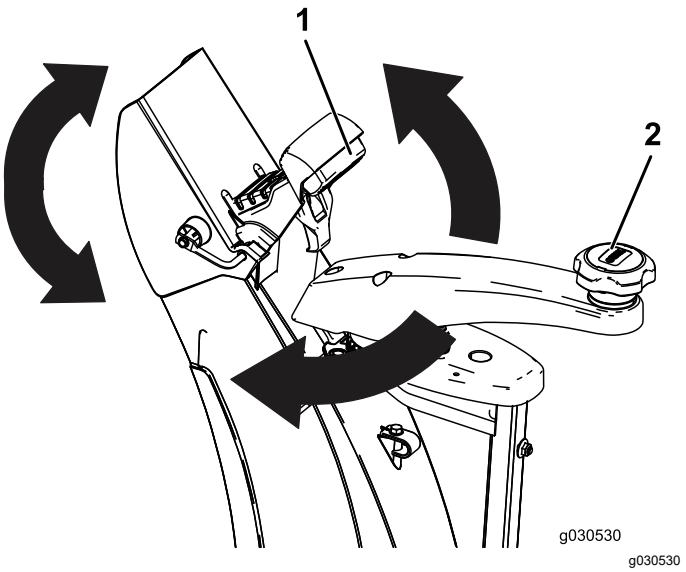

g030530

Рисунок 15

1. Рычажок
2. Рукоятка желоба

Чистка засоренного разгружающего спуска

⚠ ПРЕДУПРЕЖДЕНИЕ

Если шнек и крыльчатка вращаются, но снег из разгружающего спуска не выбрасывается, возможно, разгружающий спуск засорен.

Никогда не очищайте разгружающий спуск рукой. Это может привести к травме.

1. Оставаясь на рабочем месте, отпустите рукоятку самоходного привода.
2. Введите шнек в зацепление.
3. Нажмите вниз рукоятку, чтобы поднять переднюю часть машины на несколько сантиметров (дюймов) над поверхностью мостовой, затем быстро поднимите ручки, чтобы ударить передней частью машины о мостовую.
4. Выведите шнек из зацепления.
5. В случае необходимости повторяйте действия, указанные в пунктах с 1 по 4, до тех пор, пока снег из желоба для выброса не вывалится.

Внимание: **Если не удается прочистить желоб от снега ударом передней части машины о землю, заглушите двигатель, подождите, пока не остановятся все движущиеся части, и используйте специальный инструмент для очистки желоба от снега (не входит в комплект).**

Внимание: **При ударе передней части снегоуборщика о землю в процессе очистки спуска полозья могут сдвинуться. Отрегулируйте положение полозьев и надежно затяните их болты; см. Проверка и регулировка полозьев. (страница 15).**

Советы по эксплуатации

⚠ ПРЕДУПРЕЖДЕНИЕ

Выброс камней, неубранных игрушек и других посторонних предметов шнеком может стать причиной нанесения серьезных травм оператору и окружающим людям.

- **Очищайте участок, намеченный для уборки снега, от объектов, которые могут захвачены и выброшены лопастями ротора.**
- **Не допускайте детей и домашних животных в зону работы снегоуборщика.**
- По возможности, убирайте снег сразу после того, как он выпал.
- Выполняйте проходы с перекрытием для полной уборки снега.
- По возможности, производите выброс снега по ветру.
- Если снегоочиститель не может на скользкой поверхности двигаться вперед самостоятельно, толкайте его с помощью рукоятки, но давайте ему возможность работать в собственном темпе.

После эксплуатации

Правила техники безопасности, которые необходимо соблюдать после завершения эксплуатации машины

- Никогда не храните машину с заполненным топливным баком в здании, где имеются такие источники воспламенения, как водонагреватели, электронагреватели или сушилки для одежды. Дайте двигателю остыть перед постановкой его на хранение в каком-либо помещении.
- При размещении машины на хранение более чем на 30 дней см. важную информацию в разделе Хранение (страница 19).

Предотвращение примерзания частей после работы машины

- Дайте возможность двигателю поработать в течение нескольких минут для предотвращения примерзания движущихся частей. Выключите двигатель, дождитесь остановки всех движущихся частей и удалите лед и снег с машины.
- Очистите от снега и льда основание разгружающего спуска.
- Поверните разгружающий спуск налево и направо для предупреждения нарастания льда.
- Установив ключ зажигания в положение ВЫКЛ, несколько раз потяните за трос ручного стартера или подсоедините сетевой шнур к источнику питания и машине и один раз нажмите на кнопку электрического пуска для предотвращения примерзания ручного и/или электрического (только для моделей с электрическим запуском) стартеров.
- В условиях обильного снегопада и низких температур возможно примерзание органов управления и движущихся частей. В случае примерзания органов управления не прилагайте чрезмерных усилий. Если возникают трудности при использовании некоторых органов управления или частей машины, запустите двигатель и дайте ему поработать в течение нескольких минут.
- Не используйте орган управления желобом, чтобы попытаться переместить замерзший желоб для выброса. Удерживайте нажатой вниз синюю рукоятку и руками поверните желоб.
- При транспортировке машины в открытом прицепе или автомобиле органы управления или желоб для выброса снега могут замерзнуть.

Техническое обслуживание

Примечание: Левая и правая сторона машины определяются при взгляде с места оператора.

Рекомендуемый график(и) технического обслуживания

Периодичность технического обслуживания	Порядок технического обслуживания
Через первый час	• Проверьте затяжку крепежных элементов и при необходимости подтяните их.
Через первые 2 часа	• Замените масло в двигателе. • Осмотрите тросик управления шнеком и в случае необходимости произведите его регулировку. • Осмотрите тросик управления трансмиссией и в случае необходимости произведите его регулировку.
Перед каждым использованием или ежедневно	• Проверьте уровень масла в двигателе и, в случае необходимости, произведите дозаправку.
Через каждые 100 часов	• Замените свечу зажигания.
Ежегодно	• Проверьте полозья и в случае необходимости произведите их регулировку. • Осмотрите рабочие кромки шнеков и, если необходимо, пригласите официального дилера по техническому обслуживанию для замены рабочих кромок шнеков и подрезного ножа. • Замените масло в двигателе. • Осмотрите тросик управления шнеком и в случае необходимости произведите его регулировку. • Осмотрите тросик управления трансмиссией и в случае необходимости произведите его регулировку. • Проверьте давление воздуха в шинах. • Проверьте затяжку крепежных элементов и при необходимости подтяните их. • Обратитесь в сервисный центр официального дилера для осмотра ремня привода и его замены при необходимости.
Ежегодно, или до помещения на хранение	• Подготовка снегоуборщика к хранению

Техника безопасности при обслуживании

Прочтите приведенные ниже предостережения по технике безопасности, прежде чем выполнять техническое обслуживание машины:

- Перед выполнением операций технического обслуживания, ухода или регулировки выключите двигатель и извлеките ключ зажигания. При необходимости выполнения капитального ремонта обращайтесь к официальному дилеру по техническому обслуживанию.
- Для поддержания машины в безопасном рабочем состоянии как можно чаще проверяйте затяжку всех крепежных деталей.
- Не изменяйте настройки регулятора оборотов двигателя.
- Приобретайте только оригинальные запасные детали и принадлежности Toro.

Проверка уровня масла в двигателе

Интервал обслуживания: Перед каждым использованием или ежедневно



g210346

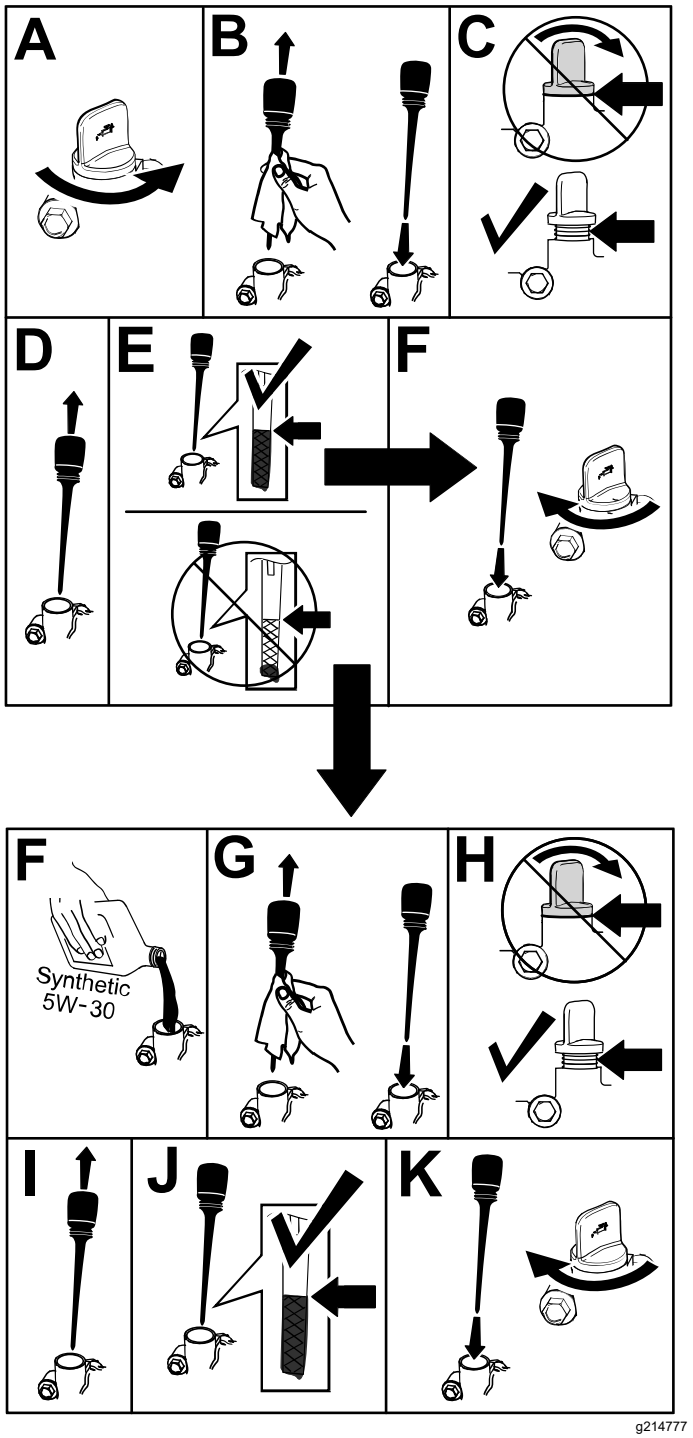

g214777

Рисунок 16

Проверка и регулировка полозьев.

Интервал обслуживания: Ежегодно

Проверьте положение опорных башмаков, чтобы шнек не касался очищаемой поверхности. Отрегулируйте положение опорных башмаков с учетом компенсации износа (Рисунок 17).

1. Ослабьте болты опорных башмаков.
2. Вставьте доску толщиной 5 мм под подрезной нож.

   Примечание: При использовании более тонкой доски износ подрезного ножа будет происходить более интенсивно. При использовании более толстой доски износ подрезного ножа будет происходить менее интенсивно.
3. Опустите опорные башмаки на землю.

   Примечание: Убедитесь в том, что полозья лежат всей поверхностью на земле.
4. Затяните болты опорных башмаков.

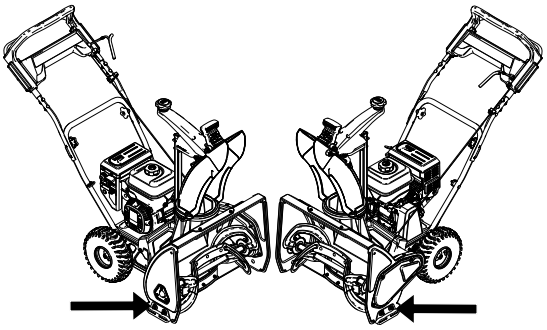

g215482

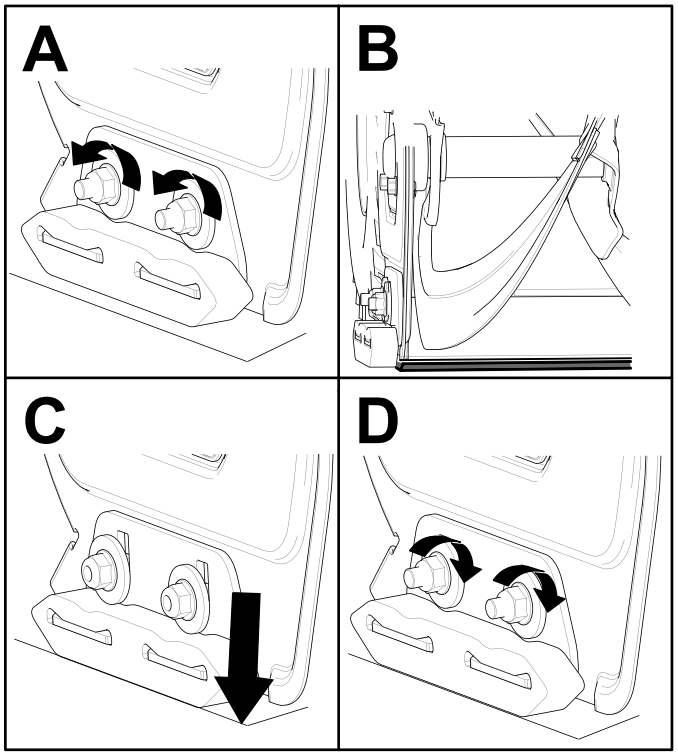

g214716

Рисунок 17

Осмотр рабочих кромок шнеков

Интервал обслуживания: Ежегодно—Осмотрите рабочие кромки шнеков и, если необходимо, пригласите официального дилера по техническому обслуживанию для замены рабочих кромок шнеков и подрезного ножа.

Перед каждым сеансом работы убедитесь в отсутствии износа рабочих кромок шнека. Если износ рабочих кромок дошел до отверстия индикации износа, пригласите официального дилера по техническому обслуживанию для замены рабочих кромок (Рисунок 18).

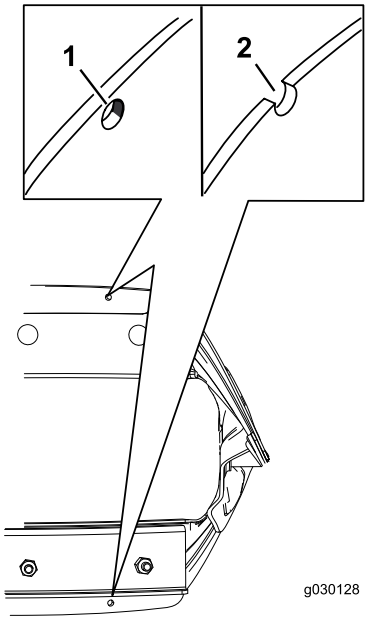

g030128

Рисунок 18

1. Отверстие индикации износа не повреждено; заменять рабочие кромки не требуется.
2. Отверстие индикации износа открыто; замените рабочие кромки.

Замена масла в двигателе

Интервал обслуживания: Через первые 2 часа

Ежегодно

По возможности перед заменой масла включите двигатель на несколько минут для прогрева. Разогретое масло, обладая повышенной текучестью, более эффективно удаляет загрязнения.

Характеристики моторного масла

Объем моторного масла	0,60 л
Вязкость масла	См. Рисунок 20.
Эксплуатационная характеристика по классификации API	SJ или выше.

1. Установите снегоочиститель на ровную поверхность.
2. Поместите сливной поддон под пробку отверстия слива масла, выверните пробку, наклоните машину назад и слейте отработанное масло в поддон (Рисунок 19).

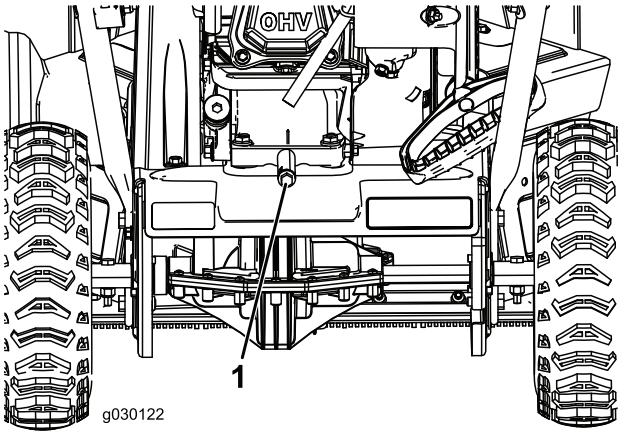

g030122

Рисунок 19

1. Пробка отверстия слива масла

3. После слива использованного масла возвратите снегоочиститель в рабочее положение.
4. Установите пробку отверстия слива масла и надежно затяните ее.
5. Очистите поверхность вокруг крышки маслозаливной горловины.
6. Используйте Рисунок 20 приведенный ниже для выбора оптимальной вязкости масла для ожидаемого диапазона наружных температур:

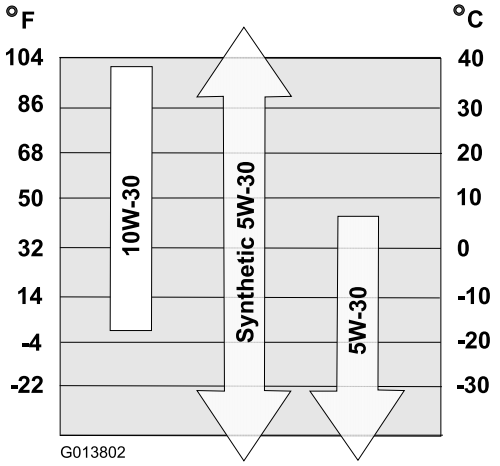

g013802

Рисунок 20

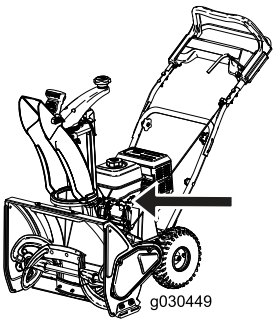

g030449

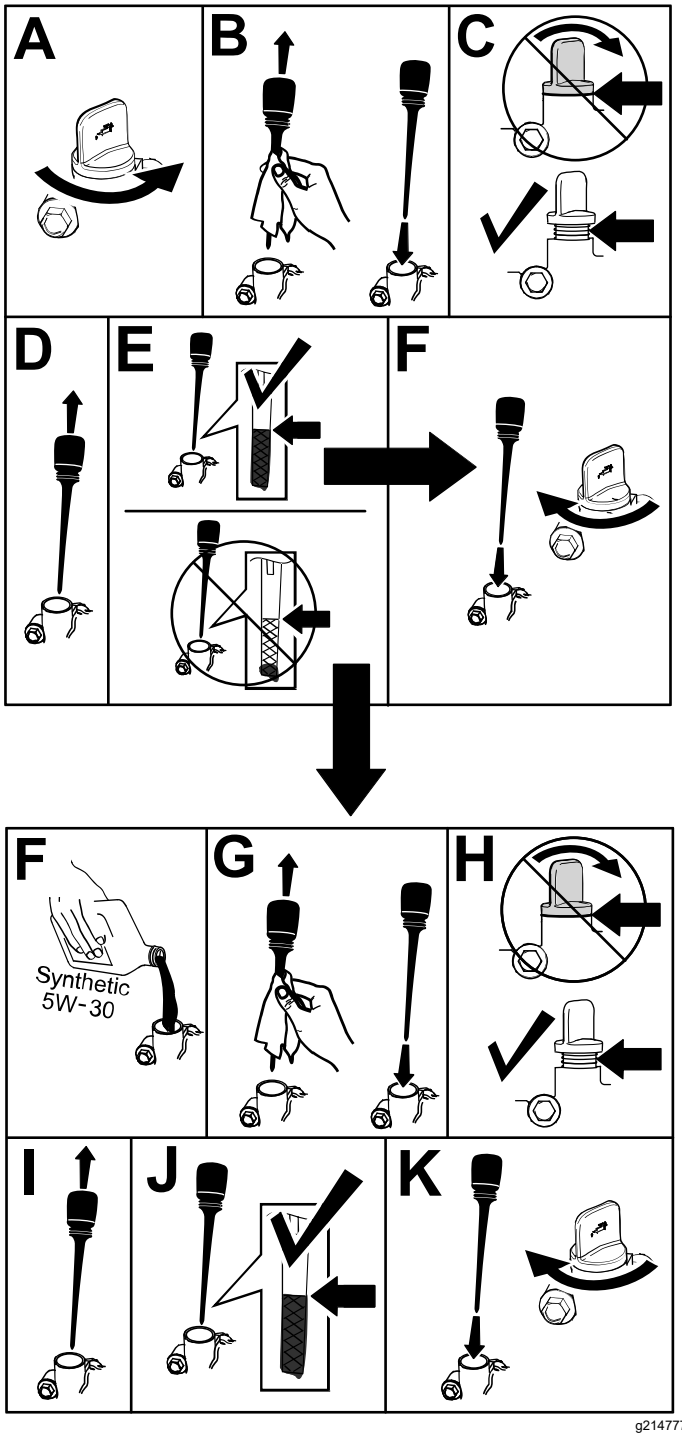

g214777

Рисунок 21

Замена свечи зажигания

Интервал обслуживания: Через каждые 100 часов—Замените свечу зажигания.

⚠ ПРЕДУПРЕЖДЕНИЕ

Замена свечи зажигания на горячем двигателе может привести к ожогам.

Чтобы заменить свечу зажигания, подождите, пока двигатель остынет.

Используйте свечу Toro или эквивалентную (Champion® RN9YC или NGK BPR6ES).

1. Снимите изоляционный колпачок (Рисунок 22).

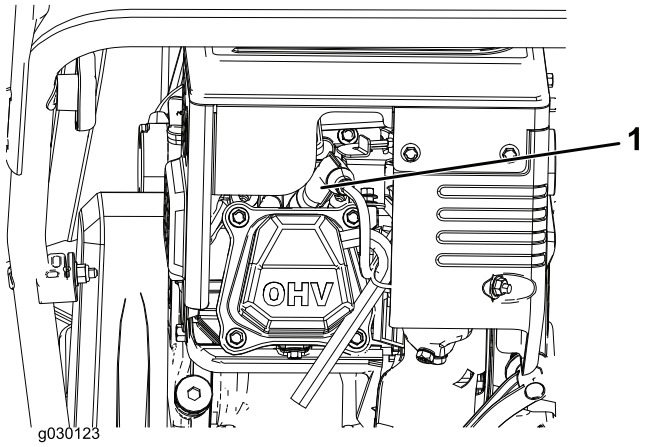

g030123

Рисунок 22

1. Изоляционный колпачок свечи зажигания

2. Очистите поверхность вокруг гнезда для свечи зажигания.
3. Выверните и утилизируйте старую свечу зажигания.

   Примечание: Для удаления свечи зажигания потребуется гаечный ключ с трещоткой и удлиненной рукояткой.
4. На новой свече установите зазор между электродами 0,76 мм, как показано на Рисунок 23.

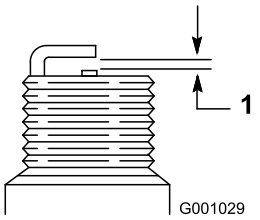

g001029

Рисунок 23

1. 0,76 мм

Регулировка тросика управления шнеком

Интервал обслуживания: Через первые 2 часа

Ежегодно

Если приводной ремень проскальзывает или издает звук при значительных нагрузках, отрегулируйте тросик управления шнеком.

1. Ослабьте затяжку гайки нижнего зажима тросика, но не отворачивайте ее полностью (Рисунок 24).

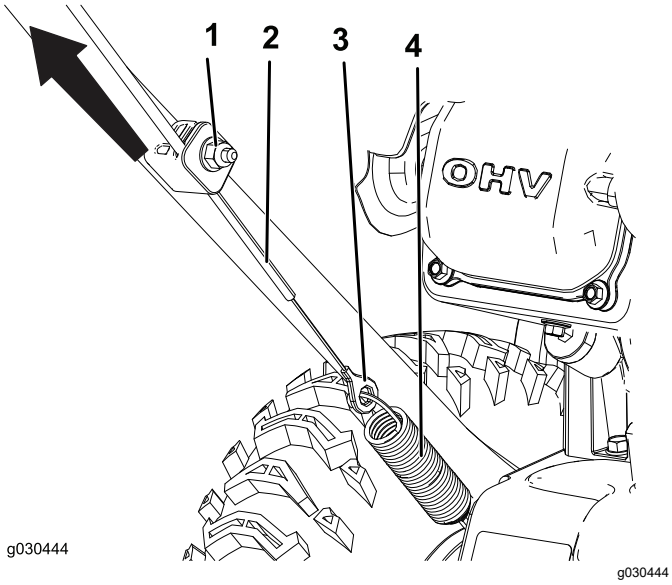

g030444

Рисунок 24

1. Гайка
2. Тросик
3. Соединитель
4. Пружина

2. Потяните тросик вверх, чтобы уменьшить его провисание (Рисунок 24).

   Внимание: **Не натягивайте тросик полностью. Если полностью натянуть тросик, шнек не будет правильно останавливаться.**

3. Удерживайте тросик на месте и затяните гайку (Рисунок 24).

Регулировка тросика управления трансмиссией

Интервал обслуживания: Через первые 2 часа

Ежегодно

Если колеса могут легко остановиться или двигаются без включения рукоятки самоходного привода, отрегулируйте тросик управления трансмиссией.

1. Ослабьте затяжку гайки верхнего зажима тросика, но не отворачивайте ее полностью (Рисунок 25).

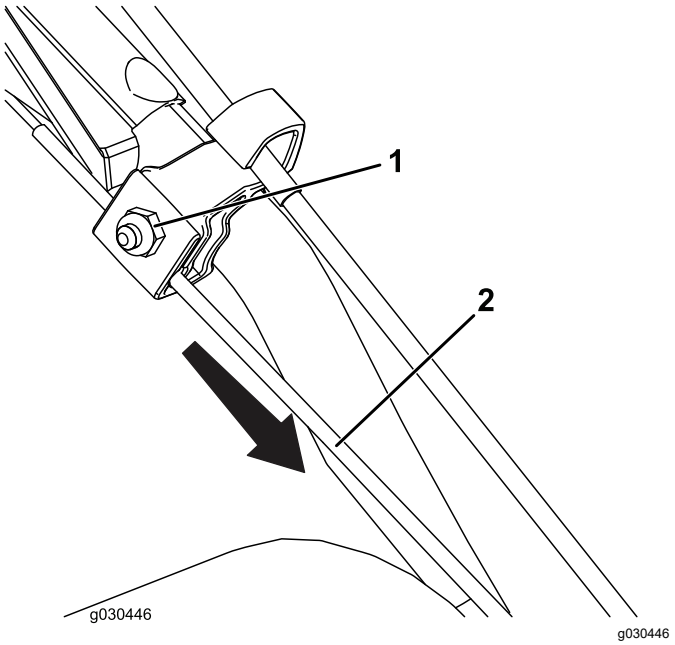

g030446

Рисунок 25

1. Гайка
2. Тросик

2. Потяните тросик вниз, чтобы в значительной степени устранить его провисание (Рисунок 25).

   Внимание: **Не натягивайте тросик полностью. Если полностью натянуть тросик, колеса могут включаться без включения рукоятки самохода.**

3. Затяните гайку (Рисунок 25).

Проверка давления воздуха в шинах

Интервал обслуживания: Ежегодно

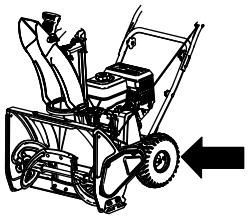

g210347

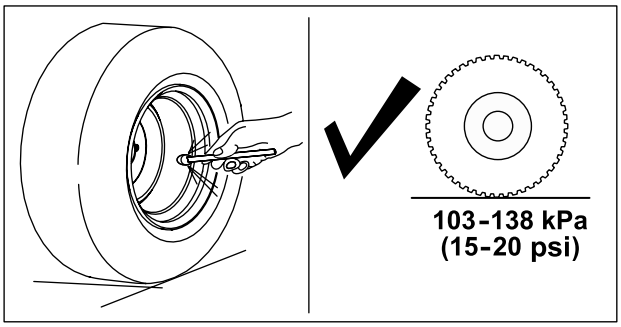

g211051

Рисунок 26

Хранение

Подготовка снегоочистителя к хранению

⚠ ПРЕДУПРЕЖДЕНИЕ

Пары топлива легко воспламеняются, взрывоопасны и опасны для здоровья при их вдыхании. Если вы храните снегоуборщик в месте, где имеются источники открытого пламени, пары топлива могут воспламениться и стать причиной взрыва.

- **Запрещается хранить машину в доме (жилом помещении), подвале или в каком-либо другом месте, где могут находиться такие источники воспламенения, как водонагреватели, комнатные электрообогреватели, сушилки для одежды, печи и другие подобные устройства.**
- **Не допускайте наклона снегоуборщика вперед или назад при наличии топлива в топливном баке, т. к. в этом случае топливо может вытечь из снегоуборщика.**
- **Запрещается хранить машину с рукояткой, опущенной на землю, так как в этом случае масло будет вытекать в цилиндр двигателя и на землю, и двигатель не заведется или не будет работать.**

1. Согласно рекомендации изготовителя двигателя, перед последней в году заправкой двигателя добавьте в свежее топливо стабилизатор топлива.

   Внимание: **Запрещается хранить топливо дольше, чем это рекомендовано производителем стабилизатора топлива.**

2. Дайте двигателю поработать в течение 10 минут, чтобы обработанное топливо могло распространиться по топливной системе.
3. Выключите двигатель, подождите, пока он остынет и откачайте топливо из бака ручным насосом или дайте двигателю поработать, пока он не заглохнет.
4. Запустите двигатель и дайте ему поработать до тех пор, пока он не заглохнет.
5. Закрыв воздушную заслонку или прокачав пусковым топливным насосом двигатель,

запустите его в третий раз, а затем повторяйте запуск до тех пор, пока он не перестанет запускаться.

6. Слейте находящееся в карбюраторе топливо через болт для слива карбюратора в утвержденную к применению емкость для бензина.
7. Утилизируйте надлежащим образом все неиспользованное топливо. Утилизируйте его в соответствии с местными правилами или используйте в своем автомобиле.
8. Смените масло в двигателе, пока двигатель еще не остыл. См. Замена масла в двигателе (страница 16).
9. Снимите свечу зажигания.
10. Введите шприцем 10 мл (2 столовых ложки) масла в отверстие для свечи зажигания.
11. Установите свечу зажигания вручную, затем затяните ее с моментом 27–30 Н·м.
12. Установив ключ зажигания в положение ВЫКЛ и плавно потяните рукоятку ручного стартера для распределения масла внутри цилиндра.
13. Очистите машину.
14. Подкрасьте поврежденные поверхности краской, приобретенной у официального дилера. Перед покраской зачистите наждачной бумагой поврежденные участки, а также используйте антикоррозийные средства для защиты металлических частей от коррозии.
15. Затяните все ослабленные крепежные детали. Отремонтируйте или замените все поврежденные части.
16. Закройте снегоуборщик чехлом и храните его в чистом сухом месте, недоступном для детей. Дайте двигателю остыть перед постановкой машины на хранение в закрытом пространстве.

Примечания:

Примечания:

Примечания:

Уведомление о правилах соблюдения конфиденциальности для Европы

Информация, которую собирает компания Toro
Warranty Company (Toro), обеспечивает конфиденциальность ваших данных. Чтобы обработать вашу заявку на гарантийный ремонт и связаться с вами в случае отзыва изделий, мы просим вас предоставить нам некоторую личную информацию – непосредственно в нашу компанию или через ваше местное отделение или дилера компании Toro.

Гарантийная система Toro размещена на серверах, находящихся на территории Соединенных Штатов, где закон о соблюдении конфиденциальности может не гарантировать защиту такого уровня, который обеспечивается в вашей стране.

ПРЕДОСТАВЛЯЯ НАМ СВОЮ ЛИЧНУЮ ИНФОРМАЦИЮ, ВЫ СОГЛАШАЕТЕСЬ НА ЕЕ ОБРАБОТКУ В СООТВЕТСТВИИ С ОПИСАНИЕМ В НАСТОЯЩЕМ УВЕДОМЛЕНИИ О СОБЛЮДЕНИИ КОНФИДЕНЦИАЛЬНОСТИ.

Способ использования информации компанией Toro.
Компания Toro может использовать вашу личную информацию для обработки гарантийных заявок и для связи с вами в случае отзыва изделия или для каких-либо иных целей, о которых мы вам сообщим. Компания Toro может предоставлять вашу информацию в свои филиалы, дилерам или другим деловым партнерам в связи с любыми из указанных видов деятельности. Мы не будем продавать вашу личную информацию сторонним компаниям. Мы оставляем за собой право раскрыть личную информацию, чтобы выполнить требования применимых законов и по запросу соответствующих органов власти, с целью обеспечения правильной работы наших систем или для нашей собственной защиты или защиты пользователей.

Хранение вашей личной информации
Мы будем хранить вашу личную информацию, пока она будет нужна нам для осуществления целей, для которых она была первоначально собрана или для других законных целей (например, соблюдение установленных норм) или в соответствии с положениями применяемого закона.

Обязательство компании Toro по обеспечению безопасности вашей личной информации
Мы принимаем все необходимые меры для защиты вашей личной информации. Мы также делаем все возможное для поддержания точности и актуального состояния личной информации.

Доступ и исправление вашей личной информации
Если вы захотите просмотреть или исправить свою личную информацию, просим связаться с нами по электронной почте legal@toro.com.

Закон о защите прав потребителей Австралии

Клиенты в Австралии могут найти информацию, относящуюся к Закону о защите прав потребителей Австралии, внутри упаковки или у своего местного дилера компании Toro.