Form No. 3415-780 Rev B

Snežná fréza SnowMax 724 ZXR

Číslo modelu 38720—Výrobné číslo 400000000 a vyššie

Návod na obsluhu

Úvod

Tento stroj je určený na používanie vlastníkmi domov. Navrhnutý je najmä na odstraňovanie snehu z dlážděných povrchov, ako napríklad príjazdových ciest a chodníkov, a z iných povrchov určených na dopravu v obytných alebo komerčných priestoroch. Nie je navrhnutý na odstraňovanie iných materiálov, ako je sneh, ani na odstraňovanie štrkových povrchov.

Tieto informácie si pozorne prečítajte, aby ste sa výrobok naučili správne ovládať a udržiavať a aby ste predchádzali zraneniam a poškodeniu výrobku. Zodpovedáte za správnu a bezpečnú obsluhu výrobku.

So spoločnosťou Toro sa môžete kontaktovať priamo na lokalite www.Toro.com, kde získate informácie o stroji a príslušenstve a pomoc pri hľadaní predajcu alebo registrácii vášho stroja.

Ak potrebujete servis, originálne diely od spoločnosti Toro alebo doplňujúce informácie, obráťte sa na autorizovaného servisného predajcu alebo zákaznícke stredisko spoločnosti Toro a pripravte si číslo modelu a sériové číslo vášho stroja. Obrázok 1 označuje miesto na stroji s číslom modelu a sériovým číslom. Čísla si zaznamenajte do poskytnutého priestoru.

Dôležité: **Pomocou smartfónu alebo tabletu oskenujte kód QR na štítku so sériovým číslom a získajte prístup k informáciám o záruke, dieloch a ďalším informáciám o výrobkoch.**

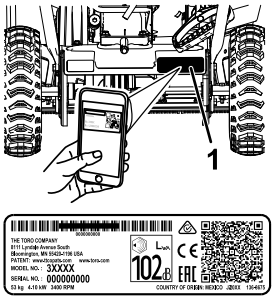

g219966

Obrázok 1

1. Umiestnenie čísla modelu a sériového čísla

Číslo modelu _____

Výrobné číslo _____

Táto príručka identifikuje potenciálne riziká a bezpečnostné upozornenia sú v nej označené výstražným symbolom (Obrázok 2), ktorý signalizuje, že nedodržanie odporúčaných opatrení môže viesť k vážnemu alebo smrteľnému zraneniu.



g000502

Obrázok 2

Výstražný symbol

V tejto príručke sa používajú na zvýraznenie informácií dve slová. Slovo **Dôležité** upriamuje pozornosť na špeciálne mechanické informácie a slovo **Poznámka** zdôrazňuje všeobecné informácie, ktoré si zaslúžia špeciálnu pozornosť.

Výrobok vyhovuje všetkým príslušným európskym smerniciam. Podrobnosti nájdete v samostatnom hárku so špecifickým vyhlásením o zhode.

Dôležité: **Ak používate tento stroj nepretržite nad 1 500 m, skontrolujte, či bola nainštalovaná súprava High Altitude Kit na používanie vo vysokej nadmorskej výške, aby stroj spĺňal nariadenia o emisiách CARB/EPA. Súprava High Altitude Kit zvyšuje výkon stroja a zároveň zabraňuje zaneseniu zapaľovacej sviečky, tvrdému štartu a zvýšeným emisiám. Po nainštalovaní súpravy pripevnite štítok pre vysokú nadmorskú výšku vedľa sériového štítka na stroji. Správnu súpravu High Altitude Kit a štítok pre vysokú nadmorskú výšku pre váš stoj získate od autorizovaného servisného predajcu spoločnosti Toro. Najbližšieho predajcu nájdete na našej webovej lokalite www.Toro.com alebo sa obráťte na oddelenie starostlivosti o zákazníkov spoločnosti Toro na číslach uvedených vo vyhlásení o systéme čistenia výfukových plynov. Pri opätovnom spustení motora pod 1 500 m odstráňte súpravu z motora a obnovte jeho pôvodné výrobné nastavenia. Neprevádzkujte motor konvertovaný na prácu vo vysokej**

© 2020—The Toro® Company
8111 Lyndale Avenue South
Bloomington, MN 55420

Zaregistrujte svoj výrobok na adrese www.Toro.com.

CE

Preklad originálu (SK)
Vytlačené v Mexiku
Všetky práva vyhradené
3415-780

nadmorskej výške pri nižšej nadmorskej výške. Mohlo by dôjsť k jeho prehriatiu a poškodeniu.

Ak si nie ste istí, či bol stroj konvertovaný na použitie vo vysokej nadmorskej výške, pozrite si nasledujúci štítok (Obrázok 3).

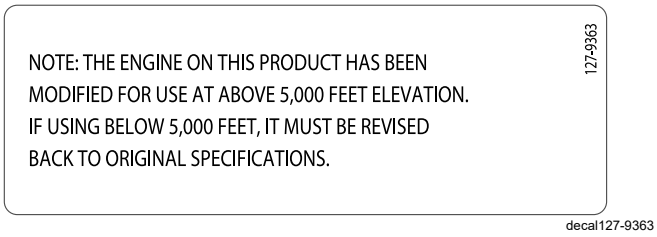

Obrázok 3

Obsah

Úvod 1
Bezpečnosť 3
Všeobecná bezpečnosť 3
Bezpečnostné a inštrukčné štítky 4
Nastavenie 5
Rozloženie rukoväte 5
Montáž výstupného žľabu 5
Kontrola hladiny motorového oleja 6
Úprava tlaku pneumatík 6
Súčasti stroja 7
Obsluha 8
Pred prevádzkou 8
Bezpečnosť pred prevádzkou 8
Plnenie palivovej nádrže 8
Kontrola hladiny motorového oleja 8
Počas prevádzky 9
Bezpečnosť počas prevádzky 9
Naštartovanie motora 9
Uvedenie závitovky do záberu 10
Uvoľnenie závitovky zo záberu 10
Samopohon stroja 10
Vypnutie motora 10
Nastavenie výstupného žľabu a deflektora žľabu 10
Vyčistenie upchatého výstupného žľabu 11
Provozné tipy 11
Po prevádzke 11
Bezpečnosť po prevádzke 11
Zabránenie zamrznutiu po použití 11
Údržba 12
Odporúčaný harmonogram údržby 12
Bezpečnosť pri údržbe 12
Kontrola hladiny motorového oleja 13
Kontrola a nastavenie zarážok 13
Kontrola odhadzovacích hrán 14
Výmena motorového oleja 14
Výmena zapaľovacej sviečky 16
Nastavenie kábla závitovky 16
Nastavenie kábla hnacieho ústrojenstva 16
Kontrola tlaku pneumatík 17
Uskladnenie 17
Príprava stroja na uskladnenie 17

Bezpečnosť

Všeobecná bezpečnosť

Tento stroj spĺňa špecifikácie normy ANSI B71.3.

- Pred naštartovaním motora si prečítajte túto *používateľskú príručku* a oboznámte sa s jej obsahom. Uistite sa, že každý, kto používa tento produkt, vie, ako ho správne používať, a rozumie varovaniam.
- Do blízkosti pohyblivých dielov stroja nedávajte ruky ani nohy.
- Stroj neprevádzkujte bez všetkých ochranných prvkov a iných ochranných zariadení nasadených na zariadení a funkčných.
- Udržujte odstup od všetkých výstupných otvorov. Okolostojace osoby musia byť v bezpečnej vzdialenosti od stroja.
- Do oblasti prevádzky nepúšťajte deti. Nikdy nedovoľte, aby stroj obsluhovali deti.
- Pred uvoľnením upchatia, vykonaním servisu alebo dopĺňaním paliva stroj vypnite.

Ďalšie bezpečnostné informácie nájdete v tomto návode v príslušných častiach.

Bezpečnostné a inštrukčné štítky

Operátor dobre vidí bezpečnostné štítky a pokyny, ktoré sú umiestnené v každom priestore s potenciálne hroziacim nebezpečenstvom. Poškodené alebo chýbajúce štítky nahraďte.



decal131-5914

131-5914

Obj. č. dielu 131-5916

1. Nebezpečenstvo rezného poranenia a amputácie závitovkou – nesiahajte rukami do žľabu. Pred vykonaním servisu alebo údržby vytiahnite kľúč zapaľovania a prečítajte si pokyny.

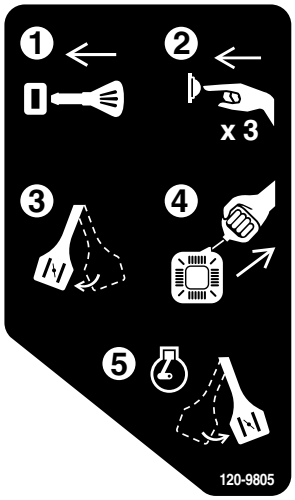

decal120-9805

120-9805

1. Zasuňte kľúč do zapaľovania.
2. Trikrát načerpajte palivo do motora.
3. Zapojte sýtič.
4. Potiahnite kábel štartéra.
5. Keď motor beží, uvoľnite sýtič.

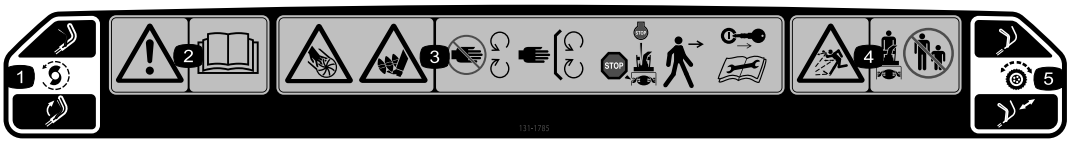

decal131-1785

131-1785

Obj. č. dielu 131-5921

1. Pohon závitovky – do záberu uveďte stlačením páky, zo záberu uvoľnite pustením páky.
2. Varovanie – prečítajte si *používateľskú príručku*.
3. Nebezpečenstvo rezného poranenia alebo amputácie ruky alebo chodidla závitovkou – nepribližujte sa k pohyblivým častiam. Všetky ochranné prvky a štíty musia byť nasadené. Skôr než stroj opustíte, vypnite motor a počkajte, kým sa závitovka zastaví. Pred vykonaním servisu alebo údržby vytiahnite kľúč zapaľovania a prečítajte si pokyny.
4. Riziko spojené s odhodeným predmetom – okolostojace osoby udržiavajte v bezpečnej vzdialenosti od snežnej frézy.
5. Pojazd – zatlačením rukoväte nadol aktivujete pojazd.

Nastavenie

Rozloženie rukoväte

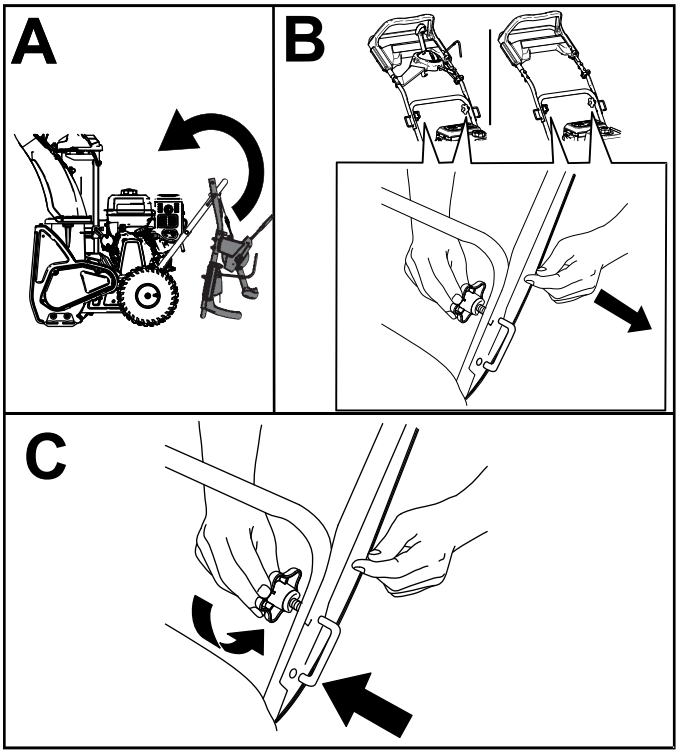

g212678

Obrázok 4

Montáž výstupného žľabu



1x **1x**

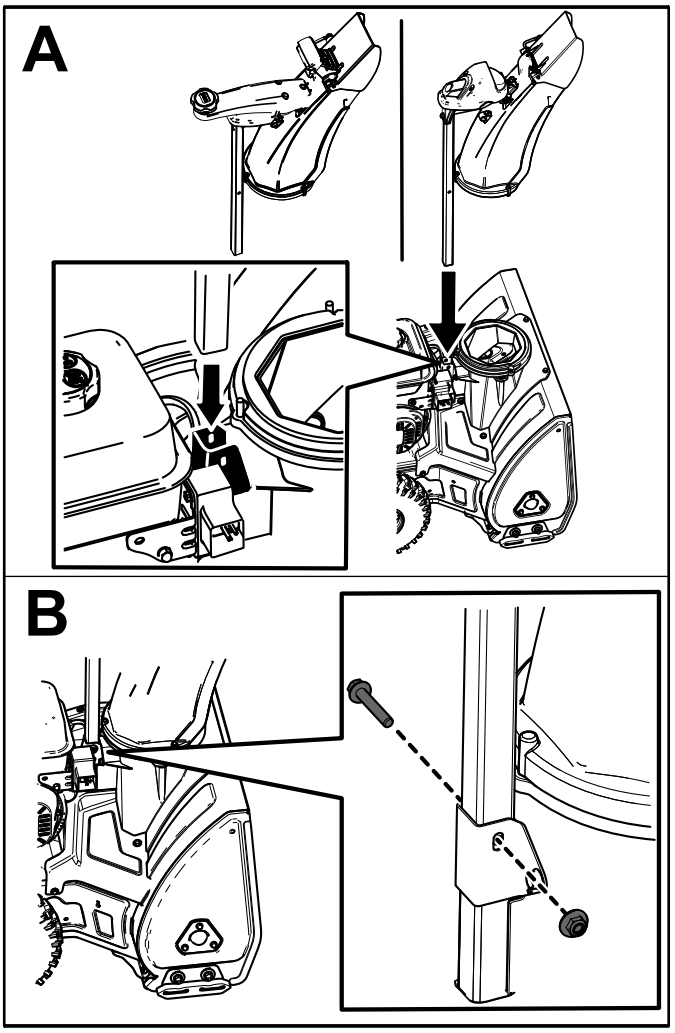

g209258

Obrázok 5

Kontrola hladiny motorového oleja

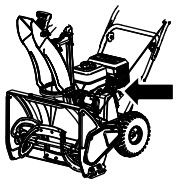

g215484

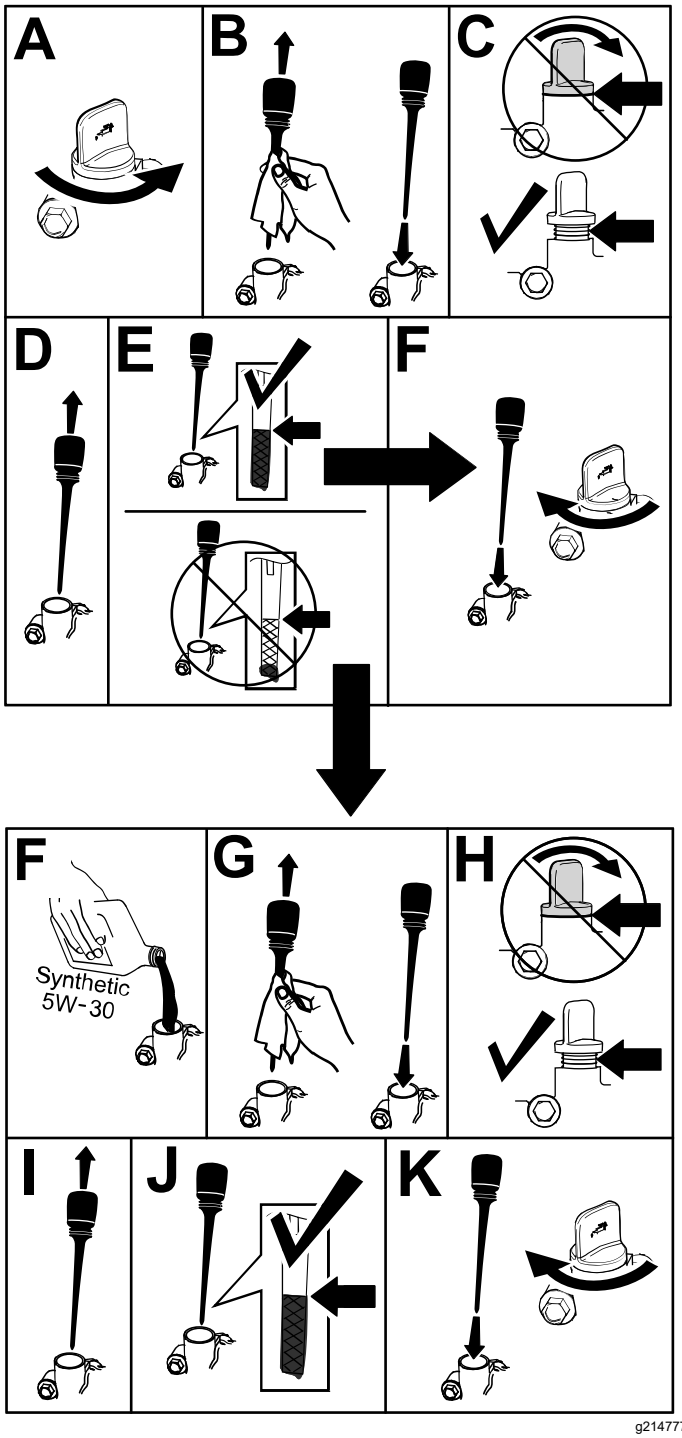

g214777

Obrázok 6

Úprava tlaku pneumatík

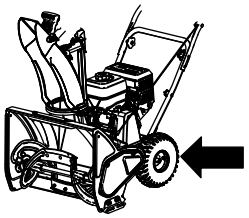

g210347

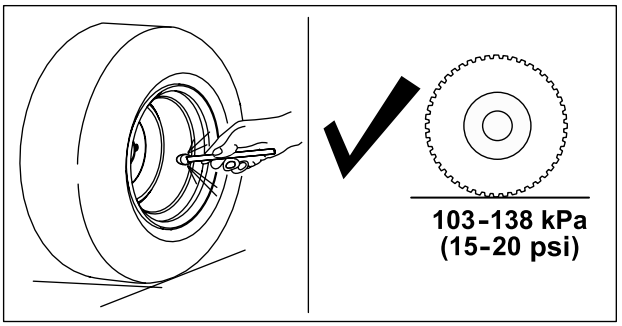

g211051

Obrázok 7

Súčasti stroja

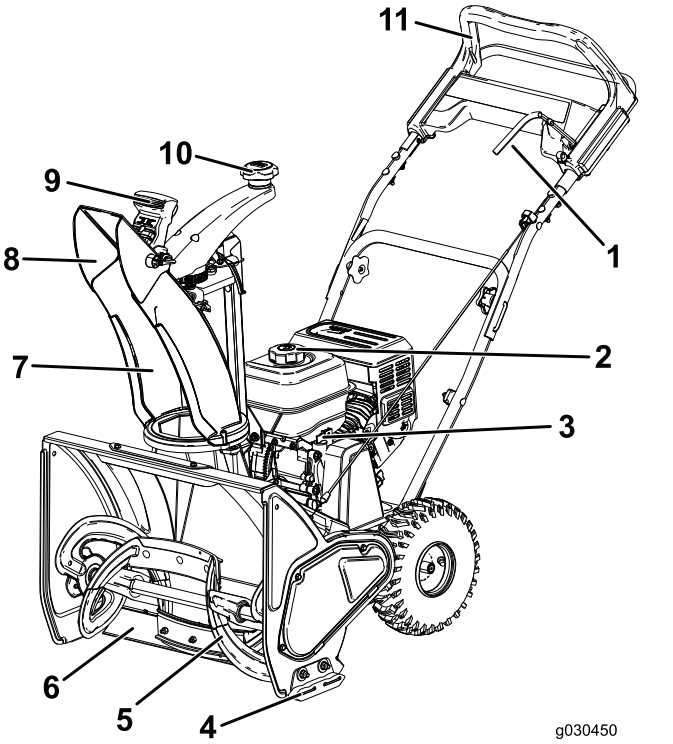

Obrázok 8

1. Páka závitovky
2. Uzáver palivovej nádrže
3. Mierka
4. Zarážka
5. Vrták
6. Škrabák
7. Výstupný žľab
8. Deflektor žľabu
9. Ovládanie deflektora žľabu
10. Ovládanie výstupného žľabu
11. Horná rukoväť

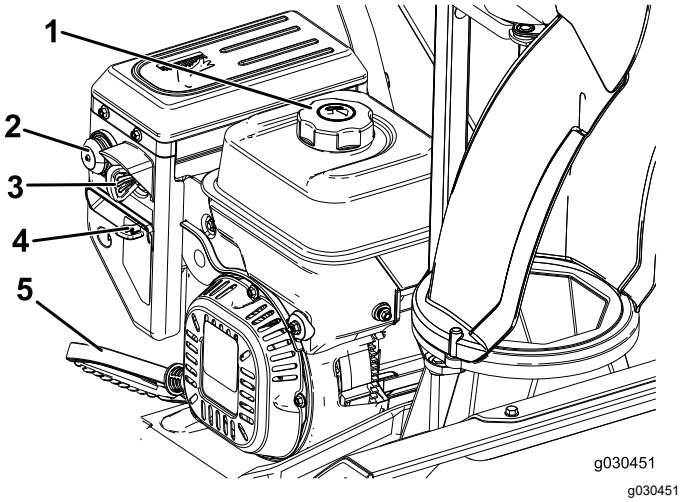

Obrázok 9

1. Uzáver palivovej nádrže
2. Sýtič
3. Kľúč zapaľovania
4. Sýtič
5. Navíjací štartér

Obsluha

Pred prevádzkou

Bezpečnosť pred prevádzkou

- **Len pre modely s elektrickým štartérom:** používajte predlžovacie káble a zásuvky, ako je špecifikované v príručke. Elektrický kábel pred zapojením do zásuvky dôkladne skontrolujte. Ak je kábel poškodený, nepoužívajte ho. Poškodený kábel vymeňte. Kábel napájania odpojte vždy, keď stroj neštartujete.
- Pri každom používaní stroja noste primerané zimné oblečenie. Používajte protišmykovú obuv, ktorá zlepšuje stabilitu na klzkých povrchoch. Nenoste voľné oblečenie, ktoré sa môže zachytiť do pohybujúcich sa častí stroja.
- Počas prevádzky alebo pri vykonávaní úprav alebo opravy vždy noste ochranu zraku, aby ste si chránili zrak pred vniknutím častíc, ktoré môžu odlietavať od stroja.
- Dôkladne skontrolujte oblasť, v ktorej budete stroj používať, a odstráňte všetky rohožky, sane, dosky, káble a iné cudzie predmety.
- Ak je kryt, bezpečnostné zariadenie alebo štítok poškodený, nečitateľný alebo chýba, pred spustením prevádzky ho opravte alebo nahraďte. Taktiež dotiahnite všetky uvoľnené fixačné prvky.

⚠ NEBEZPEČIE

Palivo je mimoriadne horľavé a výbušné. Požiar alebo výbuch paliva môže spôsobiť popáleniny vám a iným osobám.

- **Zapáleniu paliva statickým výbojom zabránite umiestnením nádoby alebo stroja pred plnením na zem a nie na vozidlo ani na iný predmet.**
- **Nádrž plňte vonku, keď je motor studený. Poutierajte rozliaty benzín.**
- **S palivom nemanipulujte počas fajčenia alebo keď sa v blízkosti nachádza otvorený oheň alebo iskry.**
- **Palivo skladujte v schválenej nádobe na palivo mimo dosahu detí.**
- **Stroj nenakláňajte dopredu ani dozadu, keď sa v nádrži nachádza palivo. V opačnom prípade môže palivo zo stroja vytiecť.**

Plnenie palivovej nádrže

- Najlepšie výsledky dosiahnete používaním čistého čerstvého (menej ako 30 dní starého) bezolovnatého benzínu s oktánovým číslom 87 alebo vyšším (podľa metódy klasifikácie (R + M)/2).
- **Etanol:** benzín až s obsahom 10 % etanolu alebo 15 % MTBE (metyl terc-butyl éter) je prijateľný. Etanol a MTBE nie sú rovnaké látky. Benzín s 15 % objemu etanolu (E15) nie je schválený na používanie. **Nikdy** nepoužívajte benzín, ktorý obsahuje viac ako 10 % objemu etanolu, napríklad E15 (obsahuje 15 % etanolu), E20 (obsahuje 20 % etanolu) alebo E85 (obsahuje 85 % etanolu). Používanie neschváleného benzínu môže spôsobiť problémy s výkonom alebo poškodenie motora, na ktoré sa nemusí vzťahovať záruka.
- **Nepoužívajte** benzín s obsahom metanolu.
- V zimnom období **neuskladňujte** palivo v palivovej nádrži ani v palivových kanistroch bez použitia palivového stabilizátora.
- Do benzínu **nepridávajte** olej.

Dôležité: **Problémy so štartovaním obmedzte pridávaním palivového stabilizátora do paliva počas celej sezóny a jeho zmiešaním s palivom, ktorého vek je nižší ako 30 dní.**

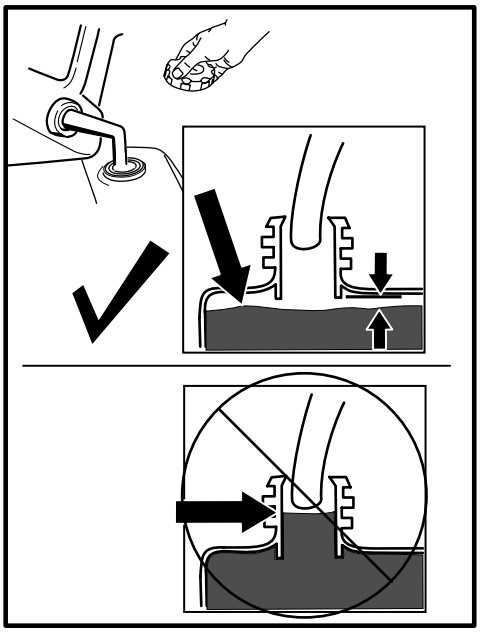

g214834

Obrázok 10

Kontrola hladiny motorového oleja

Pozrite si časť Kontrola hladiny motorového oleja (strana 8).

Počas prevádzky

Bezpečnosť počas prevádzky

- **Otáčajúci sa vrták môže poraniť ruky alebo chodidlá.** Počas prevádzky stroja zostaňte za držadlami a mimo výstupného otvoru. **Tvár, ruky, nohy a všetky ostatné časti tela alebo oblečenia nepribližujte k pohyblivým alebo rotujúcim častiam.**
- Výstupný žľab nikdy nesmerujte na ľudí alebo do oblastí, kde môže dôjsť k poškodeniu majetku.
- Pracujte opatrne, aby ste predišli pošmyknutiu alebo pádu. Vždy si buďte istí svojím postojom a pevne sa držte držadiel. Kráčajte, nikdy nebežte.
- Pri prevádzke na svahoch si dávajte mimoriadny pozor.
- Stroj nikdy neprevádzkujte bez dobrej viditeľnosti alebo svetla.
- Neobsluhujte stroj, keď ste chorí, unavení alebo pod vplyvom alkoholu alebo liekov.
- Pri cúvaní sa pozerajte dozadu a postupujte opatrne.
- Keď aktívne nečistíte sneh, uvoľnite vrták zo záberu.
- Pri prevádzke na štrkových cestách, chodníkoch alebo vozovkách alebo pri prechádzaní cez ne buďte mimoriadne opatrní. Zostaňte ostražití kvôli skrytým nebezpečenstvám alebo doprave.
- Nikdy sa nepokúšajte robiť žiadne úpravy, kým motor beží.
- Po zasiahnutí cudzieho predmetu vypnite motor, vyberte kľúč zo zapaľovania (platí len pre modely s elektrickým štartérom), stroj dôkladne skontrolujte, či nie je poškodený, a pred opätovným naštartovaním a prevádzkou stroja poškodenie opravte.
- Ak stroj začne neobvykle vibrovať, vypnite motor a skontrolujte príčinu.
- Motor nenechávajte v prevádzke v interiéri okrem prípadov štartovania a transportu stroja dnu alebo von z budovy. Otvorte vonkajšie dvere; výfukové plyny sú nebezpečné.
- Kapacitu stroja nepreťažujte snahou o príliš rýchle odstránenie snehu.
- Nikdy sa nedotýkajte horúceho motora alebo tlmiča výfuku.

Naštartovanie motora

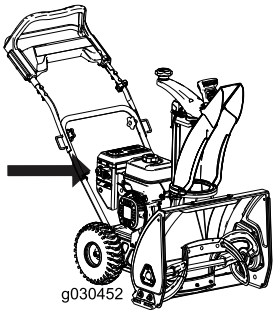

g030452

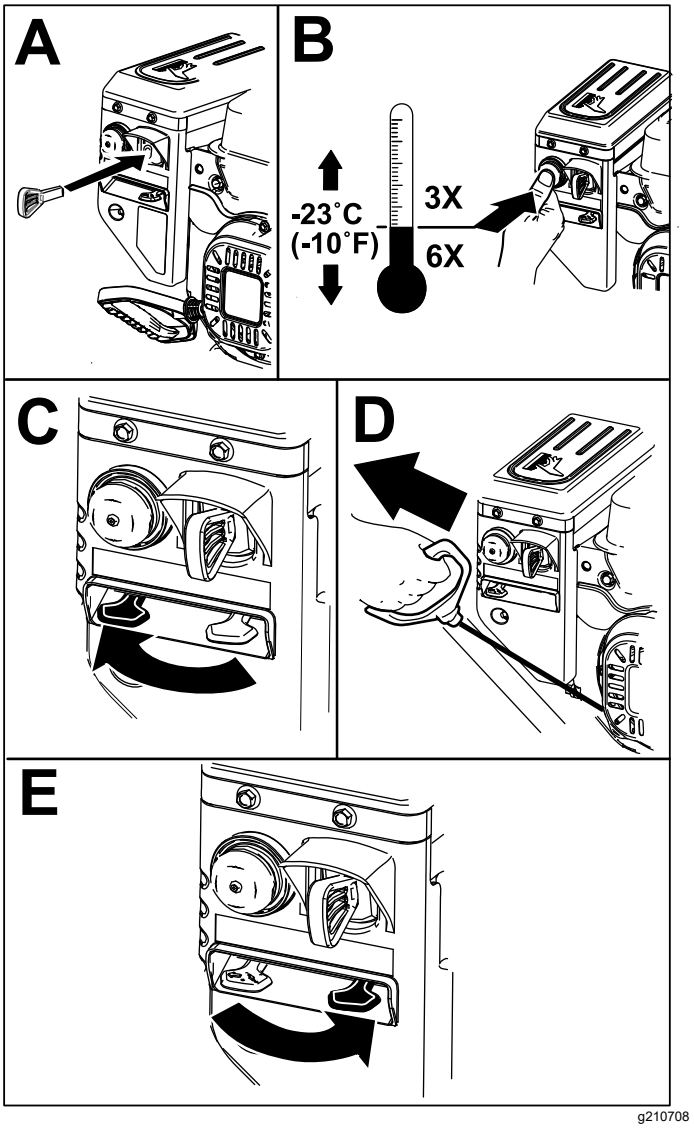

g210708

Obrázok 11

Uvedenie závitovky do záberu

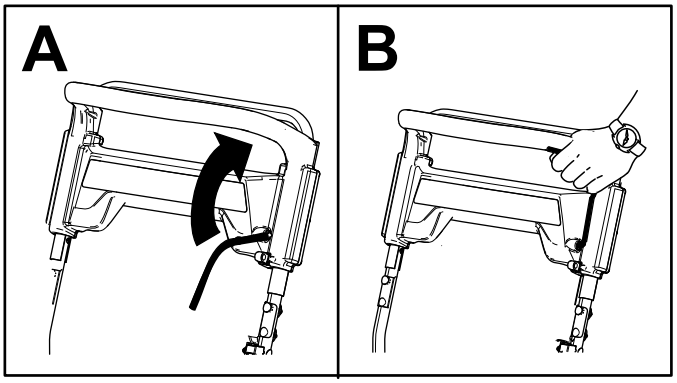

g214712

Obrázok 12

Uvoľnenie závitovky zo záberu

Ak chcete závitovku uvoľniť zo záberu, pusťte páku závitovky.

Samopohon stroja

Ak chcete ovládať pojazd stroja, jednoducho kráčajte s rukami na hornej rukoväti a lakťami pri bokoch. Stroj automaticky udržiava rovnaké tempo ako vy (Obrázok 13).

Poznámka: Pojazd stroja môžete používať bez ohľadu na to, či je závitovka v zábere.

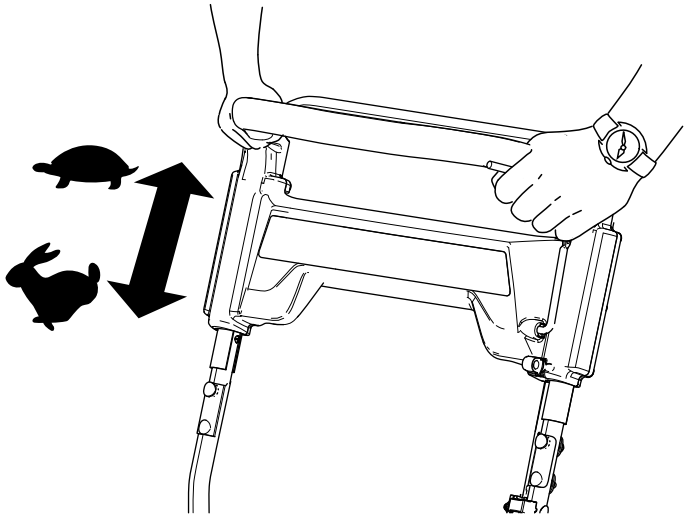

g214714

Obrázok 13

Vypnutie motora

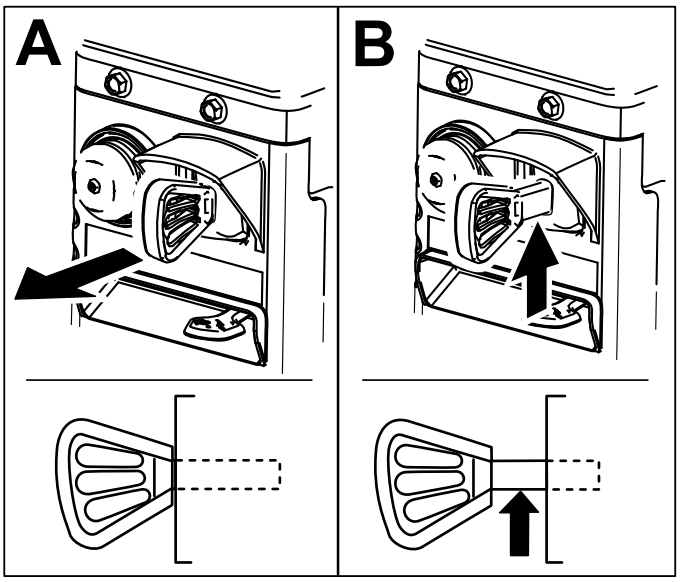

g210831

Obrázok 14

Nastavenie výstupného žľabu a deflektora žľabu

Ak chcete zdvihnúť alebo spustiť deflektor žľabu, stlačte spúšťač na deflektore a posuňte deflektor žľabu nahor alebo nadol.

Ak chcete nastaviť výstupný žľab, posuňte rukoväť žľabu.

Poznámka: Pred nastavovaním žľabu alebo deflektora žľabu uvoľnite závitovku zo záberu

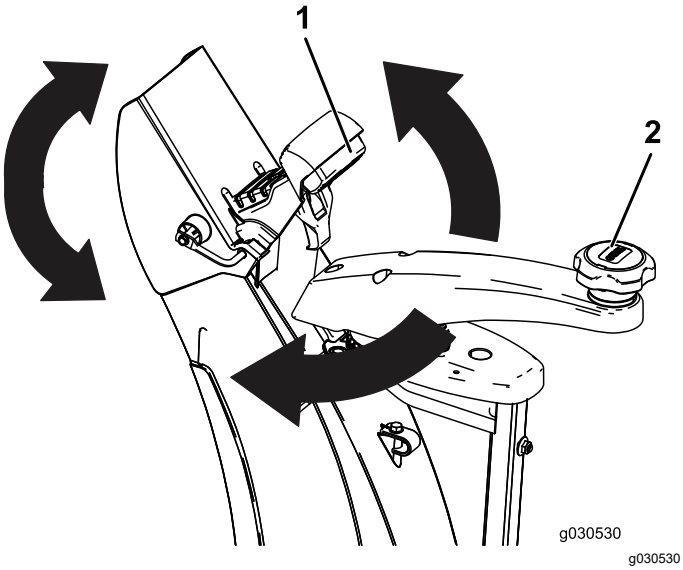

g030530

g030530

Obrázok 15

1. Spúšťač
2. Rukoväť žľabu

Vyčistenie upchatého výstupného žľabu

⚠ DÔLEŽITÉ UPOZORNENIE

Ak je vrták/poháňač v prevádzke, ale z výstupného žľabu nevychádza žiadny sneh, výstupný žľab je možno upchatý.

Výstupný žľab nikdy nečistite rukami. Mohlo by dôjsť k zraneniu.

1. Zostaňte v prevádzkovej polohe a uvoľnite rukoväť pojazdu.
2. Uveďte závitovku do záberu.
3. Zatlačte na rukoväť smerom nadol, aby ste niekoľko centimetrov nadvihli predok stroja nad povrch. Potom rýchlym nadvihnutím rukovätí udrite prednou časťou stroja o povrch.
4. Uvoľnite závitovku zo záberu
5. V prípade potreby opakujte kroky č. 1 až 4, kým z výstupného žľabu nebude vychádzať prúd snehu.

Dôležité: **Ak sa vám narážaním prednej časti stroja nepodarí uvoľniť upchatý výstupný žľab, vypnite motor, počkajte, kým sa nezastavia všetky pohyblivé časti, a použite nástroj na odstraňovanie snehu (nie je súčasťou dodávky).**

Dôležité: **Uvoľnenie upchatého výstupného žľabu narážaním prednej časti stroja na chodník môže spôsobiť posunutie zarážok. Zarážky upravte a skrutky zarážok bezpečne dotiahnite podľa časti Kontrola a nastavenie zarážok (strana 13).**

Provozné tipy

⚠ DÔLEŽITÉ UPOZORNENIE

Závitovka môže vyhadzovať skaly, hračky a iné cudzie predmety a spôsobiť vážne zranenie vám alebo okolostojacim osobám.

- **Čistenú oblasť udržiavajte bez predmetov, ktoré by lopatky rotora mohli zdvihnúť a odhodiť.**
- **Do oblasti prevádzky nepúšťajte žiadne deti a domáce zvieratá.**

- Sneh odstraňujte čo možno najskôr po jeho napadnutí.
- Každý záber prekryte, aby ste zabezpečili úplne odstránenie snehu.
- Vždy, keď je to možné, nasmerujte výstup snehu v smere vetra.
- Ak sa na klzkom povrchu alebo v ťažkom snehu stroj nepohybuje dopredu sám, zatlačte na rukoväť smerom dopredu, ale umožnite stroju postupovať vlastnou rýchlosťou.

Po prevádzke

Bezpečnosť po prevádzke

- Stroj s benzínom v nádrži nikdy neskladujte vo vnútri budov, kde sú prítomné zdroje vznietenia, napríklad ohrievače vody, ohrievače priestoru alebo sušičky odevu. Pred uskladnením v akomkoľvek uzavretom priestore nechajte motor vychladnúť.
- Keď sa chystáte stroj uskladniť na viac ako 30 dní, dôležité informácie nájdete v časti Uskladnenie (strana 17).

Zabránenie zamrznutiu po použití

- Nechajte motor niekoľko minút bežať, aby ste zabránili zamrznutiu pohyblivých častí. Vypnite motor, počkajte, kým sa nezastavia všetky pohyblivé časti, a potom zo stroja odstráňte ľad a sneh.
- Vyčistite všetok sneh a ľad zo spodnej strany žľabu.
- Otáčajte výstupný žľab doľava a doprava, aby ste z neho uvoľnili vytvorený ľad.
- S kľúčom zapaľovania v polohe OFF (Vypnuté) niekoľkokrát potiahnite rukoväť navíjacieho štartéra alebo pripojte napájací kábel do zásuvky a k stroju a jedenkrát stlačte tlačidlo elektrického štartovania, aby ste zabránili zamrznutiu navíjacieho štartéra alebo elektrického štartéra (len pre modely s elektrickým štartérom).
- V snehu a v studených podmienkach môžu niektoré ovládacie prvky a pohyblivé časti zamrznúť. Pri snahe o ovládanie zamrznutých ovládacích prvkov nepoužívajte nadmernú silu. Ak máte problémy s obsluhou ktoréhokoľvek ovládacieho prvku alebo časti, naštartujte motor a niekoľko minút ho nechajte bežať.
- Nepokúšajte sa pomocou ovládania výstupného žľabu pohnúť zamrznutým výstupným žľabom. Podržte modré tlačidlo stlačené a pomocou rúk otočte výstupný žľab.
- Preprava stroja na otvorenom prívesnom vozíku alebo vozidle môže spôsobiť zamrznutie ovládacích prvkov alebo výstupného žľabu.

Údržba

Poznámka: Ľavú a pravú stranu stroja určte podľa normálnej prevádzkovej polohy.

Odporúčaný harmonogram údržby

Servisný interval	Postup pri údržbe
Po prvej hodine	• Skontrolujte uvoľnené fixačné prvky a v prípade potreby ich dotiahnite.
Po prvých 2 hodinách	• Vymeňte motorový olej. • Kábel závitovky skontrolujte a v prípade potreby ho nastavte. • Kábel hnacieho ústrojenstva skontrolujte a v prípade potreby ho nastavte.
Pri každom použití alebo denne	• Skontrolujte hladinu motorového oleja, a ak je to potrebné, olej doplňte.
Po každých 100 hodinách prevádzky	• Vymeňte zapaľovaciu sviečku.
Každý rok	• Zarážky skontrolujte a v prípade potreby ich nastavte. • Skontrolujte odhadzovacie hrany a v prípade potreby nechajte odhadzovacie hrany a škrabák vymeniť autorizovaným servisným predajcom. • Vymeňte motorový olej. • Kábel závitovky skontrolujte a v prípade potreby ho nastavte. • Kábel hnacieho ústrojenstva skontrolujte a v prípade potreby ho nastavte. • Skontrolujte tlak pneumatík. • Skontrolujte uvoľnené fixačné prvky a v prípade potreby ich dotiahnite. • Nechajte autorizovaným servisným predajcom skontrolovať hnací remeň a v prípade potreby ho nechajte vymeniť.
Každý rok alebo pred uskladnením	• Pripravte stroj na uskladnenie.

Bezpečnosť pri údržbe

Pred vykonaním akejkoľvek údržby stroja si prečítajte nasledujúce bezpečnostné opatrenia:

- Pred vykonaním akejkoľvek údržby, servisu alebo nastavenia zastavte motor a vyberte kľúč. V prípade potreby veľkých opráv kontaktujte autorizovaného servisného predajcu.
- Fixačné prvky často kontrolujte, či sú správne dotiahnuté, aby ste sa ubezpečili, že stroj je v bezpečnom pracovnom stave.
- Nemeňte nastavenie regulátora motora.
- Kupujte len originálne náhradné diely a príslušenstvo značky Toro.

Kontrola hladiny motorového oleja

Servisný interval: Pri každom použití alebo denne



g210346

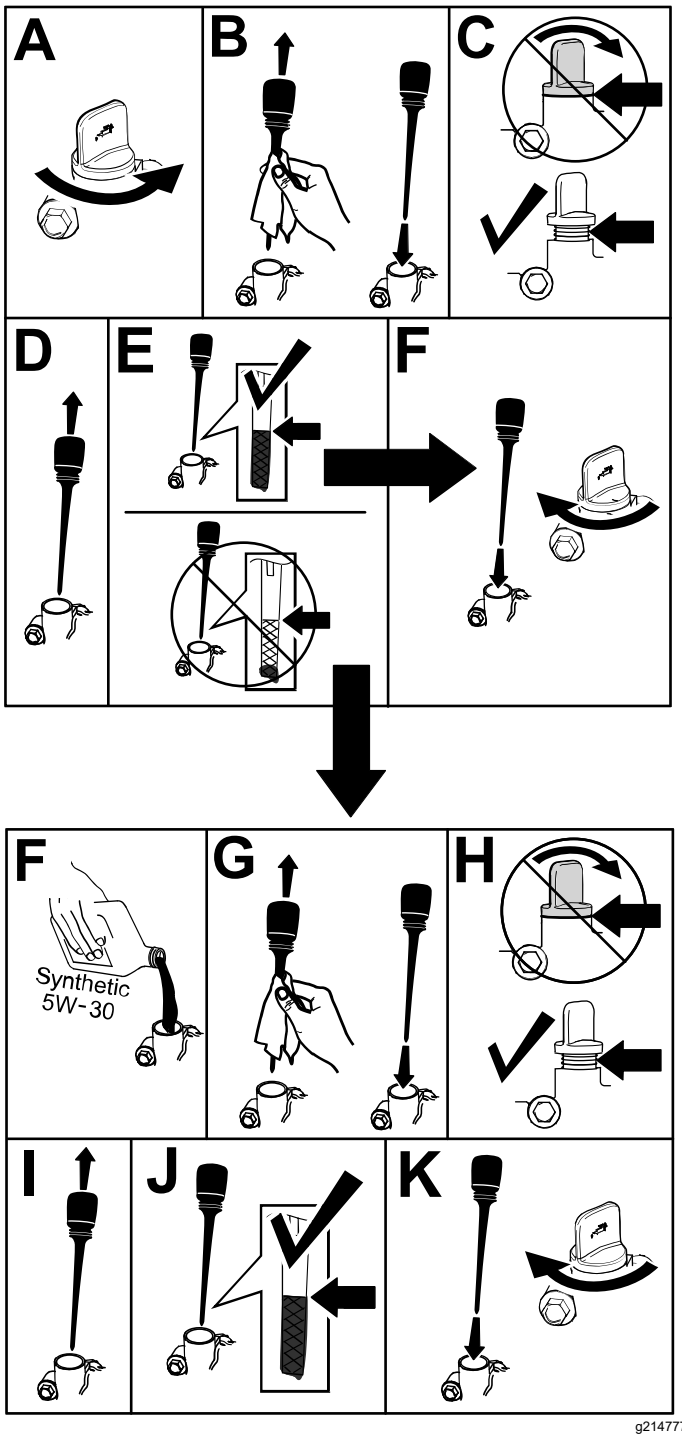

g214777

Obrázok 16

Kontrola a nastavenie zarážok

Servisný interval: Každý rok

Skontrolujte zarážky a overte, či sa závitovka nedotýka dlážděného povrchu. Opotrebovanie vyrovnajte nastavením zarážok podľa potreby (Obrázok 17).

1. Uvoľnite skrutky zarážok.
2. Pod škrabák zasuňte 5-milimetrovú dosku.

   Poznámka: Použitie tenšej dosky povedie k agresívnejšiemu nastaveniu škrabáka. Použitie hrubšej dosky povedie k menej agresívnemu nastaveniu škrabáka.
3. Znížte zarážky na zem.

   Poznámka: Zaručte, aby boli zarážky na rovnej zemi.
4. Dotiahnite skrutky zarážok.

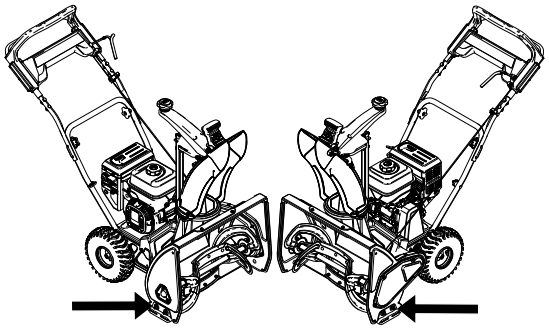

g215482

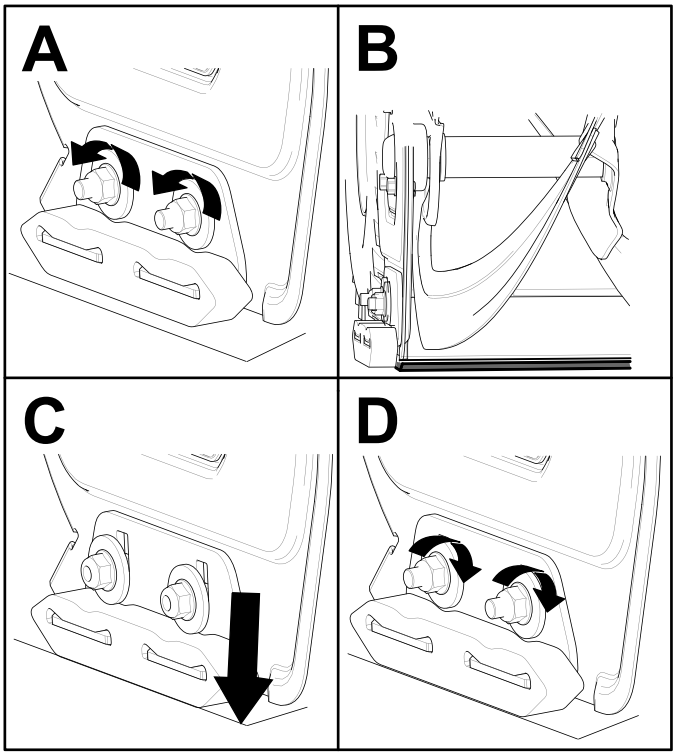

g214716

Obrázok 17

Kontrola odhadzovacích hrán

Servisný interval: Každý rok—Skontrolujte odhadzovacie hrany a v prípade potreby nechajte odhadzovacie hrany a škrabák vymeniť autorizovaným servisným predajcom.

Pred každým používaním stroja skontrolujte opotrebovanie odhadzovacích hrán. Keď sa odhadzovacia hrana opotrebovala až po otvor indikujúci opotrebovanie, nechajte odhadzovacie hrany vymeniť autorizovanému servisnému predajcovi (Obrázok 18).

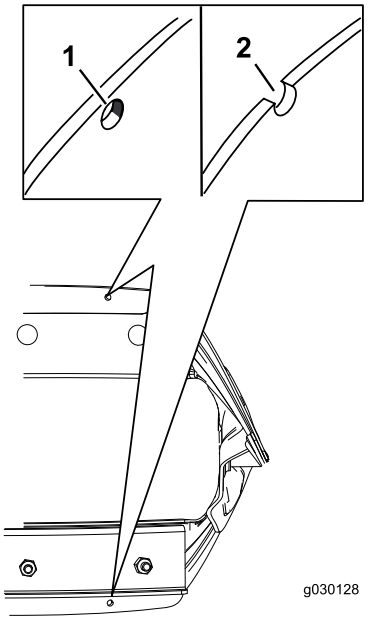

g030128

g030128

Obrázok 18

1. Otvor indikujúci opotrebovanie je neporušený. Nemusíte vymieňať odhadzovacie hrany.
2. Otvor indikujúci opotrebovanie je porušený. Vymeňte obe odhadzovacie hrany.

Výmena motorového oleja

Servisný interval: Po prvých 2 hodinách

Každý rok

Ak je to možné, pred výmenou oleja nechajte motor niekoľko minút bežať, aby sa olej zahrial. Zohriaty olej lepšie vyteká a odnáša viac nečistôt.

Špecifikácie motorového oleja

Objem motorového oleja	0,60 l
Viskozita oleja	Pozrite si časť Obrázok 20.
Klasifikácia API	SJ alebo vyššie

1. Stroj presuňte na rovný povrch.
2. Pod výpustnú zátku oleja umiestnite záchytnú nádobu, demontujte výpustnú zátku, nakloňte stroj smerom dozadu a vypustite použitý olej do záchytnej nádoby (Obrázok 19).

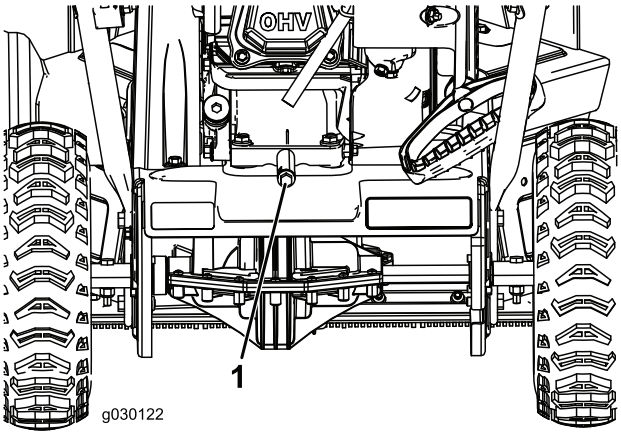

g030122

Obrázok 19

1. Výpustná zátka oleja

3. Po vypustení použitého oleja vráťte stroj späť do prevádzkovej polohy.
4. Namontujte výpustnú zátku oleja a bezpečne ju dotiahnite.
5. Vyčistite okolie zátky plniaceho otvoru oleja.
6. Pomocou Obrázok 20 vyberte najlepšiu viskozitu oleja pre očakávaný rozsah vonkajších teplôt:

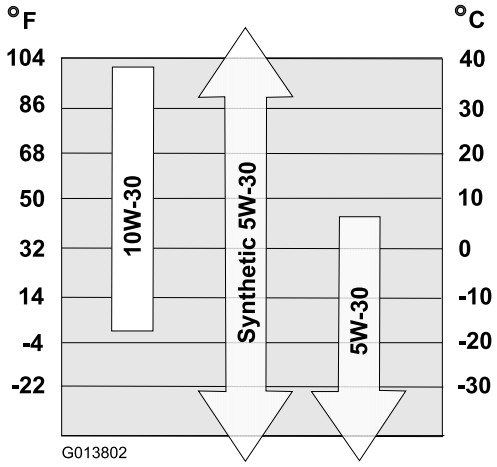

g013802

Obrázok 20

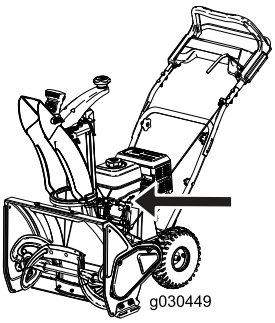

g030449

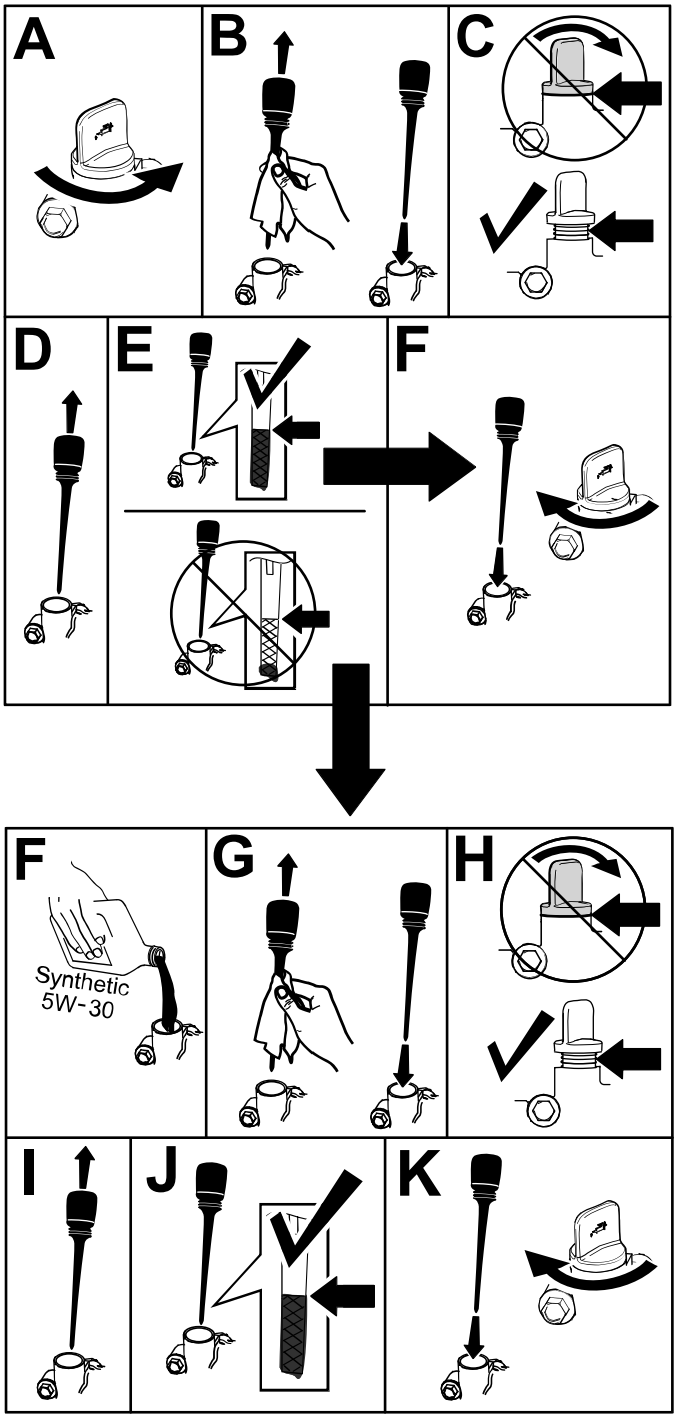

g214777

Obrázok 21

Výmena zapaľovacej sviečky

Servisný interval: Po každých 100 hodinách prevádzky—Vymeňte zapaľovaciu sviečku.

⚠ DÔLEŽITÉ UPOZORNENIE

Výmena zapaľovacej sviečky, kým je motor horúci, môže spôsobiť popáleniny.

Ak chcete vymeniť zapaľovaciu sviečku, počkajte, kým motor nevychladne.

Použite zapaľovaciu sviečku značky Toro alebo jej ekvivalent (Champion® RN9YC alebo NGK BPR6ES).

1. Otvorte kryt (Obrázok 22).

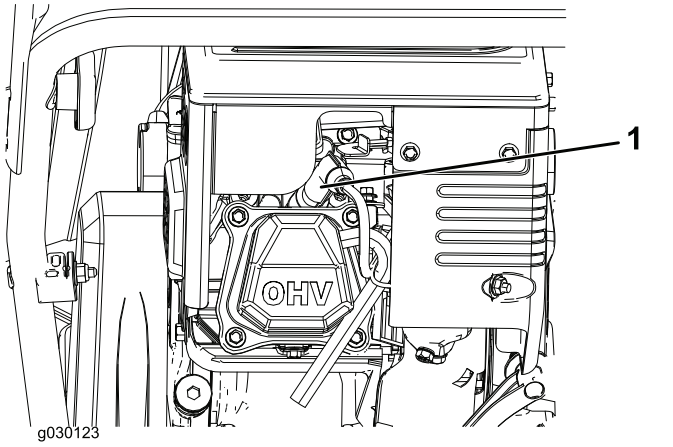

g030123

Obrázok 22

1. Kryt zapaľovacej sviečky

2. Vyčistite priestor okolo základne zapaľovacej sviečky.
3. Vyberte a zahoďte starú zapaľovaciu sviečku.

   Poznámka: Na vybratie zapaľovacej sviečky budete potrebovať račnový nástavec.
4. Vzdialenosť medzi elektródami novej zapaľovacej sviečky nastavte na 0,76 mm ako je zobrazené na Obrázok 23.

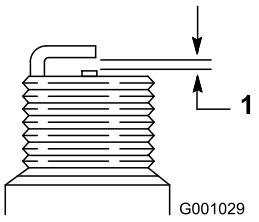

g001029

Obrázok 23

1. 0,76 mm

Nastavenie kábla závitovky

Servisný interval: Po prvých 2 hodinách

Každý rok

Ak pri vysokom zaťažení hnací remeň prešmykuje alebo píska, nastavte kábel závitovky.

1. Uvoľnite maticu na dolnej svorke kábla, ale neodstraňujte ju (Obrázok 24).

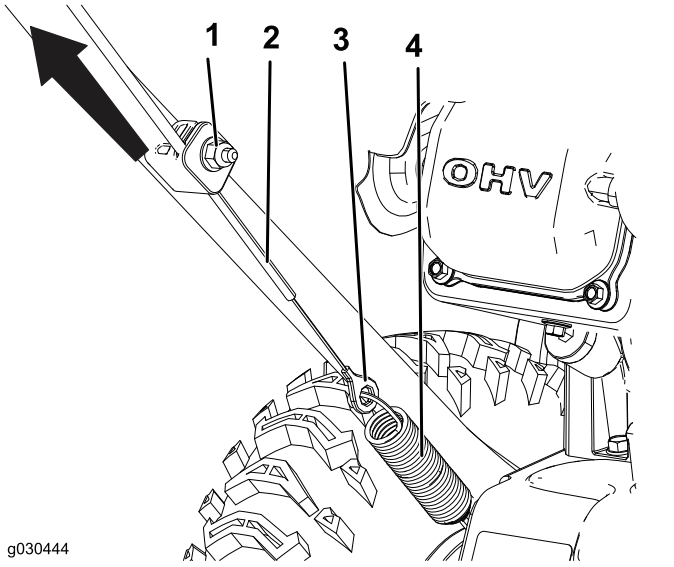

Obrázok 24

1. Matica
2. Kábel
3. Spojovací článok
4. Pružina

2. Potiahnite kábel smerom nahor, aby ste čiastočne zvýšili jeho napätie (Obrázok 24).

   Dôležité: **Kábel nenapnite úplne. Úplné odstránenie vôle kábla zabráni správnemu zastaveniu závitovky.**
3. Pridržte kábel na mieste a pritiahnite maticu (Obrázok 24).

Nastavenie kábla hnacieho ústrojenstva

Servisný interval: Po prvých 2 hodinách

Každý rok

Ak sa kolesá jednoducho zastavia alebo ak sa pohybujú bez použitia rukoväte pojazdu, nastavte kábel hnacieho ústrojenstva.

1. Uvoľnite maticu na hornej svorke kábla, ale neodstraňujte ju (Obrázok 25).

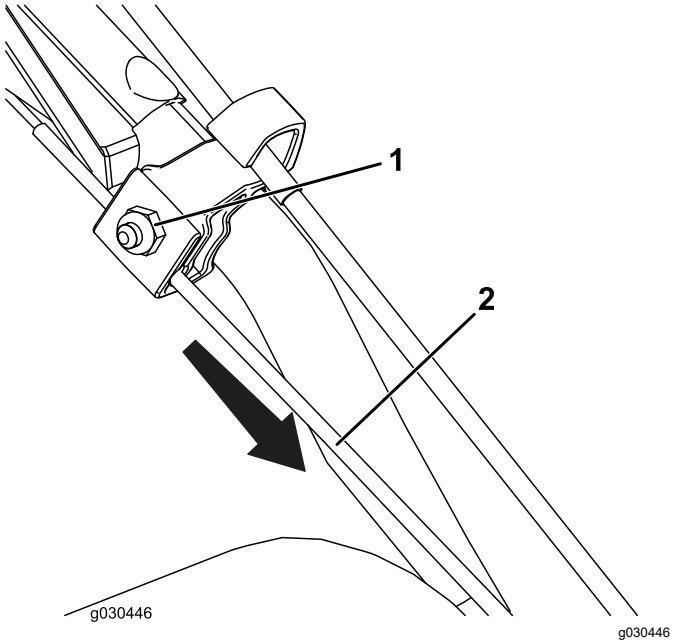

Obrázok 25

1. Matica
2. Kábel

2. Potiahnite kábel smerom nadol, aby ste ho takmer celkom napli (Obrázok 25).

   Dôležité: **Kábel nenapnite úplne. Úplné odstránenie vôle kábla môže spôsobiť, že sa kolesá uvedú do pohybu bez použitia rukoväte pojazdu.**

3. Dotiahnite maticu (Obrázok 25).

Kontrola tlaku pneumatík

Servisný interval: Každý rok

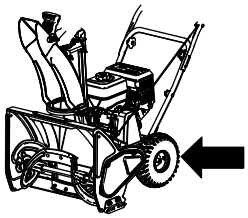

g210347

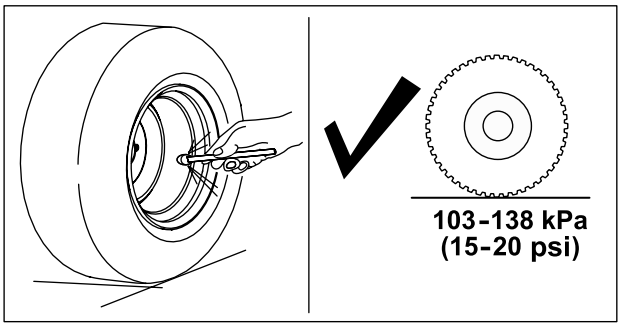

g211051

Obrázok 26

Uskladnenie

Príprava stroja na uskladnenie

⚠ DÔLEŽITÉ UPOZORNENIE

Palivové výpary sú extrémne horľavé, výbušné a v prípade inhalácie nebezpečné. Ak výrobok skladujete v oblasti s otvoreným ohňom, benzínové výpary sa môžu vznietiť a spôsobiť výbuch.

- **Stroj neskladujte v dome (obývanej časti), pivnici ani v žiadnej inej oblasti, kde sa môžu nachádzať zdroje vznietenia, napríklad ohrievače vody alebo priestoru, sušičky odevov, pece a iné zariadenia.**
- **Stroj nenakláňajte dopredu ani dozadu, keď sa v nádrži nachádza palivo. V opačnom prípade môže palivo zo stroja vytiecť.**
- **Stroj neskladujte s rukoväťou sklopenou smerom nadol na zem, pretože olej pretečie do valca motora a na zem a motor sa nebude dať naštartovať ani prevádzkovať.**

1. Pri poslednom dopĺňaní paliva v sezóne pridajte do čerstvého paliva podľa pokynov výrobcu stabilizátor paliva.

   Dôležité: **Palivo neskladujte dlhšie, ako odporúča výrobca stabilizátora paliva.**

2. Motor nechajte v prevádzke 10 minút, aby sa upravené palivo dostalo do celého palivového systému.
3. Vypnite motor, nechajte ho vychladnúť a vypustite palivovú nádrž alebo nechajte motor bežať, kým sa nezastaví.
4. Naštartujte motor a nechajte ho v prevádzke, kým sa nezastaví.
5. Načerpajte palivo do motora alebo použite sýtič, naštartujte motor tretíkrát a nechajte ho bežať dovtedy, kým sa nenaštartuje.
6. Vypustite palivo z karburátora cez vypúšťaciu skrutku karburátora do schválenej nádoby na benzín.
7. Správnym spôsobom zlikvidujte nepoužité palivo. Recyklujte ho podľa miestnych predpisov alebo ho použite v automobile.
8. Keď je motor ešte stále zohriaty, vymeňte olej. Pozrite si časť Výmena motorového oleja (strana 14).
9. Vyberte zapaľovaciu sviečku.

10. Do otvoru na zapaľovaciu sviečku nalejte 10 ml (dve čajové lyžičky) oleja.
11. Zapaľovaciu sviečku namontujte rukou a potom ju dotiahnite na hodnotu 27 až 30 N·m.
12. S kľúčom zapaľovania v polohe OFF pomaly vyťahujte rukoväť navíjacieho štartovania, aby sa olej rovnomerne naniesol na vnútornú stranu valca.
13. Stroj očistite.
14. Otlčené povrchy pretrite náterom, ktorý vám poskytne autorizovaný servisný predajca. Postihnuté oblasti pred natretím očistite brúsnym papierom a použite antikorózny prostriedok, ktorý zabráni zhrdzaveniu kovových dielov.
15. Dotiahnite všetky uvoľnené fixačné prvky. Všetky poškodené diely opravte alebo vymeňte.
16. Stroj zakryte a uskladnite ho na čistom a suchom mieste mimo dosahu detí. Pred uskladnením stroja v akomkoľvek uzavretom priestore nechajte motor vychladnúť.

Poznámky:

Upozornenie o ochrane osobných údajov pre Európu

Údaje, ktoré spoločnosť Toro zhromažďuje
Pobočka Toro Warranty Company (ďalej spoločnosť Toro) rešpektuje vaše súkromie. Na spracovanie vašej reklamácie a skontaktovanie sa s vami v prípade stiahnutia výrobku z trhu vás žiadame o poskytnutie určitých osobných údajov, a to buď priamo, alebo prostredníctvom miestnej pobočky či predajcu spoločnosti Toro.

Záručný systém spoločnosti Toro je umiestnený na serveroch nachádzajúcich sa v Spojených štátoch amerických, kde zákon o ochrane súkromných údajov nemusí poskytovať rovnaký stupeň ochrany, ako poskytuje zákon platný vo vašej krajine.

POSKYTNUTÍM SVOJICH OSOBNÝCH ÚDAJOV SÚHLASÍTE S ICH SPRACOVANÍM PODĽA POPISU V TOMTO UPOZORNENÍ O OCHRANE OSOBNÝCH ÚDAJOV.

Ako spoločnosť Toro využíva informácie
Spoločnosť Toro môže použiť vaše osobné údaje na spracovanie reklamácií, skontaktovanie sa s vami v prípade stiahnutia výrobku z trhu a na iné účely, o ktorých vás budeme informovať. Spoločnosť Toro môže poskytnúť vaše údaje svojim pobočkám, predajcom alebo iným obchodným partnerom v súvislosti s ktoroukoľvek zo spomínaných činností. Vaše údaje nepredáme žiadnej inej spoločnosti. Vyhradzujeme si právo zverejniť vaše osobné údaje z dôvodu dodržiavania platných zákonov a na základe požiadaviek príslušných úradov, z dôvodu riadnej prevádzky našich systémov alebo z dôvodu ochrany našej spoločnosti, prípadne iných používateľov.

Uchovávanie osobných údajov
Vaše osobné údaje budeme uchovávať tak dlho, ako to bude potrebné, a to z dôvodov, pre ktoré sa pôvodne zhromaždili, alebo z iných zákonných dôvodov (ako napríklad dodržiavanie regulačných nariadení), prípadne na základe požiadaviek vyplývajúcich z platného zákona.

Záväzok spoločnosti Toro týkajúci sa ochrany vašich osobných údajov
Na ochranu vašich osobných údajov prijímame primerané opatrenia. Zároveň uskutočňujeme kroky na zachovanie správnosti a aktuálnosti osobných údajov.

Prístup k vašim osobným údajom a ich oprava
Ak si chcete pozrieť alebo opraviť svoje osobné údaje, kontaktujte nás e-mailom na adrese legal@toro.com.

Austrálsky zákon na ochranu spotrebiteľov

Austrálski zákazníci nájdu informácie o austrálskom zákone na ochranu spotrebiteľov v škatuli alebo im ich poskytne miestny predajca produktov značky Toro.