Form No. 3415-778 Rev B

Freză de zăpadă SnowMax 724 ZXR

Nr. model 38720—Nr. serie 400000000 şi Sus

Manualul utilizatorului

Introducere

Această mainăeste proiectată pentru a fi utilizată de proprietarii de reedine. În primul rând, este proiectată pentru îndepărtarea zăpezii de pe suprafeţele pavate, precum şosele şi trotuare şi alte suprafeţe destinate traficului din zonele rezidenţiale sau comerciale. Nu este proiectată pentru îndepărtarea altor materiale în afară de zăpadă sau pentru curăarea suprafeelor cu pietri.

Citiţi cu atenţie aceste informaţii pentru a învăţa modul corespunzător de utilizare şi întreţinere a produsului şi pentru a evita rănirea şi deteriorarea acestuia. Aveţi responsabilitatea de a utiliza produsul în mod corespunzător şi sigur.

Putei contacta Toro direct la www.Toro.com pentru informaii despre mainăi accesorii, pentru ajutor la căutarea unui distribuitor sau pentru înregistrarea mainii.

De fiecare dată când avei nevoie de service, piese originale Toro sau informaii suplimentare, contactai un furnizor de servicii autorizat sau departamentul Servicii Clieni Toro i pregătii numerele de model sau de serie ale mainii. Figura 1 identifică locaia numerelor de model sau de serie pe maină. Scriei numerele în spaiul furnizat.

Important: **Folosind smartphone-ul sau tableta, scanai codul QR de pe autocolantul cu numărul de serie pentru a accesa informaii privind garania, piesele i alte produse.**

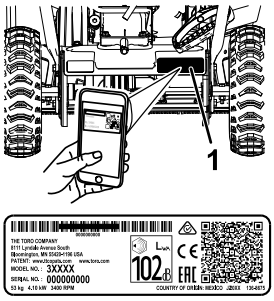

g219966

Figura 1

1. Locaţia numerelor de model şi de serie

Nr. model _____

Nr. serie _____

Acest manual identifică potenialele pericole i conine mesaje de siguranăidentificate prin simbolul de alertă de sigurană (Figura 2), semnalizând un pericol care poate cauza rănirea gravă sau moartea dacă nu respectai următoarele măsuri de precauie recomandate.



g000502

Figura 2

Simbolul de alertă de sigurană

Acest manual utilizează 2 cuvinte pentru a evidenţia informaţiile. **Important** atrage atenţia asupra informaţiilor mecanice speciale şi **Notă** accentuează informaţiile generale care necesită atenţie specială.

Produsul respectă toate directivele europene relevante; pentru detalii, consultaţi Declaraţia de conformitate (DC) separată specifică produsului.

Important: **Dacă utilizai această mainăla peste 1500 m pentru o perioadă continuă, asigurai-vă că a fost instalat setul de mare altitudine astfel încât motorul să respecte reglementarea Consiliului statului California privind resursele aeriene (CARB)/Ageniei pentru protecia mediului din SUA (EPA) referitoare la emisie. Setul de mare altitudine creste performana motorului, prevenind ancrasarea bujiei, pornirea greoaie i creterea emisiilor. După instalarea setului, pe mainăse va ataa eticheta pentru mare altitudine alături de autocolantul cu numărul de serie. Contactai orice furnizor de service autorizat Toro pentru a obine setul i eticheta pentru mare altitudine potrivite mainii dumneavoastră. Pentru a localiza un furnizor convenabil pentru dumneavoastră, accesai site-ul web la www.Toro.com sau contactai departamentul Servicii Clieni Toro la numărul/numerele listate în declaraia dumneavoastră de garanie pentru controlul emisiilor. Îndepărtai setul de la motor i restabilii motorul la configuraia originală din fabrică atunci când utilizai motorul la o altitudine mai mică de**

© 2020—The Toro® Company
8111 Lyndale Avenue South
Bloomington, MN 55420

Înregistraţi-vă la www.Toro.com.

CE

Instrucţiuni originale (RO)
Tipărit în Mexic
Toate drepturile rezervate

3415-778

1500 m. Nu utilizai la altitudini mici un motor care a fost modificat pentru altitudine mare, deoarece acest lucru poate duce la supraîncălzirea i defectarea motorului.

În cazul în care nu suntei siguri dacă motorul a fost modificat pentru altitudini mari, căutai următoarea etichetă (Figura 3).

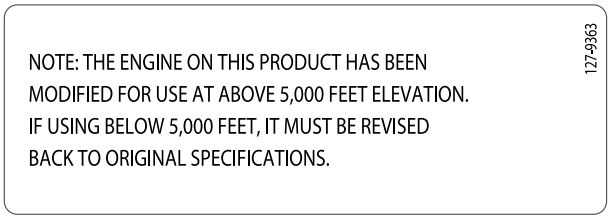

Figura 3

Cuprins

Introducere 1
Siguranţă în funcţionare 3
Sigurana generală 3
Decal-uri instrucţionale şi de siguranţă 4
Reglare 5
Desfăurarea mânerului 5
Montarea jgheabului de evacuare 5
Verificarea nivelului uleiului de motor 6
Reglarea presiunii din anvelope 6
Rezumat al produsului 7
Operare 8
Înainte de utilizare 8
Sigurana înainte de utilizare 8
Umplerea rezervorului de combustibil 8
Verificarea nivelului uleiului de motor 9
În timpul utilizării 9
Sigurana în timpul utilizării 9
Pornirea motorului 9
Cuplarea angrenajului melcat 10
Decuplarea angrenajului melcat 10
Propulsia automată a mainii 10
Oprirea motorului 10
Reglarea jgheabului de evacuare şi deflectorului jgheabului 10
Curăarea unui jgheab de evacuare înfundat 11
Indicaţii de exploatare 11
După utilizare 11
Sigurana după utilizare 11
Prevenirea îngheului după utilizare 11
Întreţinere 13
Program(e) de întreţinere recomandat(e) 13
Siguranã în timpul întreinerii 13
Verificarea nivelului uleiului de motor 14
Verificarea i reglarea saboilor 14
Inspectarea marginilor de aruncare 15
Schimbarea uleiului de motor 15
Înlocuirea bujiei 16
Reglarea cablului angrenajului melcat 17
Reglarea cablului de transmisie 17
Verificarea presiunii din anvelope 17
Depozitare 18
Pregătirea maşinii pentru depozitare 18

Siguranţă în funcţionare

Sigurana generală

Acest utilaj respectă specificaiile ANSI B71.3.

- Trebuie să citii i să înelegei coninutul acestui *Manual al operatorului* înainte de a porni motorul. Asigurai-vă că toate persoanele care utilizează acest produs tiu cum să-l utilizeze i înneleg avertismentele.
- Nu punei mâinile sau picioarele lângă piesele mobile ale mainii.
- Nu utilizaţi maşina fără toate apărătoarele şi alte dispozitive de protecţie de siguranţă montate şi funcţionând pe aceasta.
- Stai la distană de orice gură de descărcare. Meninei trecătorii la o distană sigură faă de maină.
- Meninei copiii în afara zonei de utilizare. Nu lăsai niciodată copii să utilizeze maina.
- Oprii motorul înainte de desfundare, service sau alimentare cu combustibil.

Putei găsi articole adiionale cu informaii de sigurană în seciunile respective ale acestui manual.

Decal-uri instrucţionale şi de siguranţă

Instrucţiunile şi autocolantele cu informaţii privind siguranţa sunt uşor vizibile pentru operator şi sunt amplasate lângă orice zonă cu potenţial risc. Înlocuiţi orice autocolant care este deteriorat sau lipseşte.



decal131-5914

131-5914

Nr. piesă de comandă 131-5916

1. Pericole de tăiere/dezmembrare a mâinilor sau picioarelor, angrenaj melcat—nu introduceţi mâna în jgheab; scoateţi cheia din contact şi citiţi instrucţiunile înainte de efectuarea lucrărilor de service sau de întreţinere.

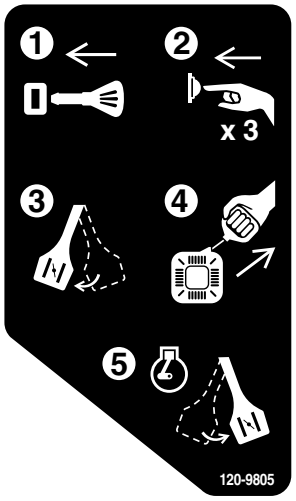

decal120-9805

120-9805

1. Introducei cheia.
2. Aplicai 3 ocuri motorului.
3. Acionai maneta de oc.
4. Tragei de cablul demaror.
5. După ce motorul a pornit, dezactivai maneta de oc.

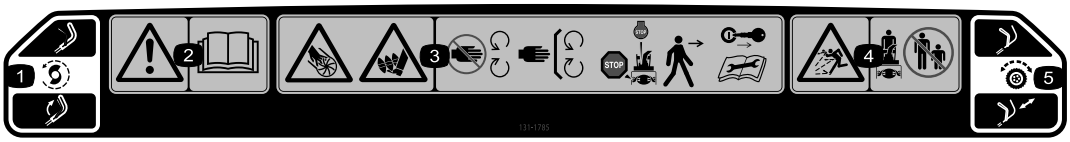

decal131-1785

131-1785

Nr. piesă de comandă 131-5921

1. Unitate angrenaj melcat – strângei maneta pentru cuplare; eliberai maneta pentru decuplare.
2. Avertisment – citii *Manualul operatorului*.
3. Pericol de tăiere/dezmembrare pentru mâini sau picioare, angrenaj melcat – ferii-vă de componentele mobile; meninei toate apărătoarele i scuturile în poziiile corespunzătoare; oprii motorul i ateptai ca angrenajul melcat să se oprească înainte de a părăsi maina; scoatei cheia de contact i citii instruciunile înainte de a efectua operaii de service sau întreinere.
4. Pericol de obiecte proiectate – inei trecătorii la o distană sigură de freza de zăpadă.
5. Transmisie autopropulsată – împingei mânerul în jos pentru a aciona transmisia autopropulsată.

Reglare

Desfăurarea mânerului

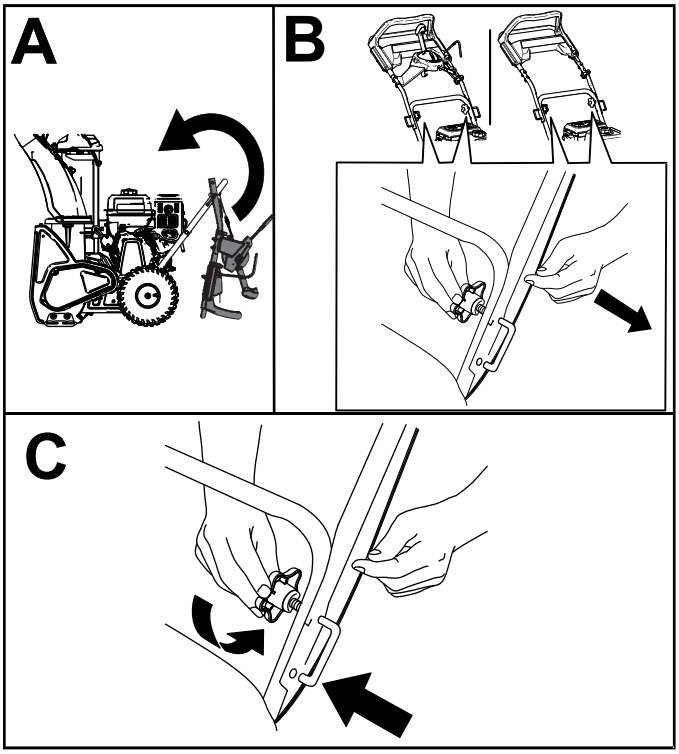

g212678

Figura 4

Montarea jgheabului de evacuare



1x **1x**

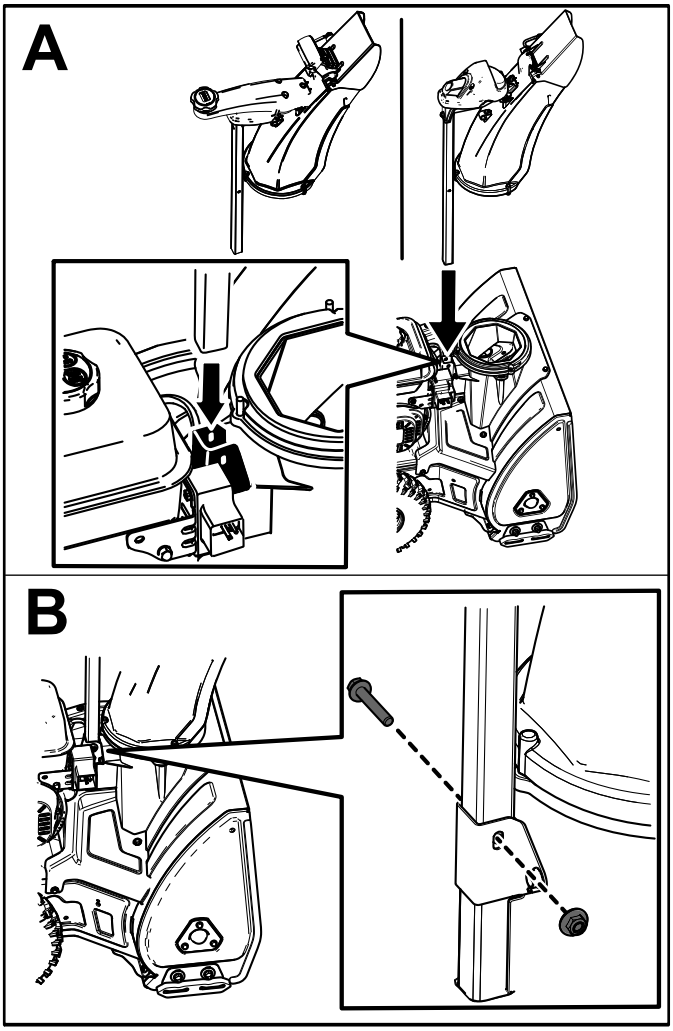

g209258

Figura 5

Verificarea nivelului uleiului de motor

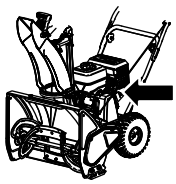

g215484

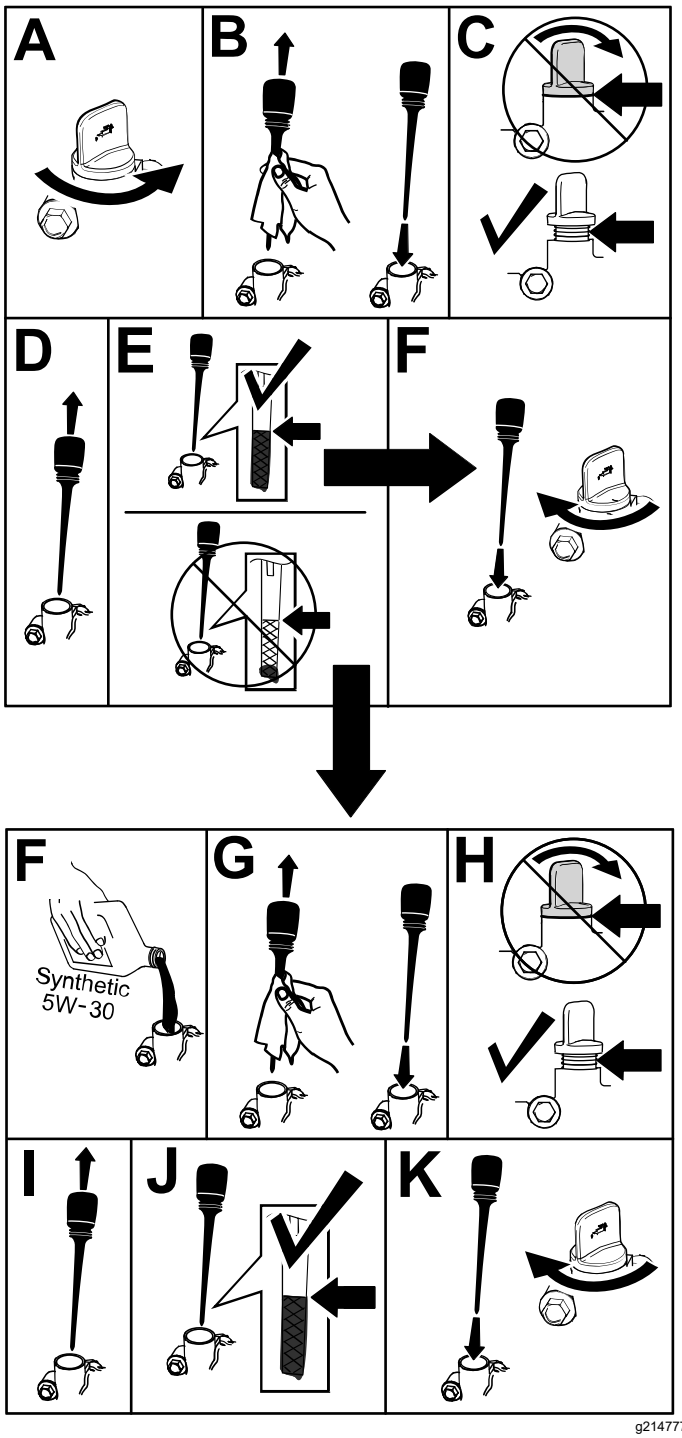

g214777

Figura 6

Reglarea presiunii din anvelope

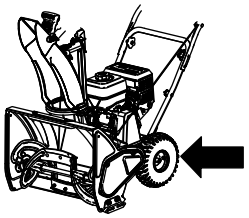

g210347

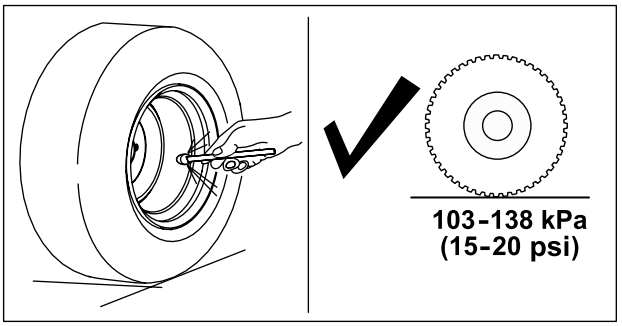

g211051

Figura 7

Rezumat al produsului

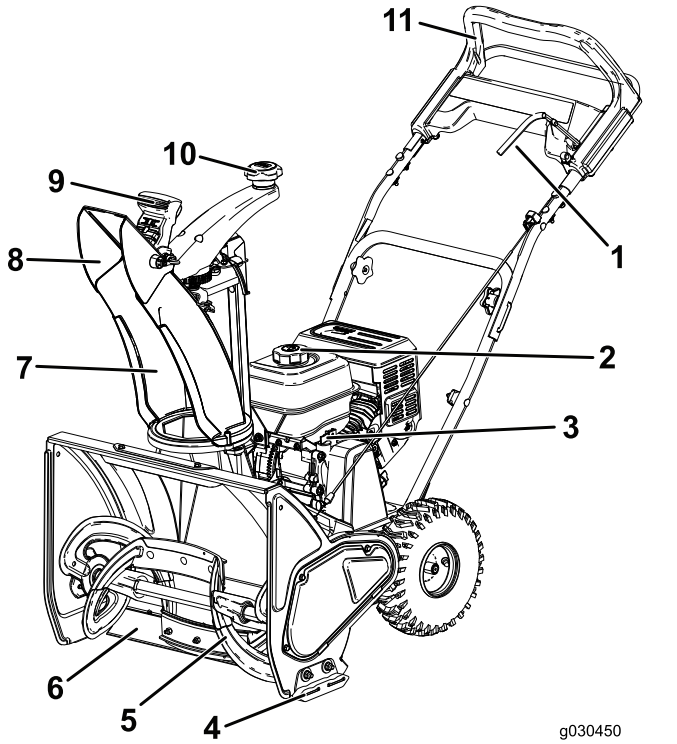

Figura 8

1. Manetă angrenaj melcat
2. Capac rezervor de combustibil
3. Joji de ulei
4. Sabot
5. Angrenaj melcat
6. Screper
7. Jgheab de evacuare
8. Deflector jgheab
9. Comandă deflector jgheab
10. Comandă a jgheabului de evacuare
11. Mâner superior

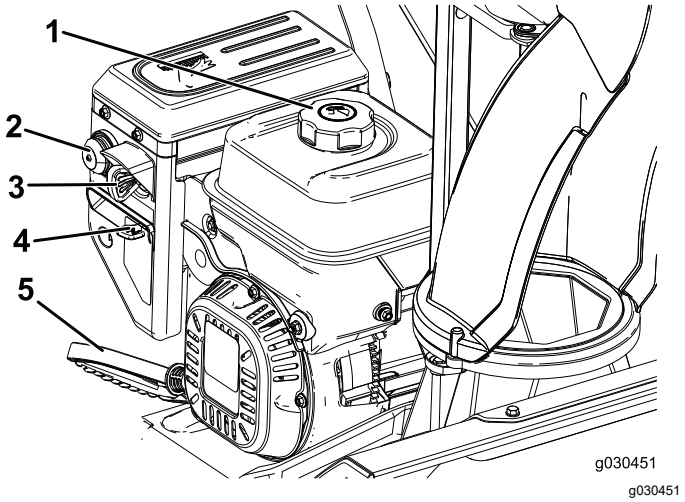

Figura 9

1. Capac rezervor de combustibil
2. Piston
3. Cheie de contact
4. Şoc
5. Demaror cu recul

Operare

Înainte de utilizare

Sigurana înainte de utilizare

- **Doar pentru modele cu pornire electrică:** Utilizai cabluri prelungitoare i prize conforme specificaiilor din manual. Inspectai cu atenie cablul electric înainte de a îl introduce într-o sursă de alimentare. În cazul în care cablul este deteriorat, nu îl utilizai. Înlocuii cablul deteriorat. Deconectai cablul de alimentare de fiecare dată când nu pornii maina.
- Purtai îmbrăcăminte de iarnă adecvate atunci când folosii utilajul. Purtai încălăminte solidă, antiderapantă care îmbunătăete stabilitatea pe suprafee alunecoase. Evitai îmbrăcămintea largă care se poate prinde în piesele mobile.
- Purtai întotdeauna ochelari sau măti de sigurană în timpul utilizării sau în timp ce efectuai o reglare sau o reparaie pentru a proteja ochii de obiectele străine care pot fi proiectate de maină.
- Inspectai cu atenie zona în care vei utiliza maina i îndepărtai toate preurile de ters picioarele, cărucioarele, plăcile, firele i alte obiecte străine.
- Dacă un scut, dispozitiv de sigurană sau autocolant este deteriorat, ilizibil sau pierdut, reparai-l sau înlocuii-l înainte de o nouă utilizare. De asemenea, strângei orice dispozitive de fixare desprinse.

⚠ PERICOL

Combustibilul este extrem de inflamabil şi exploziv. Un incendiu sau o explozie cauzată de combustibil vă poate arde pe dumneavoastră şi pe cei din jur.

- **Pentru a preveni o încărcare statică din cauza aprinderii combustibilului, plasaţi recipientul şi/sau maşina pe sol înainte de umplere, nu pe un vehicul sau obiect.**
- **Umpleţi rezervorul în exterior când motorul este rece. Ştergeţi lichidele vărsate.**
- **Nu manipulaţi combustibilul când fumaţi sau în apropierea unei flăcări deschise sau a scânteilor.**
- **Depozitaţi combustibilul într-un rezervor de combustibil corespunzător şi nu o lăsaţi la îndemâna copiilor.**
- **Nu înclinaţi maşina în faţă sau în spate cu combustibil în rezervorul de combustibil, deoarece combustibilul se poate scurge din maşină.**

Umplerea rezervorului de combustibil

- Pentru rezultate optime utilizai numai benzină curată, proaspătă (să nu fie mai veche de 30 de zile), fără plumb cu o cifră octanică de 87 sau mai mare (metodă de clasificare (R+M)/2).
- **Etanol:** Este acceptabilă benzina cu până la 10% volum de etanol (combustibil amestecat cu alcool) sau 15% volum de MTBE (metil t-butil eter). Etanolul i MTBE nu sunt acelai lucru. Benzina cu 15% volum de etanol (E15) nu este aprobată pentru utilizare. Nu utilizai **niciodată** benzină care conine peste 10% volum de etanol, precum E15 (conine 15% etanol), E20 (conine 20% etanol) sau E85 (conine 85% etanol). Utilizarea unei benzine neaprobate poate cauza probleme de performană i/sau deteriorări ale motorului care este posibil să nu fie acoperite de garanie.
- **Nu** utilizai benzină cu coninut de metanol.
- **Nu** depozitai combustibil în rezervorul de combustibil sau în recipientele de combustibil de-a lungul iernii decât dacă este utilizat un stabilizator de combustibil.
- **Nu** adăugai ulei în benzină.

Important: **Pentru a reduce problemele de pornire, adăugaţi stabilizator de combustibil în combustibilul pentru toate anotimpurile şi amestecaţi cu benzină nu mai veche de 30 de zile.**

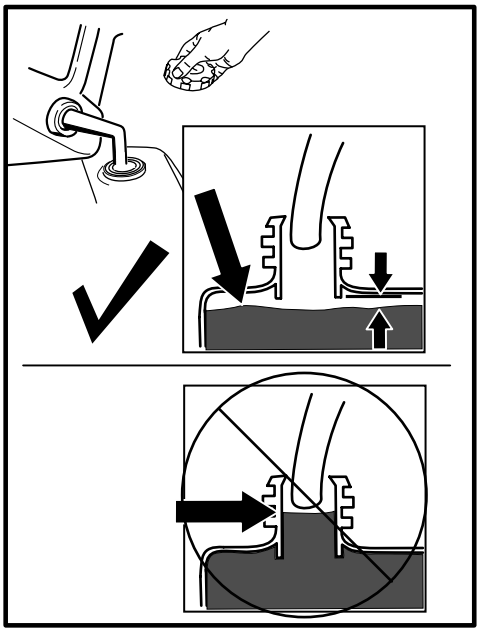

g214834

Figura 10

Verificarea nivelului uleiului de motor

Consultai Verificarea nivelului uleiului de motor (Pagină 9).

În timpul utilizării

Sigurana în timpul utilizării

- **Un angrenaj melcat vă poate răni mâinile sau picioarele.** Stai în spatele mânerelor i la distană de gura de descărcare în timp ce utilizai maina. **inei faa, mâinile, picioarele i alte pări ale corpului, precum i hainele, la distană de piesele mobile sau rotative.**
- Nu orientai niciodată evacuarea către persoane sau zone în care se pot înregistra daune ale proprietăii.
- Avei grijă pentru a nu aluneca sau cădea. Avei întotdeauna grijă când păii i inei ferm de ambele mânere. Mergei; nu alergai niciodată.
- Acordai foarte mare atenie la utilizarea pe pante.
- Nu utilizai niciodată maina fără o bună vizibilitate sau lumină.
- Nu utilizaţi maşina atunci când sunteţi obosit, bolnav sau sub influenţa alcoolului sau medicamentelor.
- Uitai-vă în spate i acordai atenie atunci când dai maina cu spatele.
- Atunci când nu curăai activ zăpada, întrerupei alimentarea angrenajului melcat.
- Acordaţi foarte mare atenţie când utilizaţi maşina pe şosele, alei sau drumuri cu pietriş sau când treceţi cu ea pe aceste suprafeţe. Acordaţi atenţie pericolelor ascunse sau traficului.
- Nu încercaţi să efectuaţi niciun fel de reglări cu motorul pornit.
- Dacă ai lovit un obiect străin, oprii motorul, scoatei cheia din contact (doar modele cu pornire electrică), inspectai cu atenie maina în privina oricăror deteriorări i remediai defectul înainte de a reporni i utiliza maina.
- Dacă maina începe să vibreze anormal, oprii motorul i verificai cauza.
- Nu utilizai maina în interior, decât atunci când pornii motorul i când o transportai în sau din clădire. Deschidei uile exterioare; fumurile de evacuare sunt periculoase.
- Nu supraîncărcai maina încercând să curăai zăpada prea repede.
- Nu atingei niciodată un motor sau o tobă de eapament fierbinte.

Pornirea motorului

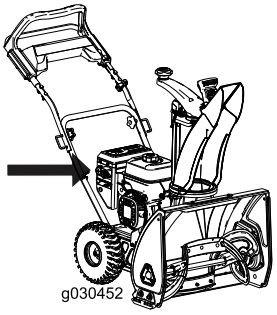

g030452

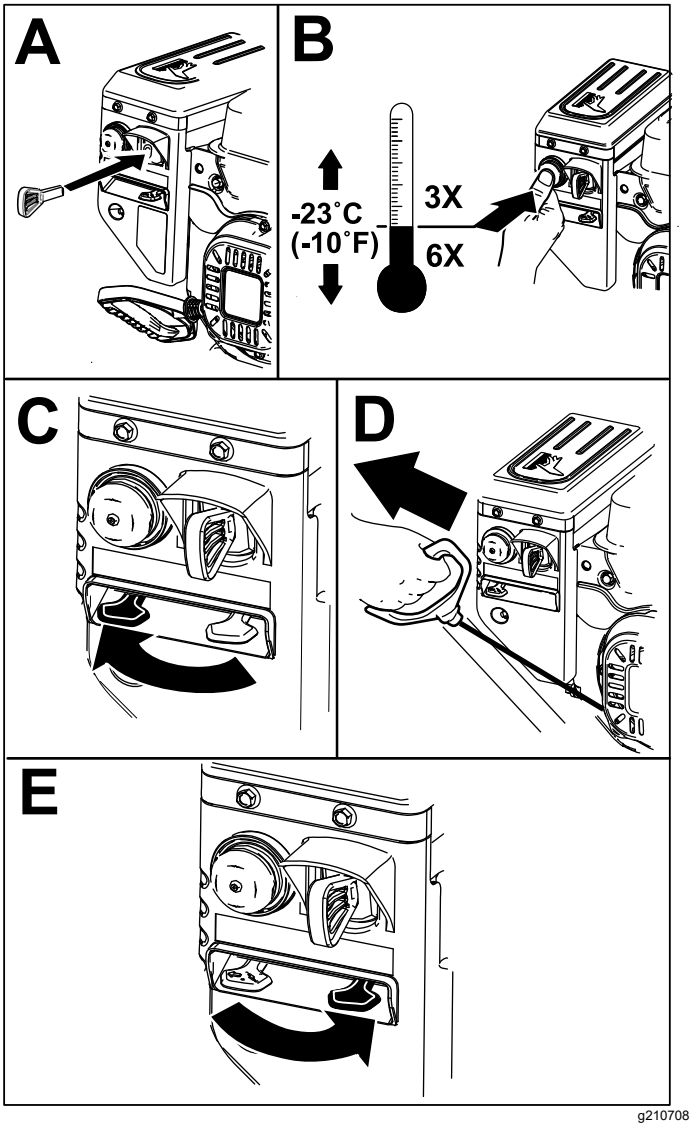

g210708

Figura 11

Cuplarea angrenajului melcat

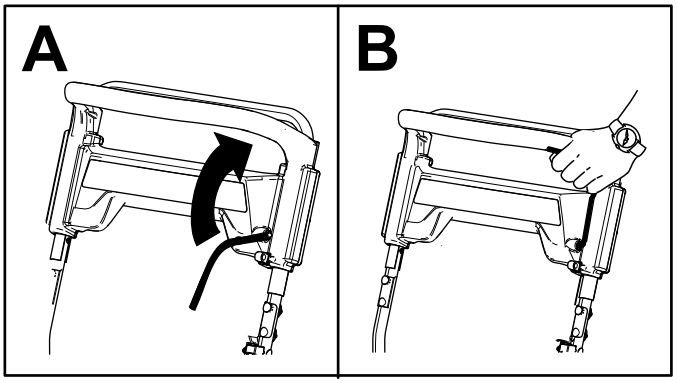

g214712

Figura 12

Decuplarea angrenajului melcat

Pentru a dezactiva angrenajul melcat, eliberai maneta angrenajului melcat.

Propulsia automată a mainii

Pentru a opera transmisia cu propulsie automată, trecei pur i simplu mâinile peste mânerul superior i inei coatele pe lângă corp, iar maina va ine automat pasul cu dumneavoastră (Figura 13).

Notă: Putei utiliza maina cu propulsie automată cu angrenajul melcat cuplat sau decuplat.

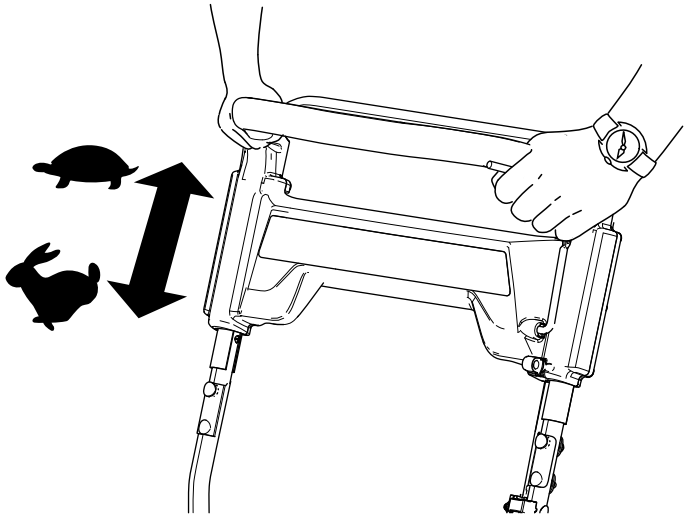

g214714

Figura 13

Oprirea motorului

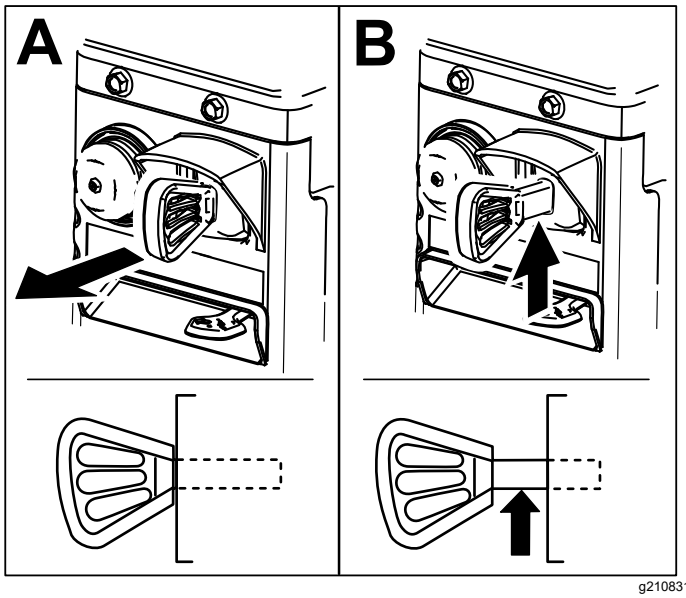

g210831

Figura 14

Reglarea jgheabului de evacuare şi deflectorului jgheabului

Pentru a ridica sau coborî unghiul deflectorului jgheabului, apăsaţi declanşatorul de pe deflectorul jgheabului şi deplasaţi deflectorul jgheabului în sus sau în jos.

Pentru a regla jgheabul de evacuare, deplasaţi mânerul jgheabului.

Notă: Decuplaţi angrenajul melcat înainte de a ajusta jgheabul sau deflectorul jgheabului.

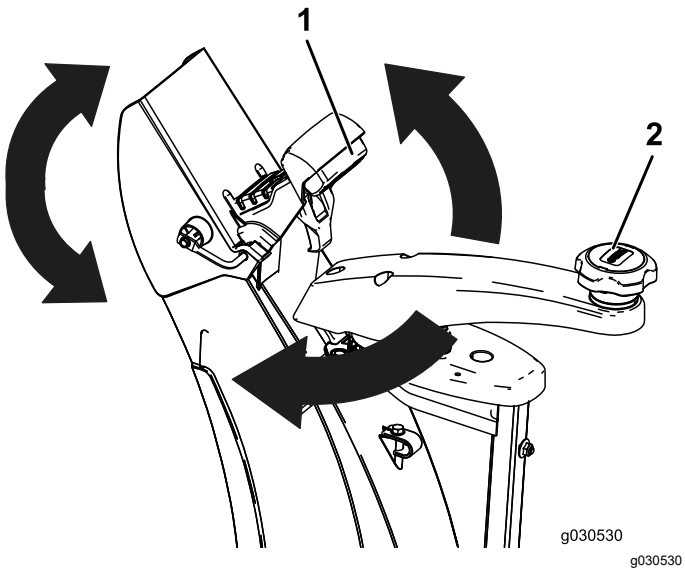

Figura 15

1. Declanşator
2. Mâner jgheab

Curăarea unui jgheab de evacuare înfundat

⚠ ATENŢIE

În cazul în care angrenajul melcat/rotorul funcţionează dar zăpada nu este evacuată prin jgheabul de evacuare, este posibil ca acesta să fie înfundat.

Nu utilizaţi niciodată mâinile pentru a curăţa jgheabul de evacuare înfundat. Vă puteţi accidenta.

1. În timp ce rămânei în poziie de operare, eliberai mânerul cu propulsie automată.
2. Cuplai angrenajul melcat.
3. Împingei mânerul în jos pentru a ridica de pe pavaj partea din faă a mainii cu câiva centimetri (inchi), apoi ridicai mânerele rapid pentru a lovi de pavaj partea din faă a mainii.
4. Decuplai angrenajul melcat.
5. Repetai paii 1 - 4, dacă este necesar, până când zăpada este evacuată prin jgheabul de evacuare.

Important: **Dacă nu putei desfunda jgheabul de evacuare lovind partea frontală a mainii, oprii motorul, ateptai oprirea tuturor componentelor mobile i utilizai o unealtă de curăare a zăpezii (nu este inclusă).**

Important: **Desfundarea jgheabului de evacuare prin lovirea pării frontale a mainii de pavaj poate cauza micarea saboilor. Reglai saboii i strângei ferm uruburile de saboi, consultai Verificarea i reglarea saboilor (Pagină 14).**

Indicaţii de exploatare

⚠ ATENŢIE

Angrenajul melcat poate arunca pietre, jucării sau alte obiecte străine i poate cauza rănirea personală gravă a operatorului sau trecătorilor.

- **Meninei obiectele pe care lamele rotorului le pot prinde i proiecta la distană de zona care va fi curăată.**
- **inei copiii i animalele de companie la distană de zona de utilizare.**

- După ce a nins, îndepărtaţi zăpada cât mai repede posibil.
- Treceţi de mai multe ori pe fiecare brazdă pentru a asigura îndepărtarea completă a zăpezii.
- Descărcai zăpada în direcia opusă vântului, de fiecare dată când este posibil.
- Dacă maina nu se propulsează în faă pe suprafeele alunecoase sau în condiii de ninsoare abundentă, apăsai mânerul în faă, dar lăsai maina să lucreze în propriul său ritm.

După utilizare

Sigurana după utilizare

- Nu depozitai niciodată maina cu combustibil în rezervor într-o clădire în care sunt prezente surse de încălzire, precum boilere, radiatoare electrice cu convecie sau uscătoare electrice de rufe. Înainte de depozitarea în orice spaiu, lăsai motorul să se răcească.
- Când depozitai maina mai mult de 30 de zile, consultai seciunea Depozitare (Pagină 18) pentru detalii importante.

Prevenirea înghеului după utilizare

- Lăsai motorul să funcioneze timp de câteva minute pentru a preveni înghearea pieselor mobile. Oprii motorul, ateptai ca toate piesele mobile să se oprească i scoatei gheaa i zăpada din mină.
- Curăai orice urmă de zăpadă i gheaă de la baza jgheabului.

- Rotii jgheabul de evacuare la stânga i la dreapta pentru a-l curăa de orice acumulare de gheaă.
- Când cheia de contact se află în poziia OFF (Oprire), tragei de câteva ori de mânerul demarorului cu recul sau conectai cablul electric la o sursă de alimentare i la maină i apăsai butonul de pornire electrică o dată pentru a preveni înghearea demarorului cu recul i/sau a demarorului electric (doar modele cu pornire electrică).
- Pe condiii de zăpadă i vreme rece, anumite comenzi i piese mobile pot înghea. Nu utilizai foră excesivă când încercai să acionai comenzile îngheate. Dacă întâmpinai dificultate la utilizarea oricăror comenzi sau piese, pornii motorul i lăsai-l să funcioneze timp de câteva minute.
- Nu utilizai comanda pentru jgheab pentru a încerca să mutai un jgheab de descărcare îngheat. inei apăsat butonul albastru i utilizai mâinile pentru a roti jgheabul.
- Transportarea mainii într-o remorcă sau un vehicul deschis poate cauza înghearea butoanelor sau a jgheabului de descărcare.

Întreţinere

Notă: Determinai partea stângă i dreaptă a mainii din poziia de operare normală.

Program(e) de întreţinere recomandat(e)

Interval de întreţinere şi service	Procedură de întreţinere
După prima oră	• Verificai dispozitivele de fixare desprinse i strângei-le, dacă este necesar.
După primele 2 ore	• Schimbai uleiul de motor. • Verificai cablul angrenajului melcat i reglai-l, dacă este necesar. • Verificai cablul de transmisie i reglai-l, dacă este necesar.
Înainte de fiecare folosinţă sau zilnic	• Verificaţi nivelul de ulei de motor şi adăugaţi ulei, dacă este necesar.
La intervale de 100 de ore	• Înlocuii bujia.
Anual	• Verificai saboii i reglai-i, dacă este necesar. • Inspectai marginile de aruncare i solicitai unui furnizor de servicii autorizat să înlocuiască marginile de aruncare i screperul, dacă este necesar. • Schimbai uleiul de motor. • Verificai cablul angrenajului melcat i reglai-l, dacă este necesar. • Verificai cablul de transmisie i reglai-l, dacă este necesar. • Verificai presiunea din anvelope. • Verificai dispozitivele de fixare desprinse i strângei-le, dacă este necesar. • Solicitai unui furnizor de servicii autorizat să verifice cureaua de transmisie i înlocuii-o, dacă este necesar.
Anual sau înainte de depozitare	• Pregătii maina pentru depozitare.

Sigurană în timpul întreinerii

Citii următoarele precauii privind sigurana înainte de a efectua operaii de întreinere pe mainǎ:

- Înainte de a efectua orice operaie de întreinere, service sau reglare, oprii motorul i scoatei cheia. Dacă sunt necesare reparaii majore, contactai un furnizor de servicii autorizat.
- Verificai toate dispozitivele de fixare la intervale frecvente pentru a vă asigura că sunt bine strânse, astfel încât maina să se afle în stare sigură de funcionare.
- Nu modificai setările regulatorului motorului.
- Cumpărai doar piese de schimb i accesorii originale Toro.

Verificarea nivelului uleiului de motor

Interval de service: Înainte de fiecare folosinţă sau zilnic



g210346

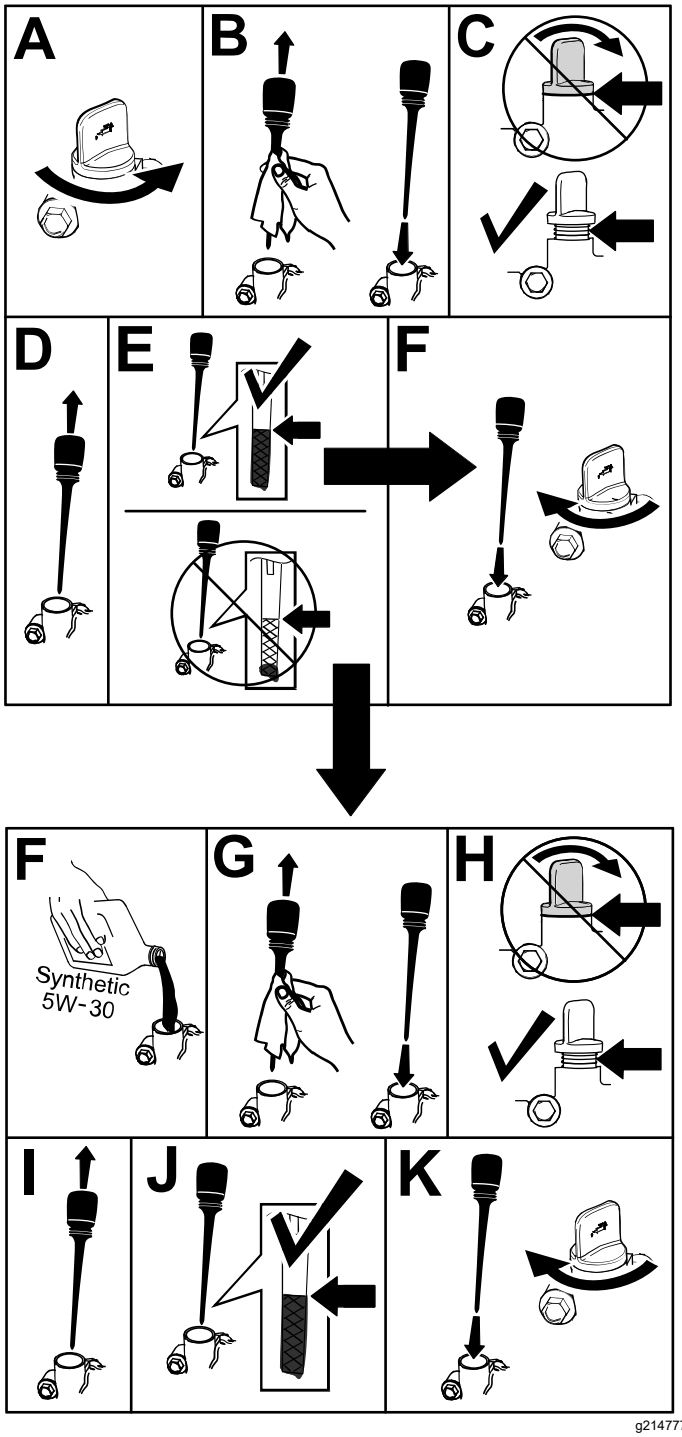

g214777

Figura 16

Verificarea i reglarea saboilor

Interval de service: Anual

Verificai saboii pentru a vă asigura că angrenajul melcat nu intră în contact cu pavajul sau suprafaa pavată. Reglai saboii în modul necesar, pentru compensarea uzurii (Figura 17).

1. Slăbii uruburile saboilor.
2. Glisai o placă de 5 mm sub screper.

   Notă: Utilizarea unei plăci mai subiri înseamnă un screper mai agresiv. Utilizarea unei plăci mai groase înseamnă un screper mai puin agresiv.
3. Coborâi saboii pe sol.

   Notă: Asigurai-vă că saboii sunt aezai pe sol.
4. Strângei uruburile saboilor.

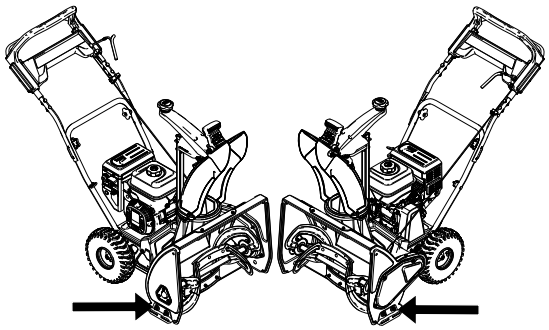

g215482

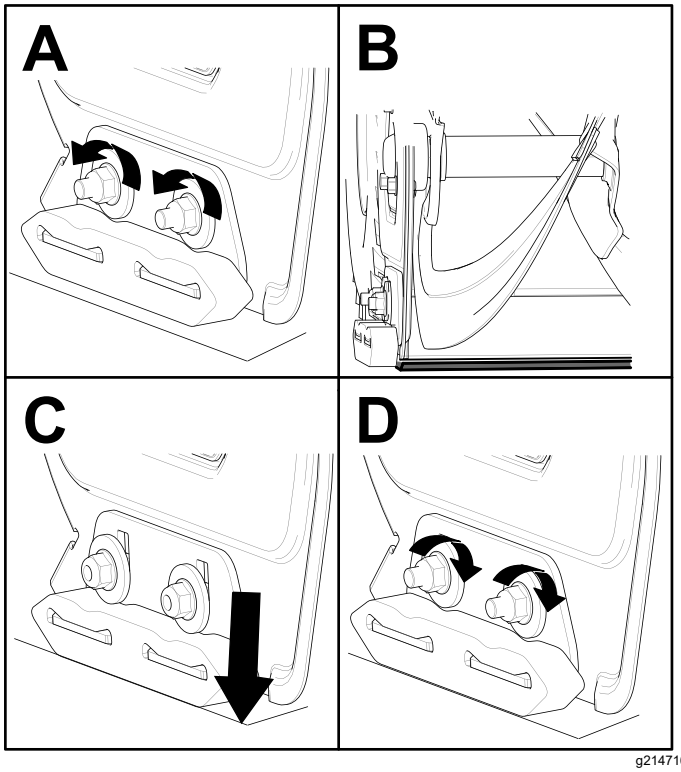

g214716

Figura 17

Inspectarea marginilor de aruncare

Interval de service: Anual—Inspectai marginile de aruncare i solicitai unui furnizor de servicii autorizat să înlocuiască marginile de aruncare i screperul, dacă este necesar.

Înainte de fiecare sesiune, verificai marginile de aruncare în privina uzurii. Când o margine de aruncare s-a uzat până la orificiul care indică uzura, solicitai unui furnizor de servicii autorizat să înlocuiască marginile de aruncare (Figura 18).

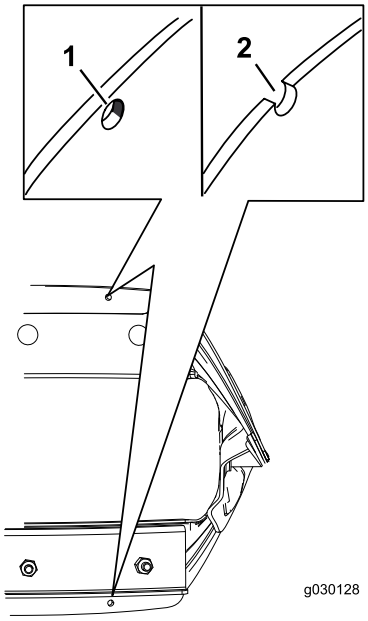

g030128

Figura 18

1. Orificiul care indică uzura este intact; nu trebuie să înlocuiţi marginile de aruncare.
2. Orificiul care indică uzura este expus; înlocuiţi ambele margini de aruncare.

Schimbarea uleiului de motor

Interval de service: După primele 2 ore

Anual

Dacă este posibil, turai motorul timp de câteva minute înainte de schimba uleiul pentru a îl încălzi. Uleiul cald curge mai bine i transportă mai muli ageni de contaminare.

Specificaii ulei de motor

Capacitate ulei de motor	0,60 l
Vâscozitate ulei	Consultai Figura 20.
Clasificare de service API	SJ sau superioară

1. Deplasai maina pe o suprafaă uniformă.
2. Plasai o tavă de golire a uleiului sub buonul de golire a uleiului, scoatei buonul de golire a uleiului i înclinai maina în spate i scurgei uleiul uzat în tava de golire a uleiului (Figura 19).

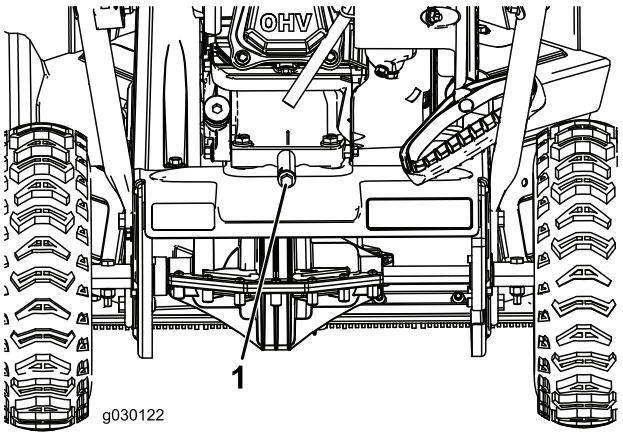

g030122

Figura 19

1. Buon de golire a uleiului

3. După scurgerea uleiului uzat, readucei maina în poziie de operare.
4. Montai buonul de golire a uleiului i strângei-l bine.
5. Curăai zona din jurul capacului de umplere cu ulei.
6. Utilizaţi Figura 20 pentru a selecta cea mai bună vâscozitate a uleiului pentru domeniul de temperatură exterioară aşteptat:

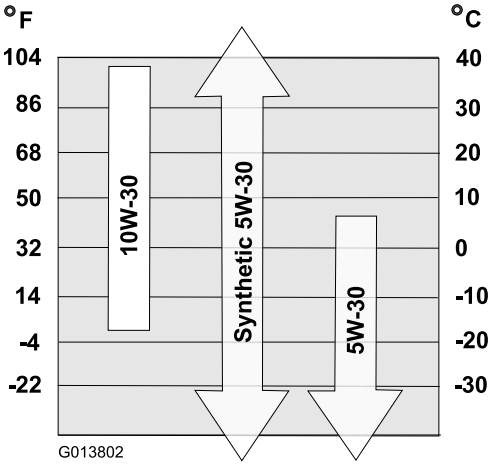

g013802

Figura 20

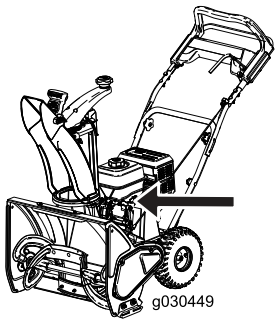

g030449

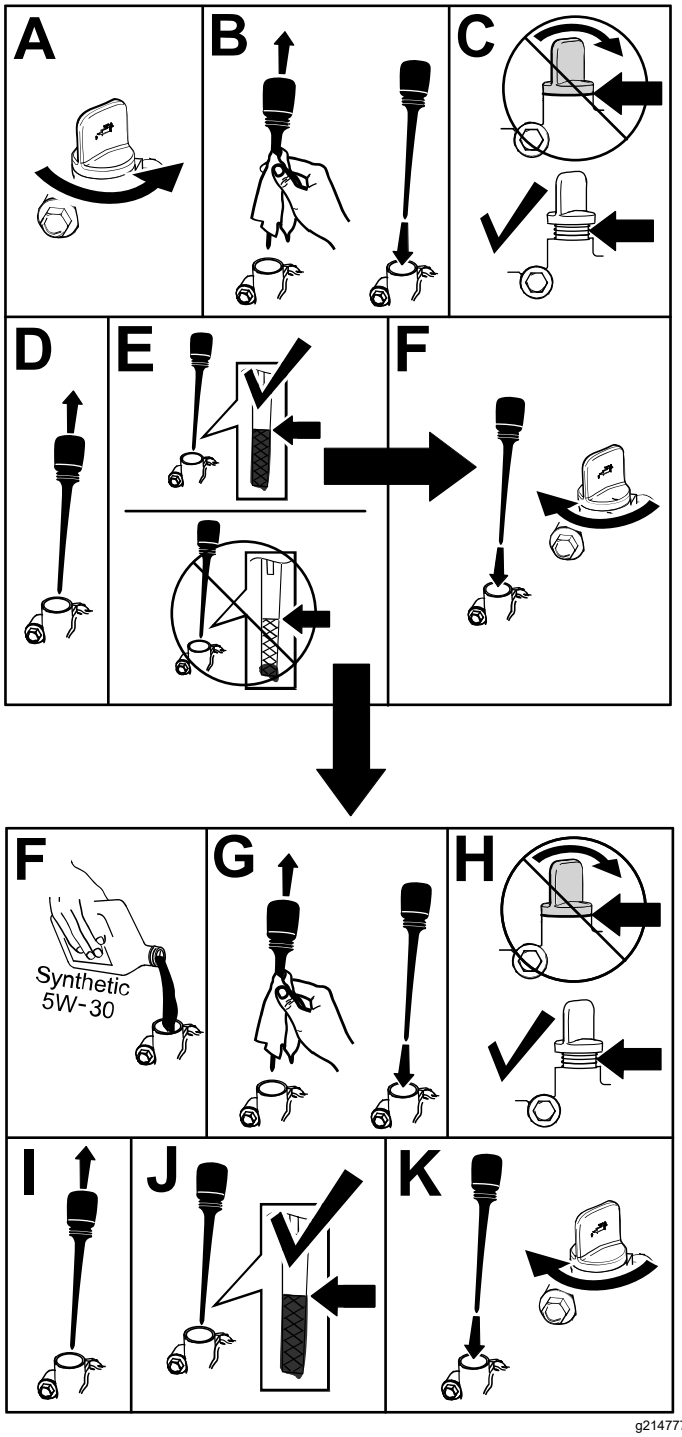

g214777

Figura 21

Înlocuirea bujiei

Interval de service: La intervale de 100 de ore—Înlocuii bujia.

⚠ ATENŢIE

Înlocuirea bujiei cât timp motorul este fierbinte poate cauza arsuri.

Ateptai până când motorul s-a răcit pentru a înlocui bujia.

Utilizai o bujie Toro sau echivalentă (Champion® RN9YC sau NGK BPR6ES).

1. Scoatei carcasa (Figura 22).

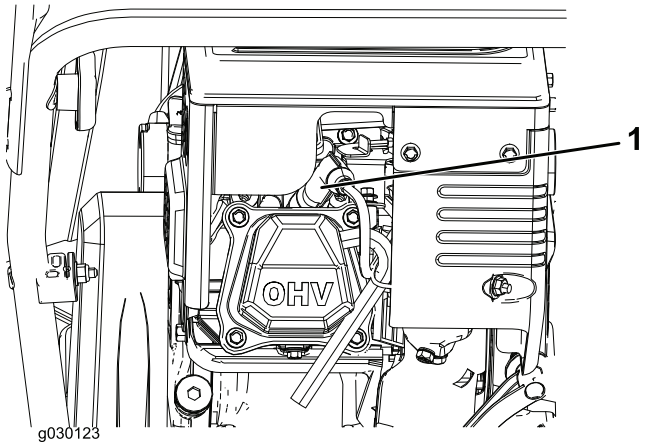

g030123

Figura 22

1. Carcasă bujie

2. Curăai în jurul bazei bujiei.
3. Înlăturai i eliminai la deeuri bujia veche.

   Notă: Vei avea nevoie de o extensie de cheie cu clichet pentru a înlătura bujia.
4. Setai spaiul dintre electrozi pe o nouă bujie la 0,76 mm conform (Figura 23).

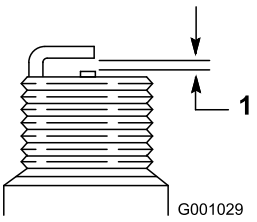

g001029

Figura 23

1. 0,76 mm

Reglarea cablului angrenajului melcat

Interval de service: După primele 2 ore

Anual

În cazul în care cureaua de transmisie alunecă sau scârâie sub sarcini ridicate, reglai cablul angrenajului melcat.

1. Slăbii piulia de pe clema de cablu inferioară, însă nu o înlăturai (Figura 24).

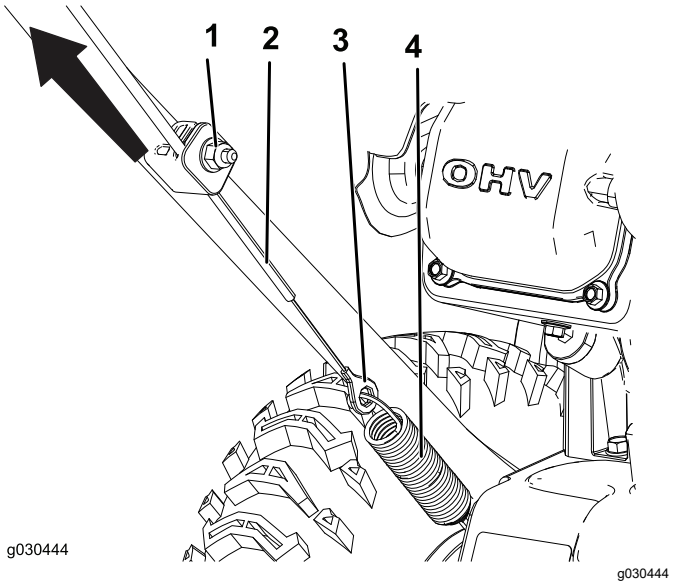

Figura 24

1. Piuliă
2. Cablu
3. Conector
4. Arc

2. Tragei cablul în sus pentru a-l tensiona mai mult (Figura 24).

   Important: **Nu tensionai complet cablul. Tensionarea completă a cablului previne funcionarea corespunzătoare a angrenajului melcat.**

3. inei cablul i strângei piulia (Figura 24).

Reglarea cablului de transmisie

Interval de service: După primele 2 ore

Anual

Dacă roile se blochează uor sau dacă se mică fără acionarea mânerului cu propulsie automată, reglai cablul de transmisie.

1. Slăbii piulia de pe clema de cablu superioară, însă nu o înlăturai (Figura 25).

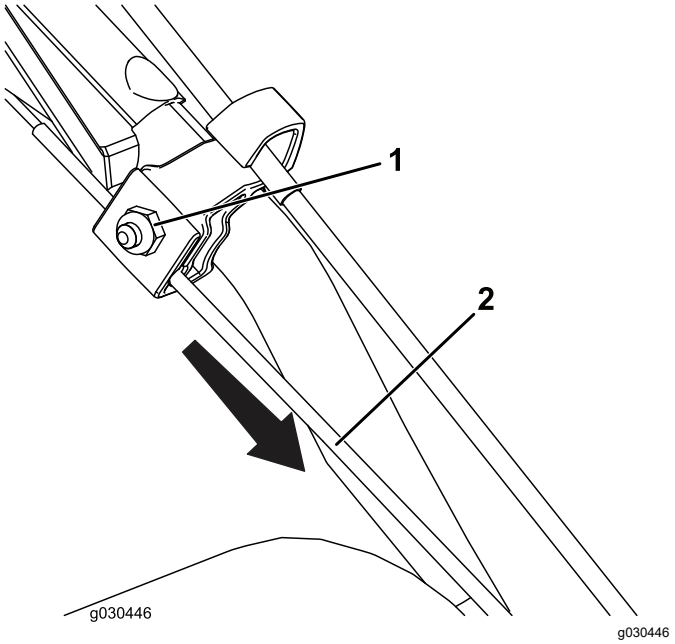

Figura 25

1. Piuliă
2. Cablu

2. Tragei cablul în jos pentru a tensiona cablul (Figura 25).

   Important: **Nu tensionai complet cablul. Tensionarea completă a cablului poate cauza deplasarea roilor fără acionarea mânerului cu propulsie automată.**

3. Strângei piulia (Figura 25).

Verificarea presiunii din anvelope

Interval de service: Anual

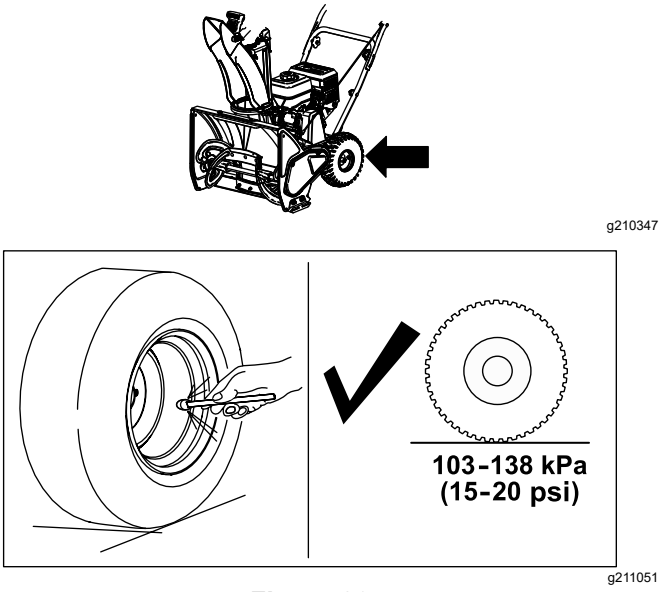

Figura 26

Depozitare

Pregătirea maşinii pentru depozitare

⚠ ATENŢIE

Vaporii eliberai de combustibil sunt foarte inflamabili, explozivi i periculoi, dacă sunt inhalai. Dacă depozitai maina într-o zonă cu o flacără deschisă, vaporii eliberai de combustibil se pot aprinde i pot cauza o explozie.

- **Nu depozitai niciodată maina într-o casă (zonă de locuit), subsol sau orice altă zonă în care pot fi prezente surse de încălzire, precum boilere i radiatoare electrice cu convecie, uscătoare electrice de rufe, cuptoare i alte echipamente asemănătoare.**
- **Nu înclinaţi maşina în faţă sau în spate cu combustibil în rezervorul de combustibil, deoarece combustibilul se poate scurge din maşină.**
- **Nu depozitaţi maşina cu mânerul înclinat spre sol; în caz contrar, uleiul se va scurge în cilindrul motorului şi apoi pe sol, iar motorul nu va porni sau nu va funcţiona.**

1. La ultima realimentare a sezonului, adăugai stabilizator de combustibil în combustibilul proaspăt, conform instruciunilor producătorului motorului.

   Important: **Nu depozitai combustibilul pentru o perioadă mai lungă decât cea sugerată de producătorul stabilizatorului de combustibil.**
2. Turai motorul timp de 10 minute pentru a distribui combustibilul condiionat prin sistemul de alimentare cu combustibil.
3. Oprii motorul, lăsai-l să se răcească i scurgei combustibilul din rezervorul de combustibil sau turai motorul până se oprete.
4. Pornii motorul i turai-l până se oprete.
5. Aplicai un oc motorului sau amorsai-l, pornii-l o a treia oară i turai motorul până când nu mai pornete.
6. Golii combustibilul din carburator prin buonul de golire al carburatorului într-un recipient de benzină aprobat.
7. Eliminaţi în mod corespunzător combustibilul neutilizat. Reciclai-l în funcie de codurile locale sau utilizai-l în automobil.
8. Schimbai uleiul de motor cât timp motorul este cald. Consultai Schimbarea uleiului de motor (Pagină 15).
9. Demontai bujia.
10. Introducei 10 ml (2 linguri) de ulei în orificiul bujiei.
11. Montai manual bujia i apoi strângei-o la un cuplu între 27 i 30 N·m.
12. Când cheia de contact se află în poziia OFF (Oprire), tragei uor de mânerul de pornire cu recul pentru a distribui uleiul în interiorul cilindrului.
13. Curăai maina.
14. Retuai suprafeele zgâriate cu vopsea disponibilă de la un furnizor de servicii autorizat. Nisipul a afectat zonele înainte de vopsire, utilizai un agent de prevenire a formării ruginii pentru a împiedica ruginirea pieselor metalice.
15. Strângei orice dispozitive de fixare desprinse. Reparai sau înlocuii orice piese deteriorate.
16. Acoperii maina i depozitai-o într-un loc curat, uscat, la distană de copii. Înainte de depozitarea mainii în orice spaiu, lăsai motorul să se răcească.

Menţiuni:

Notă de confidenialitate europeană

Informaiile colectate de Toro
Toro Warranty Company (Toro) vă respectă confidenialitatea. Pentru a procesa revendicarea dumneavoastră de garanie i pentru a vă contacta în cazul unei retrageri a produsului, vă solicităm să ne dezvăluii anumite informaii personale, fie direct, fie prin intermediul companiei sau distribuitorului local Toro.

Sistemul de garanie Toro este găzduit pe servere localizate în Statele Unite unde este posibil ca legea confidenialităii să nu furnizeze aceeai protecie care se aplică în ara dumneavoastră.

OFERINDU-NE INFORMAIILE PERSONALE, SUNTEI DE ACORD CU PROCESAREA INFORMAIILOR PERSONALE, CONFORM DESCRIERII DIN ACEASTĂ NOTĂ DE CONFIDENIALITATE.

Modul în care Toro utilizează informaiile
Toro poate utiliza informaiile personale pentru a procesa revendicările de garanie, pentru a vă contacta în cazul unei retrageri a produsului sau în alt scop pe care vi-l menionăm. Toro poate partaja informaiile dumneavoastră cu afiliaii, distribuitorii sau ali parteneri de afaceri Toro în raport cu oricare dintre aceste activităi. Nu vom vinde informaiile dumneavoastră personale niciunei alte companii. Ne rezervăm dreptul de a dezvălui informaiile personale pentru a respecta legile aplicabile i cu solicitări din partea autorităilor corespunzătoare pentru a opera sistemele în mod corespunzător sau pentru propria protecie sau cea a celorlali utilizatori.

Păstrarea informaiilor personale
Vă vom păstra informaiile personale atât timp cât este necesar în scopurile pentru are au fost colectate iniial sau pentru alte scopuri legitime (precum conformitatea cu legea) sau dacă acest lucru este prevăzut de legea în vigoare.

Angajamentul Toro faă de securitatea informaiilor dumneavoastră personale.
Ne luăm măsuri de precauie rezonabile pentru a proteja securitatea informaiilor dumneavoastră personale.De asemenea, luăm măsuri pentru a menine precizia i starea curentă a informaiilor personale.

Accesul i corectarea informaiilor personale dumneavoastră personale
Dacă dorii să revizuii sau să corectai informaiile dumneavoastră personale, contactai-ne prin e-mail la legal@toro.com.

Legea consumatorilor australieni

Consumatorii australieni vor găsi detalii referitoare la Legea consumatorilor australieni în e-mail sau la distribuitorul Toro local.