Form No. 3415-770 Rev B

Sněhová fréza SnowMax 724 ZXR

Číslo modelu 38720—Výrobní číslo 400000000 a vyšší

Návod k obsluze

Úvod

Tento stroj je určen pro majitele domů. Je určena pro odstraňování sněhu z dlážděných ploch, jako jsou příjezdové cesty či chodníky, a dalších ploch určených k pohybu po rezidenčních či komerčních areálech. Není určen pro odstraňování jiného materiálu, než je sníh, ani pro čištění štěrkových povrchů.

Pečlivě si tuto příručku prostudujte, abyste se naučili svůj výrobek správně obsluhovat a udržovat a předešli tak zranění osob a poškození stroje. Jste odpovědní za správnou a bezpečnou obsluhu stroje.

Společnost Toro můžete kontaktovat přímo na stránkách www.Toro.com, kde získáte informace o výrobcích a příslušenství, naleznete svého prodejce nebo můžete zaregistrovat svůj stroj.

Kdykoli budete potřebovat servis, originální náhradní díly Toro nebo doplňující informace, kontaktujte autorizované servisní středisko nebo centrum zákaznických služeb Toro a mějte připravené typové a sériové číslo. Obrázek 1 znázorňuje umístění čísla modelu a výrobního čísla produktu. Čísla si zapište do následujícího pole.

Důležité: **Chcete-li získat přístup k informacím o záruce, dílech a jiným informacím o výrobku, pomocí svého smartphonu nebo tabletu naskenujte QR kód na štítku výrobního čísla.**

g219966

Obrázek 1

1. Štítek s číslem modelu a výrobním číslem

Číslo modelu _____

Výrobní číslo _____

Tato příručka identifikuje potenciální rizika a uvádí bezpečnostní sdělení označená varovným bezpečnostním symbolem (Obrázek 2) signalizujícím riziko, které může vést k vážnému úrazu nebo usmrcení, nebudete-li doporučená opatření dodržovat.

g000502

Obrázek 2

Varovný bezpečnostní symbol

Ke zdůraznění informací se v tomto návodu používají dva výrazy. **Důležité** je upozorněním na zvláštní informace o strojním zařízení a **Poznámka** zdůrazňuje všeobecné informace, kterým je třeba věnovat zvláštní pozornost.

Tento výrobek splňuje všechny příslušné směrnice Evropské unie. Podrobné informace naleznete v Prohlášení o shodě k tomuto výrobku.

Důležité: **Pokud trvale používáte tento stroj v nadmořské výšce nad 1 500 m, namontujte soupravu pro vysoké nadmořské výšky, aby motor splňoval emisní předpisy CARB/EPA. Souprava pro vysoké nadmořské výšky zvyšuje výkon motoru a současně zabraňuje zanášení zapalovací svíčky, obtížnému startování a zvyšování emisí. Jakmile soupravu namontujete, připevněte na stroj vedle typového štítku štítek pro vysoké nadmořské výšky. Odpovídající soupravu pro vysoké nadmořské výšky k vašemu stroji a štítek pro vysoké nadmořské výšky vám poskytne jakékoli autorizované servisní středisko Toro. Chcete-li vyhledat nejbližšího prodejce Toro, navštivte naše webové stránky www.Toro.com nebo kontaktujte naše oddělení zákaznické péče Toro na číslech uvedených v našem prohlášení o záruce na systém řízení emisí. Jestliže je motor provozován v nadmořské výšce pod 1 500 m, demontujte soupravu z motoru a uveďte motor do původní konfigurace z výrobního závodu. Neprovozujte motor s přestavbou do vysokých nadmořských výšek v nižších nadmořských výškách; mohl by se přehřát a poškodit.**

© 2020—The Toro® Company
8111 Lyndale Avenue South
Bloomington, MN 55420

Zaregistrujte svůj výrobek na adrese www.Toro.com.

Překlad originálu (CS)
Vytištěno v Mexiku
Všechna práva vyhrazena

3415-770

Pokud si nejste jisti, zda byl váš stroj konvertován pro provoz do vysokých nadmořských výšek, vyhledejte následující štítek (Obrázek 3).

Obrázek 3

Obsah

Úvod 1
Bezpečnost 3
Obecné bezpečnostní informace 3
Bezpečnostní a instrukční štítky 4
Nastavení 5
Rozložení rukojeti 5
Montáž vyhazovacího komínu 5
Kontrola hladiny motorového oleje 6
Nastavení tlaku v pneumatikách 6
Součásti stroje 7
Obsluha 8
Před provozem 8
Bezpečnostní kroky před použitím 8
Plnění palivové nádrže 8
Kontrola hladiny motorového oleje 8
Během provozu 9
Bezpečnostní kroky během použití 9
Spouštění motoru 9
Zapnutí nabíracího šroubu 10
Vypnutí nabíracího šroubu 10
Pojezd stroje 10
Vypnutí motoru 10
Seřízení vyhazovacího komínu a deflektoru 10
Čištění ucpaného vyhazovacího komínu. 11
Provozní tipy 11
Po provozu 11
Bezpečnostní kroky po použití 11
Ochrana před zamrznutím po použití 11
Údržba 12
Doporučený harmonogram údržby 12
Bezpečnost při provádění úkonů údržby 12
Kontrola hladiny motorového oleje 13
Kontrola a nastavení kluzných lišt 13
Kontrola odhazovacích hran 14
Výměna motorového oleje 14
Výměna zapalovací svíčky 16
Seřízení lanka nabíracího šroubu 16
Seřízení lanka převodovky 16
Kontrola tlaku v pneumatikách 17
Uskladnění 17
Příprava sněhové frézy k uskladnění 17

Bezpečnost

Obecné bezpečnostní informace

Tento stroj splňuje požadavky normy ANSI B71.3.

- Před spuštěním motoru si pozorně přečtěte tuto *provozní příručku*, abyste porozuměli jejímu obsahu. Každá osoba, jež používá tento výrobek, musí znát správný způsob jeho používání a rozumět všem varováním.
- Nepřibližujte ruce nebo nohy do blízkosti rotujících částí stroje.
- Nikdy neprovozujte stroj, pokud nejsou všechny jeho kryty ve správných polohách nebo pokud nejsou funkční jiná bezpečnostní ochranná zařízení.
- Zdržujte se v bezpečné vzdálenosti od všech vyhazovacích otvorů. Přihlížející osoby musí vždy zůstat v bezpečné vzdálenosti od stroje.
- Udržujte děti v bezpečné vzdálenosti od pracovního prostoru. Nikdy nedovolte, aby stroj ovládaly děti.
- Před uvolňováním materiálu, jenž ucpal stroj, údržbou nebo doplňováním paliva do stroje vždy vypněte motor.

V příslušných kapitolách této příručky naleznete doplňkové bezpečnostní informace.

Bezpečnostní a instrukční štítky

Bezpečnostní štítky a pokyny jsou umístěny na viditelném místě v blízkosti každého místa představujícího potenciální nebezpečí. V případě ztráty nebo poškození původního štítku jej nahraďte štítkem novým.

decal131-5914

131-5914

Objednací č. dílu 131-5916

1. Nebezpečí pořezání / amputace končetin nabíracím šroubem – Nestrkejte ruce do vyhazovacího komínu; před prováděním oprav nebo údržby vyjměte klíček ze zapalování a přečtěte si návod k obsluze.

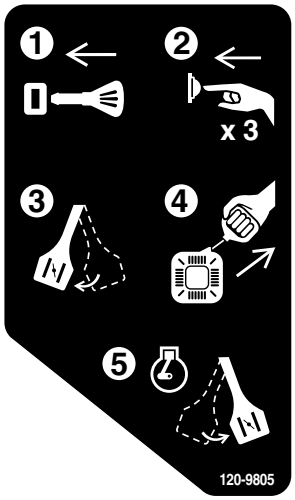

decal120-9805

120-9805

1. Zasuňte klíček do zapalování.
2. 3x nasajte palivo.
3. Zapněte sytič.
4. Zatáhněte za lanko startéru.
5. Po spuštění motoru vypněte sytič.

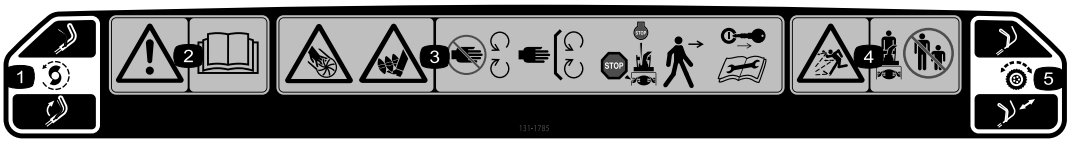

decal131-1785

131-1785

Objednací č. dílu 131-5921

1. Pohon nabíracího šroubu – zapněte stisknutím páky, vypněte uvolněním páky.
2. Varování – přečtěte si *uživatelskou příručku*.
3. Nebezpečí pořezání, useknutí ruky nebo nohy, nabírací šroub – zdržujte se v bezpečné vzdálenosti od pohybujících se součástí; mějte vždy namontované všechny ochranné kryty a štíty; před opuštěním stroje vypněte motor a počkejte, dokud se nabírací šroub nezastaví; před opravou nebo prováděním úkonů údržby vyjměte klíč ze zapalování a přečtěte si příslušné pokyny.
4. Nebezpečí odmrštění předmětů – okolostojící osoby musí být vždy v bezpečné vzdálenosti od frézy.
5. Pohon pojezdu – chcete-li aktivovat pohon pojezdu, stlačte dolů rukojeť.

Nastavení

Rozložení rukojeti

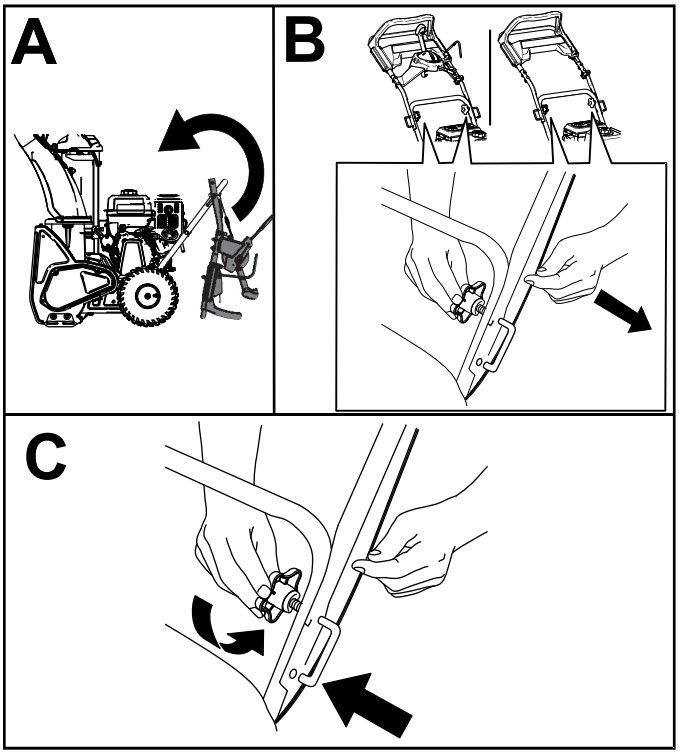

g212678

Obrázek 4

Montáž vyhazovacího komínu

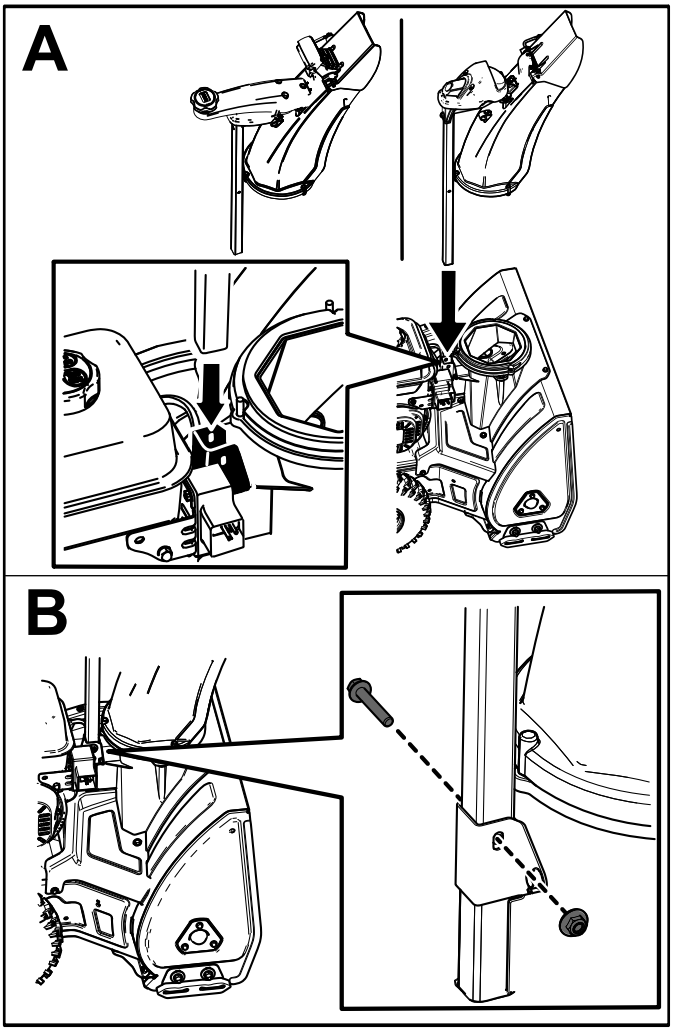

g209258

Obrázek 5

Kontrola hladiny motorového oleje

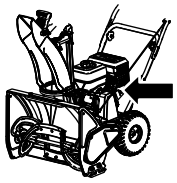

g215484

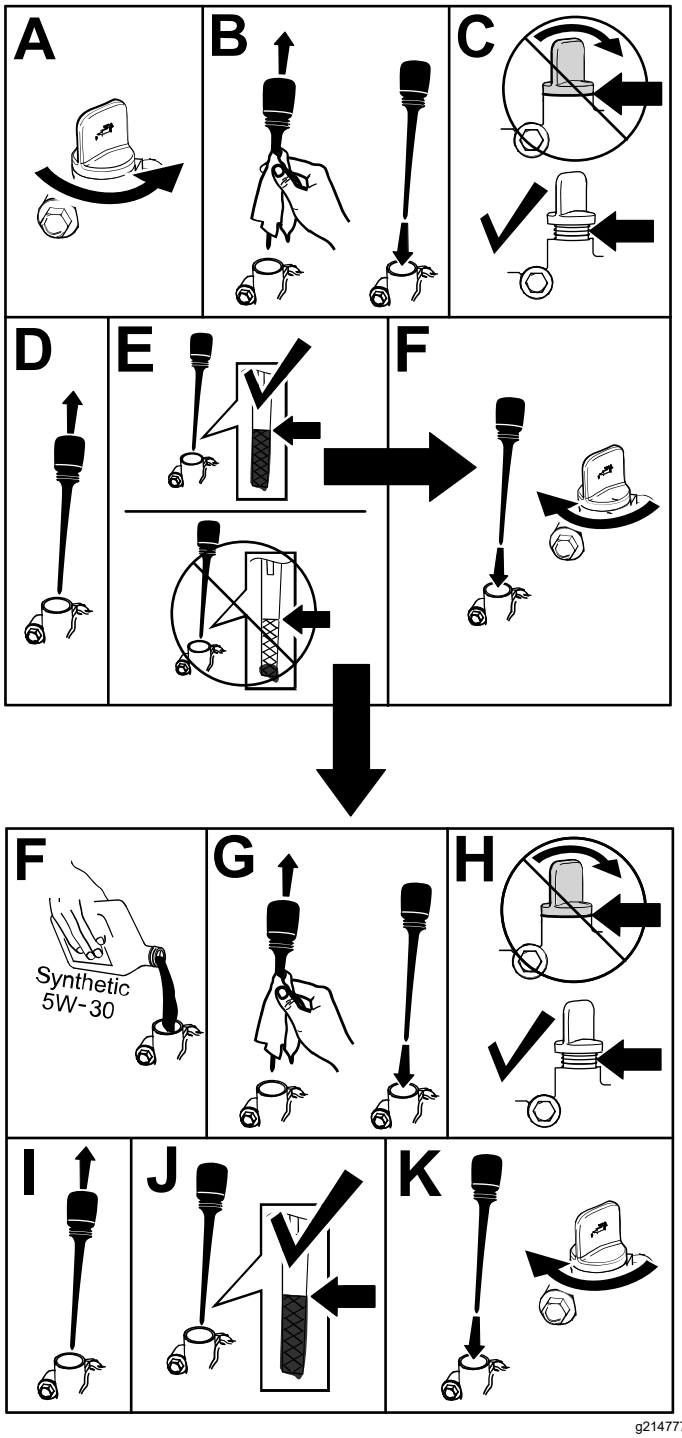

g214777

Obrázek 6

Nastavení tlaku v pneumatikách

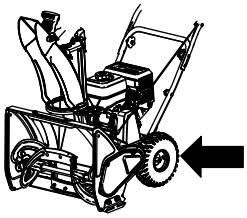

g210347

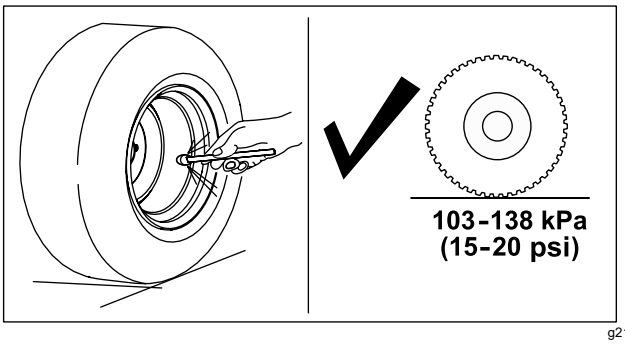

g211051

Obrázek 7

Součásti stroje

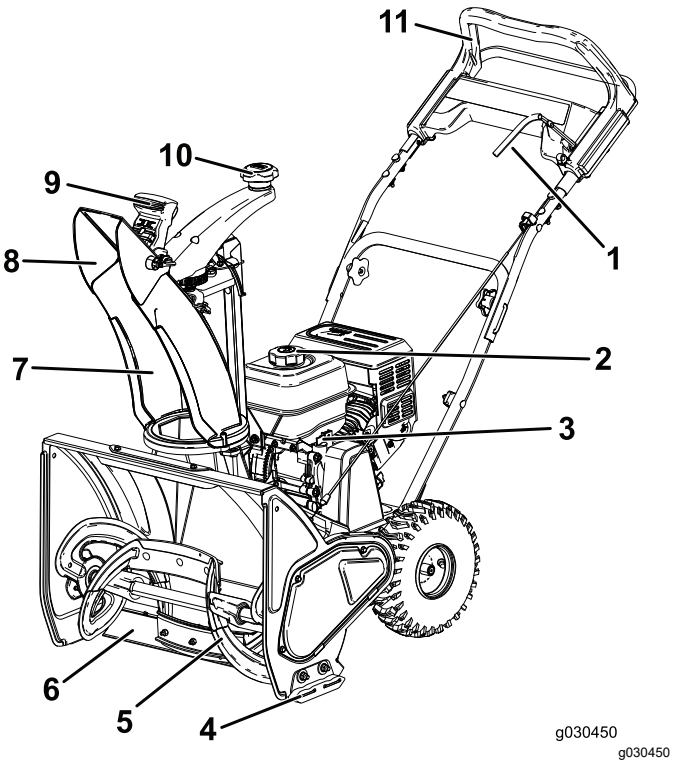

Obrázek 8

1. Páka nabíracího šroubu
2. Uzávěr palivové nádrže
3. Měrka hladiny oleje
4. Kluzná lišta
5. Nabírací šroub
6. Shrnovač
7. Vyhazovací komín
8. Deflektor vyhazovacího komínu
9. Ovládání deflektoru
10. Ovládání vyhazovacího komínu
11. Horní část rukojeti

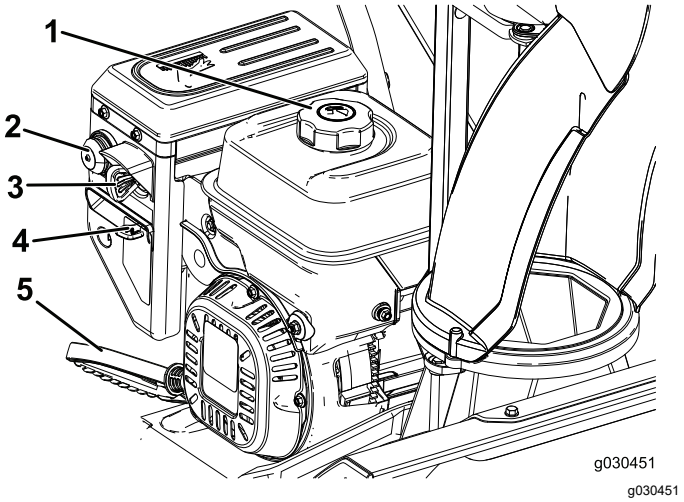

Obrázek 9

1. Uzávěr palivové nádrže
2. Nasávání paliva
3. Klíček zapalování
4. Sytič
5. Ruční startér

Obsluha

Před provozem

Bezpečnostní kroky před použitím

- **Pouze pro modely s elektrickým startérem:** Používejte prodlužovací kabely a zásuvky uvedené v příručce. Před připojením ke zdroji napájení důkladně napájecí kabel zkontrolujte. Je-li kabel poškozený, nepoužívejte jej. Poškozený kabel vyměňte. Kdykoliv sněhovou frézu nestartujete, vytáhněte napájecí kabel ze zásuvky.
- Používejte vhodné zimní oblečení pokaždé, když se strojem pracujete. Noste pevné protiskluzové boty, které zajistí lepší stabilitu na kluzkém povrchu. Nenoste volné oblečení, které by se mohlo zachytit do pohybujících se částí stroje.
- Při práci se strojem, jeho nastavování nebo opravách vždy používejte ochranu zraku před předměty, které mohou od stroje odlétávat.
- Pečlivě zkontrolujte oblast, ve které se strojem hodláte pracovat, a odstraňte všechny předměty, jako například rohožky, sáňky, desky, dráty apod.
- Dojde-li k poškození nebo ztrátě štítu, bezpečnostního zařízení nebo štítku (nebo štítek nelze přečíst), opravte je nebo vyměňte dříve, než uvedete stroj do provozu. Také utáhněte všechny uvolněné šrouby a matice.

⚠ NEBEZPEČÍ

Palivo je extrémně hořlavé a výbušné. Požár nebo výbuch způsobený palivem může popálit vás i jiné osoby.

- **Aby nedošlo ke vznícení paliva od statického náboje, umístěte před tankováním nádobu s palivem nebo stroj na zem, nikoli na vozidlo nebo jakýkoli předmět.**
- **Palivo doplňujte venku a pouze tehdy, když je motor studený. Rozlitý benzin utřete.**
- **Nemanipulujte s palivem v blízkosti otevřeného ohně či jisker nebo když kouříte.**
- **Palivo skladujte ve schváleném kanystru a uchovávejte je mimo dosah dětí.**
- **Nenaklánějte stroj dopředu ani dozadu, pokud je v nádrži palivo, mohlo by dojít k úniku paliva ze stroje.**

Plnění palivové nádrže

- Nejlepších výsledků dosáhnete, když budete používat pouze čistý, čerstvý (ne starší než 30 dnů) bezolovnatý benzín s oktanovým číslem kolem 87 nebo vyšším (metoda stanovení (R+M)/2).
- **Etanol:** Přijatelná jsou i paliva až s až 10 % etanolu (gasohol) nebo 15 % MTBE (metytercbutyléter). Etanol a MTBE jsou různé látky. Paliva s více než 15 % etanolu (E15) nejsou schválena k použití. **Nikdy nepoužívejte** paliva obsahující více než 10 % etanolu, například E15 (obsahuje 15 % etanolu), E20 (obsahuje 20 % etanolu) nebo E85 (obsahuje 85 % etanolu). Použití neschváleného paliva může mít za následek problémy s výkonem nebo poškození motoru, na které se nevztahuje záruka.
- **Nepoužívejte** benzín s příměsí metanolu.
- **Neuchovávejte** palivo přes zimu v palivové nádrži či nádobách na palivo bez použití stabilizátoru paliva.
- **Nepřidávejte** do benzínu olej.

Důležité: **Pro snadnější spouštění motoru přidávejte po celou sezónu do paliva aditiva. Nepoužívejte benzin starší než 30 dní.**

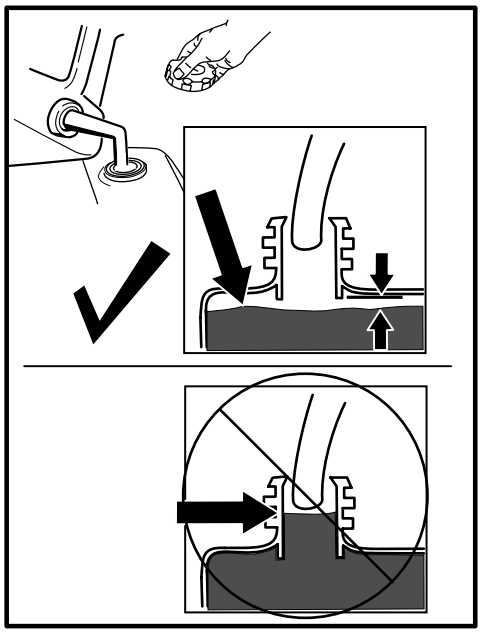

Obrázek 10

Kontrola hladiny motorového oleje

Viz Kontrola hladiny motorového oleje (strana 8).

Během provozu

Bezpečnostní kroky během použití

- **Rotující nabírací šroub může poranit ruce nebo nohy.** Při práci se strojem stůjte za rukojetěmi a stranou od vyhazovacího otvoru. **Hlavu, ruce, nohy a ostatní části těla či oblečení udržujte v bezpečné vzdálenosti od rotujících nebo pohyblivých dílů stroje.**
- Dbejte na to, aby vyhazovací komín nikdy nemířil na lidi nebo na místa, kde může dojít ke škodám na majetku.
- Dejte pozor, abyste při práci neuklouzli nebo neupadli. Vždy stůjte pevně na zemi a rukama se pevně držte rukojeti. Pohybujte se chůzí, nikdy během.
- Buďte velmi opatrní při pohybu na svazích.
- Sněhovou frézu používejte pouze při dobré viditelnosti nebo dobrém osvětlení.
- Stroj neobsluhujte, jste-li nemocní, unavení nebo pod vlivem alkoholu nebo léků.
- Pokud se strojem couváte, dívejte se za sebe a buďte velmi opatrní.
- Pokud právě neodklízíte sníh, odpojte pohon od nabíracího šroubu.
- Při přejíždění nebo odklízení sněhu z šotolinových cest či chodníků buďte mimořádně opatrní. Dávejte pozor na skrytá nebezpečí a provoz na silnici.
- Nikdy se nepokoušejte provádět žádné úpravy, je-li motor spuštěný.
- Při střetu s cizím předmětem vypněte motor, vyjměte klíček ze zapalování (pouze modely s elektrickým startérem), a dříve než stroj znovu nastartujete a začnete používat, pečlivě jej prohlédněte a zjistěte, zda nebyl poškozen. Případná poškození opravte.
- Pokud stroj začne abnormálně vibrovat, vypněte motor a proveďte kontrolu, abyste zjistili příčinu vibrací.
- Nespouštějte motor uvnitř budov s výjimkou vyjíždění nebo zajíždění. Otevřete venkovní dveře, výfukové plyny jsou nebezpečné.
- Nepřetěžujte stroj; nesnažte se odklízet sníh příliš rychle.
- Nikdy se nedotýkejte horkého motoru nebo tlumiče.

Spouštění motoru

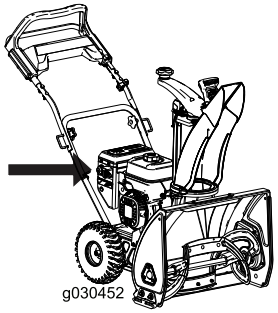

g030452

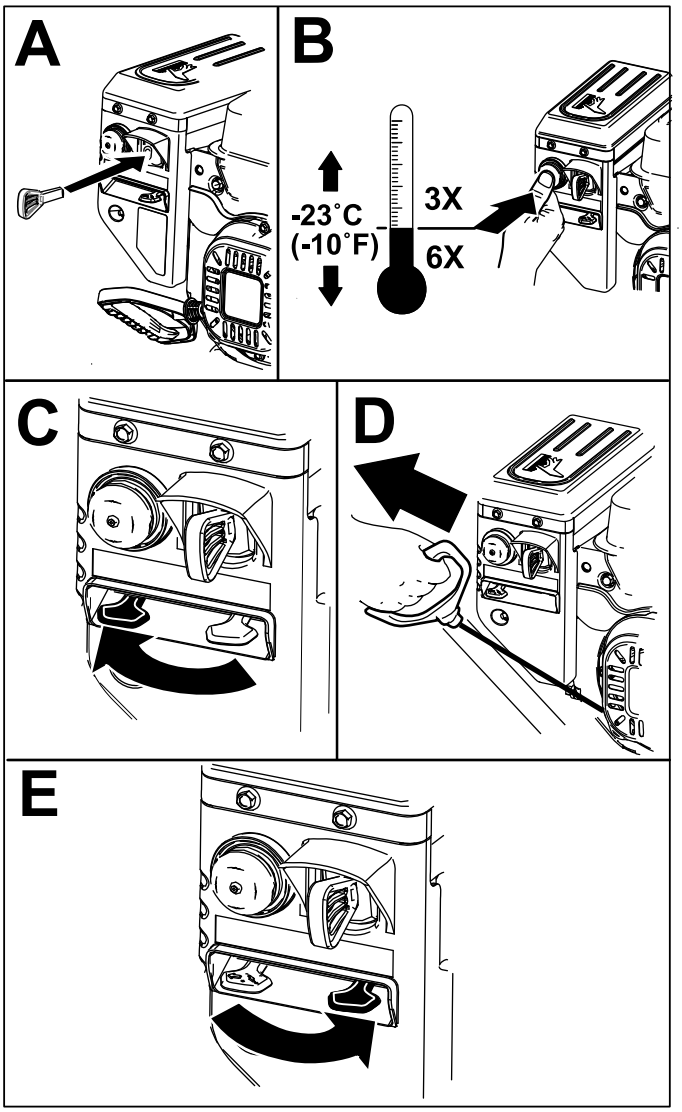

g210708

Obrázek 11

Zapnutí nabíracího šroubu

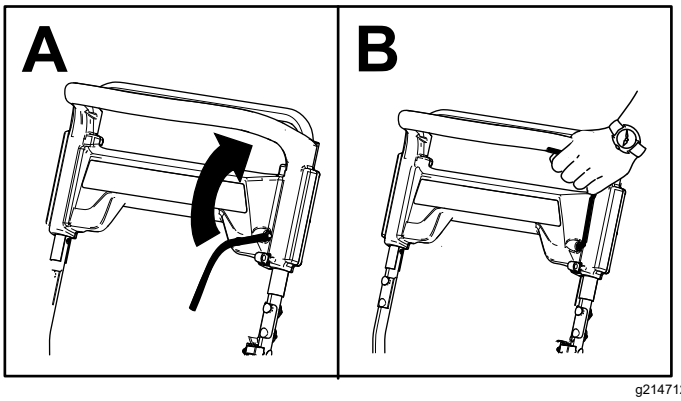

Obrázek 12

Vypnutí nabíracího šroubu

Chcete-li vypnout nabírací šroub, uvolněte páku nabíracího šroubu.

Pojezd stroje

Chcete-li ovládat pojezd, stačí, když položíte ruce na horní rukojeť s lokty přitaženými ke svým bokům a stroj bude automaticky udržovat rychlost dle rychlosti vaší chůze (Obrázek 13).

Poznámka: Stroj může využívat pojezd se zapnutým i vypnutým nabíracím šroubem.

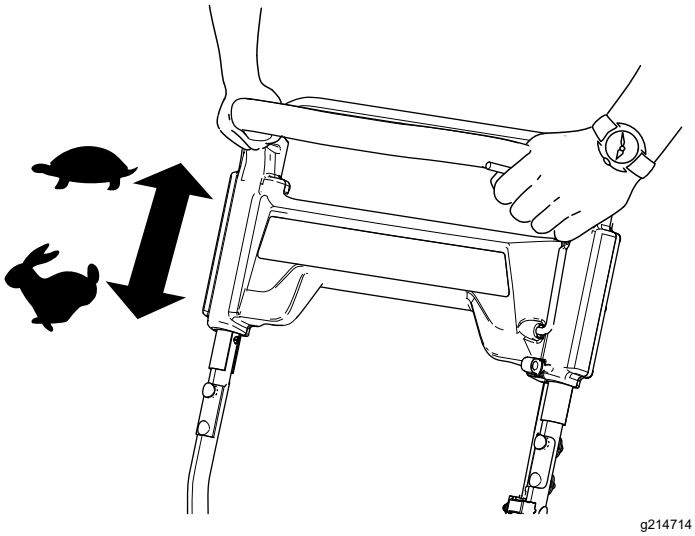

Obrázek 13

Vypnutí motoru

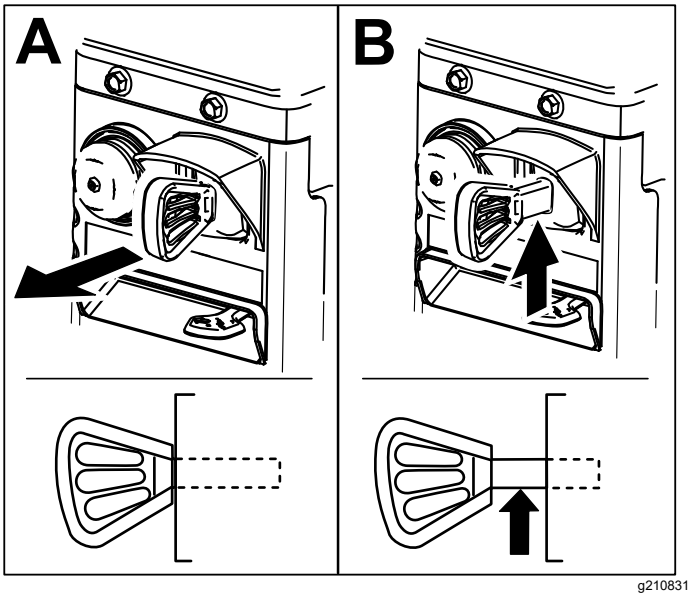

Obrázek 14

Seřízení vyhazovacího komínu a deflektoru

Chcete-li nastavit vyšší nebo nižší polohu deflektoru, stiskněte páku na deflektoru a posuňte deflektor nahoru nebo dolů.

Chcete-li seřídit vyhazovací komín, posuňte rukojeť vyhazovacího komínu..

Poznámka: Před nastavením vyhazovacího komínu nebo jeho deflektoru vypněte nabírací šroub.

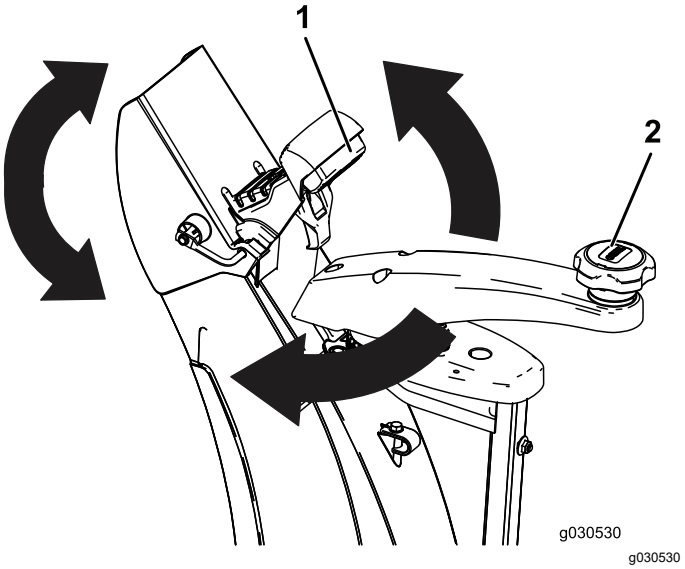

Obrázek 15

1. Páka
2. Rukojeť vyhazovacího komínu

Čištění ucpaného vyhazovacího komínu.

⚠ DŮLEŽITÉ UPOZORNĚNÍ

Pokud běží nabírací šroub/rotor, ale z vyhazovacího komínu nevychází žádný sníh, je možné, že je ucpaný.

Čištění vyhazovacího komínu nikdy neprovádějte rukama. Mohlo by dojít k úrazu.

1. Zůstaňte v běžné pracovní poloze a uvolněte rukojeť pojezdu.
2. Zapněte nabírací šroub.
3. Stlačením rukojeti dolů zvedněte přední část stroje o několik centimetrů nad chodník, poté rychlým zvednutím rukojetí udeřte přední částí stroje o chodník.
4. Vypněte nabírací šroub.
5. Je-li třeba, zopakujte kroky 1 až 4, dokud z vyhazovacího komínu nezačne vyletovat sníh.

Důležité: **Jestliže vyhazovací komín nelze vyčistit nárazy přední části stroje o zem, vypněte motor, počkejte, až se zastaví všechny pohybující se části, a komín vyčistěte nástrojem na odklízení sněhu (není součástí balení).**

Důležité: **Čištění ucpaného vyhazovacího komínu nárazy předku sněhové frézy o zem může způsobit pohyb kluzných lišt. Nastavte kluzné lišty a pevně utáhněte šrouby na lištách, viz Kontrola a nastavení kluzných lišt (strana 13).**

Provozní tipy

⚠ DŮLEŽITÉ UPOZORNĚNÍ

Nabírací šroub může odhazovat kameny, hračky a další cizí předměty, a přivodit tak vážný úraz obsluze nebo okolostojícím osobám.

- **Odstraňte z plochy určené k čištění všechny předměty, které by mohly nože rotoru zachytit a odhodit.**
- **Sníh odklízejte v bezpečné vzdálenosti od zvířat a dětí.**
- Odstraňte sníh co nejdříve po napadnutí.
- Jezděte se strojem po částečně se překrývajících drahách, aby bylo zajištěno úplné odstranění sněhu.
- Kdykoliv je to možné, vyhazujte sníh po větru.
- Pokud se stroj na kluzkém povrchu nebo v hustém sněhu nepohybuje automaticky vpřed, zatlačte na rukojeť, ale nechte stroj pracovat vlastním tempem.

Po provozu

Bezpečnostní kroky po použití

- Nikdy neskladujte stroj s palivem v nádrži uvnitř budovy, kde se vyskytují zdroje vznícení, například bojlery, teplomety nebo sušičky oblečení. Před uskladněním stroje v jakýchkoliv uzavřených prostorech nechte vždy vychladnout motor.
- Pokud uskladňujete stroj na více než 30 dní, prostudujte si důležité informace v Uskladnění (strana 17).

Ochrana před zamrznutím po použití

- Nechte motor několik minut běžet, abyste zabránili zamrznutí pohyblivých částí motoru. Vypněte motor, počkejte, až se zastaví všechny pohybující se části, a odstraňte ze sněhové frézy sníh a led.
- Odstraňte sníh a led ze spodku vyhazovacího komínu.
- Uvolněte vyhazovací komín z nahromaděného ledu jeho otáčením doleva a doprava.
- S klíčkem zapalování ve VYPNUTÉpoloze zatáhněte několikrát za ruční startér nebo připojte napájecí elektrický kabel ke zdroji napájení a ke stroji a jednou stiskněte tlačítko elektrického startéru, aby nedošlo k zamrznutí ručního anebo elektrického startéru (pouze modely s elektrickým startérem).
- Ve sněhových a chladných podmínkách mohou některé ovládací prvky a pohyblivé části stroje zamrznout. Snažíte-li se rozhýbat zamrzlé díly, nepoužívejte hrubou sílu. Máte-li potíže s ovládáním jakéhokoliv ovládacího prvku nebo součásti, spusťte motor a nechte ho několik minut běžet.
- Jestliže došlo k zamrznutí vyhazovacího komínu, nepokoušejte se jím pohybovat pomocí ovládání vyhazovacího komínu. Stlačte modrý knoflík a rukama otočte vyhazovacím komínem.
- Je-li stroj přepravován na nekrytém přívěsu nebo vozidle, může dojít k zamrznutí ovladačů a vyhazovacího komínu.

Údržba

Poznámka: Z polohy obsluhy určete levou a pravou stranu stroje.

Doporučený harmonogram údržby

Servisní interval	Postup při údržbě
Po první hodině	• Zkontrolujte, zda nejsou povolené šrouby a matice, a v případě potřeby je utáhněte.
Po prvních 2 hodinách	• Vyměňte motorový olej. • Zkontrolujte lanko nabíracího šroubu a v případě potřeby jej seřiďte. • Zkontrolujte lanko převodovky a v případě potřeby jej seřiďte.
Při každém použití nebo denně	• Zkontrolujte hladinu oleje v motoru, a je-li třeba, doplňte jej.
Po každých 100 hodinách provozu	• Vyměňte zapalovací svíčku.
Každý rok	• Zkontrolujte kluzné lišty a je-li třeba, seřiďte je. • Zkontrolujte odhazovací hrany a v případě potřeby nechte odhazovací hrany a shrnovač vyměnit v autorizovaném servisním středisku. • Vyměňte motorový olej. • Zkontrolujte lanko nabíracího šroubu a v případě potřeby jej seřiďte. • Zkontrolujte lanko převodovky a v případě potřeby jej seřiďte. • Zkontrolujte tlak vzduchu v pneumatikách. • Zkontrolujte, zda nejsou povolené šrouby a matice, a v případě potřeby je utáhněte. • Nechte v autorizovaném servisním středisku zkontrolovat hnací řemen. Je-li třeba, nechte jej vyměnit.
Každý rok nebo před uskladněním	• Připravte stroj na uskladnění.

Bezpečnost při provádění úkonů údržby

Před provedením jakýchkoli úkonů údržby stroje si přečtěte následující bezpečnostní opatření.

- Před prováděním údržby, servisu nebo nastavování vypněte motor a vytáhněte klíček ze zapalování. Vyžaduje-li stroj závažnější opravu, vyhledejte autorizovaného servisního prodejce.
- Často kontrolujte, zda jsou všechny montážní prvky správně utaženy, aby byl stroj udržován v bezpečném provozním stavu.
- Neměňte nastavení regulátoru motoru.
- Kupujte výhradně originální náhradní díly a příslušenství značky Toro.

Kontrola hladiny motorového oleje

Servisní interval: Při každém použití nebo denně

g210346

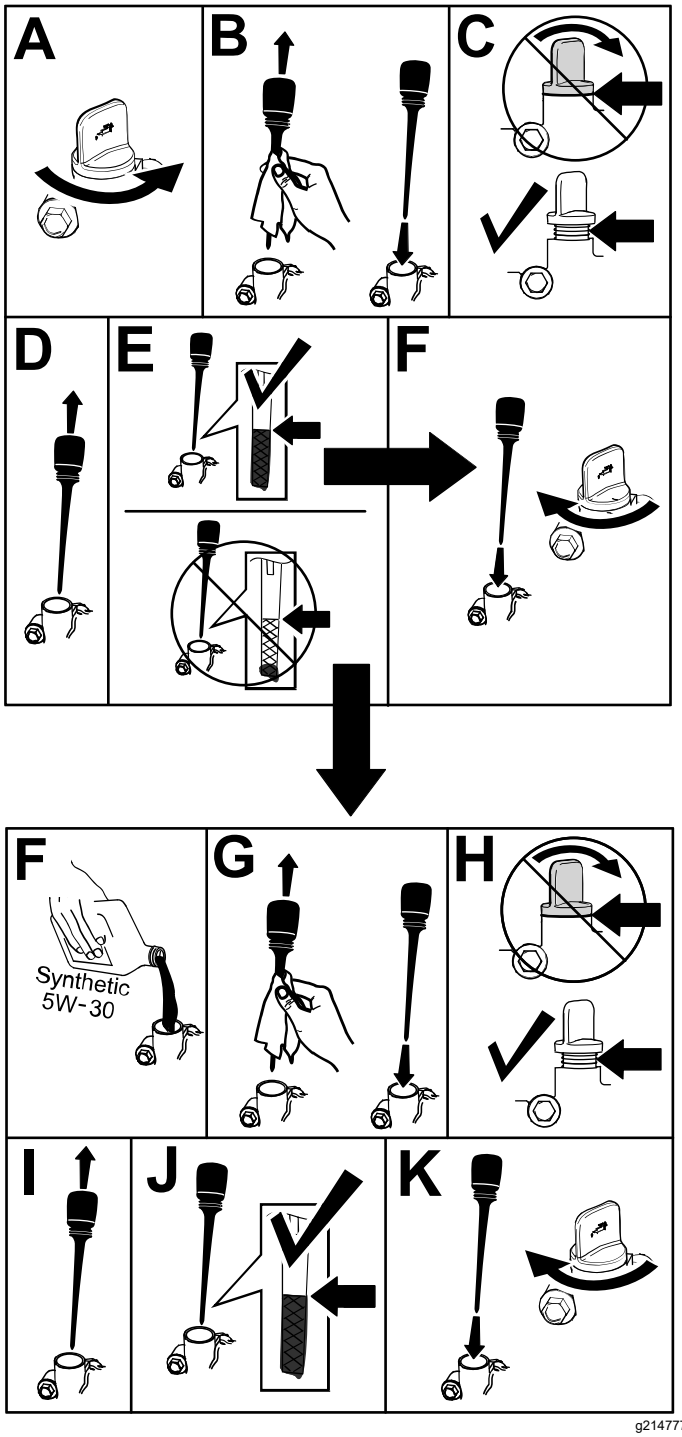

g214777

Obrázek 16

Kontrola a nastavení kluzných lišt

Servisní interval: Každý rok

Zkontrolujte kluzné lišty a ujistěte se, že se nabírací šroub nedotýká dlážděného povrchu. Podle potřeby nastavte kluzné lišty, abyste kompenzovali opotřebení (Obrázek 17).

1. Povolte šrouby kluzné lišty.
2. Pod shrnovač zasuňte 5mm desku.

   Poznámka: Pokud se použije slabší deska, shrnovač bude pracovat agresivněji. Pokud se použije silnější deska, shrnovač bude pracovat méně agresivně.
3. Spusťte kluzné lišty na zem.

   Poznámka: Přesvědčte se, zda jsou kluzné lišty na zemi položeny naplocho.
4. Utáhněte šrouby kluzné lišty.

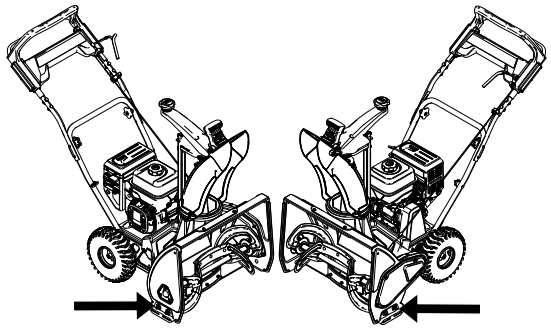

g215482

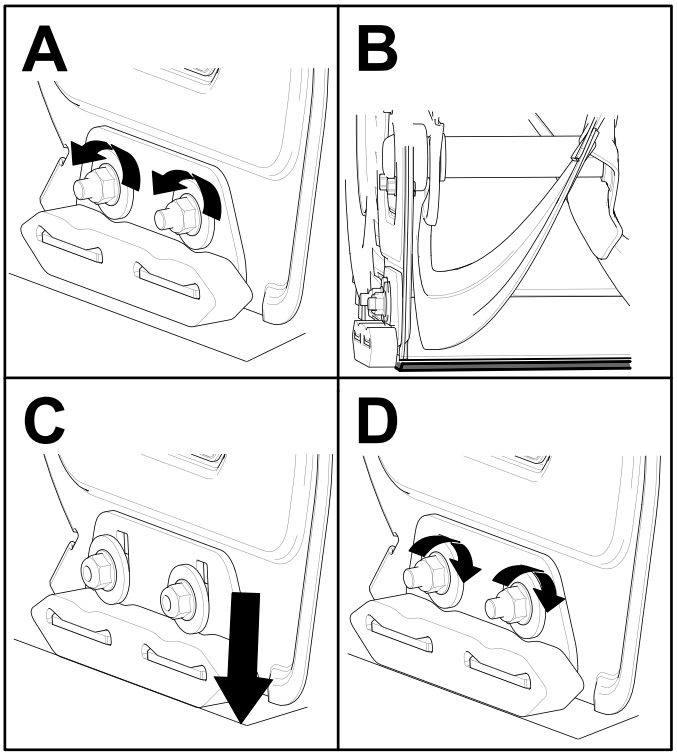

g214716

Obrázek 17

Kontrola odhazovacích hran

Servisní interval: Každý rok—Zkontrolujte odhazovací hrany a v případě potřeby nechte odhazovací hrany a shrnovač vyměnit v autorizovaném servisním středisku.

Před každým použitím zkontrolujte, zda odhazovací hrany nejsou opotřebeny. Pokud je odhazovací hrana opotřebena až k otvoru pro indikaci opotřebení, nechte v autorizovaném servisním středisku vyměnit odhazovací hrany (Obrázek 18).

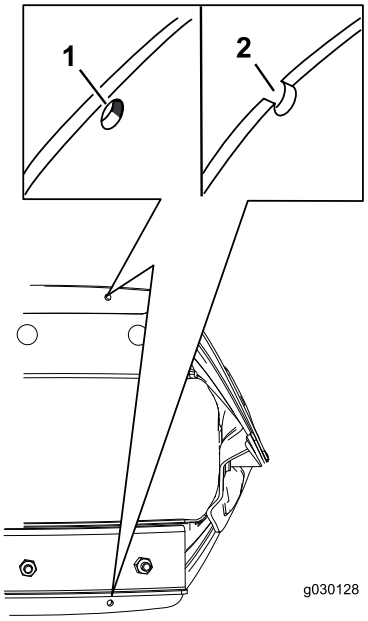

g030128

g030128

Obrázek 18

1. Otvor pro indikaci opotřebení je neporušený; odhazovací hrany není třeba vyměňovat.
2. Otvor pro indikaci opotřebení je narušený; vyměňte odhazovací hrany.

Výměna motorového oleje

Servisní interval: Po prvních 2 hodinách

Každý rok

Je-li to možné, před výměnou oleje nechte několik minut běžet motor, aby se olej zahřál. Zahřátý olej má lepší viskozitu a odnáší více nečistot.

Specifikace motorového oleje

Množství motorového oleje	0,60 l
Viskozita oleje	Viz Obrázek 20.
API provozní klasifikace	SJ nebo vyšší

1. Umístěte stroj na rovný povrch.
2. Pod vypouštěcí zátku umístěte sběrnou nádobu na olej, vypouštěcí zátku vyjměte, nakloňte stroj dozadu a použitý olej vypusťte do sběrné nádoby (Obrázek 19).

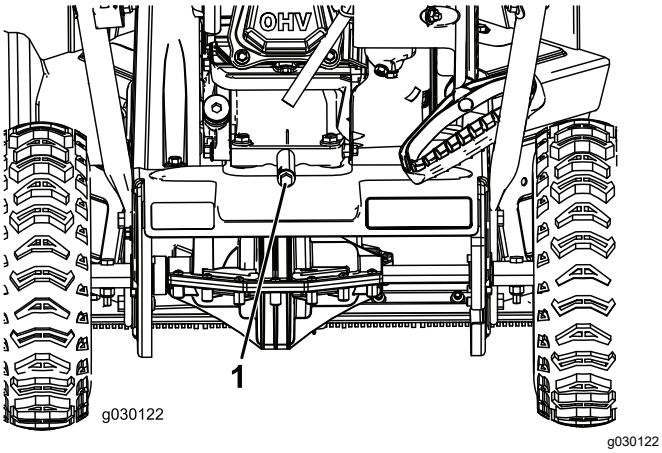

Obrázek 19

1. Vypouštěcí zátka oleje

3. Po vypuštění použitého oleje vraťte stroj do provozní polohy.
4. Nasaďte zpět vypouštěcí zátku a pevně ji utáhněte.
5. Očistěte okolí uzávěru plnicího hrdla pro olej.
6. Použijte Obrázek 20 pro výběr oleje s nejlepší viskozitou vzhledem k očekávanému rozsahu venkovních teplot:

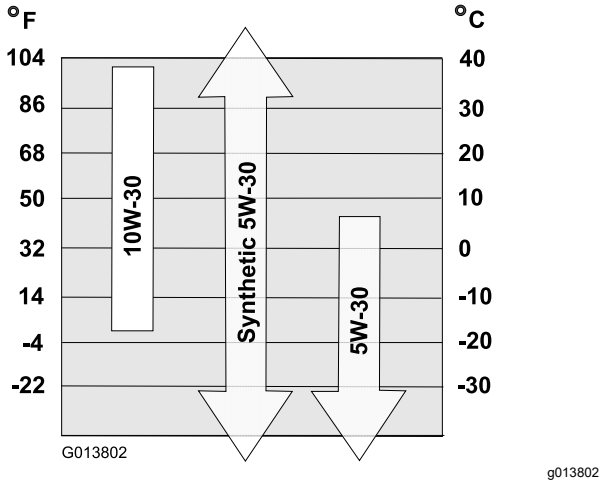

Obrázek 20

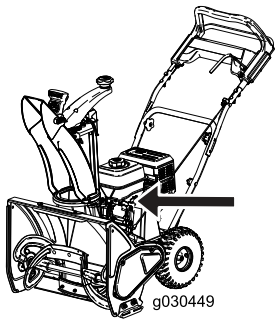

g030449

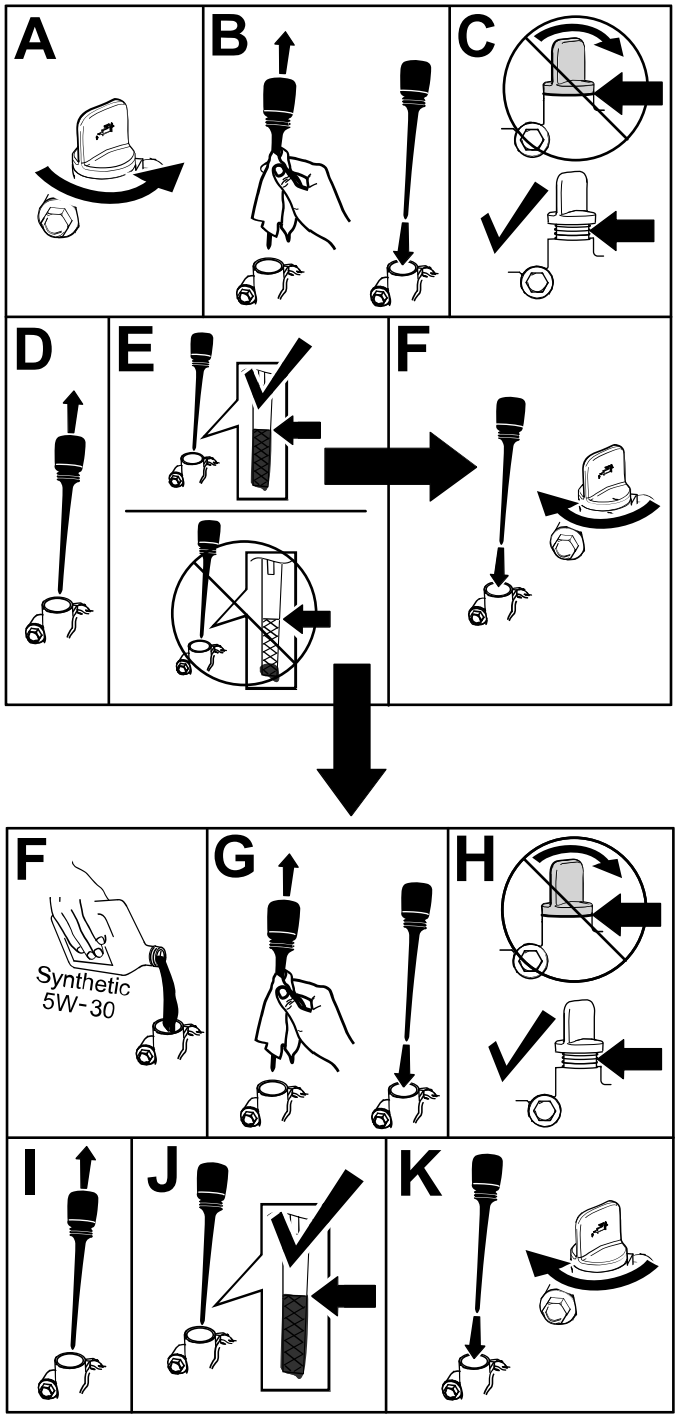

g214777

Obrázek 21

Výměna zapalovací svíčky

Servisní interval: Po každých 100 hodinách provozu—Vyměňte zapalovací svíčku.

⚠ DŮLEŽITÉ UPOZORNĚNÍ

Výměna zapalovací svíčky, když je motor horký, může způsobit popáleniny.

Zapalovací svíčku vyměňte až po vychladnutí motoru.

Používejte zapalovací svíčku Toro nebo ekvivalentní svíčku (Champion® RN9YC nebo NGK BPR6ES).

1. Vyjměte držák (Obrázek 22).

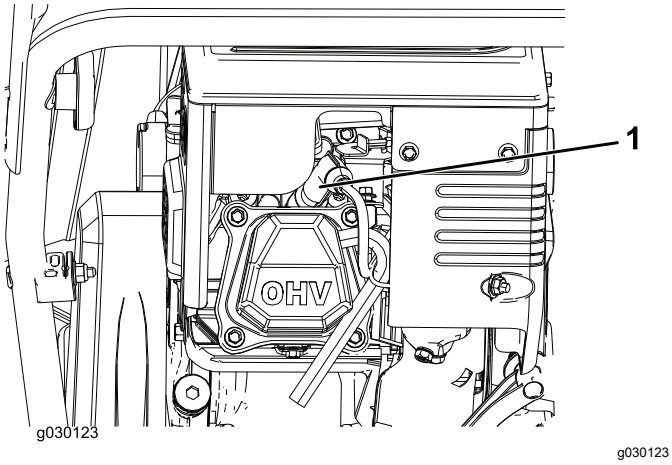

Obrázek 22

1. Manžeta zapalovací svíčky

2. Vyčistěte okolí patky zapalovací svíčky.
3. Vyjměte a zlikvidujte starou zapalovací svíčku.

   Poznámka: Pro vyjmutí zapalovací svíčky budete potřebovat ráčnový klíč.

4. Mezeru mezi elektrodami na nové zapalovací svíčce nastavte na 0,76 mm, viz Obrázek 23.

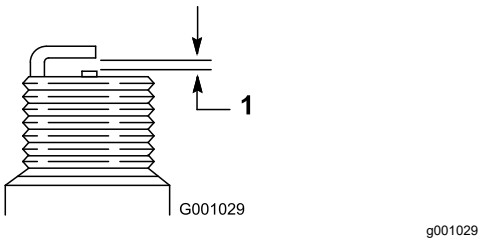

Obrázek 23

1. 0,76 mm

Seřízení lanka nabíracího šroubu

Servisní interval: Po prvních 2 hodinách

Každý rok

Jestliže při vysokém zatížení dochází k prokluzování hnacího řemene nebo k jeho pískání, nastavte lanko nabíracího šroubu.

1. Povolte matici na spodní svorce lanka, ale nedemontujte ji (Obrázek 24).

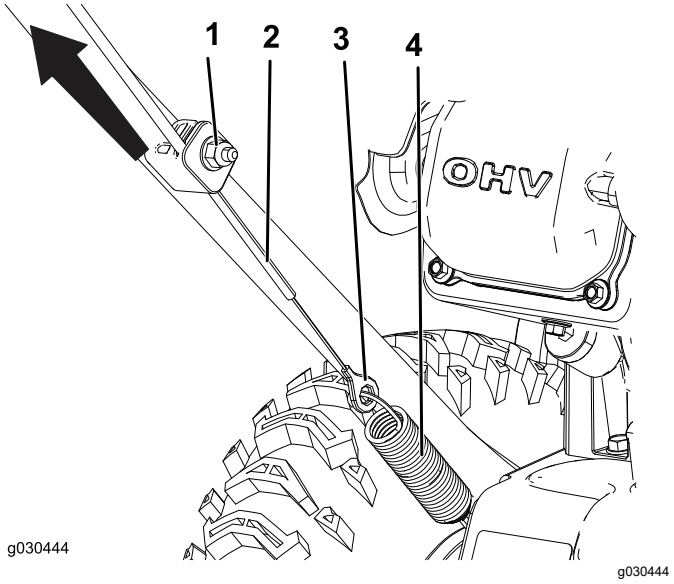

Obrázek 24

1. Matice
2. Lanko
3. Spojka
4. Pružina

2. Vytažením lanka nahoru jej do určité míry napněte (Obrázek 24).

   Důležité: **Lanko nechejte mírně volné. Pokud lanko napnete úplně, nebude docházet ke správnému zastavování nabíracího šroubu.**

3. Přidržte lanko v poloze a dotáhněte matici (Obrázek 24).

Seřízení lanka převodovky

Servisní interval: Po prvních 2 hodinách

Každý rok

Jestliže se kola snadno zablokují, nebo pokud se otáčejí, aniž by byla použita páka pojezdu, nastavte lanko převodovky.

1. Povolte matici na horní svorce lanka, ale nedemontujte ji (Obrázek 25).

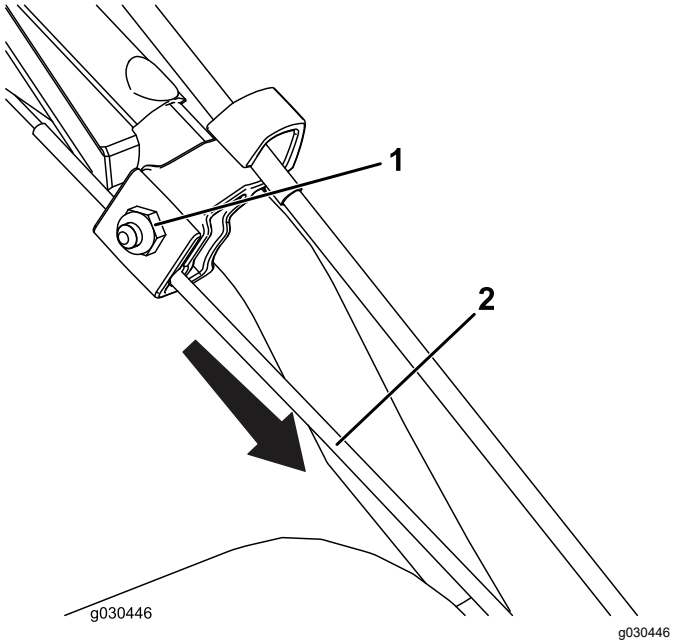

Obrázek 25

1. Matice
2. Lanko

2. Stažením lanka dolů lanko téměř napněte (Obrázek 25).

   Důležité: **Lanko nechejte mírně volné. Pokud lanko napnete úplně, mohou se otáčet kola, aniž by byla použita rukojeť pojezdu.**

3. Utáhněte matici (Obrázek 25).

Kontrola tlaku v pneumatikách

Servisní interval: Každý rok

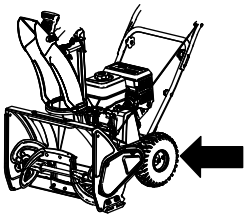

g210347

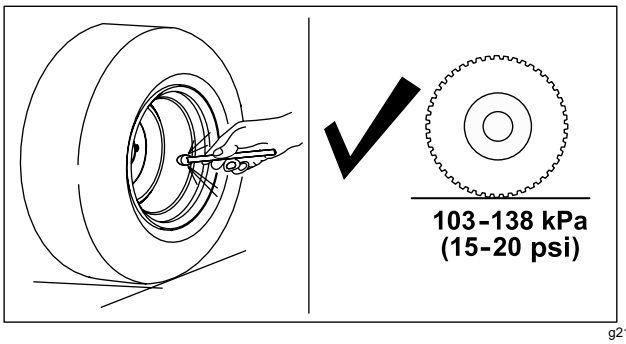

g211051

Obrázek 26

Uskladnění

Příprava sněhové frézy k uskladnění

⚠ DŮLEŽITÉ UPOZORNĚNÍ

Výpary z paliva jsou extrémně hořlavé, výbušné a jejich vdechování je nebezpečné. Pokud výrobek skladujete v místě s otevřeným ohněm, může dojít ke vznícení výparů z paliva a následné explozi.

- **Neskladujte stroj v domě (obytném prostoru), sklepě ani žádném jiném prostoru, kde se mohou vyskytovat zdroje vznícení, jako jsou bojlery, teplomety, sušičky oblečení, pece a jiná zařízení.**
- **Nenaklánějte stroj dopředu ani dozadu, pokud je v nádrži palivo, mohlo by dojít k úniku paliva ze stroje.**
- **Při skladování nesmí být stroj nakloněn rukojetí k zemi. Jinak by došlo k úniku oleje do válce motoru a na zem a motor by nebylo možné nastartovat nebo by nemusel pracovat.**

1. Při posledním doplňování paliva v sezóně přidejte do čerstvého benzinu stabilizátor podle pokynů výrobce motoru.

   Důležité: **Neskladujte palivo déle, než doporučuje výrobce stabilizátoru paliva.**

2. Nechejte motor 10 minut běžet, aby se upravené palivo rozptýlilo po celém palivovém systému.
3. Vypněte motor, nechejte jej vychladnout a vypusťte palivovou nádrž nebo nechejte motor běžet, dokud se nezastaví.
4. Spusťte motor a nechte jej pracovat, dokud se sám nezastaví.
5. Použijte sytič nebo tlačítko pro nasátí paliva, potřetí nastartujte motor a nechte jej běžet dokud jej již nebude možné znovu spustit.
6. Pomocí vypouštěcího šroubu vypusťte palivo v karburátoru do schváleného kanystru.
7. Vypuštěné palivo předepsaným způsobem zlikvidujte. Recyklujte ho podle místních předpisů nebo ho použijte v automobilu.
8. Vyměňte motorový olej, dokud je motor teplý. Viz Výměna motorového oleje (strana 14).
9. Vyjměte zapalovací svíčku.

10. Do otvoru zapalovací svíčky vstříkněte 10 ml (dvě kávové lžičky) oleje.
11. Ručně namontujte zapalovací svíčku a utáhněte ji na utahovací moment 27-30 N·m.
12. S klíčkem zapalování ve VYPNUTÉ poloze pomalu zatáhněte za rukojeť ručního startéru, aby došlo k rozptýlení oleje uvnitř válce.
13. Vyčistěte stroj.
14. Poškozené části povrchu opravte barvou, kterou dodává autorizovaný servisní prodejce. Poškozená místa před natíráním obruste a použijte antikorozní přípravek, abyste ochránili kovové části před rezavěním.
15. Utáhněte všechny uvolněné šrouby a matice. Opravte nebo vyměňte všechny poškozené součásti.
16. Sněhovou frézu přikryjte a uložte ji na bezpečné místo z dosahu dětí. Před uskladněním stroje v jakýchkoli uzavřených prostorech nechejte vždy vychladnout motor.

Poznámky:

Oznámení o ochraně soukromí pro Evropu

Informace, které společnost Toro shromažďuje
Společnost Toro Warranty Company (Toro) respektuje vaše soukromí. Aby bylo možné zpracovávat reklamace a kontaktovat vás v případě stažení výrobku, žádáme vás o poskytnutí některých osobních údajů, a to buď přímo společnosti Toro, nebo místní pobočce či prodejci společnosti Toro.

Záruční systém společnosti Toro je umístěn na serverech, které se nacházejí ve Spojených státech, kde zákon o soukromí nemusí poskytovat stejnou ochranu, jaká se uplatňuje ve vaší zemi.

UVEDENÍM VAŠICH OSOBNÍCH ÚDAJŮ DÁVÁTE SOUHLAS KE ZPRACOVÁNÍ VAŠICH OSOBNÍCH ÚDAJŮ ZPŮSOBEM, KTERÝ JE POPSÁN V TOMTO OZNÁMENÍ O OCHRANĚ SOUKROMÍ.

Jak společnost Toro údaje využívá
Společnost Toro může použít vaše osobní údaje ke zpracování reklamací, ke kontaktování v případě stažení výrobku a k libovolnému jinému uvedenému účelu. Společnost Toro může sdílet vaše údaje s pobočkami společnosti Toro, prodejci a dalšími obchodními partnery v souvislosti s kteroukoli z těchto činností. Společnost Toro neprodá vaše osobní údaje žádné jiné společnosti. Vyhrazujeme si právo zpřístupnit osobní údaje za účelem dosažení souladu s platnými právními předpisy a požadavky ze strany příslušných orgánů, v rámci správného fungování našich systémů a pro vlastní ochranu i ochranu dalších uživatelů.

Uchovávání osobních údajů
Vaše osobní údaje budeme uchovávat po dobu potřebnou pro účely, pro které byly původně shromážděny, nebo pro jiné legitimní účely (např. dodržování právních předpisů) nebo podle požadavků příslušného zákona.

Závazek zabezpečení vašich osobních údajů společnosti Toro
Podnikáme přiměřená opatření s cílem chránit bezpečnost vašich osobních údajů. Podnikáme také kroky k zajištění přesného a aktuálního stavu osobních údajů.

Přístup k vašim osobním údajům a jejich oprava
Pokud si přejete zkontrolovat nebo opravit své osobní údaje, kontaktujte nás prosím e-mailem na adrese legal@toro.com.

Australský spotřebitelský zákon

Australští zákazníci najdou informace o australském spotřebitelském zákonu uvnitř krabice nebo je mohou získat od místního prodejce produktů Toro.