Form No. 3415-781 Rev B

Snöslunga SnowMax 724 ZXR

Modellnr 38720—Serienr 400000000 och högre

Bruksanvisning

Introduktion

Denna maskin är avsedd att användas av privatkunder. Den är främst konstruerad för att skotta snö från stenbelagda ytor, t.ex. uppfarter och trottoarer, och andra trafikområden runt bostäder eller kommersiella anläggningar. Den är inte avsedd att användas för borttagning av annat material än snö eller för rensning av grusytor.

Läs denna information noga så att du lär dig att använda och underhålla produkten på rätt sätt, och för att undvika person- och produktskador. Du är ansvarig för att produkten används på ett korrekt och säkert sätt.

Kontakta gärna Toro direkt på www.Toro.com för att få information om maskiner och tillbehör, hjälp med att hitta en återförsäljare eller för att registrera din maskin.

Kontakta en auktoriserad återförsäljare eller Toros kundservice och ha maskinens modell- och serienummer till hands om du har behov av service, Toro-originaldelar eller ytterligare information. Figur 1 visar var du finner maskinens modell- och serienummer. Skriv in numren i det tomma utrymmet.

Viktigt: **Skanna rutkoden på serienummerdekalen med en smarttelefon eller surfplatta för att få tillgång till information om garanti, reservdelar och annat.**

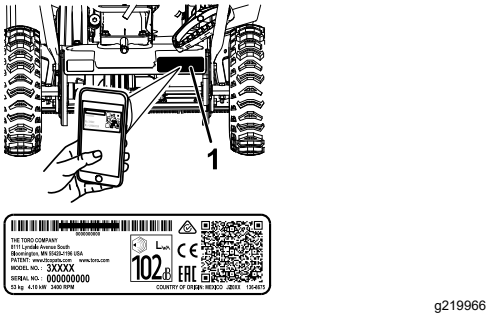

g219966

Figur 1

1. Modell- och serienummer

Modellnr _____

Serienr _____

I den här bruksanvisningen anges potentiella risker och alla säkerhetsmeddelanden har markerats med en varningssymbol (Figur 2), som anger fara som kan leda till allvarliga personskador eller dödsfall om föreskrifterna inte följs.



g000502

Figur 2

Varningssymbol

Två ord används också i den här bruksanvisningen för att markera information. **Viktigt** anger speciell teknisk information och **Observera** anger allmän information som är värd att notera.

Produkten uppfyller alla relevanta europeiska direktiv. Mer information finns i produktens separata försäkran om överensstämmelse.

Viktigt: **Om du använder maskinen på en höjd över 1 500 m under en kontinuerlig period ska du se till att en sats för hög höjd har monterats så att motorn uppfyller utsläppskraven från CARB/EPA. Satsen för hög höjd ökar motorns prestanda, samtidigt som den förhindrar fastnade tändstift, trög start och högre utsläpp. När du har monterat satsen ska du fästa etiketten för hög höjd bredvid serienummersdekalen på maskinen. Kontakta en auktoriserad Toro-återförsäljare om du vill skaffa rätt sats för hög höjd och en etikett för hög höjd till din maskin. Du hittar återförsäljare som finns i närheten av dig på vår webbplats www.Toro.com eller genom att kontakta Toros kundtjänst på de nummer som anges i garantiförklaringen om kontroll av emission. Ta bort satsen från motorn och återställ motorn till dess ursprungliga fabrikskonfiguration när motorn körs på lägre höjd än 1 500 m. Kör inte en motor som har konverterats för användning på hög höjd på lägre höjd. Då kan motorn överhettas och skadas.**

Om du är osäker på om maskinen har konverterats för användning på hög höjd ska du leta efter följande etikett (Figur 3).

© 2020—The Toro® Company
8111 Lyndale Avenue South
Bloomington, MN 55420

Registrera din produkt på www.Toro.com.

CE

Översättning av originalet (SV)
Tryckt i Mexiko
Med ensamrätt

3415-781

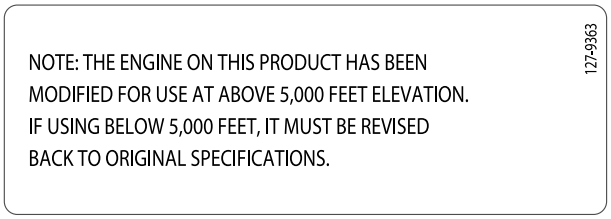

Figur 3

Innehåll

Introduktion 1
Säkerhet 2
Allmän säkerhet 2
Säkerhets- och instruktionsdekaler 3
Montering 4
Fälla upp handtaget 4
Montering av utkastare 4
Kontrollera oljenivån i motorn 5
Justera däcktrycket 5
Produktöversikt 6
Körning 6
Före körning 6
Säkerhet före användning 6
Fylla bränsletanken 7
Kontrollera oljenivån i motorn 7
Under arbetets gång 7
Säkerhet under användning 7
Starta motorn 8
Koppla in matarskruven 8
Koppla bort matarskruven 8
Köra maskinen med självdrivning 8
Stänga av motorn 9
Justera utkastaren och strålriktaren 9
Rensa en igensatt utkastare 9
Arbetstips 9
Efter körning 10
Säkerhet efter användning 10
Förhindra fastfrysning efter användning 10
Underhåll 11
Rekommenderat underhåll 11
Säkerhet vid underhåll 11
Kontrollera oljenivån i motorn 12
Kontrollera och justera medarna 12
Kontrollera utkastarens kanter 13
Byta ut motoroljan 13
Byta tändstiftet 14
Justera matarskruvens kabel 15
Justera transmissionskabeln 15
Kontrollera däcktrycket 15
Förvaring 16
Förbereda snöslungan för förvaring 16

Säkerhet

Allmän säkerhet

Maskinen uppfyller överensstämmer med specifikationerna ANSI B71.3.

- Läs och se till att du har förstått innehållet i den här *bruksanvisningen* innan du startar motorn. Se till att alla som använder den här produkten förstår varningarna och vet hur den ska användas.
- Håll händer och fötter på avstånd från maskinens rörliga delar.
- Kör endast maskinen om skydd och andra säkerhetsanordningar sitter på plats och fungerar.
- Håll avståndet till utkastaröppningen. Håll kringstående på säkert avstånd från maskinen.
- Håll barn på säkert avstånd från arbetsområdet. Låt aldrig barn köra maskinen.
- Stäng av motorn innan du rensar, servar eller fyller på bränsle i maskinen.

Du hittar mer säkerhetsinformation i respektive avsnitt i denna bruksanvisning.

Säkerhets- och instruktionsdekaler

Säkerhetsdekalerna och anvisningarna är fullt synliga för operatören och finns nära alla potentiella farozoner. Ersätt dekaler som har skadats eller saknas.



decal131-5914

131-5914

Beställ artikelnr 131-5916

1. Risk för att händer och fötter slits av, matarskruv – placera aldrig händerna i utkastaren. Ta ut tändningsnyckeln och läs anvisningarna innan du utför service eller underhåll.

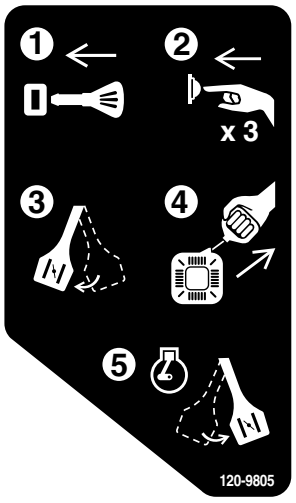

decal120-9805

120-9805

1. Sätt i nyckeln.
2. Snapsa motorn tre gånger.
3. Lägg i choken.
4. Dra i startsnöret.
5. Koppla ur choken när motorn är igång.

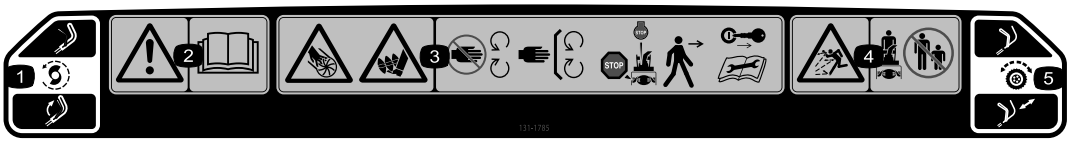

decal131-1785

131-1785

Beställ artikelnr 131-5921

1. Matarskruvsdrivning – pressa ned spaken för att koppla in den, släpp spaken för att koppla ur den.
2. Varning – läs *bruksanvisningen*.
3. Avkapnings-/avslitningsrisk för händer och fötter, matarskruv – håll dig på avstånd från rörliga delar, se till att alla skydd sitter på plats, stäng av motorn och vänta tills matarskruven stannar innan du kliver ur maskinen. Ta ut tändningsnyckeln och läs instruktionerna innan du utför service eller underhåll.
4. Risk för utslungade föremål – se till att kringstående befinner sig på behörigt avstånd från snöslungan.
5. Självdrivning – tryck ned handtaget för att aktivera självdrivningen.

Montering

Fälla upp handtaget

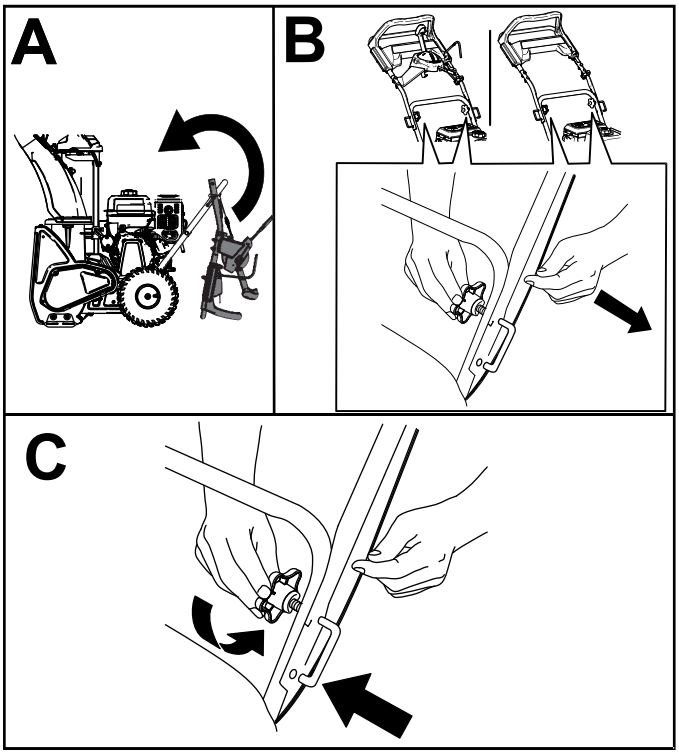

g212678

Figur 4

Montering av utkastare



1x **1x**

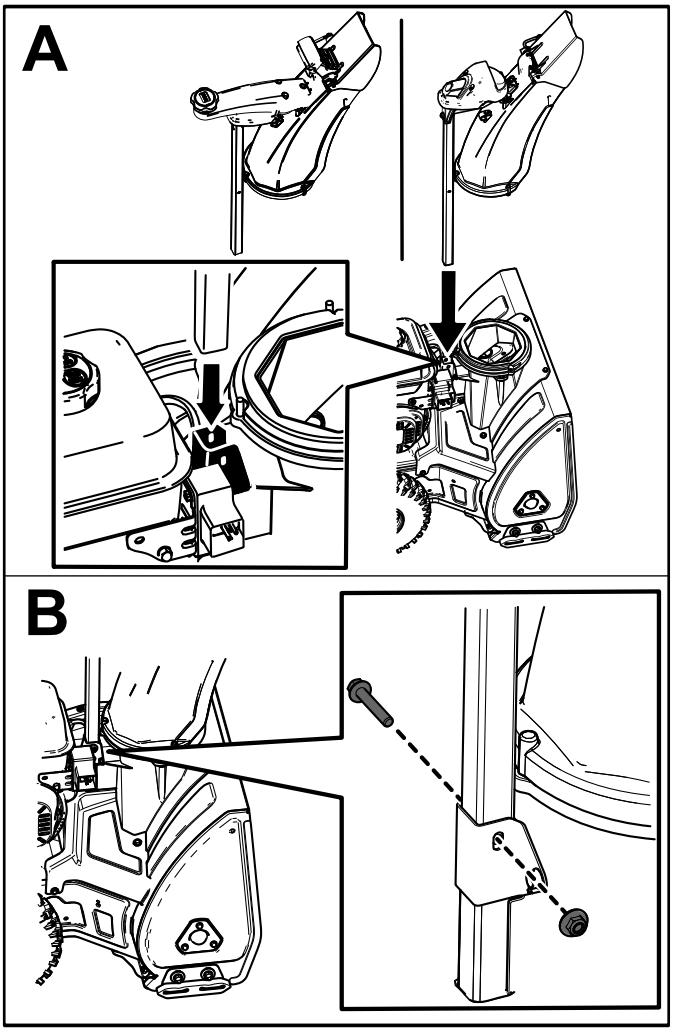

g209258

Figur 5

Kontrollera oljenivån i motorn

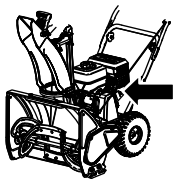

g215484

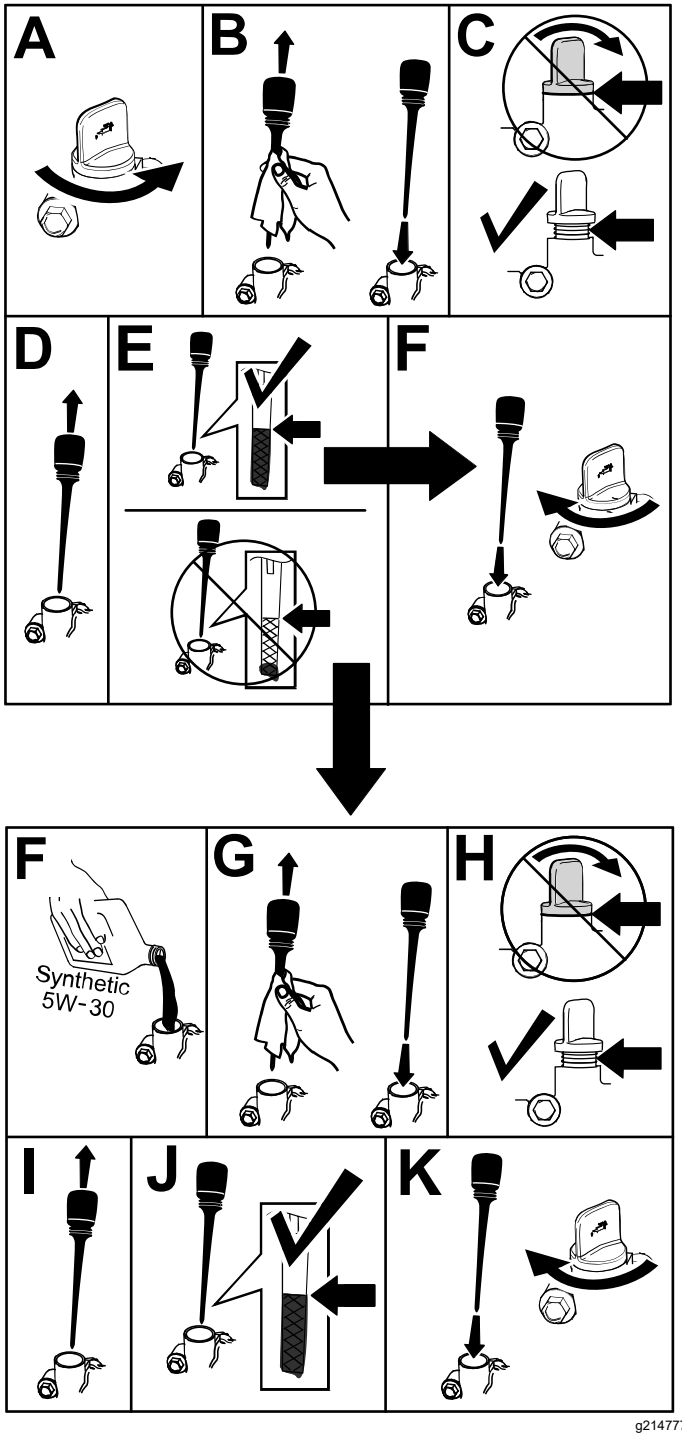

g214777

Figur 6

Justera däcktrycket

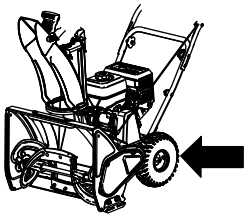

g210347

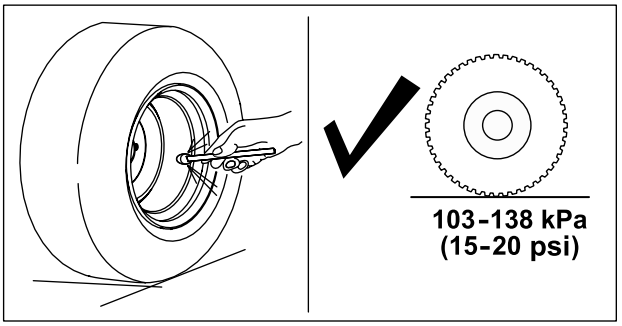

g211051

Figur 7

Produktöversikt

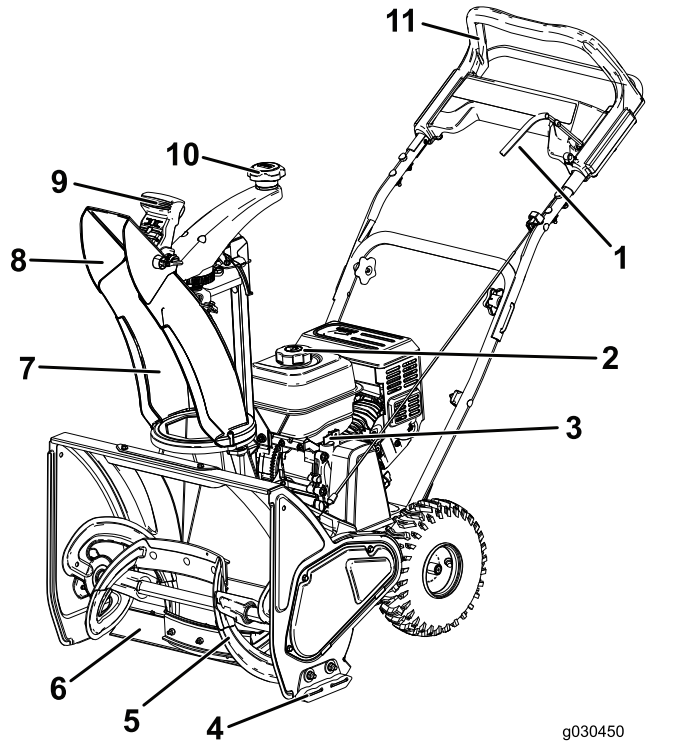

Figur 8

1. Matarskruvens spak
2. Tanklock
3. Oljesticka
4. Medar
5. Matarskruv
6. Skrapa
7. Utkastare
8. Strålriktare
9. Strålriktarreglage
10. Utkastarreglage
11. Övre handtag

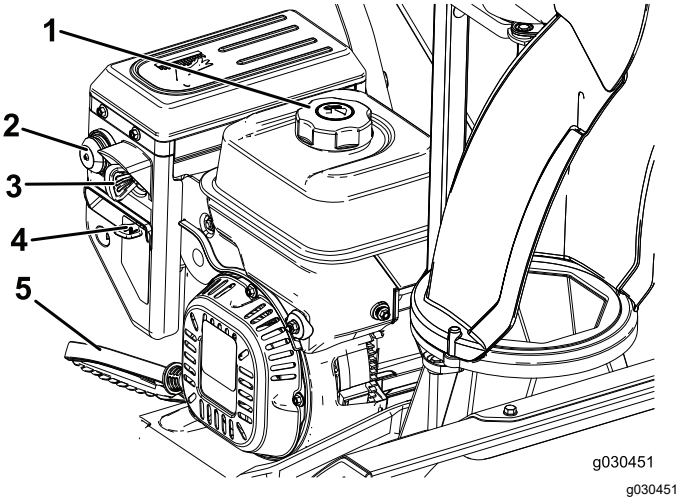

Figur 9

1. Tanklock
2. Snapspump
3. Tändningsnyckel
4. Choke
5. Startsnöre

Körning

Före körning

Säkerhet före användning

- **Endast för modeller med elektrisk start:** Använd förlängningssladdar och kärl enligt handboken. Inspektera den elektriska sladden noga innan du ansluter den till elnätet. Om sladden är skadad ska du inte använda den. Byt ut den skadade sladden. Koppla bort strömkabeln om du inte avser att starta maskinen.
- Använd ordentliga vinterkläder när du använder maskinen. Använd rejäla, halkfria skor som ger bra fotfäste på hala underlag. Undvik löst sittande kläder som kan fastna i rörliga delar.
- Använd alltid skyddsglasögon eller ögonskydd under körning och vid justering och reparation för att skydda ögonen från främmande föremål som kan kastas iväg av maskinen.
- Inspektera noga det område där maskinen ska användas och plocka bort alla främmande föremål såsom dörrmattor, pulkor, plankor och kablar.
- Före körning ska du reparera eller ersätta eventuella skydd, säkerhetsanordningar eller dekaler som är trasiga, oläsliga eller saknas. Se också till att alla skruvar, bultar och muttrar är åtdragna.

⚠ FARA

Bränsle är mycket brandfarligt och explosivt. Brand eller explosion i bränsle kan ge dig och andra personer brännskador.

- **Förhindra att statisk elektricitet antänder bränslet genom att ställa bränsledunken och/eller maskinen på marken före påfyllning, inte i ett fordon eller ovanpå ett föremål.**
- **Fyll tanken utomhus, då motorn är kall. Torka upp utspillt bränsle.**
- **Hantera inte bränsle när du röker eller befinner dig i närheten av en öppen låga eller gnistor.**
- **Förvara bränsle i en godkänd bränsledunk som förvaras oåtkomlig för barn.**
- **Luta inte maskinen framåt eller bakåt när det finns bränsle i bränsletanken. Det kan läcka ut bränsle ur maskinen.**

Fylla bränsletanken

- Använd endast ren och färsk (ej äldre än 30 dagar) blyfri bensin med oktantal 87 eller högre för bästa resultat (klassificeringsmetod [R+M]/2).
- **Etanol**: bensin som innehåller upp till 10 % etanol (gasohol) eller 15 % MTBE (metyl-tertiär-butyleter) baserat på volym kan användas. Etanol och MTBE är inte samma sak. Bensin med 15 % etanol (E15) baserat på volym får inte användas. Använd **aldrig** bensin som innehåller över 10 % etanol baserat på volym, t.ex. E15 (innehåller 15 % etanol), E20 (innehåller 20 % etanol) eller E85 (innehåller 85 % etanol). Användning av ej godkänd bensin kan leda till prestandaproblem och/eller skador på motorn som eventuellt inte omfattas av garantin.
- **Använd inte** bensin som innehåller metanol.
- Förvara **inte** bränsle i bränsletanken eller i en bränsledunk under vintern om inte en stabiliserare används.
- **Tillför inte** olja i bensinen.

Viktigt: **Tillsätt en stabiliserare till bränslet vid alla tidpunkter på året, för att få mindre startproblem. Blanda stabiliseraren med bensin som är max. 30 dagar gammal.**

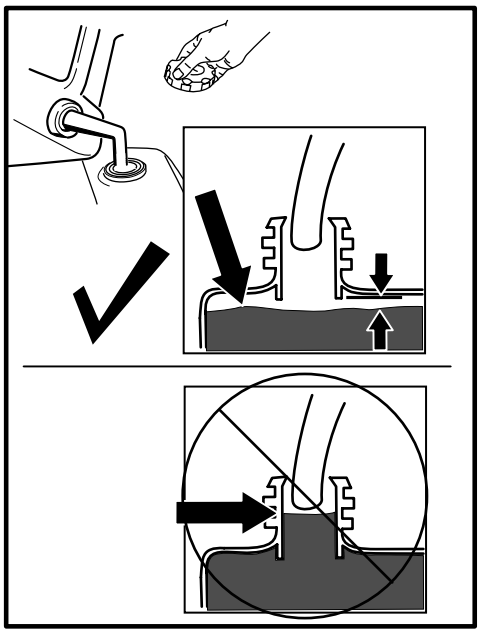

g214834

Figur 10

Kontrollera oljenivån i motorn

Se Kontrollera oljenivån i motorn (sida 7).

Under arbetets gång

Säkerhet under användning

- **En roterande matarskruv kan skada händer och fötter.** Håll dig bakom handtagen och håll avståndet till utkastaröppningen när du kör maskinen. **Håll ansikte, händer, fötter och andra kroppsdelar och klädesplagg borta från rörliga och roterande delar.**
- Rikta aldrig utkastaren mot personer eller mot områden där det kan uppstå egendomsskador.
- Var försiktig så att du inte halkar eller ramlar. Se till att du har bra fotfäste och håll ordentligt i handtaget. Gå! Spring aldrig.
- Var mycket försiktig vid körning i sluttningar.
- Kör aldrig snöslungan om inte sikten och belysningen är bra.
- Kör inte maskinen om du är sjuk, trött eller påverkad av alkohol eller läkemedel.
- Ha uppsikt bakåt och var försiktig när du backar med maskinen.
- Drivningen till matarskruven ska vara urkopplad när snöslungan inte används.
- Var mycket försiktig när du kör på eller korsar grusgångar, stigar och vägar. Se upp för dolda faror och trafik.
- Gör aldrig några justeringar med motorn igång.
- Stanna motorn om du har kört på något föremål. Ta ut tändningsnyckeln (endast modeller med elektrisk start) och se noga efter om maskinen har skadats. Reparera skadorna innan du startar och använder maskinen.
- Om maskinen börjar vibrera onormalt ska du stänga av motorn och fastställa orsaken.
- Kör inte motorn inomhus utom vid motorstart och när maskinen körs in eller ut ur byggnaden där den förvaras. Öppna ytterdörrarna; avgaser är farliga.
- Överbelasta inte maskinen genom att försöka röja för snabbt.
- Rör aldrig vid en varm motor eller ljuddämpare.

Starta motorn

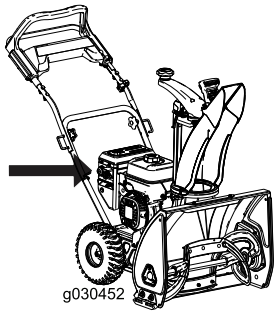

g030452

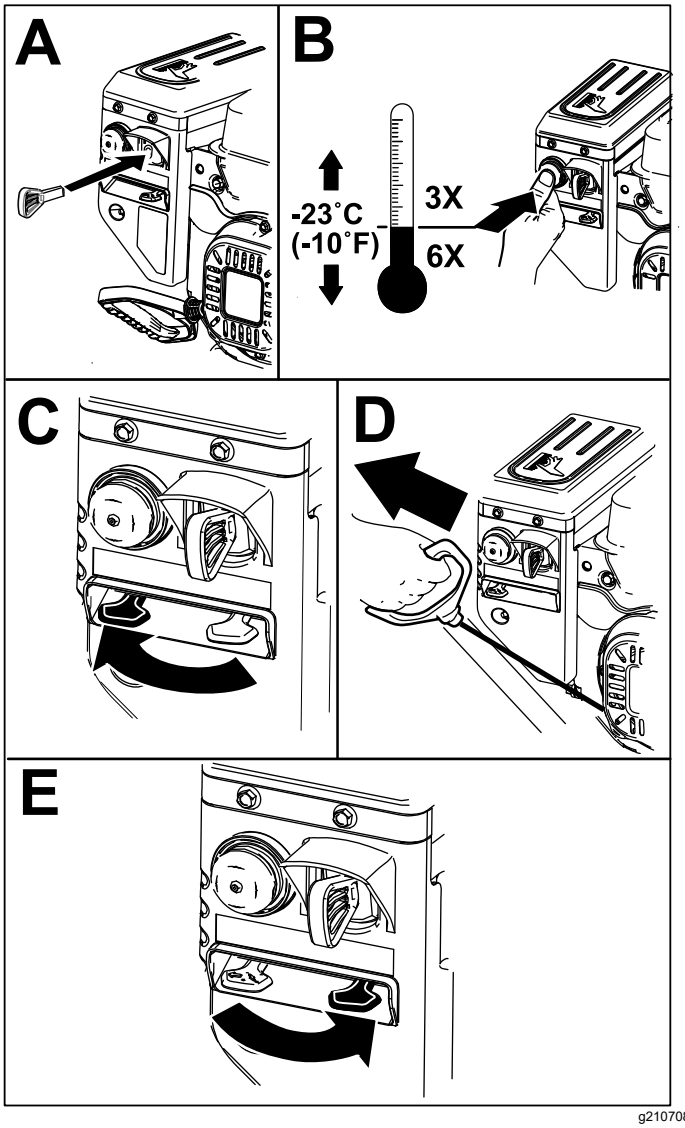

g210708

Figur 11

Koppla in matarskruven

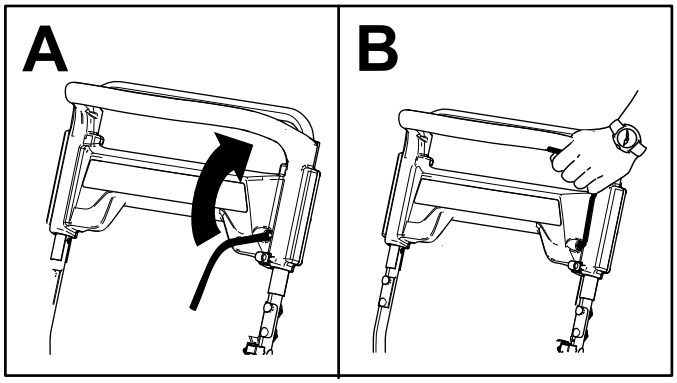

g214712

Figur 12

Koppla bort matarskruven

Släpp matarskruvens spak för att koppla ur matarskruven.

Köra maskinen med självdrivning

När du ska köra med självdrivning går du helt enkelt rakt fram med händerna på det övre handtaget och armbågarna längs sidorna. Maskinen håller automatiskt samma tempo som du (Figur 13).

Obs: Du kan låta maskinen använda sin egen drivning med matarskruven inkopplad eller urkopplad.

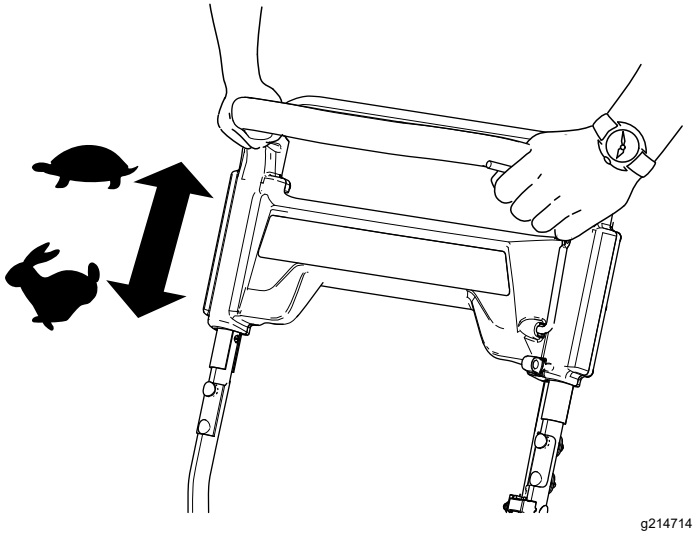

g214714

Figur 13

Stänga av motorn

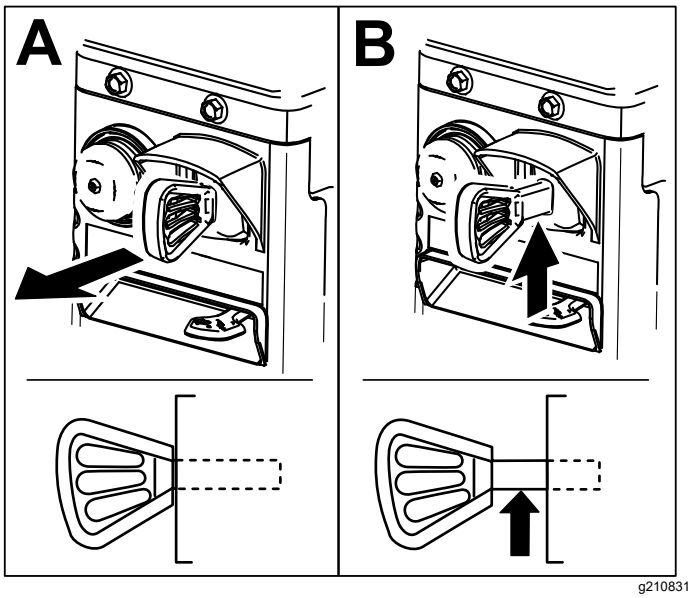

Figur 14

Justera utkastaren och strålriktaren

Om du vill höja eller sänka strålriktarens vinkel trycker du på strålriktarens avtryckare och flyttar den uppåt eller nedåt.

Justera utkastaren genom att flytta utkastarhandtaget.

Obs: Koppla bort matarskruven innan du justerar utkastaren eller strålriktaren.

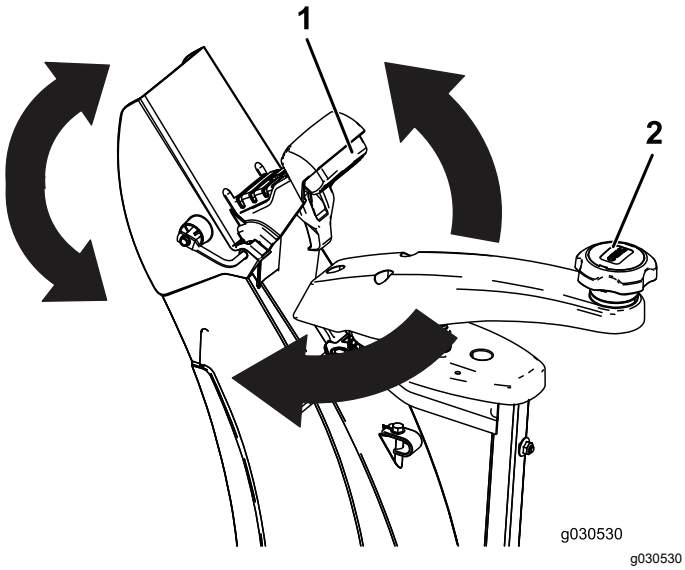

Figur 15

1. Avtryckare
2. Utkastarhandtag

Rensa en igensatt utkastare

⚠ VARNING

Utkastaren kan vara igentäppt om matarskruven/impellern är igång utan att det kommer ut någon snö ur utkastaren.

Använd aldrig händerna för att rensa utkastaren. Detta kan leda till personskador.

1. Släpp självdrivningshandtaget i driftläget.
2. Koppla in matarskruven.
3. Tryck ned handtaget för att höja maskinens framdel ett par centimeter över marken och lyft sedan handtagen snabbt för att släppa ned maskinens framdel på marken.
4. Koppla bort matarskruven.
5. Upprepa vid behov steg 1 till 4 tills en ström av snö kommer ut ur utkastaren.

Viktigt: **Om det inte går att rensa utkastaren genom att låta maskinens framdel dunsa mot marken ska du stänga av motorn, vänta tills alla rörliga delar har stannat och därefter rensa utkastaren med ett rensningsverktyg (medföljer ej).**

Viktigt: **Medarna kan flytta sig om du rensar utkastaren genom att släppa ned maskinens framdel på marken. Justera medarna och dra åt medskruvarna noga. Se Kontrollera och justera medarna (sida 12).**

Arbetstips

⚠ VARNING

Stenar, leksaker och andra främmande föremål kan slungas ut från matarskruven och skada dig eller kringstående allvarligt.

- **Håll området som ska röjas fritt från föremål som kan plockas upp och slungas omkring av rotorbladen.**
- **Håll barn och husdjur på avstånd från det område som ska röjas.**

- Röj snön så snart som möjligt efter snöfallet.
- Låt stråken överlappa varandra för effektiv snöröjning.
- Låt snön slungas ut mot lä när så är möjligt.
- Om maskinen inte driver sig själv framåt på hala underlag eller i tung snö, ska du föra handtaget framåt men låta maskinen arbeta i sin egen takt.

Efter körning

Säkerhet efter användning

- Förvara aldrig maskinen med bränsle i tanken i en byggnad där det finns gnistkällor, som t.ex. varmvattenberedare, värmeelement och torkskåp. Låt motorn svalna innan maskinen ställs undan i ett slutet utrymme.
- Läs avsnittet Förvaring (sida 16) för vad som gäller om maskinen ställs i förvaring i mer än 30 dagar.

Förhindra fastfrysning efter användning

- Låt motorn vara påslagen ett par minuter för att förhindra att rörliga delar fryser fast. Stäng av motorn, vänta tills alla rörliga delar har stannat och ta sedan bort is och snö från snöslungan.
- Rensa bort eventuell snö och is från utkastarens nederdel.
- Vrid utkastaren åt vänster och höger för att frigöra den från eventuell isbildning.
- Låt tändningsnyckeln vara i det AVSLAGNA läget, dra i startsnörehandtaget flera gånger eller koppla elsladden till ett eluttag och maskinen samt tryck på den elektriska startmotorns startknapp en gång för att undvika att startsnöret och/eller den elektriska startmotorn fryser (endast modeller med elektrisk startmotor).
- Under snöiga och kalla väderförhållanden kan vissa reglage och rörliga delar frysa fast. Använd inte för mycket kraft för att försöka manövrera reglage som har frusit fast. Starta motorn och låt den gå några minuter om du har problem med att manövrera ett reglage eller en del.
- Använd inte utkastarreglaget för att försöka lossa en fastfrusen utkastare. Håll den blå knappen intryckt och vrid utkastaren för hand.
- Reglagen eller utkastaren kan frysa fast om maskinen transporteras på en öppen släpvagn eller ett öppet fordon.

Underhåll

Obs: Vänster och höger sida på maskinen är lika med förarens vänstra respektive högra sida vid normal körning.

Rekommenderat underhåll

Underhållsintervall	Underhållsförfarande
Efter den första timmen	• Kontrollera fästelementen och dra åt dem om de är lösa.
Efter de första 2 timmarna	• Byt ut motoroljan. • Kontrollera matarskruvens kabel och justera den vid behov. • Kontrollera transmissionskabeln och justera den vid behov.
Varje användning eller dagligen	• Kontrollera oljenivån och fyll på olja vid behov.
Var 100:e timme	• Byt tändstiftet.
Årligen	• Kontrollera medarna och justera dem vid behov. • Kontrollera utkastarens kanter och låt en auktoriserad återförsäljare byta ut dem och skrapan vid behov. • Byt ut motoroljan. • Kontrollera matarskruvens kabel och justera den vid behov. • Kontrollera transmissionskabeln och justera den vid behov. • Kontrollera däcktrycket. • Kontrollera fästelementen och dra åt dem om de är lösa. • Låt en auktoriserad återförsäljare inspektera drivremmen och byta ut den vid behov.
Årligen eller före förvaring	• Förbered maskinen för förvaring.

Säkerhet vid underhåll

Läs följande säkerhetsföreskrifter innan du utför något underhåll på maskinen.

- Stäng av motorn och ta ut nyckeln innan underhåll, service och justering utförs. Kontakta en auktoriserad återförsäljare om större reparationer krävs.
- Kontrollera regelbundet att alla fästelement är korrekt åtdragna så att maskinen är i säkert bruksskick.
- Ändra inte motorns varvtalsinställningar.
- Köp endast Toros originalreservdelar och tillbehör.

Kontrollera oljenivån i motorn

Serviceintervall: Varje användning eller dagligen



g210346

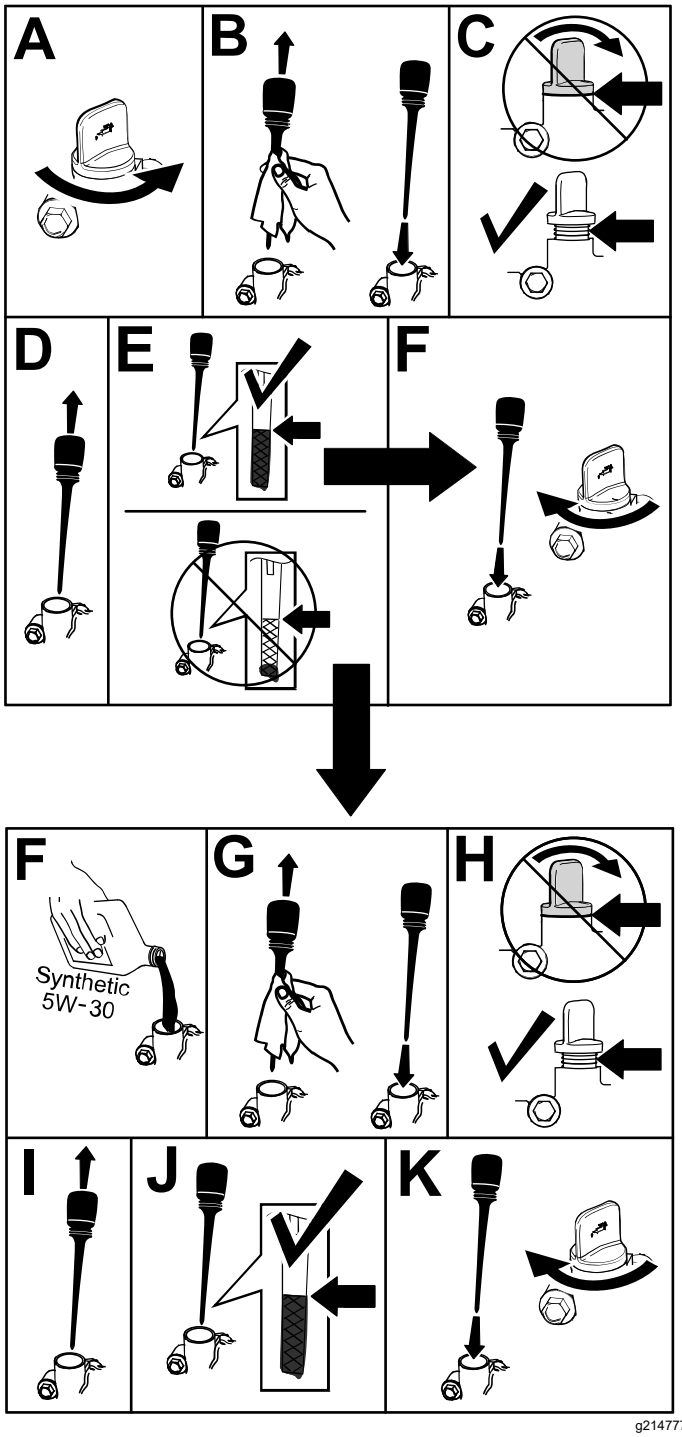

g214777

Figur 16

Kontrollera och justera medarna

Serviceintervall: Årligen

Kontrollera medarna för att se till att matarskruven inte kommer i kontakt med stenbelagda underlag. Justera medarna vid behov för att kompensera för slitage (Figur 17).

1. Lossa på medbultarna.
2. Skjut in en 5 mm tjock kartongbit under skrapan.

   Obs: En tunnare kartongbit ger en lägre inställd skrapa. En tjockare kartongbit ger en högre inställd skrapa.
3. Sänk ned medarna på marken.

   Obs: Kontrollera att medarna ligger plant mot marken.
4. Dra åt medskruvarna.

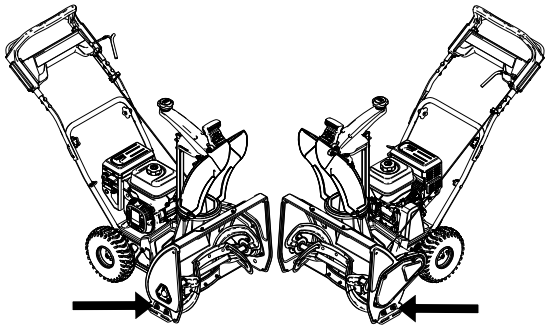

g215482

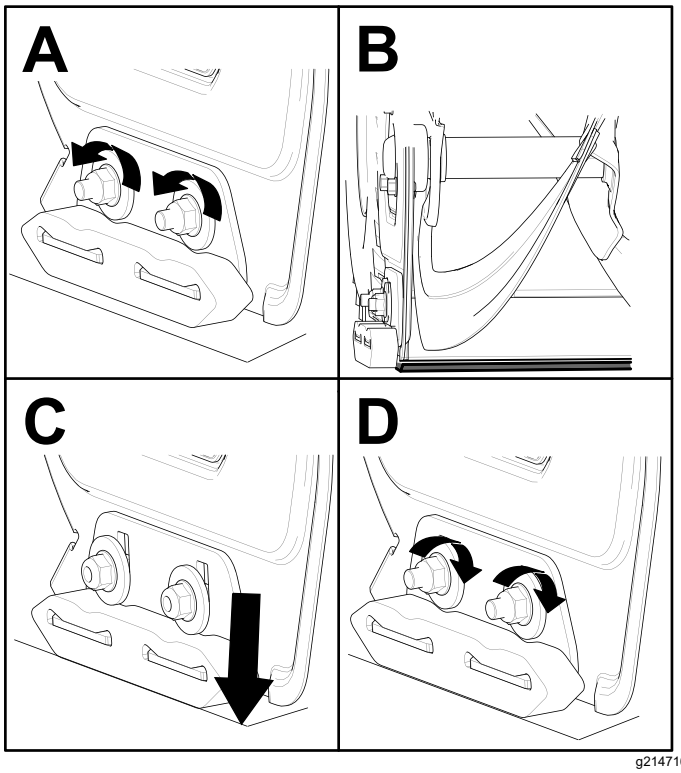

g214716

Figur 17

Kontrollera utkastarens kanter

Serviceintervall: Årligen—Kontrollera utkastarens kanter och låt en auktoriserad återförsäljare byta ut dem och skrapan vid behov.

Kontrollera om utkastarens kanter är slitna före varje arbetspass. När en kant på utkastaren har slitits ned till slitageindikatorhålet ska en auktoriserad återförsäljare byta ut alla kanter (Figur 18).

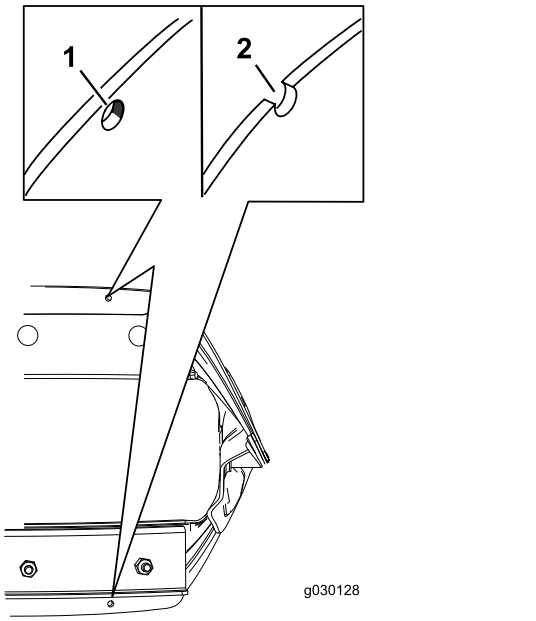

g030128

Figur 18

1. Du behöver inte byta utkastarens kanter om slitageindikatorhålet är intakt.
2. Byt båda utkastarens kanter om slitageindikatorhålet är frilagt.

Byta ut motoroljan

Serviceintervall: Efter de första 2 timmarna

Årligen

Kör om möjligt motorn i några minuter före oljebytet för att värma oljan. Varm olja rinner lättare och för med sig mer föroreningar.

Motoroljespecifikationer

Motoroljekapacitet	0,60 liter
Oljeviskositet	Se Figur 20.
API-klassificering	SJ eller högre

1. Flytta snöslungan till ett plant underlag.
2. Placera ett kärl under oljepluggen och skruva sedan ur oljepluggen och luta maskinen bakåt innan du tömmer ut den använda oljan i kärlet (Figur 19).

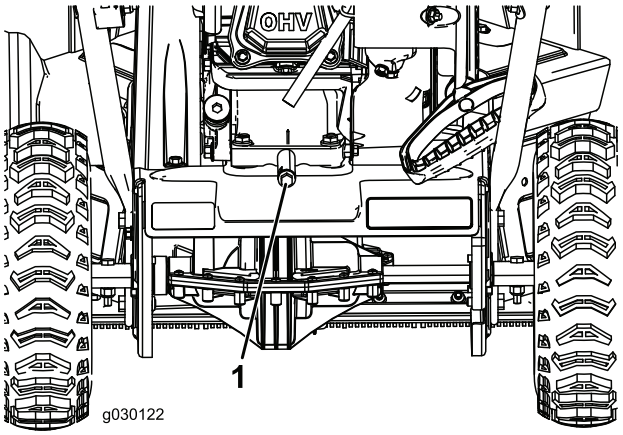

g030122

Figur 19

1. Oljeplugg

3. När du har tömt ur oljan återställer du maskinen till arbetsläge.
4. Sätt tillbaka oljepluggen och dra åt den ordentligt.
5. Rengör runt oljepåfyllningslocket.
6. Använd Figur 20 för att välja rätt oljeviskositet för det förväntade utomhustemperaturintervallet:

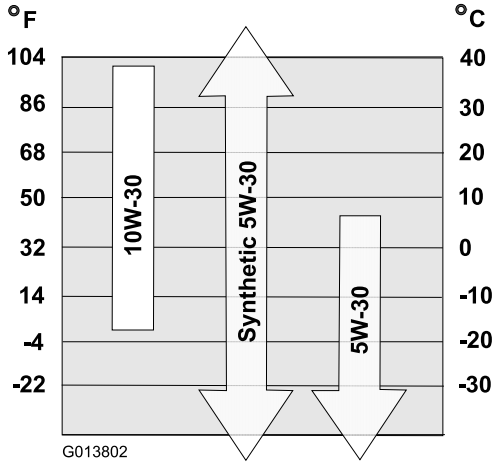

g013802

Figur 20

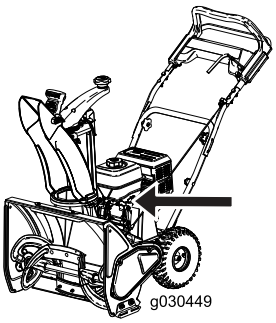

g030449

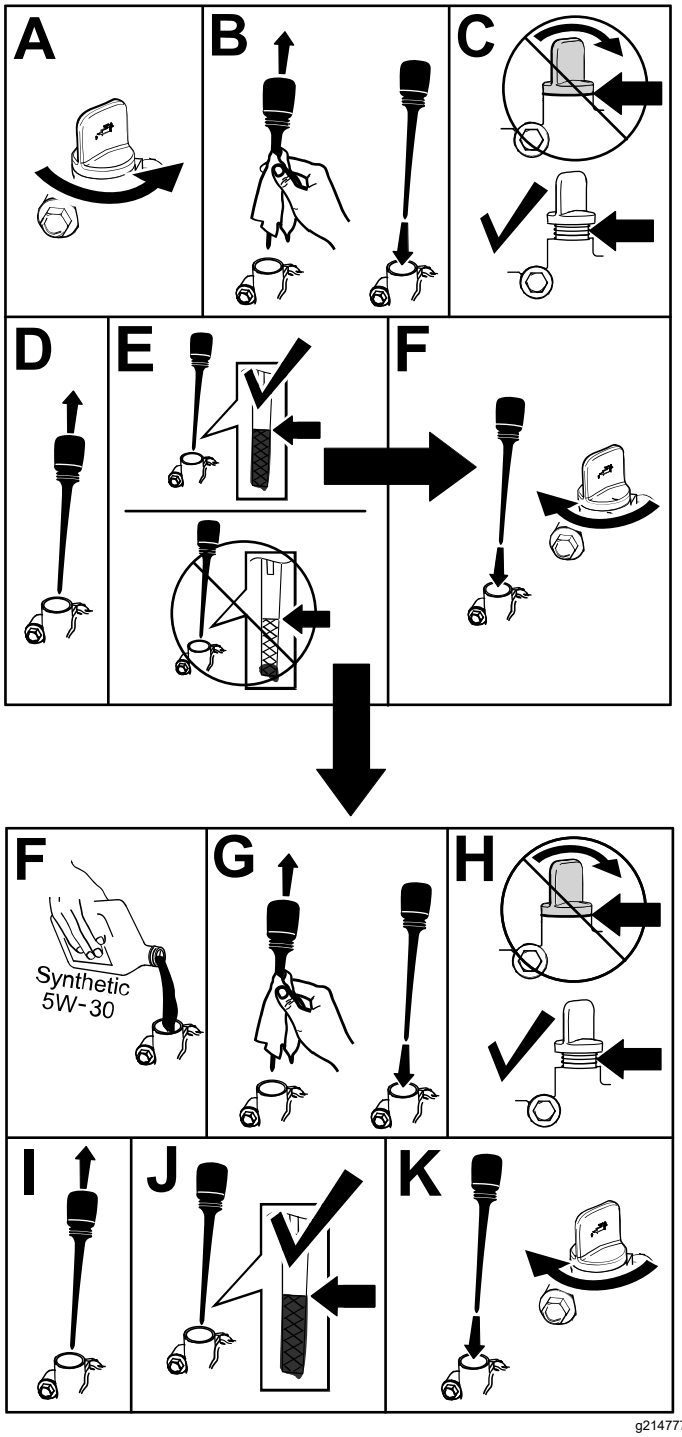

g214777

Figur 21

Byta tändstiftet

Serviceintervall: Var 100:e timme—Byt tändstiftet.

⚠ VARNING

Om du byter ut tändstiftet när motorn är varm kan det leda till brännskador.

Vänta tills motorn har svalnat innan du byter tändstift.

Använd ett Toro-tändstift eller motsvarande (Champion® RN9YC eller NGK BPR6ES).

1. Ta bort skon (Figur 22).

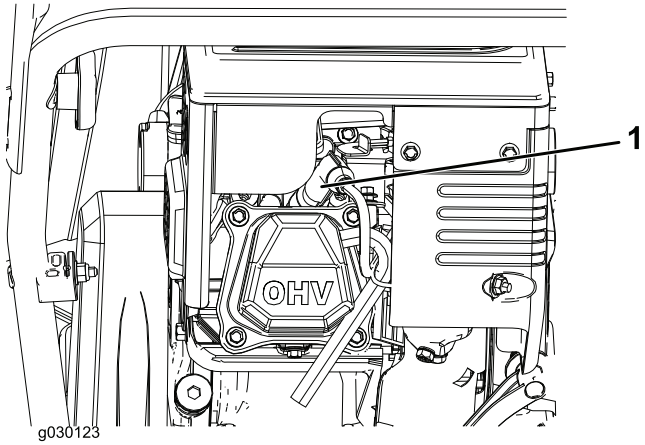

g030123

Figur 22

1. Tändstiftets sko

2. Rengör runt basen på tändstiftet.
3. Ta loss och kasta bort det gamla tändstiftet.

   Obs: Du måste använda en förlängare till spärrhaken eller skiftnyckeln för att ta bort tändstiftet.
4. Justera elektrodgapet på det nya tändstiftet till 0,76 mm enligt Figur 23.

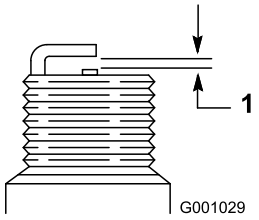

g001029

Figur 23

1. 0,76 mm

Justera matarskruvens kabel

Serviceintervall: Efter de första 2 timmarna

Årligen

Justera matarskruvens kabel om drivremmen slirar eller gnäller vid hård belastning.

1. Lossa muttern på den nedre kabelklämman, men ta inte bort den (Figur 24).

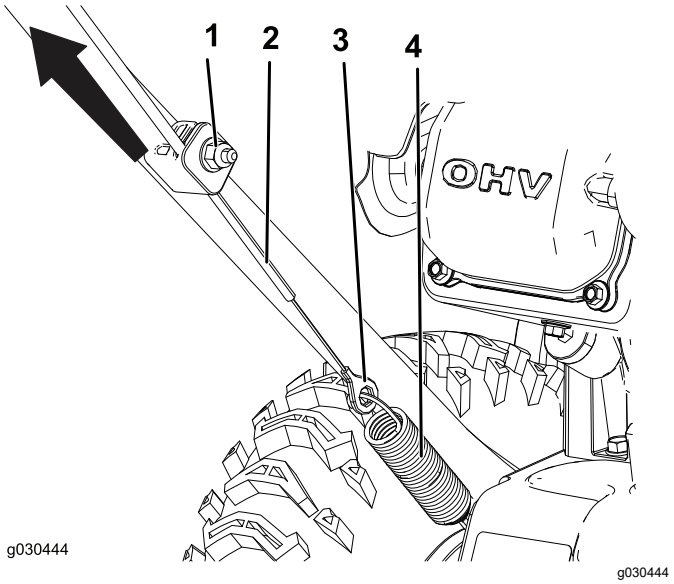

Figur 24

1. Mutter
2. Kabel
3. Kontaktdon
4. Fjäder

2. Dra upp kabeln så att den spänns (Figur 24).

   Viktigt: **Låt inte kabeln bli för spänd. Matarskruven stannar inte helt om kabeln är för spänd.**

3. Håll kabeln i läge och dra åt muttern (Figur 24).

Justera transmissionskabeln

Serviceintervall: Efter de första 2 timmarna

Årligen

Justera transmissionskabeln om hjulen stannar eller driver utan att koppla in självdrivningshandtaget.

1. Lossa muttern på den övre kabelklämman, men ta inte bort den (Figur 25).

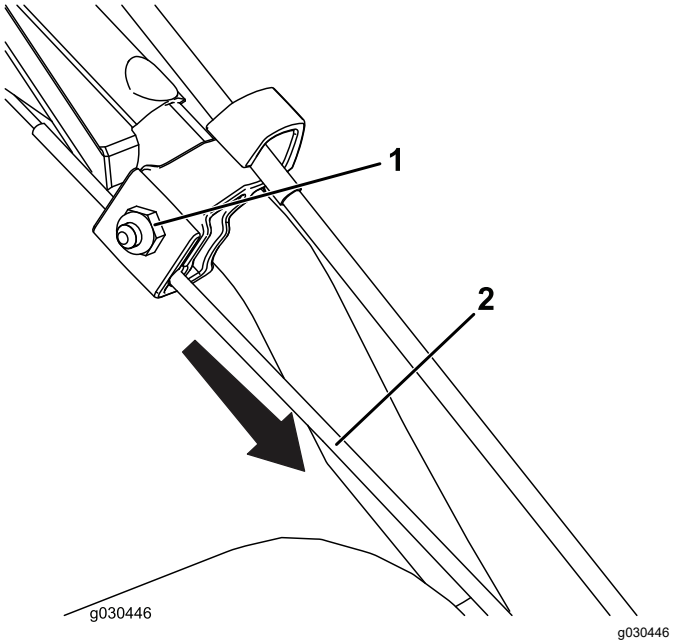

Figur 25

1. Mutter
2. Kabel

2. Dra ned kabeln så att den blir mer spänd (Figur 25).

   Viktigt: **Låt inte kabeln bli för spänd. Hjulen kan koppla in utan att koppla in självdrivningshandtaget om kablen är för spänd.**

3. Dra åt muttern (Figur 25).

Kontrollera däcktrycket

Serviceintervall: Årligen

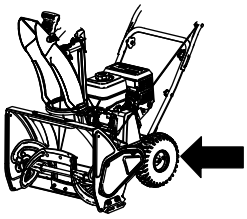

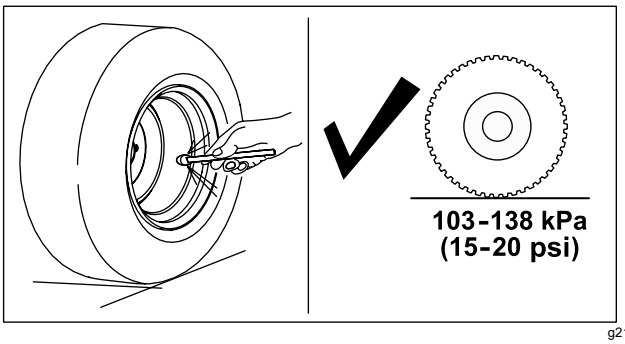

Figur 26

Förvaring

Förbereda snöslungan för förvaring

⚠ VARNING

Bränsleångor är mycket lättantändliga, explosiva och farliga att andas in. Om du förvarar produkten i ett utrymme med en öppen låga kan bränsleångorna antändas och orsaka en explosion.

- **Förvara inte maskinen i ett hus (bostad), källare eller något annat utrymme där det finns gnistkällor som t.ex. varmvattenberedare, värmeelement, torkskåp, pannor och liknande.**
- **Luta inte maskinen framåt eller bakåt när det finns bränsle i bränsletanken. Det kan läcka ut bränsle ur maskinen.**
- **Förvara inte maskinen med handtaget lutat mot marken, eftersom olja läcker in i motorcylindern och ut på marken så att motorn varken kan startas eller köras.**

1. När du ska fylla på bränsle för sista gången under aktuell säsong ska du tillsätta bränslestabiliserare till färskt bränsle enligt motortillverkarens anvisningar.

   Viktigt: **Förvara inte bränsle längre än vad bränslestabiliserartillverkaren anger.**
2. Låt motorn gå i tio minuter så att det stabiliserade bränslet fördelas i bränslesystemet.
3. Stäng av motorn, låt den svalna och tappa ur bränsletanken eller kör motorn tills den stängs av.
4. Starta motorn och kör den tills den stängs av.
5. Choka eller snapsa motorn, starta den en tredje gång och kör tills den inte startar igen.
6. Tappa av förgasarbränslet genom förgasarens avtappningsskruv och in i ett godkänt bensinkärl.
7. Kassera oanvänt bränsle på lämpligt sätt. Lämna in bränslespill till återvinning eller använd det i bilen.
8. Byt motoroljan medan motorn fortfarande är varm. Se Byta ut motoroljan (sida 13).
9. Ta bort tändstiftet.
10. Spruta in 10 ml (två teskedar) olja i tändstiftshålet.
11. Montera tändstiftet för hand och skruva sedan åt det till 27–30 N·m.
12. Slå AV tändningen och dra i startsnörehandtaget långsamt för att fördela oljan på cylinderns insida.
13. Rengör motorn.
14. Måla i lackskador med färg som du köpt från en auktoriserad återförsäljare. Slipa skadade ytor innan du målar dem och använd rostskydd så att metalldelarna inte rostar.
15. Se till att alla skruvar, bultar och muttrar är åtdragna. Reparera eller byt ut skadade delar.
16. Täck över maskinen och förvara den på en ren, torr plats utom räckhåll för barn. Låt motorn svalna innan maskinen ställs undan i ett slutet utrymme.

Anteckningar:

Anteckningar:

Europeiskt sekretessmeddelande

De uppgifter som Toro registrerar
Toro Warranty Company (Toro) respekterar din integritet. För att kunna behandla dina garantianspråk och kontakta dig i händelse av att en produkt måste återkallas ber vi dig att uppge vissa personuppgifter, antingen direkt eller via din lokala Toro-återförsäljare.

Toros garantisystem körs på servrar som finns i USA där sekretesslagarna kanske inte ger samma skydd som i ditt land.

GENOM ATT UPPGE DINA PERSONUPPGIFTER TILL OSS SAMTYCKER DU TILL ATT DE BEHANDLAS SÅ SOM BESKRIVS I DET HÄR SEKRETESSMEDDELANDET.

Så här använder Toro informationen
Toro kan använda dina personuppgifter för att behandla garantianspråk, för att kontakta dig i händelse av att en produkt återkallas och för andra syften som vi upplyser dig om. Toro kan vidarebefordra uppgifterna till sina dotterbolag, återförsäljare eller andra affärspartners i samband med någon av dessa aktiviteter. Vi säljer inte dina personuppgifter till något annat företag. Vi förbehåller oss rätten att vidarebefordra personuppgifter i syfte att efterleva tillämpliga lagar och uppfylla förfrågningar från vederbörliga myndigheter, administrera system på rätt sätt eller för vår egen eller andra användares säkerhet.

Så här sparas dina personuppgifter
Vi sparar dina personuppgifter så länge vi behöver dem för de syften de ursprungligen registrerades för, av andra legitima skäl (t.ex. för att följa föreskrifter) eller så länge som krävs enligt tillämplig lag.

Toros engagemang för att skydda dina personuppgifter
Vi vidtar skäliga försiktighetsåtgärder för att skydda dina personuppgifter. Vi vidtar också åtgärder för att bibehålla personuppgifternas aktuella status så att de är korrekta.

Åtkomst och korrigering av personuppgifter
Om du vill granska eller korrigera dina personuppgifter kan du kontakta oss via e-post på legal@toro.com.

Konsumenträtt i Australien

Australiensiska kunder hittar information rörande australiensisk konsumenträtt inuti förpackningen eller hos den lokala Toro-återförsäljaren.



Count on it.