Form No. 3415-792 Rev B

# SnowMax 724 QXE-snøfreser

**Modellnr. 38721—Serienr. 400000000 og oppover**

**Brukerhåndbok**

# Innledning

Denne maskinen er beregnet på privat bruk. Den er hovedsakelig beregnet for å fjerne snø fra fast dekke, som oppkjørsler, fortauer og andre trafikkerte overflater i boligområder eller på kommersielle eiendommer. Den er ikke beregnet på å fjerne andre materialer enn snø, og er heller ikke beregnet på å rydde grusoverflater.

Les denne håndboken nøye, slik at du lærer å bruke og vedlikeholde produktet på riktig måte og unngår person- eller produktskade. Det er ditt ansvar å bruke produktet på en riktig og sikker måte.

Du kan kontakte Toro direkte på www.Toro.com for materialer for produktsikkerhet og opplæring i bruk, og informasjon om tilbehør, hjelp til å finne en forhandler eller for å registrere produktet ditt.

Hvis maskinen må repareres, eller du trenger originale Toro-deler eller mer informasjon, kan du kontakte et autorisert forhandlerverksted eller Toros kundeserviceavdeling. Ha modell- og serienummer for hånden når du tar kontakt. Figur 1 identifiserer plasseringen av modell- og serienummeret på maskinen. Skriv inn numrene i de tomme feltene.

***Viktig:*** **Med smarttelefonen eller nettbrettet skanner du QR-koden på serienummermerket for å få tilgang til garantien, deler og annen produktinformasjon.**

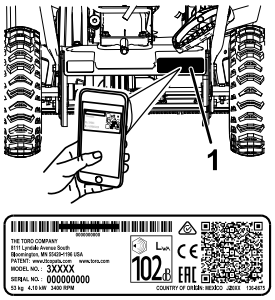


g219966

**Figur 1**

1. Plassering av modell- og serienummer

**Modellnr.** _____

**Serienr.** _____

Denne brukerhåndboken identifiserer mulige farer og identifiserer sikkerhetsbeskjeder gjennom sikkerhetsvarslingssymbolet (Figur 2) som varsler om en fare som kan føre til alvorlige skader eller dødsfall hvis man ikke tar de anbefalte forholdsreglene.

g000502

**Figur 2**

Sikkerhetsvarselssymbol

I tillegg brukes to ord for å utheve informasjon. **Viktig** gjør oppmerksom på spesiell mekanisk informasjon og **Obs** henviser til generell informasjon som er verdt å huske.

Dette produktet er i samsvar med alle relevante europeiske direktiver. Se eget samsvarserklæringsskjema for produktet for detaljert informasjon.

***Viktig:*** **Hvis du bruker denne maskinen over 1 500 m i en kontinuerlig periode, påse at høydesettet er installert slik at motoren innfrir CARB/EPA-utslippskrav. Høydesettet øker motorens ytelse og forhindrer tilgrising av tennpluggen, startvansker og økt utslipp. Når du har montert settet, fest høydemerket ved siden av seriemerket på maskinen. Kontakt et autorisert Toro-forhandlerverksted for å få korrekt høydesett og høydemerke for maskinen din. For å finne en forhandler nær deg, gå til vårt nettsted på www.Toro.com, eller ta kontakt med Toros kundepleieavdeling på nummeret som er oppført i erklæringen om utslippskontrollgaranti. Fjern settet fra motoren, og gjenopprett motoren til sin opprinnelige fabrikkonfigurasjon når du kjører motoren under 1 500 m. Ikke bruk en motor som har blitt konvertert for bruk i høytliggende områder i lavtliggende områder, da dette kan overopphete og skade motoren.**

**Hvis du er usikker på om maskinen har blitt konvertert til bruk i høytliggende områder, se etter følgende merke (Figur 3).**

**© 2020—The Toro® Company**
**8111 Lyndale Avenue South**
**Bloomington, MN 55420**

Registrer ditt produkt på www.Toro.com.

Oversettelse av originalen (NO)
**Trykket i Mexico**
**Med enerett**

* 3 4 1 5 - 7 9 2 *

NOTE: THE ENGINE ON THIS PRODUCT HAS BEEN
MODIFIED FOR USE AT ABOVE 5,000 FEET ELEVATION.
IF USING BELOW 5,000 FEET, IT MUST BE REVISED
BACK TO ORIGINAL SPECIFICATIONS.

127-9363

decal127-9363

**Figur 3**

Dette tenningssystemet overholder Canadas ICES-002.

# Innhold


Innledning ..... 1
Sikkerhet ..... 3
Generell sikkerhet ..... 3
Sikkerhets- og instruksjonsmerker ..... 4
Montering ..... 5
Folde ut håndtaket ..... 5
Montere utløpssjakt ..... 5
Koble til Quick Stick® ..... 6
Kontrollere motoroljenivået ..... 6
Justere trykket i dekkene ..... 7
Oversikt over produktet ..... 7
Bruk ..... 8
Før bruk ..... 8
Sikkerhet før bruk ..... 8
Fylle tanken ..... 8
Kontrollere motoroljenivået ..... 9
Under bruk ..... 9
Sikkerhet under drift ..... 9
Starte motoren ..... 10
Koble til spiralbladet ..... 11
Koble fra spiralbladet ..... 11
Selvdrift av maskinen ..... 11
Slå av motoren ..... 11
Bruke Quick Stick® ..... 11
Rengjøre en blokkert utløpssjakt ..... 12
Brukstips ..... 12
Etter bruk ..... 13
Sikkerhet etter bruk ..... 13
Motvirke tilfrysing etter bruk ..... 13
Vedlikehold ..... 14
Anbefalt vedlikeholdsplan ..... 14
Sikkerhet ved vedlikehold ..... 14
Kontrollere motoroljenivået ..... 15
Kontrollere og justere støtteplatene ..... 15
Kontrollere kastebladene ..... 16
Skifte motorolje ..... 16
Bytte ut tennpluggen ..... 17
Justere spiralbladkabelen ..... 18
Justere girkabelen ..... 18
Kontrollere trykket i dekkene ..... 19
Lagring ..... 19
Lagring av snøfreseren ..... 19
Gjøre maskinen klar til lagring ..... 20

# Sikkerhet

## Generell sikkerhet

Denne maskinen overholder ANSI B71.3-spesifikasjoner.

- Les og forstå innholdet i denne *brukerhåndboken* før du starter motoren. Sørg for at alle som bruker dette produktet vet hvordan de skal bruke produktet og forstår advarslene.
- Hold hender og føtter borte fra roterende deler på maskinen.
- Bruk aldri maskinen uten at alle verneplater og andre sikkerhetsanordninger sitter på plass og fungerer.
- Hold deg unna alle åpninger på utløpssjakten. Hold andre på trygg avstand fra maskinen.
- Hold barn borte fra arbeidsområdet. La aldri barn få bruke maskinen.
- Slå av motoren før du rensker, vedlikeholder eller fyller drivstoff på maskinen.

Du finner mer sikkerhetsinformasjon i de respektive delene gjennom hele håndboken.

# Sikkerhets- og instruksjonsmerker

Sikkerhetsmerker og instruksjoner er lett synlige for føreren og er plassert i nærheten av alle områder som representerer en potensiell fare. Bytt ut alle merker som er ødelagte eller mangler.

decal131-5914

**131-5914**

Bestill delenr. 131-5915

1. Fare for amputering av hender og føtter, spiralblad – hold hender vekk fra sjakten, ta ut tenningsnøkkelen og les instruksjonene før service eller vedlikehold.

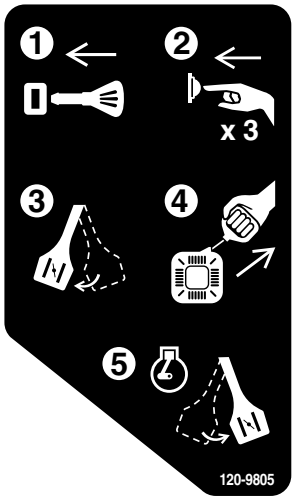


decal120-9805

**120-9805**

1. Sett inn nøkkelen.
2. Prim motoren tre ganger.
3. Aktiver choken.
4. Trekk i startkabelen.
5. Når motoren har startet, deaktiver choken.

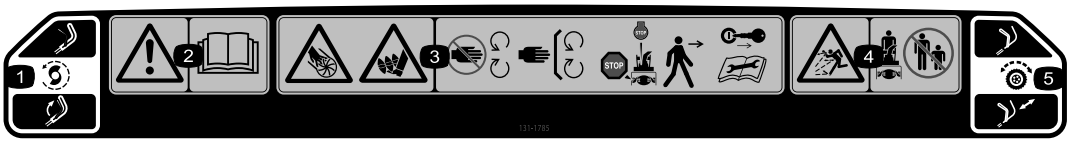


decal131-1785

**131-1785**

Bestill delenr. 131-5921

1. Spiralbladsdrivverk – klem spaken for å aktivere, slipp spaken for å deaktivere.
2. Advarsel – les *brukerhåndboken.*
3. Fare for kutting/amputasjon av hender og føtter, spiralblad – hold deg unna bevegelige deler, hold alle deksler på plass, stopp motoren og vent til spiralbladet stanser før du forlater maskinen, ta ut tenningsnøkkelen og les instruksene før du utfører vedlikehold.
4. Fare for at gjenstander slynges gjennom luften – hold trygg avstand fra snøfreseren.
5. Selvdrift – skyv ned håndtaket for å aktivere selvdriften.

# Montering

## Folde ut håndtaket

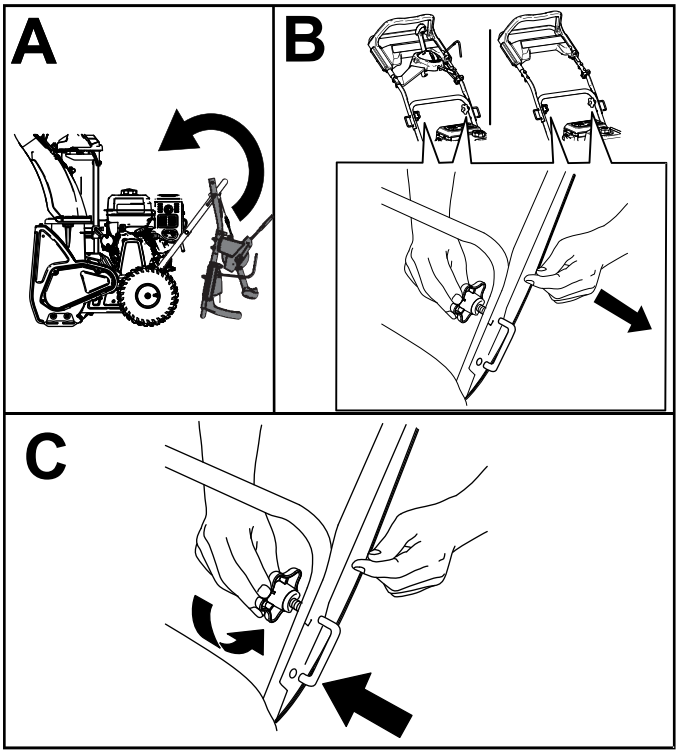


g212678

**Figur 4**

## Montere utløpssjakt

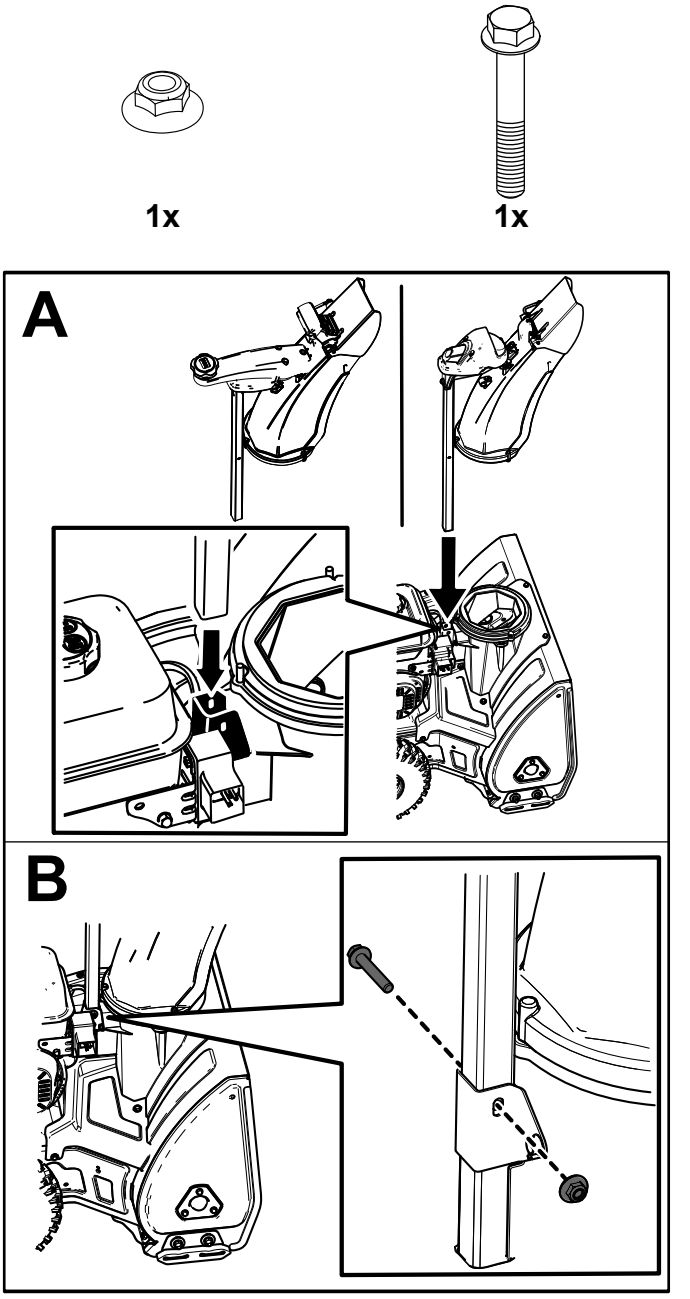


g209258

**Figur 5**

# Koble til Quick Stick®

## (kun Quick Stick®-modeller)

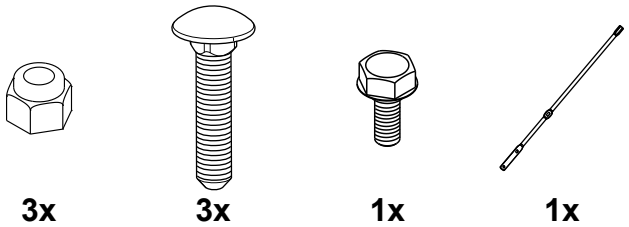


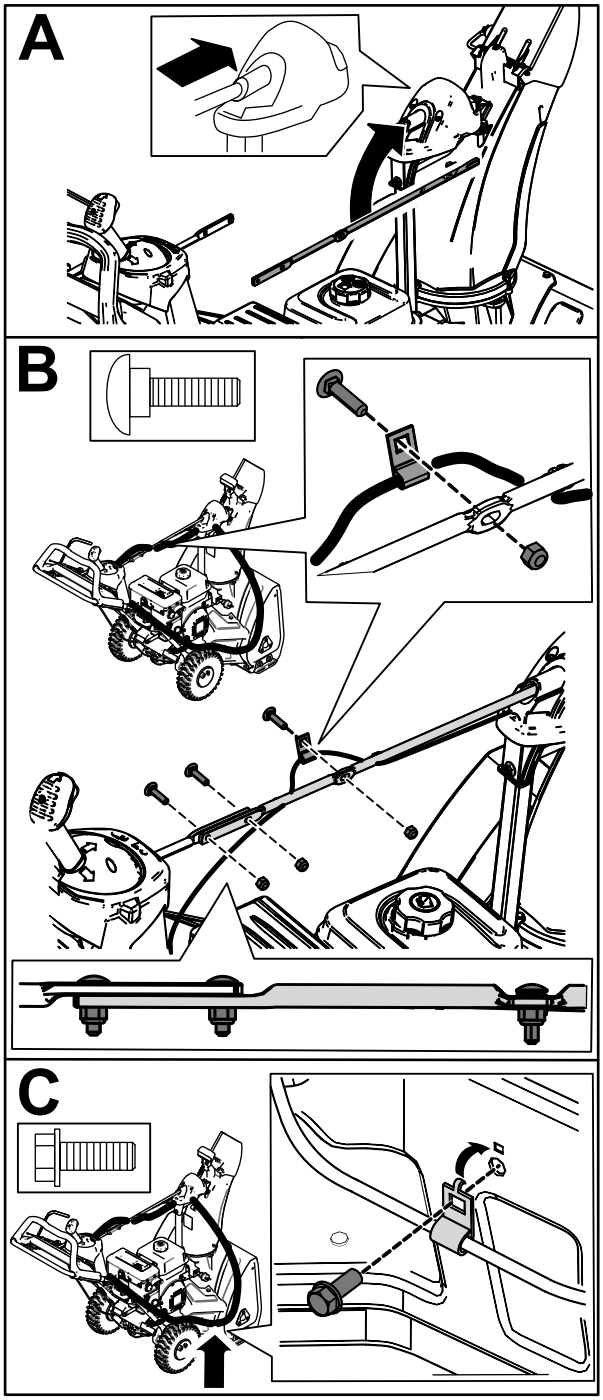


g215702

# Kontrollere motoroljenivået

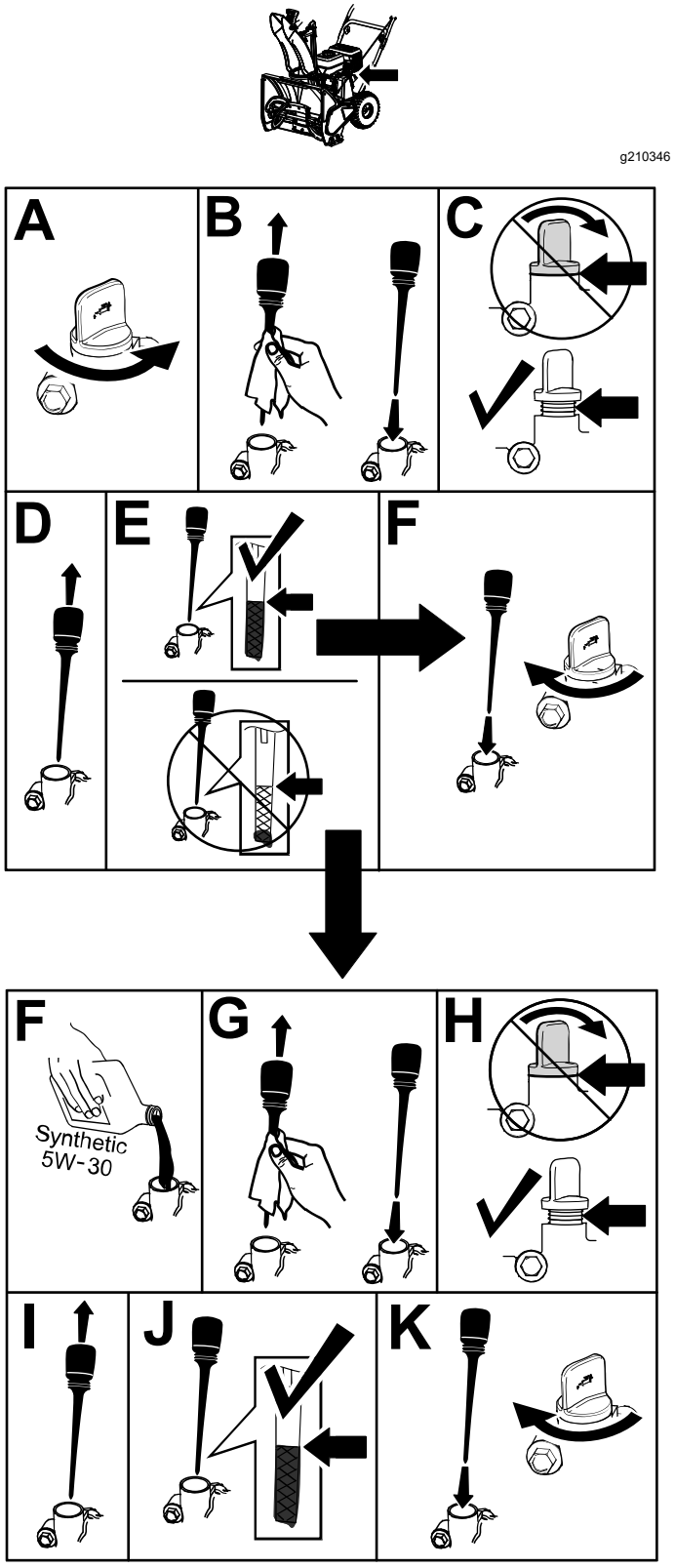


Figur 7

# Justere trykket i dekkene

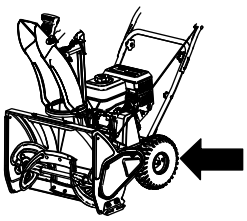

g210347

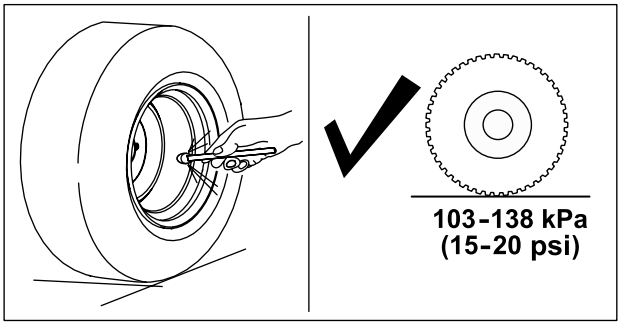


g211051

**Figur 8**

# Oversikt over produktet

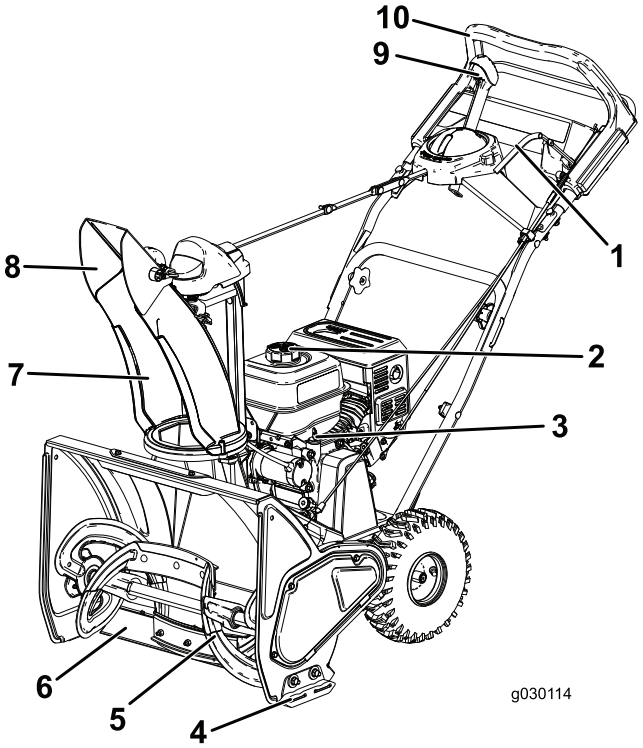


g030114

**Figur 9**

1. Spiralbladspak
2. Drivstofftanklokk
3. Peilestav
4. Støtteplate
5. Spiralblad
6. Skrape
7. Utløpssjakt
8. Sjaktavleder
9. Quick Stick®-utløpssjaktkontroll
10. Øvre håndtak

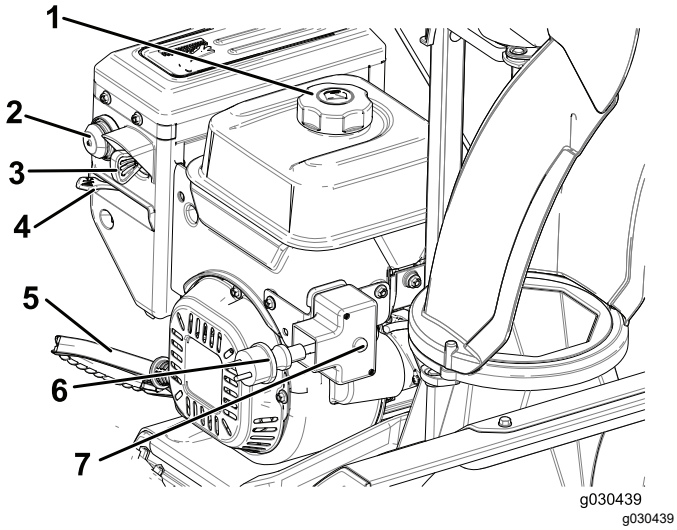


**Figur 10**

1. Drivstofftanklokk
2. Primer
3. Tenningsnøkkel
4. Choke
5. Tilbakespolingsstarterhåndtak
6. Kontakt for elektrisk start
7. Elektrisk startknapp

# Bruk

## *Før bruk*

## Sikkerhet før bruk

- **Kun for modeller med elektrisk start:** Bruk skjøteledninger og beholdere som beskrevet i veiledningen. Kontroller den elektriske ledningen grundig før du kobler til strømmen. Ikke bruk ledningen dersom den er skadet. Erstatt den ødelagte ledningen. Koble alltid fra strømledningen når du ikke starter maskinen.
- Bruk gode vinterklær når du bruker maskinen. Bruk kraftig, sklisikkert fottøy som gir godt grep på glatte underlag. Unngå løstsittende klær som kan sette seg fast i bevegelige deler.
- Ha alltid på deg vernebriller eller verneskjerm ved bruk eller ved utføring av en justering eller reparasjon, for å beskytte øynene fra fremmedlegemer som kan kastes fra maskinen.
- Foreta en grundig inspeksjon der maskinen skal brukes, og fjern alle dørmatter, kjelker, brett, ledninger og andre uvedkommende gjenstander.
- Hvis en verneplate, en sikkerhetsanordning eller et merke er skadet, uleselig eller mangler, må dette repareres eller skiftes ut før arbeidet begynner. Stram også til alle løse fester.

**⚠ FARE**

**Drivstoff er meget brannfarlig og eksplosivt. Brann eller eksplosjon forårsaket av drivstoff kan påføre deg og andre brannskader.**

- **Når du fyller tanken, må drivstoffkannen og/eller maskinen være plassert på bakken og ikke i et kjøretøy eller på en gjenstand, for å forhindre at statisk elektrisitet antenner drivstoffet.**
- **Fyll opp drivstofftanken utendørs når motoren er nedkjølt. Tørk opp søl.**
- **Ikke håndter drivstoff når du røyker eller er i nærheten av åpen ild eller gnister.**
- **Oppbevar drivstoff i en godkjent kanne, og utenfor barns rekkevidde.**
- **Ikke vipp maskinen forover eller bakover med drivstoff i drivstofftanken, da drivstoff kan lekke ut av maskinen.**

## Fylle tanken

- For best resultat bør du kun bruke ren, fersk (mindre enn 30 dager gammel) og blyfri

bensin med oktankvalitet på 87 eller høyere (vurderingsmetode (R+M)/2).

- **Etanol:** Bensin med opptil 10 % etanol (alkohol-bensin) eller 15 % MTBE (metyltertiærbutyleter) i volum er akseptabelt. Etanol og MTBE er ikke det samme. Bensin med 15 % etanol (E15) i volum er ikke godkjent for bruk. **Aldri** bruk bensin som inneholder mer enn 10 % etanol i volum, som f.eks. E15 (inneholder 15 % etanol), E20 (inneholder 20 % etanol) eller E85 (inneholder 85 % etanol). Bruk av bensin som ikke er godkjent kan forårsake problemer og/eller motorskade som kanskje ikke dekkes av garantien.
- **Ikke** bruk bensin som inneholder metanol.
- **Ikke** oppbevar drivstoff i drivstofftanken eller i drivstoffbeholdere over vinteren, med mindre du bruker drivstoffstabilisator.
- **Ikke** bland olje i bensinen.

***Viktig:*** **For å redusere oppstartsproblemer, ha drivstoffstabilisator i drivstoffet hele sesongen, og bland det med drivstoff som er mindre enn 30 dager gammel.**

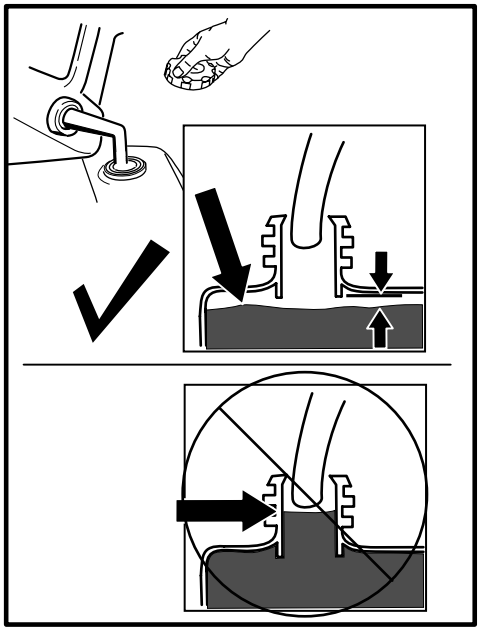


**Figur 11**

# Kontrollere motoroljenivået

Se Kontrollere motoroljenivået (side 15).

# *Under bruk*

## Sikkerhet under drift

- **Et roterende spiralblad kan skade hender eller føtter.** Stå alltid bak håndtakene og med utløpsåpningen vendt bort når du bruker maskinen. **Hold ansikt, hender, føtter og andre kroppsdeler samt klær borte fra deler som beveger seg eller roterer.**
- Rett aldri snøskyen mot folk eller områder hvor eiendomsskade kan inntreffe.
- Vær forsiktig, slik at du ikke sklir eller faller. Sørg alltid for å ha godt fotfeste og godt grep om håndtakene. Gå, ikke løp.
- Vær ytterst forsiktig når maskinen brukes i skråninger.
- Snøfreseren må kun brukes når det er godt lys og god sikt.
- Ikke bruk maskinen når du er syk, trett eller påvirket av alkohol eller andre rusmidler.
- Se deg bakover, og vær forsiktig når du rygger med maskinen.
- Når du ikke aktivt fjerner snø, kobler du fra strømtilførselen til spiralbladet.
- Vær ytterst forsiktig når du arbeider på eller krysser gruslagte innkjørsler, fortau eller veier. Vær oppmerksom på skjulte farer og trafikk.
- Foreta aldri justeringer mens motoren er i gang.
- Hvis snøfreseren treffer et fremmedlegeme, må du slå av motoren og ta ut tenningsnøkkelen (kun for modeller med elektrisk start). Kontroller maskinen nøye for å se om den er blitt skadet, og reparer skaden før du starter maskinen og tar den i bruk igjen.
- Hvis maskinen begynner å vibrere sterkt, må du slå av motoren og finne årsaken.
- La aldri motoren gå innendørs, unntatt når du starter motoren eller flytter snøfreseren inn eller ut av bygningen. Åpne ytterdørene, ettersom eksos er farlig.
- Maskinens kapasitet må ikke overbelastes ved at du forsøker å rydde snøen for fort.
- Rør aldri en varm motor eller lyddemper.

# Starte motoren

## Bruke den elektriske starteren

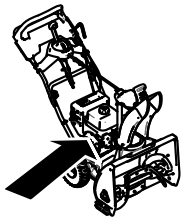

g213131

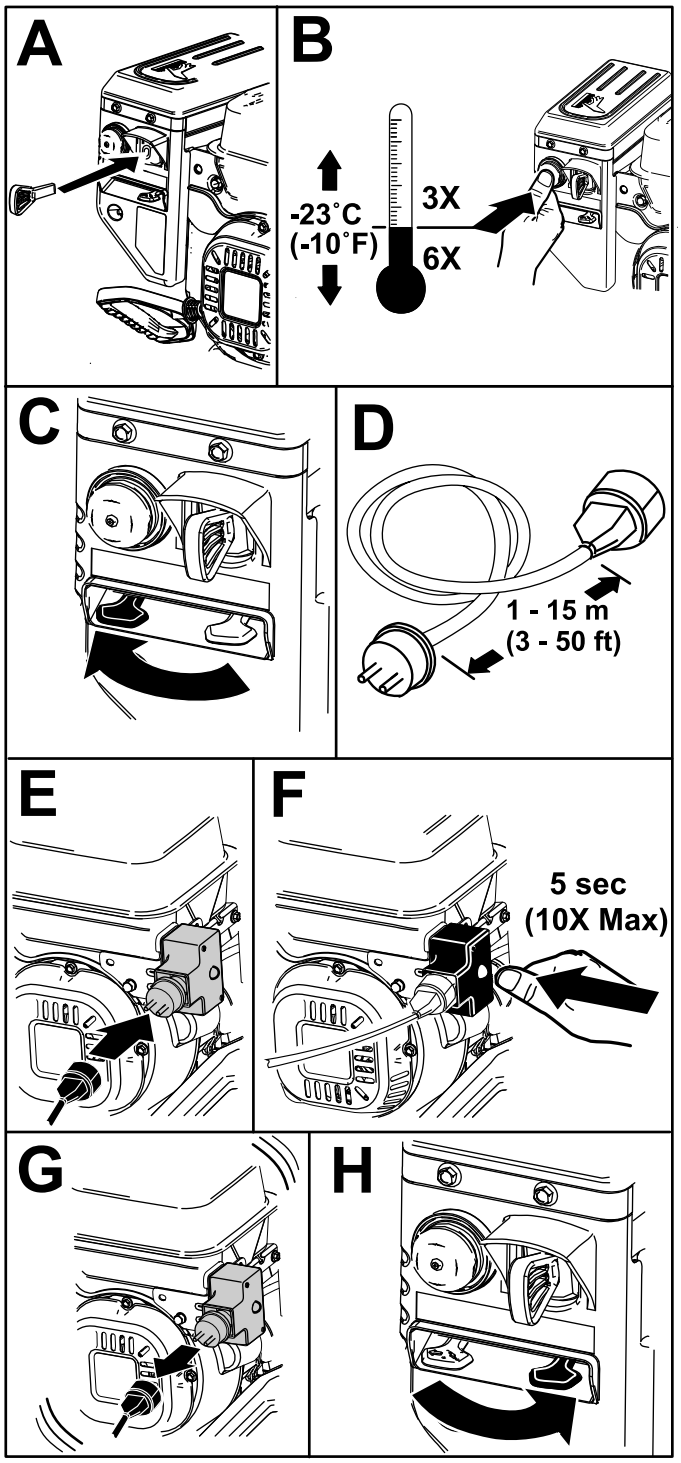


g215699

Figur 12

## Bruke tilbakespolingsstarteren

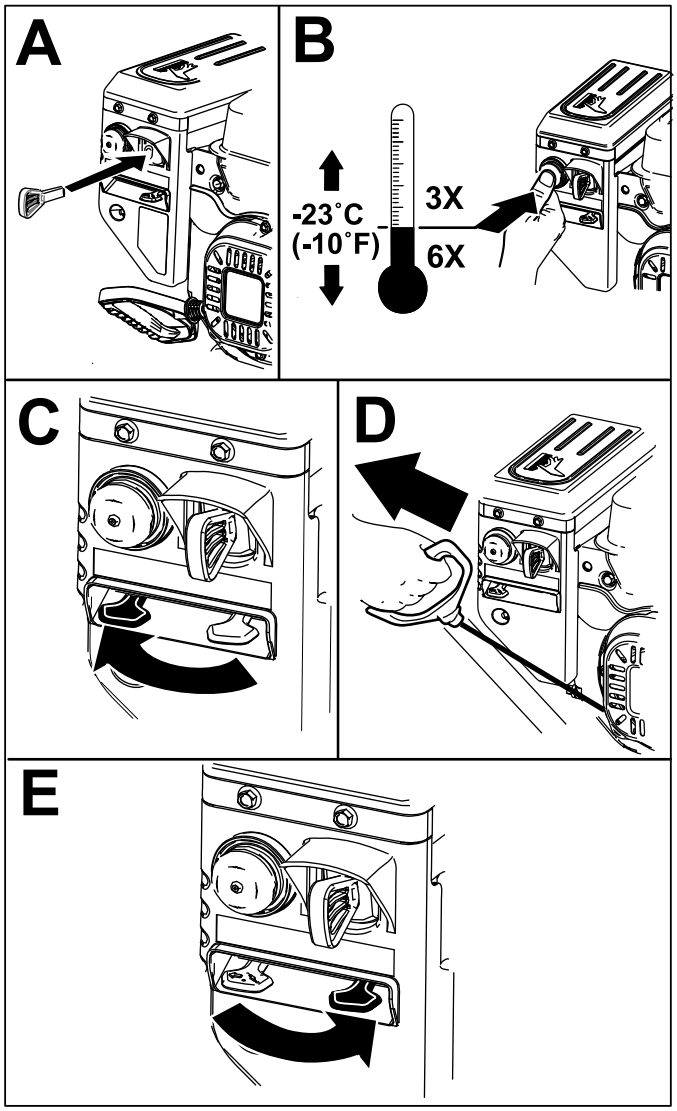


g210708

Figur 13

# Koble til spiralbladet

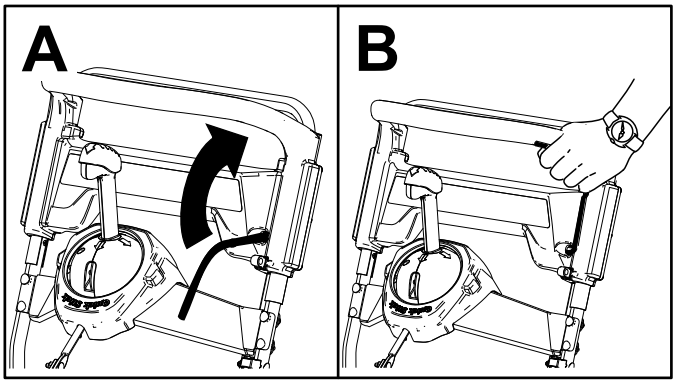


Figur 14

# Koble fra spiralbladet

Spiralbladet stoppes ved å slippe spiralbladspaken.

# Selvdrift av maskinen

For å bruke selvdriften går du bare fremover med hendene plassert på det øvre håndtaket og albuene ved siden. Maskinen holder da automatisk samme fart som deg (Figur 15).

**Merk:** Du kan bruke selvdriften på maskinen med spiralbladet aktivert eller deaktivert.

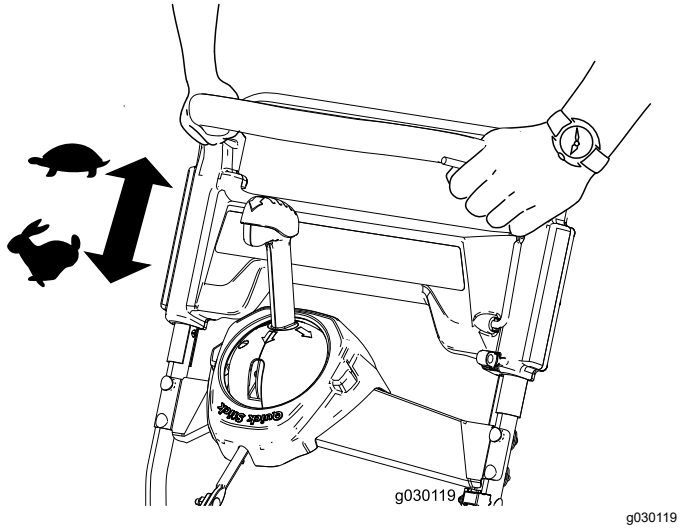


Figur 15

# Slå av motoren

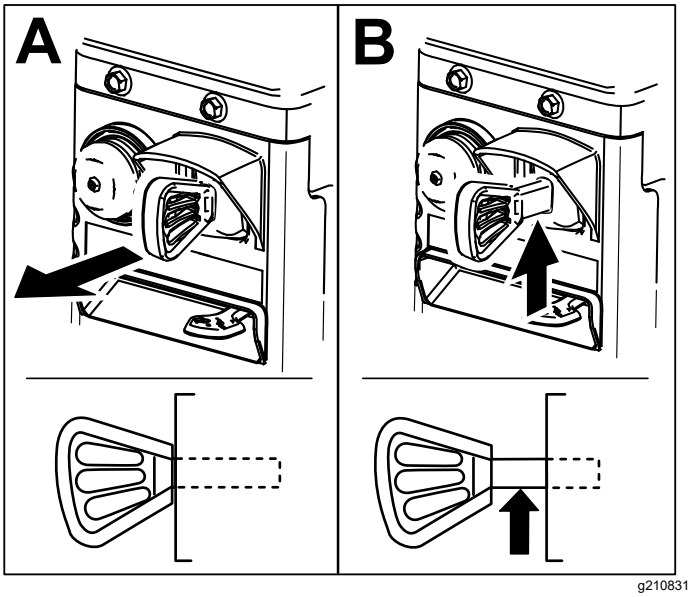


Figur 16

# Bruke Quick Stick®

**Merk:** Den blå knotten må være trykket helt inn for å frigi låsen og betjene Quick Stick®.

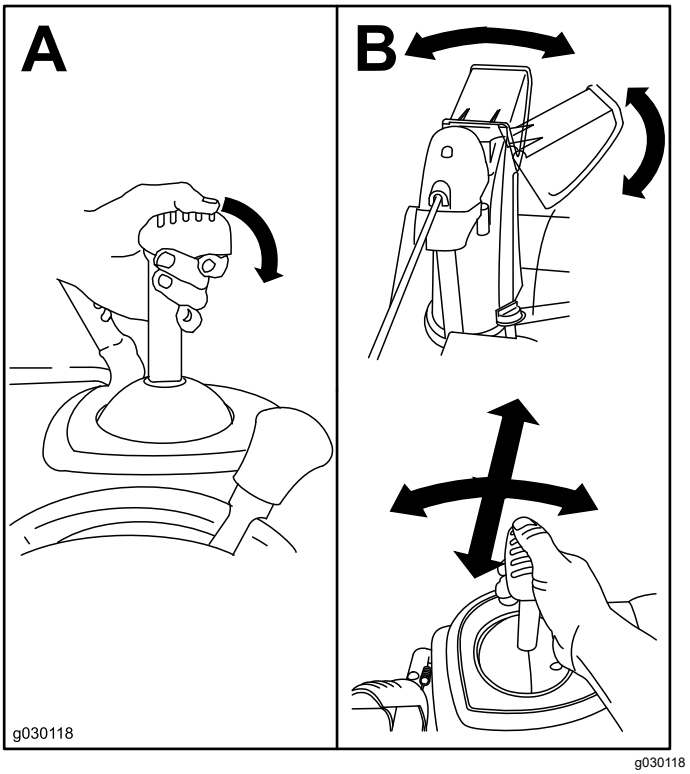


Figur 17

# Rengjøre en blokkert utløpssjakt

**⚠ ADVARSEL**

**Hvis spiralbladet/viftehjulet går, men det ikke kommer snø ut fra utløpssjakten, kan det hende at utløpssjakten er tilstoppet.**

**Bruk aldri hendene dine til å rengjøre utløpssjakten. Dette kan føre til personskader.**

1. Løsne selvdriftshåndtaket mens du forblir i driftsstilling.
2. Koble til spiralbladet.
3. Trykk ned mot håndtaket for å løfte fronten på maskinen noen centimeter fra bakken. Deretter løfter du håndtakene raskt for å dunke maskinfronten mot fortauet.
4. Koble fra spiralbladet.
5. Gjenta trinn 1 til 4 om nødvendig, til en strøm av snø kommer ut av utløpssjakten.

***Viktig:*** **Hvis du ikke får rensket utløpssjakten ved å dunke fronten av maskinen, slå av motoren, vent til alle de bevegelige delene har stanset og bruk et verktøy til utrensking av snø (ikke inkludert).**

***Viktig:*** **Når utløpssjakten renskes ved å dunke maskinfronten mot underlaget, kan dette gjøre at støtteplatene flytter seg. Juster støtteplatene, og fest skruene på støtteplatene godt. Se Kontrollere og justere støtteplatene (side 15).**

# Brukstips

**⚠ ADVARSEL**

**Spiralbladet kan kaste steiner, leketøy og andre gjenstander opp i luften, noe som kan forårsake skade på deg eller forbipasserende.**

- **Hold området som skal ryddes, fritt for alt som kan bli frest opp og kastet ut av rotorbladene.**
- **Hold barn og kjæledyr borte fra arbeidsområdet.**

- Rydd vekk snøen så snart som mulig etter at det har snødd.
- Overlapp hver skårgang for å være sikker på at all snø blir fjernet.
- La snøen blåse ut med vindretningen hvis det er mulig.
- Hvis snøfreseren ikke går framover på glatte overflater eller når det er mye snø, kan du trykke håndtaket framover, men la snøfreseren jobbe i eget tempo.

# *Etter bruk*

## Sikkerhet etter bruk

- En snøfreser med drivstoff på tanken må aldri oppbevares inne i bygninger der det finnes antennelseskilder, slik som varmtvannstanker, varmeovner eller tørketromler/-skap. La motoren bli kald før maskinen settes på et lukket sted.
- Hvis maskinen skal lagres i mer enn 30 dager, se Lagring (side 19)for viktig informasjon.

## Motvirke tilfrysing etter bruk

- La motoren gå i noen få minutter for å unngå at bevegelige deler fryser fast. Slå av motoren og vent til alle delene har stanset før du fjerner is og snø fra maskinen.
- Fjern eventuell snø eller is fra sjaktbasen.
- Roter utløpssjakten på begge sider for å fjerne eventuell isoppsamling.
- Med tenningsnøkkelen i Av-stillingen, trekk i tilbakespolingsstarterhåndtaket gjentatte ganger, eller sett den elektriske ledningen i strømuttaket og maskinen, og trykk én gang på den tilhørende knappen. Dette unngår at tilbakespolingsstarteren og/eller den elektriske starteren fryser fast (kun modeller med elektrisk start).
- Når det er kaldt ute og mye snø, kan det hende at noen kontroller og bevegelige deler fryser fast. Ikke bruk for mye makt når du prøver å bruke kontroller som er frosset. Hvis du har problemer med å bruke noen kontroller eller deler, starter du motoren og lar den gå i noen minutter.
- Sjaktkontrollen må ikke brukes til å bevege en frossen utløpssjakt. Hold nede den blå knappen og bruk hendene til å vri på utløpssjakten.
- Kontrollene eller utløpssjakten kan fryse hvis maskinen transporteres på åpne tilhengere eller biler.

# Vedlikehold

**Merk:** Fastslå hva som er høyre og venstre side av maskinen ved å stå i normal arbeidsstilling.

## Anbefalt vedlikeholdsplan

| Vedlikeholdsintervall | Vedlikeholdsprosedyre |
|---|---|
| Etter første time | • Kontroller alle løse fester, og stram dem om nødvendig. |
| Etter de 2 første timene | • Skift motoroljen.<br>• Kontroller spiralbladkabelen, og juster den om nødvendig.<br>• Kontroller girkabelen, og juster den om nødvendig. |
| For hver bruk eller daglig | • Kontroller oljenivået og fyll på olje etter behov. |
| Hver 100. driftstime | • Bytt ut tennpluggen. |
| Årlig | • Kontroller støtteplatene og juster dem om nødvendig.<br>• Undersøk kastebladene og la et autorisert serviceverksted bytte bladene og skrapen om nødvendig.<br>• Skift motoroljen.<br>• Kontroller spiralbladkabelen, og juster den om nødvendig.<br>• Kontroller girkabelen, og juster den om nødvendig.<br>• Kontroller trykket i dekkene.<br>• Kontroller alle løse fester, og stram dem om nødvendig.<br>• La et autorisert serviceverksted undersøke drivremmen, og bytt den ut hvis det er nødvendig. |
| Årlig eller før lagring | • Klargjøre maskinen for oppbevaring. |

## Sikkerhet ved vedlikehold

Les de følgende sikkerhetsforholdsreglene før du utfører vedlikehold på maskinen:

- Før du utfører eventuelt vedlikehold, service eller justering må du slå av motoren og ta ut nøkkelen. Ta kontakt med et autorisert serviceverksted hvis det er nødvendig med store reparasjoner.
- Undersøk alle festene regelmessig for å se om tiltrekningsmomentet er riktig, slik at du er sikker på at maskinen er trygg å bruke.
- Du må ikke endre innstillingen av motorregulatoren i motoren.
- Kjøp utelukkende originale reservedeler og tilbehør fra Toro.

# Kontrollere motoroljenivået

**Serviceintervall:** For hver bruk eller daglig

g210346

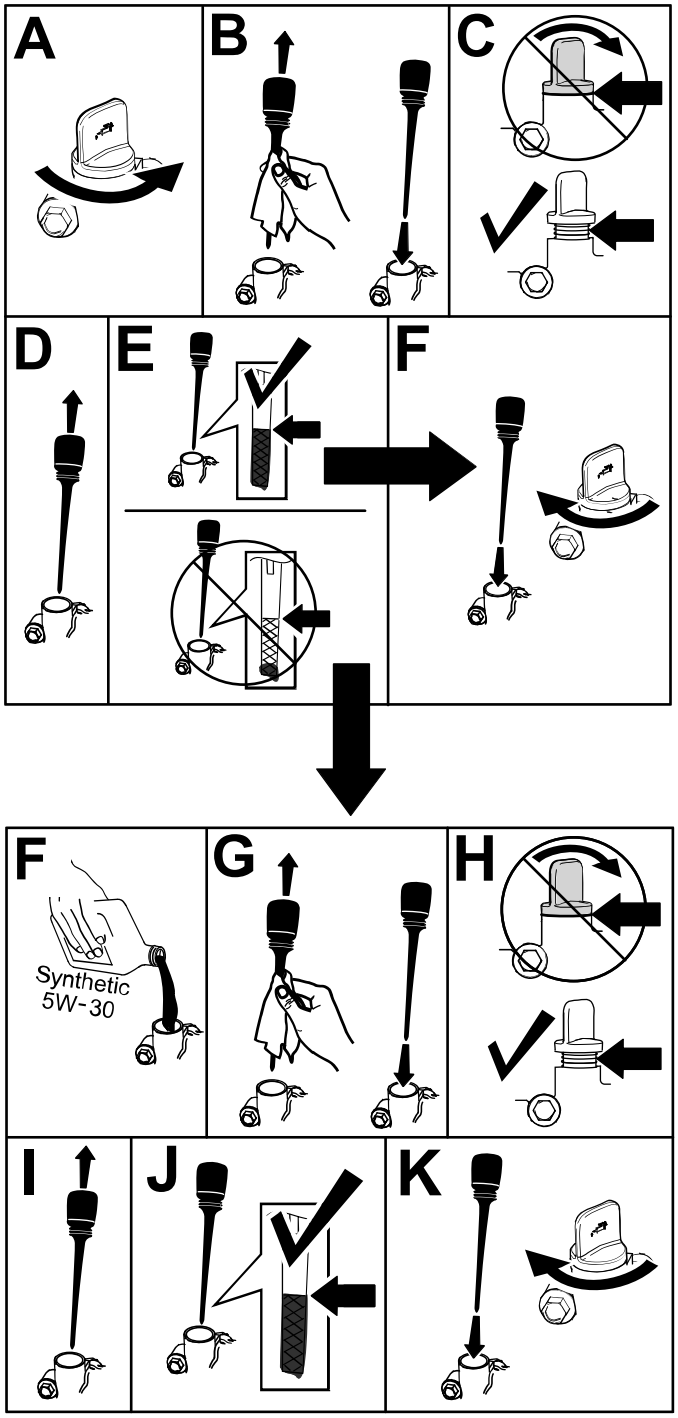


g214777

**Figur 18**

# Kontrollere og justere støtteplatene

**Serviceintervall:** Årlig

Kontroller støtteplatene for å forsikre deg om at spiralbladet ikke kommer i kontakt med asfalten. Juster støtteplatene for å kompensere for slitasje (Figur 19).

1. Løsne boltene på støtteplaten.
2. Skyv et 5 mm tykt bord under skrapen.

   **Merk:** Bruker du et tynnere bord får du en litt mer aggressiv skrape. Et tykkere bord gir en litt mindre aggressiv skrape.
3. Senk støtteplatene ned til bakken.

   **Merk:** Pass på at støtteplatene ligger flatt mot bakken.
4. Fest boltene på støtteplaten.

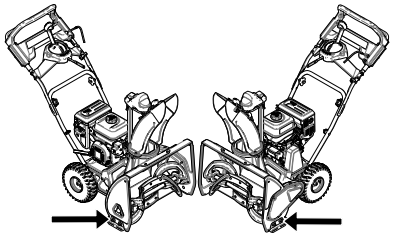

g215701

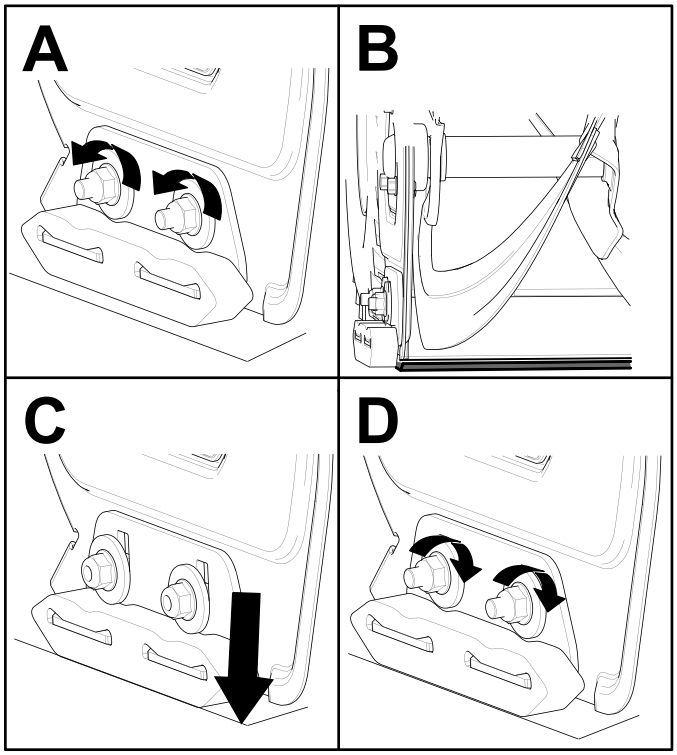


g214716

**Figur 19**

# Kontrollere kastebladene

**Serviceintervall:** Årlig—Undersøk kastebladene og la et autorisert serviceverksted bytte bladene og skrapen om nødvendig.

Kontroller kastebladene for slitasje før hver økt. Når eggen på et kasteblad er slitt ned til slitasjehullet, la et autorisert serviceverksted bytte ut kastebladene (Figur 20).

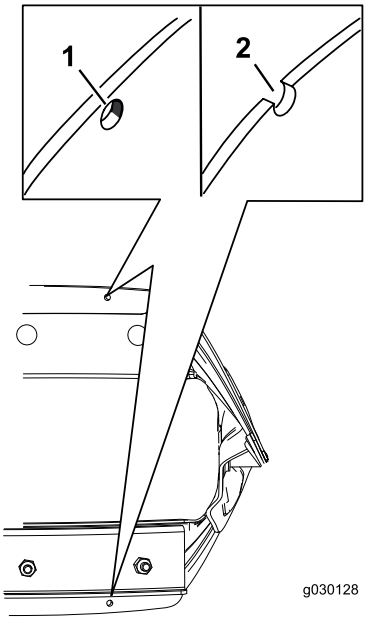


g030128

**Figur 20**

1. Hvis slitasjehullet er intakt, trenger du ikke å skifte ut kastebladene.
2. Skift ut begge kastebladene hvis de er slitt ned til slitasjehullet.

# Skifte motorolje

**Serviceintervall:** Etter de 2 første timene

Årlig

Hvis mulig, la motoren gå i noen minutter for å varme opp oljen før du skifter den. Varm olje flyter bedre og bærer med seg flere urenheter.

## Spesifikasjoner for motorolje

| | |
|---|---|
| **Motoroljekapasitet** | 0,70 l |
| **Oljeviskositet** | Se Figur 22. |
| **API-serviceklassifikasjon** | SJ eller høyere |

1. Sett maskinen på en jevn flate.
2. Plasser et oljetappefat under oljetappepluggen, fjern oljetappepluggen, vipp snøfreseren bakover og tapp den brukte oljen i oljetappefatet (Figur 21).

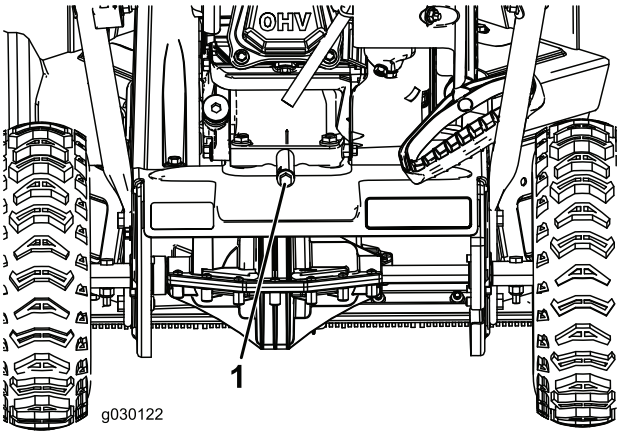


g030122

**Figur 21**

1. Oljetappeplugg

3. Etter at den brukte oljen er tappet, sett snøfreseren tilbake i driftsstilling.
4. Monter oljetappepluggen, og fest den godt.
5. Rengjør rundt oljelokket.
6. Bruk Figur 22 for å velge den beste oljeviskositeten for forventet utendørstemperatur:

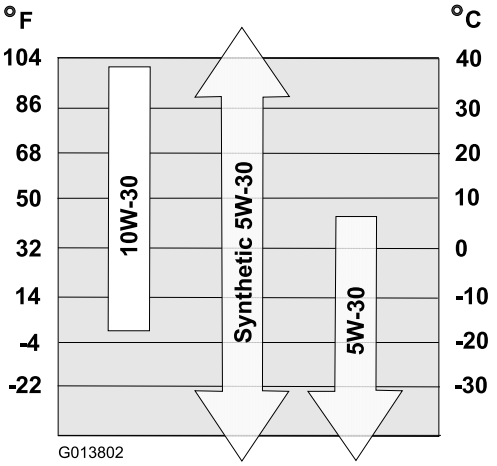


g013802

**Figur 22**

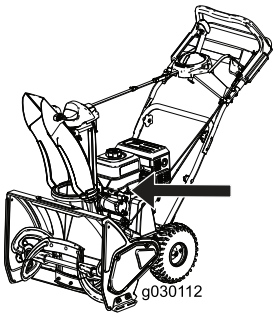


g030112

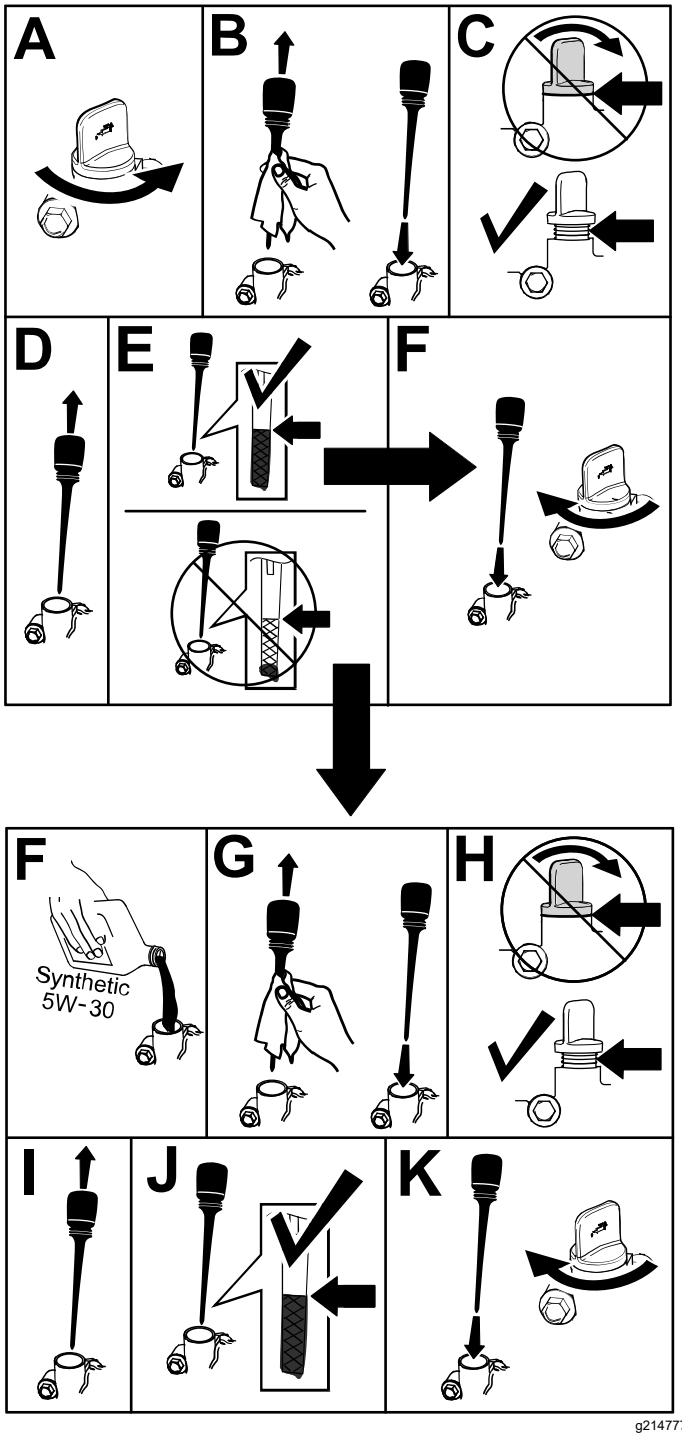


g214777

**Figur 23**

# Bytte ut tennpluggen

**Serviceintervall:** Hver 100. driftstime—Bytt ut tennpluggen.

**⚠ ADVARSEL**

**Hvis du setter tilbake tennpluggen mens motoren er varm, kan du brenne deg.**

**Vent til motoren er avkjølt før du setter tennpluggen på plass igjen.**

Bruk en Toro-tennplugg eller en tilsvarende (Champion® RN9YC eller NGK BPR6ES).

1. Fjern hetten (Figur 24).

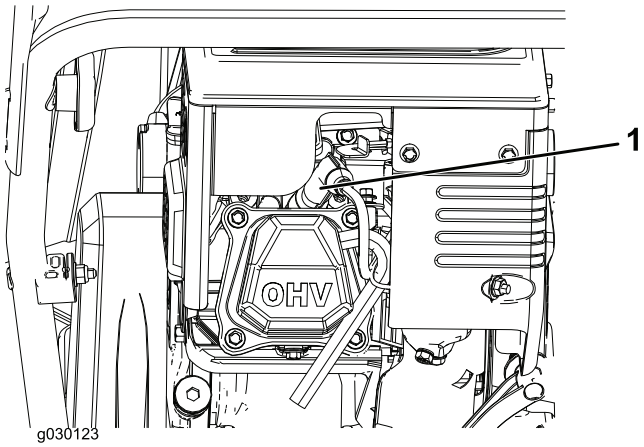


g030123

**Figur 24**

1. Tennplugghetten

2. Rengjør rundt bunnen på tennpluggen.
3. Fjern og kast den gamle tennpluggen.

   **Merk:** Du trenger en skralleforlenger for å fjerne tennpluggen.

4. Still mellomrommet mellom elektrodene på en ny tennplugg til 0,76 mm, som vist i Figur 25.

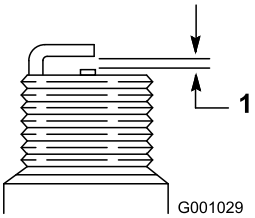


g001029

**Figur 25**

1. 0,76 mm

# Justere spiralbladkabelen

**Serviceintervall:** Etter de 2 første timene

Årlig

Hvis drivremmen glipper eller kviner under belastning, må du justere spiralbladkabelen.

1. Løsne mutteren på den nedre kabelklemmen, men ikke fjern den (Figur 26).

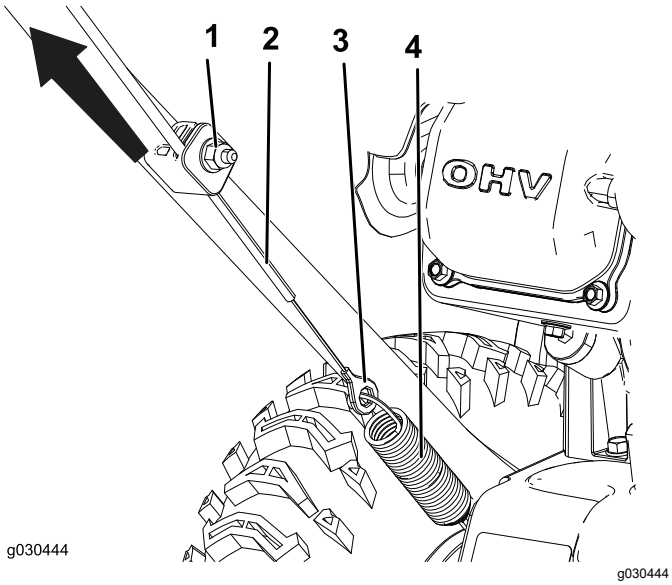


**Figur 26**

1. Mutter
2. Kabel
3. Kontakt
4. Fjær

2. Trekk opp kabelen for å fjerne litt slakk (Figur 26).

   ***Viktig:*** **Men ikke fjern all slakken fra kabelen. Hvis all slakken fjernes fra kabelen, hindrer dette spiralbladet i stanse slik det skal.**

3. Hold kabelen på plass, og stram til mutteren (Figur 26).

# Justere girkabelen

**Serviceintervall:** Etter de 2 første timene

Årlig

Hvis hjulene lett låser seg, eller hvis hjulene går uten at du bruker selvdriftshåndtaket, må du justere girkabelen.

1. Løsne mutteren på den øvre kabelklemmen, men ikke fjern den (Figur 27).

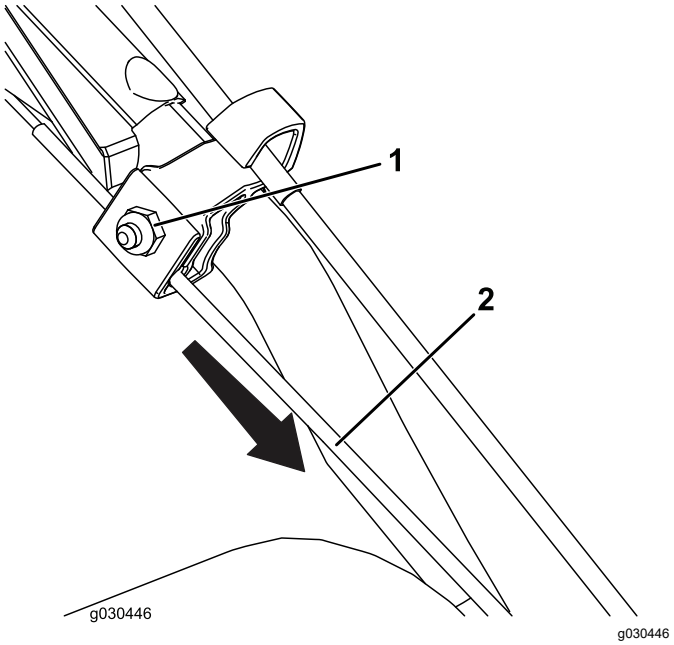


**Figur 27**

1. Mutter
2. Kabel

2. Trekk kabelen ned for å fjerne det meste av slakken i kabelen (Figur 27).

   ***Viktig:*** **Men ikke fjern all slakken fra kabelen. Hvis all slakk fjernes fra kabelen, kan dette få hjulene til å rulle uten at selvdriftshåndtaket aktiveres.**

3. Trekk til mutteren (Figur 27).

# Kontrollere trykket i dekkene

**Serviceintervall:** Årlig

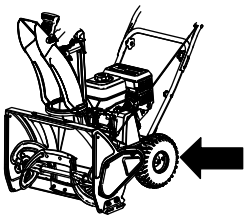

g210347

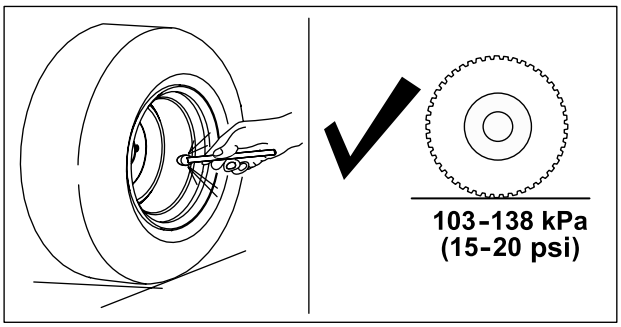


g211051

**Figur 28**

# Lagring

## Lagring av snøfreseren

**⚠ ADVARSEL**

- **Bensingass er meget brannfarlig, eksplosivt og farlig å innånde. Hvis produktet oppbevares i nærheten av ild, kan bensingass antennes og forårsake en eksplosjon.**
- **Snøfreseren må aldri oppbevares inne i hus (bolig), i kjeller eller på andre steder der det finnes antenningskilder, slik som varmtvannsbeholdere og varmeovner, tørketromler/-skap, fyringsanlegg og liknende.**
- **Ikke vipp maskinen bakover med drivstoff i drivstofftanken, da drivstoff kan lekke ut av maskinen.**

1. Når du fyller på drivstoff den siste gangen i året, blander du stabiliseringsmiddel i nytt drivstoff som anvist av produsenten.
2. Kjør motoren i ti minutter for å fordele bensinen med tilsettingsmidlet i drivstoffsystemet.
3. Stopp motoren, la den avkjøles, og tøm drivstofftanken eller kjør til motoren stopper av seg selv.
4. Start motoren og la den gå til den stopper av seg selv.
5. Choke eller prime motoren, start den for tredje gang og kjør motoren til den ikke vil starte.
6. Tapp drivstoffet i forgasseren gjennom forgasserens tappeskrue og opp i en godkjent bensinbeholder.
7. Avhend ubrukt drivstoff på korrekt måte. Resirkuler i samsvar med lokale forskrifter, eller bruk drivstoffet i bilen din.
8. Skift motoroljen mens motoren fortsatt er varm. Se Skifte motorolje (side 16).
9. Fjern tennpluggen.
10. Sprut to teskjeer med olje i tennplugghullet.
11. Monter tennpluggen for hånd, og trekk den til med et moment på 27 til 30 N·m.
12. Med tenningsnøkkelen i Av-stilling, dra sakte i tilbakespolingsstarteren for å fordele oljen på innsiden av sylinderen.
13. Rengjør snøfreseren.
14. Lakker avskallede overflater med lakk som er tilgjengelig fra et autorisert serviceverksted.

Puss området før lakkering og bruk et rustforhindrende middel for å forhindre at metalldeler ruster.

15. Trekk til alle løse fester. Reparer eller skift ut ødelagte deler.
16. Dekk til maskinen, og oppbevar den på et rent, tørt sted som er utilgjengelig for barn. La motoren bli kald før maskinen settes på et lukket sted.

# Gjøre maskinen klar til lagring

**⚠ ADVARSEL**

**Drivstoffgass er meget brannfarlig, eksplosiv og farlig å innånde. Hvis produktet oppbevares i nærheten av ild, kan drivstoffgass antennes og forårsake en eksplosjon.**

- **Maskinen må aldri oppbevares inne i hus (bolig), i kjeller eller på andre steder der det finnes antenningskilder, slik som varmtvannsbeholdere og varmeovner, tørketromler/-skap, fyringsanlegg og liknende.**
- **Ikke vipp maskinen forover eller bakover med drivstoff i drivstofftanken, da drivstoff kan lekke ut av maskinen.**
- **Ikke oppbevar maskinen med håndtaket vippet ned på bakken, fordi olje vil lekke inn i motorsylindrene og på bakken, og motoren vil ikke starte eller kjøre.**

1. Når du fyller på drivstoff den siste gangen i året, blander du stabiliseringsmiddel i nytt drivstoff som anvist av produsenten.

   ***Viktig:*** **Ikke oppbevar drivstoff lengre enn anbefalt av produsenten av drivstoffstabiliseringsmiddelet.**
2. Kjør motoren i ti minutter for å fordele bensinen med tilsettingsmidlet i drivstoffsystemet.
3. Stopp motoren, la den avkjøles, og tøm drivstofftanken eller kjør til motoren stopper av seg selv.
4. Start motoren igjen, og kjør den til den slås av.
5. Choke eller prim motoren, start den for tredje gang og kjør motoren til den ikke starter.
6. Tapp drivstoffet i forgasseren gjennom forgasserens tappeskrue og opp i en godkjent bensinbeholder.
7. Avhend ubrukt drivstoff på korrekt måte. Resirkuler i samsvar med lokale forskrifter, eller bruk drivstoffet i bilen din.
8. Skift motoroljen mens motoren fortsatt er varm. Se Skifte motorolje (side 16).
9. Fjern tennpluggen.
10. Sprut 10 ml med olje i tennplugghullet.
11. Monter tennpluggen for hånd, og trekk den til med et moment på 27 til 30 N·m.
12. Med tenningsnøkkelen i Av-stilling, dra sakte i tilbakespolingsstarteren for å fordele oljen på innsiden av sylinderen.
13. Rengjør snøfreseren.
14. Lakker avskallede overflater med lakk som er tilgjengelig fra et autorisert serviceverksted. Puss området før lakkering og bruk et rustforhindrende middel for å forhindre at metalldeler ruster.
15. Trekk til alle løse fester. Reparer eller skift ut ødelagte deler.
16. Dekk til maskinen, og oppbevar den på et rent, tørt sted som er utilgjengelig for barn. La motoren bli kald før maskinen settes på et lukket sted.

# Notat:

# Notat:

## Europeisk personvernerklæring

Informasjonen Toro samler inn
Toro Warranty Company (Toro) respekterer ditt personvern. For at vi skal kunne behandle ditt garantikrav og kontakte deg ved en eventuell produkttilbakekalling, ber vi deg om å dele enkelte personopplysninger med oss, enten direkte eller gjennom din lokale Toro-bedrift eller -forhandler.

Toros garantisystem finnes på vertsservere i USA, hvor personvernlovgivningen kanskje ikke gir samme beskyttelse som i ditt eget land.

VED Å DELE DIN PERSONLIGE INFORMASJON MED OSS, SAMTYKKER DU I BEHANDLINGEN AV DIN PERSONLIGE INFORMASJON SOM BESKREVET I DENNE PERSONVERNERKLÆRINGEN.

Måten Toro bruker informasjon på
Toro kan bruke din personlige informasjon til å behandle garantikrav, til å kontakte deg ved en eventuell produkttilbakekalling og av andre hensyn som vi vil fortelle deg om. Toro kan dele din informasjon med Toros datterselskaper, forhandlere eller andre forretningspartnere i forbindelse med disse aktivitetene. Vi vil ikke selge din personlige informasjon til andre selskaper. Vi forbeholder oss retten til å oppgi personlig informasjon for samsvar med gjeldende lovgivning og på forespørsel fra passende myndighet, for å kunne drive våre systemer korrekt eller for vår egen eller andre brukeres beskyttelse.

Oppbevaring av personlig informasjon
Vi vil opbevare din personlige informasjon så lenge vi har behov for den, av hensynene de opprinnelig ble samlet inn for eller av andre legitime hensyn (som f.eks. samsvar med regelverk), eller som påkrevd av gjeldende lovgivning.

Toros forpliktelse til din personlige informasjons sikkerhet
Vi tar rimelige forholdsregler for å beskytte sikkerheten til din personlige informasjon. Vi setter også i verk tiltak for å opprettholde nøyaktigheten til og gjeldende status for personlig informasjon.

Tilgang og korrigering av din personlige informasjon
Hvis du vil gjennomgå eller korrigere din personlige informasjon, kontakt oss per e-post på legal@toro.com.

## Australsk forbrukerlov

Australske kunder vil finne opplysninger angående australsk forbrukerlov enten inni boksen eller hos din lokale Toro-forhandler.

TORO®

Count on it.