Form No. 3415-789 Rev B

SnowMax 724 QXE -lumilinko

Mallinro: 38721—Sarjanro: 400000000 tai suurempi

Käyttöopas

Johdanto

Tämä kone on tarkoitettu kotikäyttöön. Se on suunniteltu pääasiassa lumen linkoamiseen keinopäällystetyiltä pinnoilta, kuten ajoteiltä ja jalkakäytäviltä, sekä muilta asuinkiinteistöjen ja kaupallisten kiinteistöjen liikenteeseen käytetyiltä alueilta. Sitä ei ole tarkoitettu muun aineksen kuin lumen linkoamiseen eikä sorapintojen puhdistamiseen.

Lue nämä tiedot huolellisesti, jotta opit käyttämään ja huoltamaan laitetta asianmukaisesti sekä välttämään tapaturmia ja tuotevaurioita. Olet vastuussa tuotteen asianmukaisesta ja turvallisesta käytöstä.

Voit ottaa suoraan yhteyden Toroon osoitteessa www.Toro.com, jos tarvitset tuoteturvallisuuteen ja käyttökoulutukseen liittyvää materiaalia, tietoja lisävarusteista tai lähimmästä jälleenmyyjästä tai haluat rekisteröidä tuotteesi.

Aina kun tarvitset huoltoa, alkuperäisiä Toro-varaosia tai lisätietoja, ota yhteys valtuutettuun huoltoliikkeeseen tai Toron asiakaspalveluun. Ota tällöin tuotteesi malli- ja sarjanumerot valmiiksi esiin. Kuva 1 näyttää laitteen malli- ja sarjanumeron sijainnin. Kirjoita numerot annettuun tilaan.

Tärkeää: **Skannaa sarjanumerokilvessä oleva QR-koodi älypuhelimella tai tabletilla, niin saat tuotetietoja sekä takuu- ja varaosatietoja.**

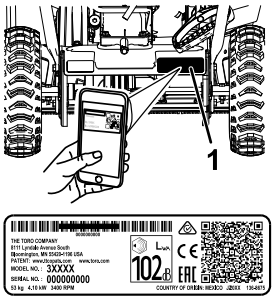

g219966

Kuva 1

1. Malli ja sarjanumerokilpi

Mallinro: _____

Sarjanro: _____

Tässä käyttöoppaassa esiintyvä varoitusmerkintä (Kuva 2) ilmaisee vaaratilannetta, josta saattaa olla seurauksena vakava tapaturma tai jopa kuolema, jos suositellut varotoimenpiteet laiminlyödään.

g000502

Kuva 2

Varoitusmerkintä

Tässä käyttöoppaassa käytetään kahta termiä tietojen korostamiseksi. **Tärkeää** kiinnittää huomiota mekaanisiin erikoistietoihin ja **Huomautus** korostaa erityishuomion ansaitsevia yleistietoja.

Tämä tuote on asianmukaisten eurooppalaisten direktiivien mukainen. Lisätietoja on erillisessä tuote-kohtaisessa vaatimustenmukaisuusvakuutuksessa.

Tärkeää: **Jos tätä konetta käytetään yli 1 500 m:n korkeudessa pitkäkestoisesti, korkean ilmanalan sarjan on oltava asennettuna, jotta moottori täyttää CARB/EPA-päästömääräykset. Korkean ilmanalan sarja parantaa moottorin suorituskykyä ja estää sytytystulppien likaantumisen, käynnistysvaikeudet ja päästöjen lisääntymisen. Kun sarja on asennettu, kiinnitä korkean ilmanalan kilpi koneen sarjanumerokilven viereen. Ota yhteys valtuutettuun Toro-huoltoliikkeeseen oikean korkean ilmanalan sarjan ja korkean ilmanalan kilven saamiseksi. Etsi lähin huoltoliike sivustoltamme osoitteessa www.Toro.com tai ota yhteys Toro Customer Care Department -asiakaspalveluun, jonka numero(t) on lueteltu päästöjärjestelmän takuulauselmassa (Engine Emission Control Warranty Statement). Poista sarja moottorista ja palauta moottori alkuperäisiin tehdasmäärityksiin, kun konetta käytetään alle 1 500 m:n korkeudessa. Älä käytä korkeaa ilmanalaa varten muunnettua moottoria alhaisemmassa ilmanalassa. Muuten moottori voi ylikuumentua ja vaurioitua.**

Jos et ole varma, onko kone muunnettu korkeaa ilmanalaa varten, katso, onko siinä seuraavaa kilpeä (Kuva 3).

© 2020—The Toro® Company
8111 Lyndale Avenue South
Bloomington, MN 55420

Rekisteröi tuotteesi osoitteessa www.Toro.com.

Käännös alkuperäisestä tekstistä (FI)
Painettu Meksikossa
Kaikki oikeudet pidätetään

3415-789

NOTE: THE ENGINE ON THIS PRODUCT HAS BEEN MODIFIED FOR USE AT ABOVE 5,000 FEET ELEVATION. IF USING BELOW 5,000 FEET, IT MUST BE REVISED BACK TO ORIGINAL SPECIFICATIONS.

127-9363

decal127-9363

Kuva 3

Tämä kipinäsytytysjärjestelmä on Kanadan ICES-002-standardin mukainen.

Sisältö

Johdanto 1
Turvaohjeet 3
Yleinen turvallisuus..... 3
Turva- ja ohjetarrat 4
Käyttöönotto 5
Kahvan suoristaminen 5
Heittosuppilon asennus 5
Quick Stick® -sauvan kytkeminen..... 6
Moottorin öljymäärän tarkistus 6
Rengaspaineen säätö..... 7
Laitteen yleiskatsaus 7
Käyttö 8
Ennen käyttöä 8
Turvallisuus ennen käyttöä 8
Polttoainesäiliön täyttö..... 9
Moottorin öljymäärän tarkistus 9
Käytön aikana 9
Turvallisuus käytön aikana..... 9
Moottorin käynnistys..... 10
Kierukkaterän kytkentä 11
Kierukkaterän vapautus.....11
Koneen itsevetolaitteiston käyttö 11
Moottorin sammutus 11
Quick Stick® -sauvan käyttö 12
Tukoksen poisto heittosuppilosta 12
Käyttövihjeitä 12
Käytön jälkeen 13
Turvallisuus käytön jälkeen..... 13
Jäätymisen estäminen käytön jälkeen 13
Kunnossapito 14
Kunnossapitotaulukko 14
Huoltoturvallisuus 14
Moottorin öljymäärän tarkistus 15
Jalasten tarkistus ja säätö..... 15
Heittoreunojen tarkastus..... 16
Moottoriöljyn vaihto..... 16
Sytytystulpan vaihto..... 17
Kierukkaterän kaapelin säätö 18
Vaihteiston kaapelin säätö 18
Rengaspaineen tarkistus 19
Varastointi 19
Lumilingon varastointi..... 19
Lumilingon valmistelu varastointia varten..... 20

Turvaohjeet

Yleinen turvallisuus

Tämä kone on ANSI B71.3 -vaatimusten mukainen.

- Lue ja sisäistä tämän *käyttöoppaan* sisältö, ennen kuin käynnistät moottorin. Huolehdi siitä, että kaikki tuotteen käyttäjät tietävät, miten tuotetta käytetään, ja ymmärtävät varoitukset.
- Älä laita käsiä tai jalkoja koneen liikkuvien osien lähelle.
- Älä käytä konetta ilman kaikkia paikallaan olevia ja toimivia suojuksia ja muita suojalaitteita.
- Pysy etäällä heittoaukosta. Pidä sivulliset turvallisen matkan päässä koneesta.
- Älä päästä lapsia käyttöalueelle. Älä anna lasten käyttää konetta.
- Sammuta moottori ennen tukoksen poistamista koneesta ja koneen huoltoa tai tankkausta.

Lisää turvallisuusohjeita on tämän oppaan eri kohdissa.

Turva- ja ohjetarrat

Turva- ja ohjetarrat on sijoitettu hyvin näkyville paikoille mahdollisten vaara-alueiden lähettyville. Korvaa vioittuneet tai kadonneet tarrat uusilla.

decal131-5914

131-5914

Osanro 131-5915

1. Kierukkaterän aiheuttama käsien ja jalkojen loukkaantumisvaara – Älä aseta kättä suppiloon. Irrota virta-avain ja lue ohjeet ennen huoltoa tai korjaamista.

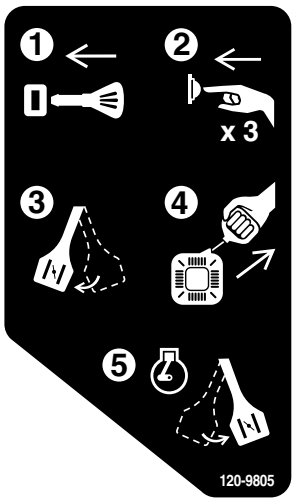

decal120-9805

120-9805

1. Työnnä avain virtalukkoon.
2. Paina käsisyöttöpumppua kolme kertaa.
3. Kytke rikastin.
4. Vedä narukäynnistimestä.
5. Vapauta rikastin, kun moottori on käynnistynyt.

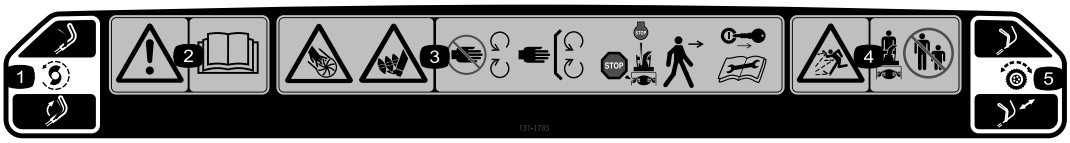

decal131-1785

131-1785

Osanro 131-5921

1. Kierukkaterän käyttö – kytke puristamalla vipua; vapauta vapauttamalla vipu.
2. Vaara – lue *käyttöopas*.
3. Jalkojen ja käsien loukkaantumisvaara, kierukkaterä: Pysy kaukana liikkuvista osista. Pidä kaikki suojukset ja suojalevyt paikoillaan. Sammuta moottori ja odota kierukkaterän pysähtymistä ennen koneesta poistumista. Irrota virta-avain ja lue ohjeet ennen huoltoa tai korjaamista.
4. Esineiden sinkoutumisvaara – pidä sivulliset turvallisen matkan päässä lumilingosta.
5. Itsevetolaitteisto – itsevetolaitteiston käyttö aloitetaan painamalla kahvaa alas.

Käyttöönotto

Kahvan suoristaminen

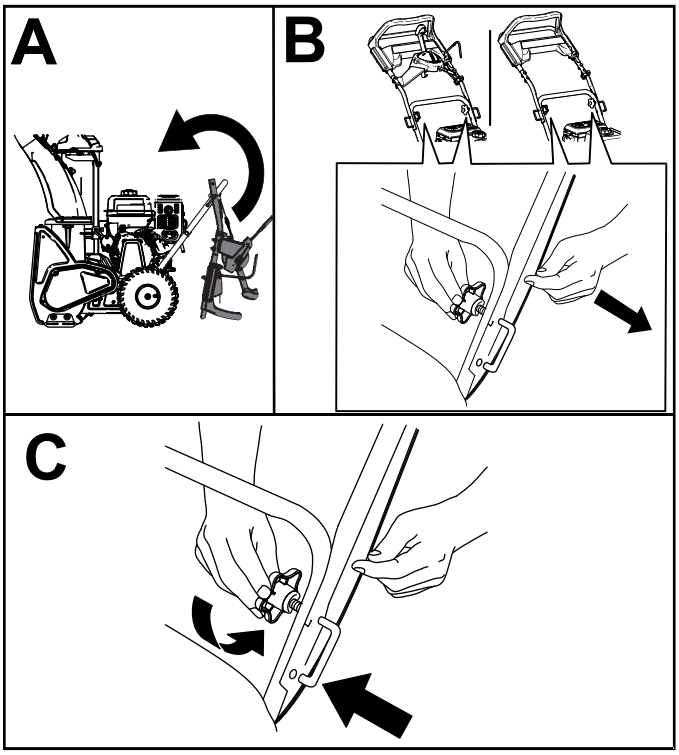

g212678

Kuva 4

Heittosuppilon asennus

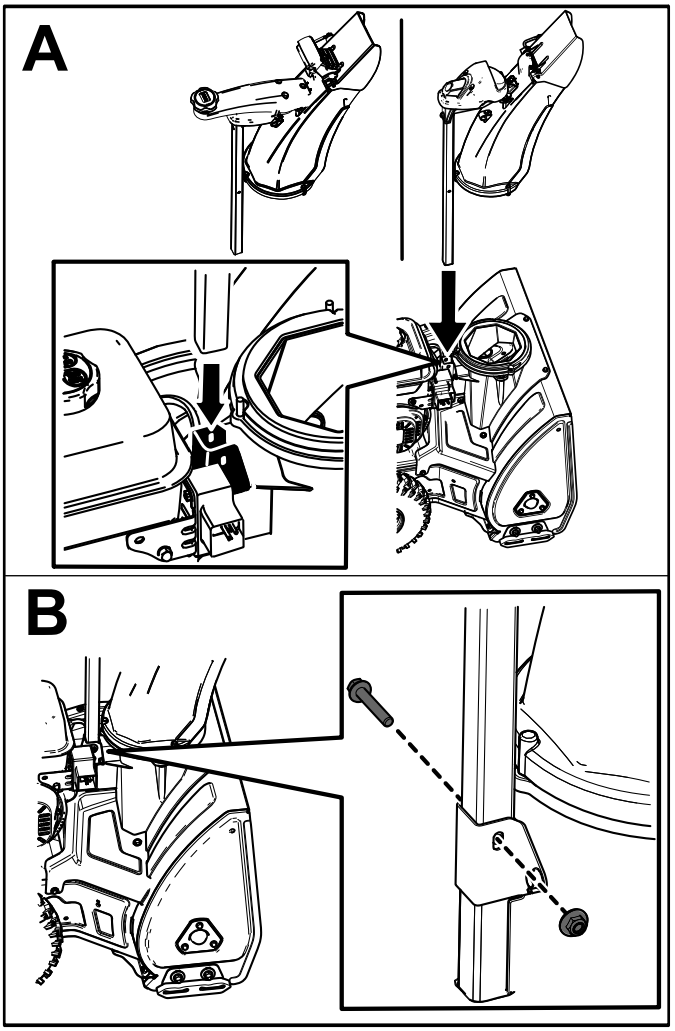

g209258

Kuva 5

Quick Stick® -sauvan kytkeminen

(vain Quick Stick® -mallit)

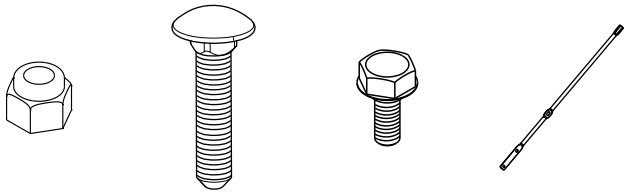

3x 3x 1x 1x

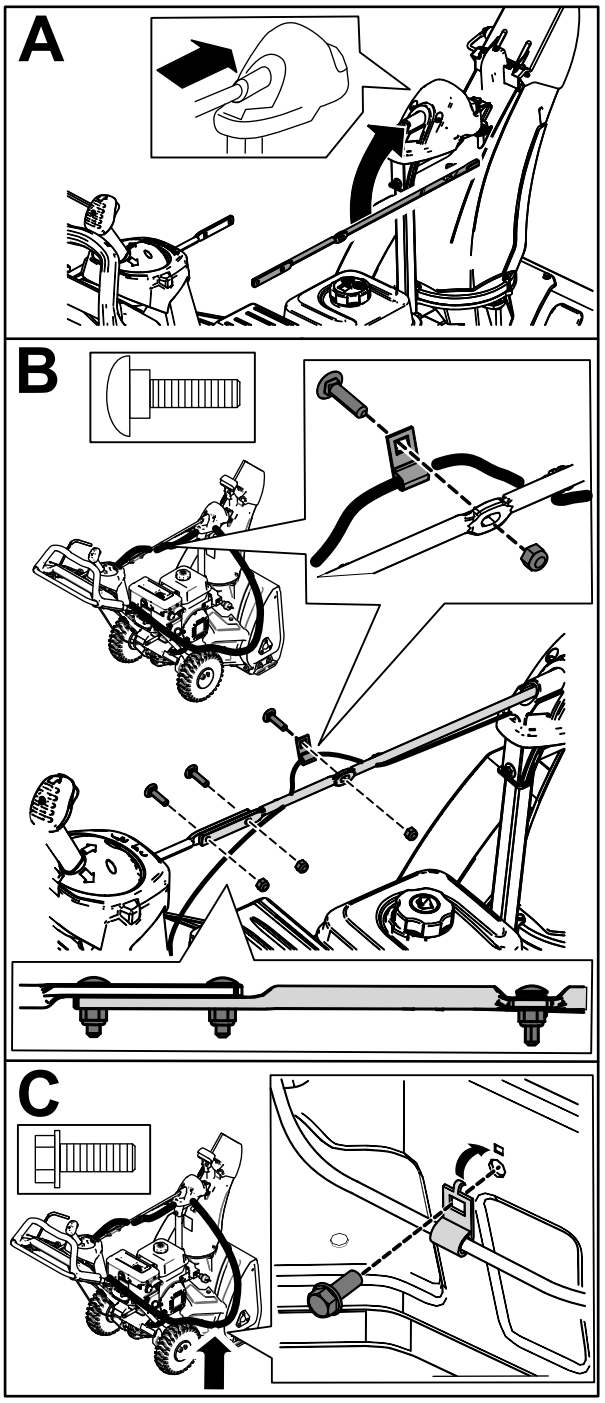

g215702

Moottorin öljymäärän tarkistus

g210346

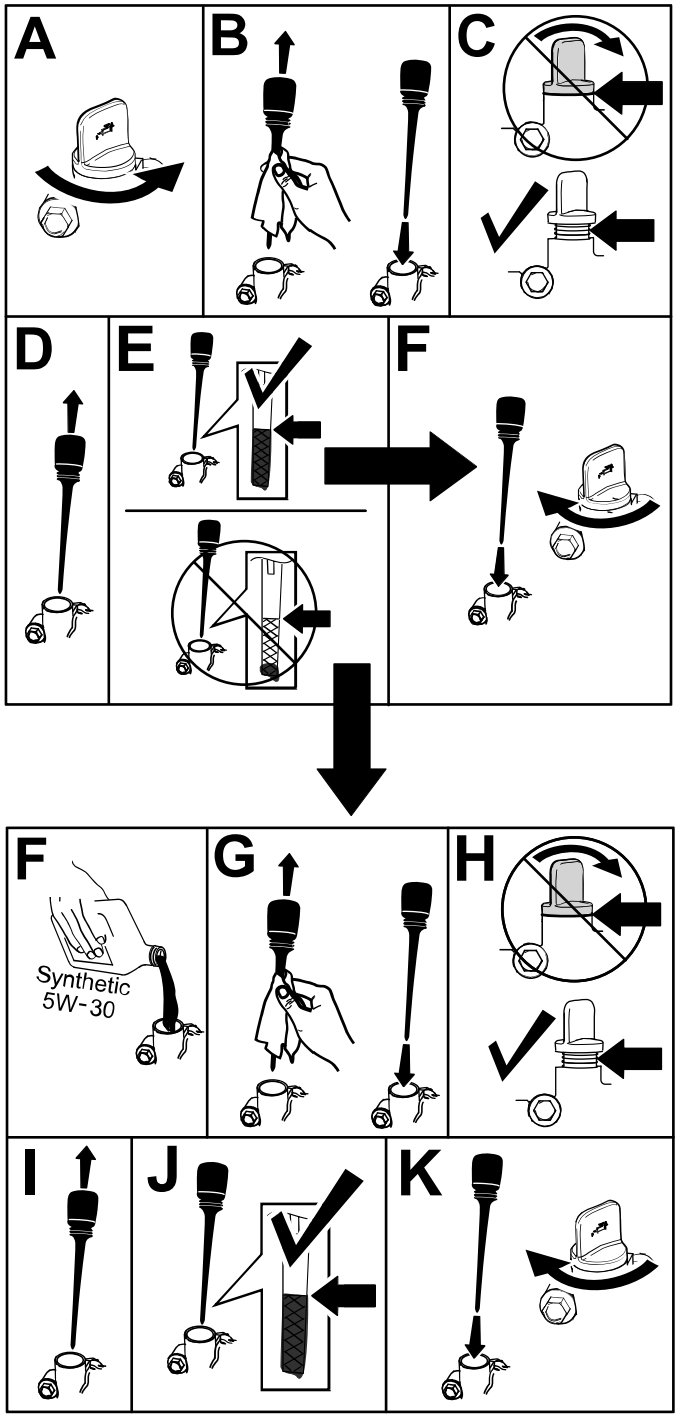

g214777

Kuva 7

Rengaspaineen säätö

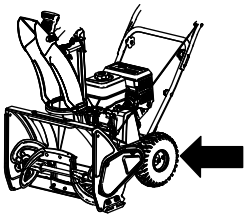

g210347

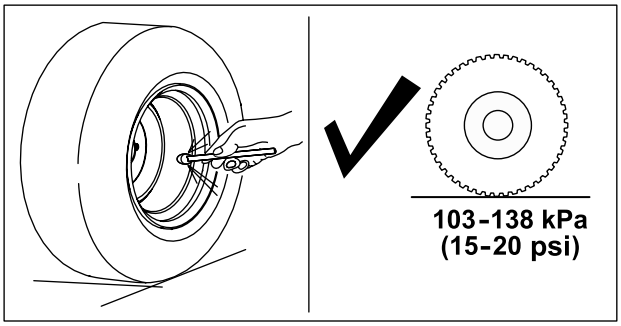

g211051

Kuva 8

Laitteen yleiskatsaus

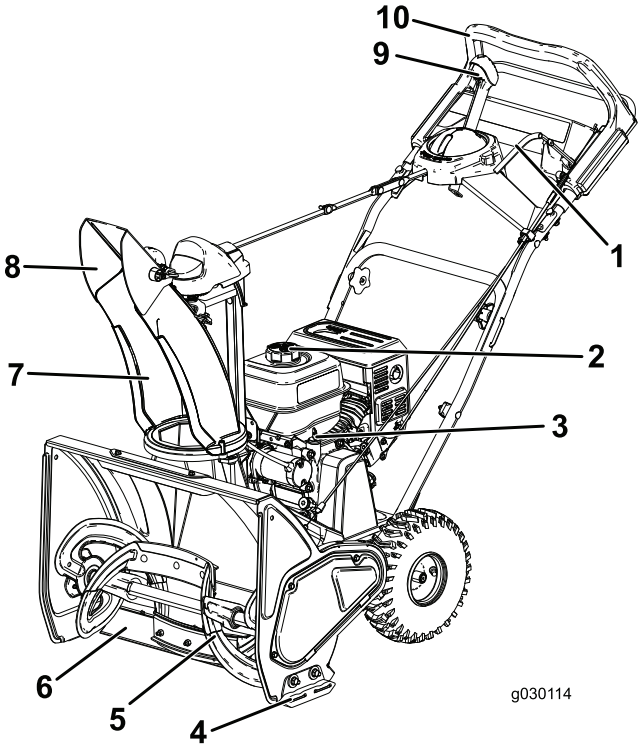

g030114

Kuva 9

1.	Kierukkaterän vipu	6.	Työntölevy
2.	Polttoainesäiliön korkki	7.	Heittosuppilo
3.	Mittatikku	8.	Suppilon suuntain
4.	Jalas	9.	Heittosuppilon Quick Stick® -ohjaustanko
5.	Kierukkaterä	10.	Ylempi kahva

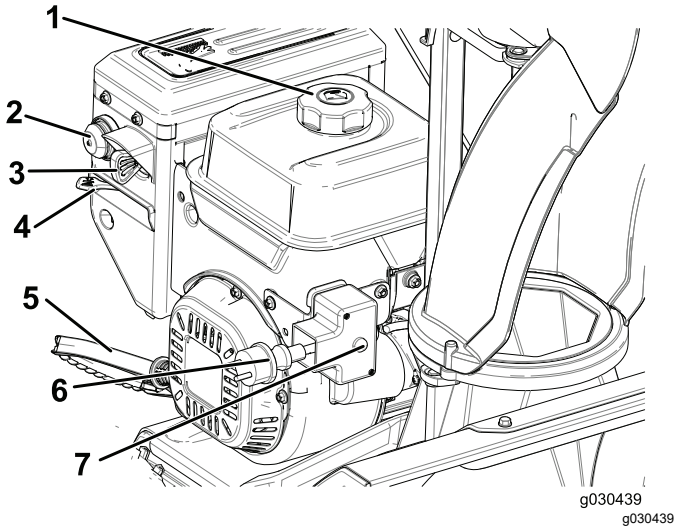

Kuva 10

1. Polttoainesäiliön korkki
2. Käsisyöttöpumppu
3. Virta-avain
4. Rikastin
5. Narukäynnistimen kahva
6. Sähkökäynnistysliitäntä
7. Sähkökäynnistyspainike

Käyttö

Ennen käyttöä

Turvallisuus ennen käyttöä

- **Vain sähkökäynnistimellä varustetut mallit:** Käytä käyttöoppaan mukaisia jatkojohtoja ja pistorasioita. Tarkista virtajohto huolellisesti ennen sen kytkemistä virtalähteeseen. Jos johto on vaurioitunut, älä käytä sitä. Vaihda vaurioitunut johto. Irrota virtajohto aina, kun lumilinkoa ei käynnistetä.
- Pukeudu aina riittävän lämpimästi, kun käytät konetta. Käytä tukevia ja luistamattomia jalkineita, jotka parantavat pitoa liukkaalla alustalla. Älä käytä löysiä vaatteita, jotka saattavat tarttua liikkuviin osiin.
- Käytä laitteen käytön, säätöjen ja korjauksen aikana aina silmäsuojia, sillä laite voi singota ilmaan esineitä.
- Tarkasta huolellisesti alue, jolla konetta on tarkoitus käyttää, ja poista kaikki kynnysmatot, pulkat, laudat, johdot ja muut esineet.
- Jos jokin suojus, turvalaite tai kilpi on vahingoittunut, epäselvä tai kadonnut, korjaa tai vaihda se ennen laitteen käyttämistä. Kiristä myös löysällä olevat kiinnittimet.

⚠ HENGENVAARA

Polttoaine on hyvin tulenarkaa ja räjähdysherkkää. Polttoaineen aiheuttama tulipalo tai räjähdys voi aiheuttaa palovammoja.

- **Aseta säiliö ja/tai kone maahan ennen polttoaineen lisäystä. Älä aseta niitä ajoneuvoon tai minkään esineen päälle. Muutoin staattinen purkaus voi sytyttää polttoaineen.**
- **Täytä polttoainesäiliö ulkona, moottorin ollessa kylmänä. Pyyhi läikkynyt polttoaine pois.**
- **Älä käsittele polttoainetta tupakoidessasi tai avotulen tai kipinöiden lähellä.**
- **Säilytä polttoainetta sille hyväksytyssä säiliössä ja poissa lasten ulottuvilta.**
- **Älä kallista konetta eteenpäin tai taaksepäin, kun säiliössä on polttoainetta, sillä muuten polttoainetta voi vuotaa koneesta.**

Polttoainesäiliön täyttö

- Moottori toimii parhaiten, kun käytetään vain puhdasta ja uutta (korkeintaan 30 päivää vanhaa) lyijytöntä bensiiniä, jonka tieoktaaniluku (pumppuoktaaniluku) on vähintään 87 (RON + MON / 2).
- **Etanoli:** Enintään 10 % etanolia (bensiinin ja etanolin seosta) tai 15 % MTBE:tä (metyyli-tertiääri-butyylieetteriä) sisältävää polttoainetta voidaan käyttää. Etanoli ja MTBE eivät ole sama asia. Bensiiniä, jonka tilavuudesta enemmän kuin 15 % (E15) on etanolia, ei ole hyväksytty käyttöön. **Älä** käytä bensiiniä, jonka tilavuudesta enemmän kuin 10 % on etanolia (kuten 15 % etanolia sisältävä E15, 20 % etanolia sisältävä E20 tai 85 % etanolia sisältävä E85). Muun kuin hyväksytyn bensiinin käyttö voi aiheuttaa toimintaongelmia ja/tai moottorivaurioita, joita takuu ei ehkä kata.
- Metanolia sisältävää bensiiniä **ei saa** käyttää.
- **Älä** säilytä polttoainetta talven yli polttoainesäiliössä tai -astioissa, ellei polttoaineeseen ole lisätty stabilointiainetta.
- Bensiiniin **ei saa** lisätä öljyä.

Tärkeää: **Käynnistysongelmien vähentämiseksi lisää polttoaineeseen polttoaineen stabilointiainetta ympäri vuoden. Sekoita stabilointiaine alle 30 päivää vanhaan bensiiniin.**

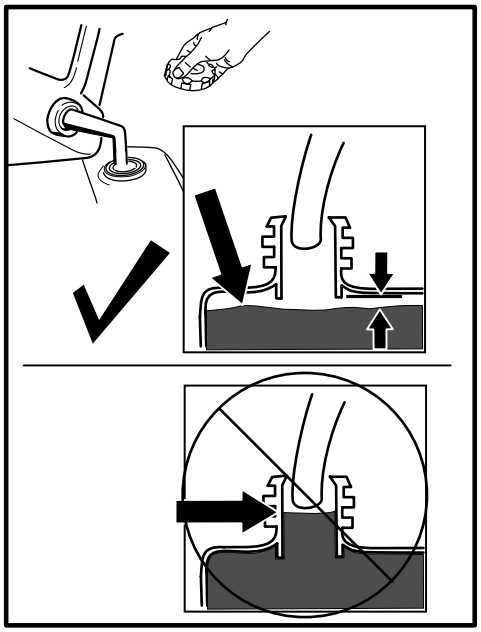

g214834

Kuva 11

Moottorin öljymäärän tarkistus

Katso kohta Moottorin öljymäärän tarkistus (sivu 15).

Käytön aikana

Turvallisuus käytön aikana

- **Pyörivä kierukkaterä voi vammauttaa kädet tai jalat.** Pysy kahvojen takana ja kaukana heittoaukosta lumilinkoa käyttäessäsi. **Pidä kasvot, kädet, jalat ja muut kehon osat ja vaatteet etäällä liikkuvista tai pyörivistä osista.**
- Älä suuntaa heittoa ihmisiä kohti tai alueille, joilla voi aiheutua omaisuusvahinkoja.
- Varo, ettet liukastu tai kaadu. Varmista, että pysyt pystyssä, ja pidä kahvoista kunnolla kiinni. Käytä laitetta kävellen, älä juokse.
- Noudata erittäin suurta varovaisuutta käyttäessäsi laitetta rinteillä.
- Älä koskaan käytä lumilinkoa, jos näkyvyys on huono tai on liian hämärää.
- Älä käytä konetta sairaana, väsyneenä tai alkoholin tai huumaavien aineiden vaikutuksen alaisena.
- Katso taaksesi ja ole varovainen, kun peruutat lumilinkoa.
- Kytke virta pois kierukkaterästä, kun laitteella ei lingota.
- Noudata erittäin suurta varovaisuutta käyttäessäsi laitetta hiekoitetuilla ajoväylillä, jalkakäytävillä tai teillä tai ylittäessäsi niitä. Varo piilossa olevia vaaratekijöitä ja liikennettä.
- Älä koskaan tee mitään säätöjä moottorin käydessä.
- Jos laite on osunut johonkin esineeseen, sammuta moottori, irrota virta-avain (vain sähkökäynnistimellä varustetut mallit) ja tarkasta kone perusteellisesti vaurioiden varalta. Korjaa vauriot, ennen kuin käynnistät koneen ja jatkat sen käyttöä.
- Jos kone alkaa täristä epänormaalisti, sammuta moottori ja etsi tärinän syy.
- Älä käytä moottoria sisällä, paitsi käynnistäessäsi sen ja siirtäessäsi lumilingon sisään tai ulos rakennuksesta. Avaa ulko-ovet. Pakokaasut ovat vaarallisia.
- Älä ylikuormita konetta yrittämällä lingota lunta liian nopeasti.
- Älä kosketa kuumaa moottoria tai äänenvaimenninta.

Moottorin käynnistys

Käynnistys sähkökäynnistimellä

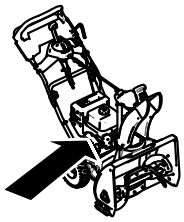

g213131

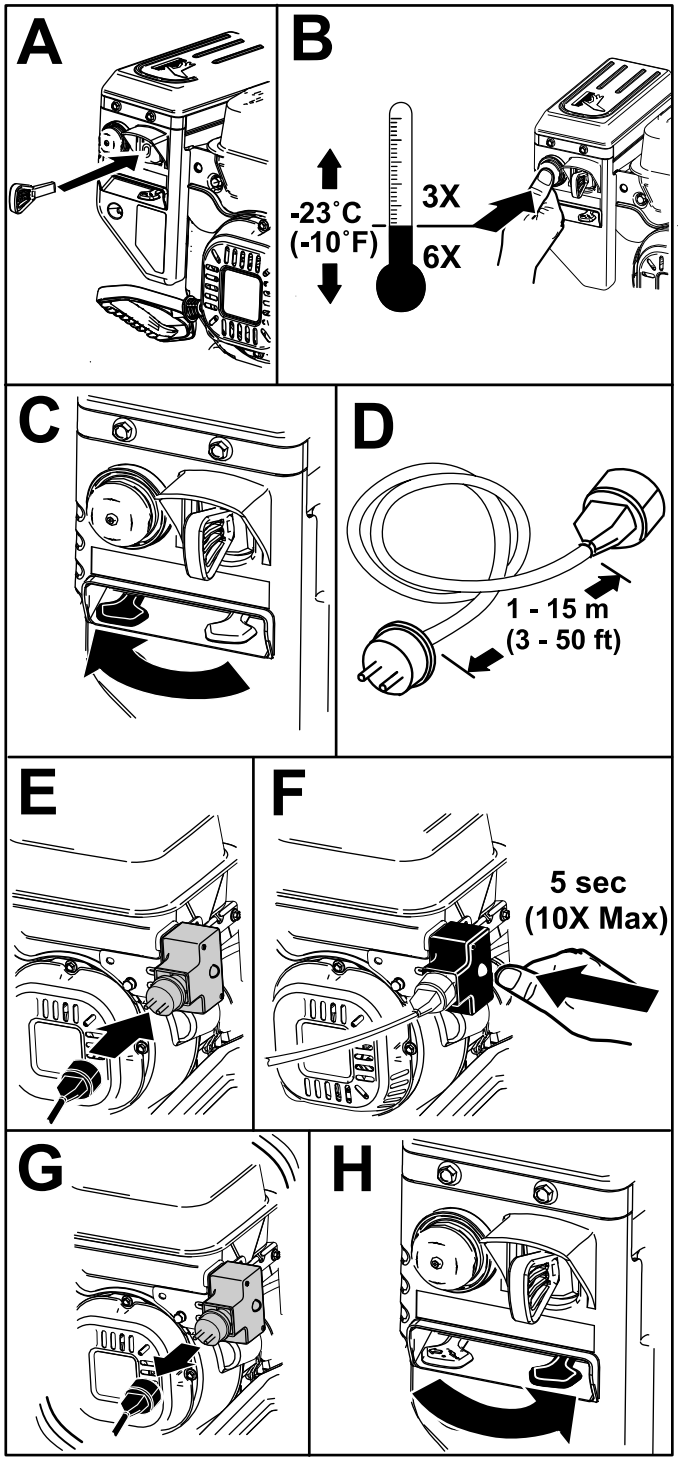

g215699

Kuva 12

Käynnistys narukäynnistimellä

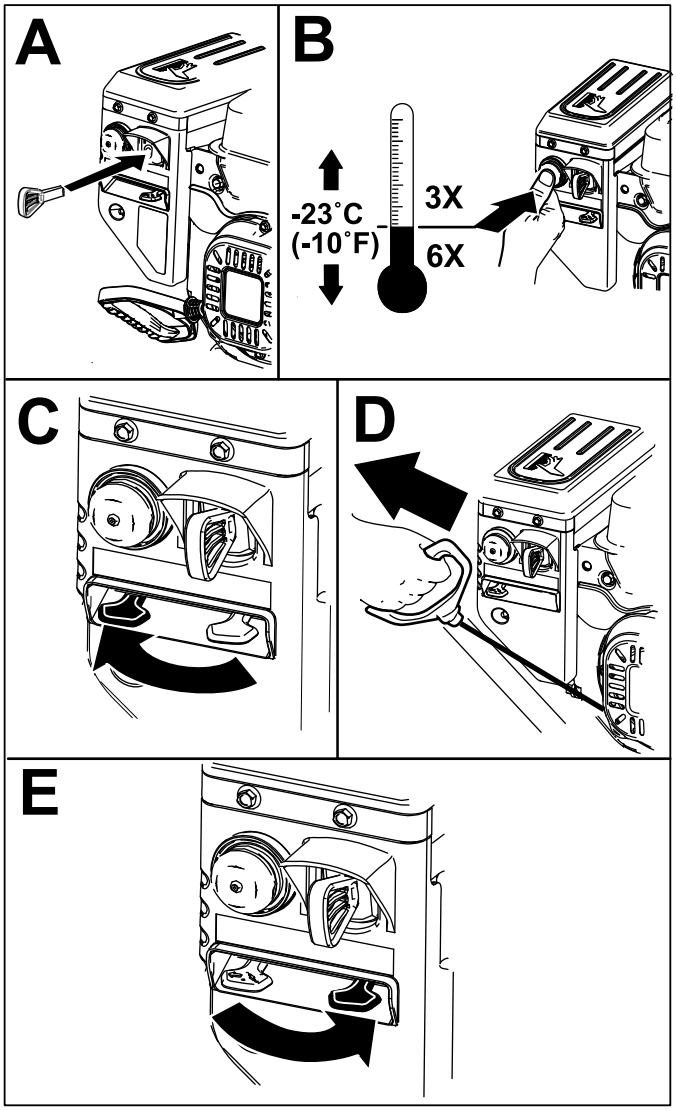

g210708

Kuva 13

Kierukkaterän kytkentä

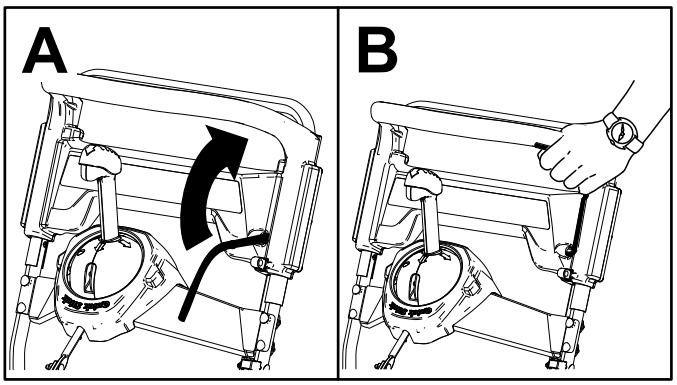

g214867

Kuva 14

Kierukkaterän vapautus

Vapauta kierukkaterä vapauttamalla kierukkaterän vipu.

Koneen itsevetolaitteiston käyttö

Itsevetolaitteistoa käytetään kävelemällä ja pitämällä käsiä yläkahvan päällä ja kyynärpäitä sivuilla, jolloin kone liikkuu automaattisesti oikeaa vauhtia (Kuva 15).

Huomaa: Laitteen itsevetoa voidaan käyttää kierukkaterä kytkettynä tai vapautettuna.

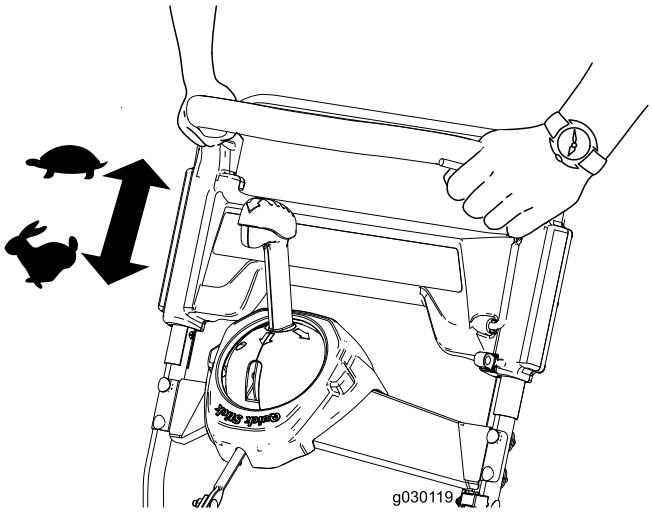

g030119

Kuva 15

Moottorin sammutus

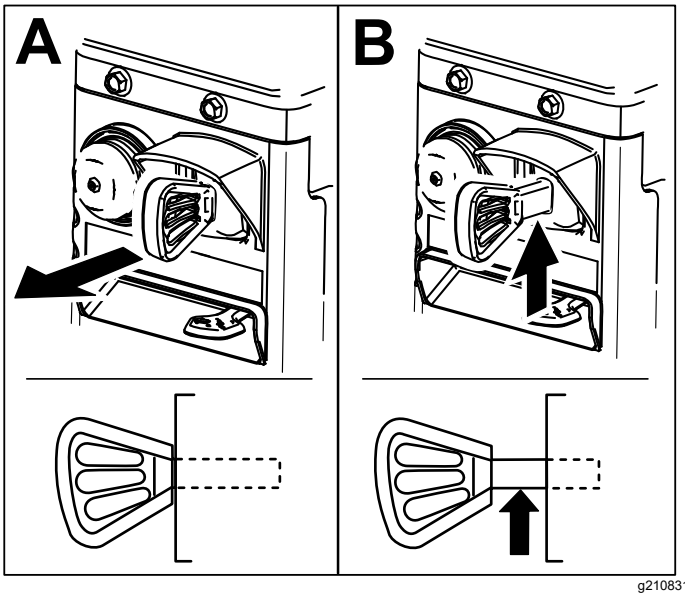

g210831

Kuva 16

Quick Stick® -sauvan käyttö

Huomaa: Sininen nuppi on painettava kokonaan alas, jotta salpa vapautuu ja Quick Stick® -sauvaa voidaan käyttää.

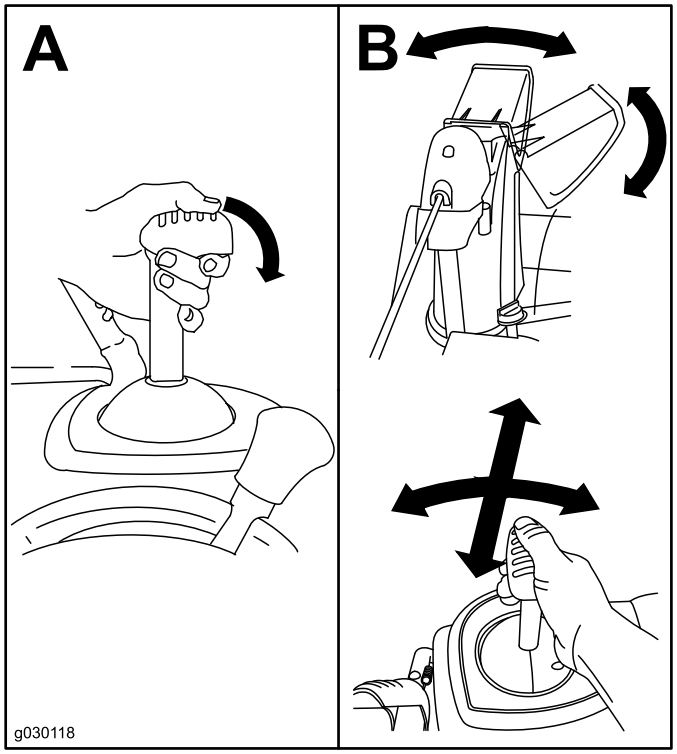

g030118

Kuva 17

Tukoksen poisto heittosuppilosta

⚠ VAARA

Jos kierukkaterä/siipipyörä pyörii, mutta heittosuppilosta ei tule lunta, heittosuppilo saattaa olla tukossa.

Älä poista tukosta heittosuppilosta käsillä. Tästä voi olla seurauksena loukkaantuminen.

1. Pysy käyttöasennossa ja vapauta itsevetokahva.
2. Kytke kierukkaterä.
3. Nosta laitteen etuosaa muutama senttimetri maan pinnasta painamalla kahvaa alaspäin. Tömäytä sitten laitteen etuosa maahan nostamalla kahvat nopeasti.
4. Vapauta kierukkaterä.
5. Toista vaiheet 1–4 tarvittaessa, kunnes heittosuppilosta ryöppyää lunta.

Tärkeää: **Jos heittosuppilon tukos ei selviä koneen etuosaa tömäyttämällä, sammuta moottori, odota kaikkien liikkuvien osien pysähtymistä ja käytä lumenpoistotyökalua (ei sisälly toimitukseen).**

Tärkeää: **Heittosuppilon tukoksen poistaminen tömäyttämällä saattaa liikuttaa jalaksia. Säädä jalakset ja kiristä jalasten pultit tiukasti. Katso kohta Jalasten tarkistus ja säätö (sivu 15).**

Käyttövihjeitä

⚠ VAARA

Kierukkaterä voi singota kiviä, leluja ja muita esineitä ja aiheuttaa siten vakavan tapaturman käyttäjälle tai sivullisille.

- **Siivoa puhdistettavalta alueelta kaikki esineet, jotka voivat joutua roottorilapojen sinkoamiksi.**
- **Älä päästä lapsia ja lemmikkieläimiä käyttöalueelle.**

- Linkoa lumi mahdollisimman pian lumisateen jälkeen.
- Kuljeta linkoa limittäin edellisen kaistan päältä, jolloin lumen linkoaminen onnistuu parhaiten.
- Linkoa lumi myötätuuleen aina kun se on mahdollista.
- Jos kone ei liiku omalla voimallaan eteenpäin liukkaalla pinnalla tai raskaassa lumessa, työnnä kahvaa eteenpäin, mutta anna koneen silti toimia omaan tahtiinsa.

Käytön jälkeen

Turvallisuus käytön jälkeen

- Jos polttoainesäiliössä on polttoainetta, älä varastoi konetta rakennukseen, jossa on palovaaran mahdollistavia tekijöitä, kuten kuumavesivaraajia, lämmittimiä, kuivausrumpuja jne. Anna moottorin jäähtyä, ennen kuin varastoit koneen suljettuun tilaan.
- Jos kone varastoidaan 30 päivää pitemmäksi ajaksi, katso lisätietoja tarvittavista toimenpiteistä kohdasta Varastointi (sivu 19).

Jäätymisen estäminen käytön jälkeen

- Anna moottorin käydä muutaman minuutin ajan, jotta liikkuvat osat eivät jäädy. Sammuta moottori, odota, että kaikki liikkuvat osat ovat pysähtyneet, ja poista jää ja lumi koneesta.
- Poista lumi ja jää suppilon alustasta.
- Poista jääkertymät heittosuppilosta kääntämällä sitä vasemmalle ja oikealle.
- Vedä narukäynnistimen kahvasta useita kertoja virta-avaimen ollessa PYSÄYTYS-asennossa tai kytke virtajohto virtalähteeseen ja koneeseen ja paina kerran sähkökäynnistyspainiketta, jotta narukäynnistin ja/tai sähkökäynnistin eivät jäätyisi (vain sähkökäynnistimellä varustetut mallit).
- Talvisissa oloissa ohjauslaitteet ja liikkuvat osat saattavat jäätyä. Älä käytä liikaa voimaa yrittäessäsi käyttää jäätyneitä ohjauslaitteita. Jos ohjauslaitteiden tai osien käytössä on vaikeuksia, käynnistä moottori ja anna sen käydä muutaman minuutin ajan.
- Älä käytä suppilon ohjauslaitetta jäätyneen heittosuppilon liikuttamiseen. Pidä sinistä nuppia alhaalla ja kierrä suppiloa käsin.
- Ohjauslaitteet tai heittosuppilo saattavat jäätyä, jos konetta kuljetetaan avoimessa perävaunussa tai ajoneuvossa.

Kunnossapito

Huomaa: Koneen vasen ja oikea puoli määritellään normaalista käyttöasennosta käsin.

Kunnossapitotaulukko

Huoltoväli	Huoltotoimenpide
Ensimmäisen käyttötunnin jälkeen	• Tarkista, etteivät kiinnittimet ole löysällä. Kiristä tarvittaessa.
2 ensimmäisen käyttötunnin jälkeen	• Vaihda moottoriöljy. • Tarkista kierukkaterän kaapeli ja säädä tarvittaessa. • Tarkista vaihteiston kaapeli ja säädä tarvittaessa.
Aina ennen käyttöä tai päivittäin	• Tarkista moottoriöljyn määrä ja lisää öljyä tarvittaessa.
100 käyttötunnin välein	• Vaihda sytytystulppa.
Vuosittain	• Tarkista jalakset ja säädä tarvittaessa. • Tarkasta heittoreunat. Heittoreunat ja työntölevy on tarvittaessa vaihdettava valtuutetussa huoltoliikkeessä. • Vaihda moottoriöljy. • Tarkista kierukkaterän kaapeli ja säädä tarvittaessa. • Tarkista vaihteiston kaapeli ja säädä tarvittaessa. • Tarkista rengaspaine. • Tarkista, etteivät kiinnittimet ole löysällä. Kiristä tarvittaessa. • Anna valtuutetun huoltoliikkeen tarkastaa käyttöhihna ja vaihtaa se tarvittaessa.
Vuosittain tai ennen varastointia	• Valmistele lumilinko varastointia varten.

Huoltoturvallisuus

Lue seuraavat varotoimenpiteet ennen koneen huoltamista:

- Sammuta moottori ja irrota virta-avain aina ennen huoltoa, korjauksia ja säätöjä. Jos laitteeseen tarvitsee tehdä suurehkoja korjauksia, ota yhteys valtuutettuun huoltoon.
- Tarkasta kaikkien kiinnittimien kireys säännöllisesti, jotta kone pysyy turvallisessa käyttökunnossa.
- Älä muuta moottorin kierrosnopeuden säätimen asetuksia.
- Käytä vain aitoja Toro-varaosia ja -lisävarusteita.

Moottorin öljymäärän tarkistus

Huoltoväli: Aina ennen käyttöä tai päivittäin

g210346

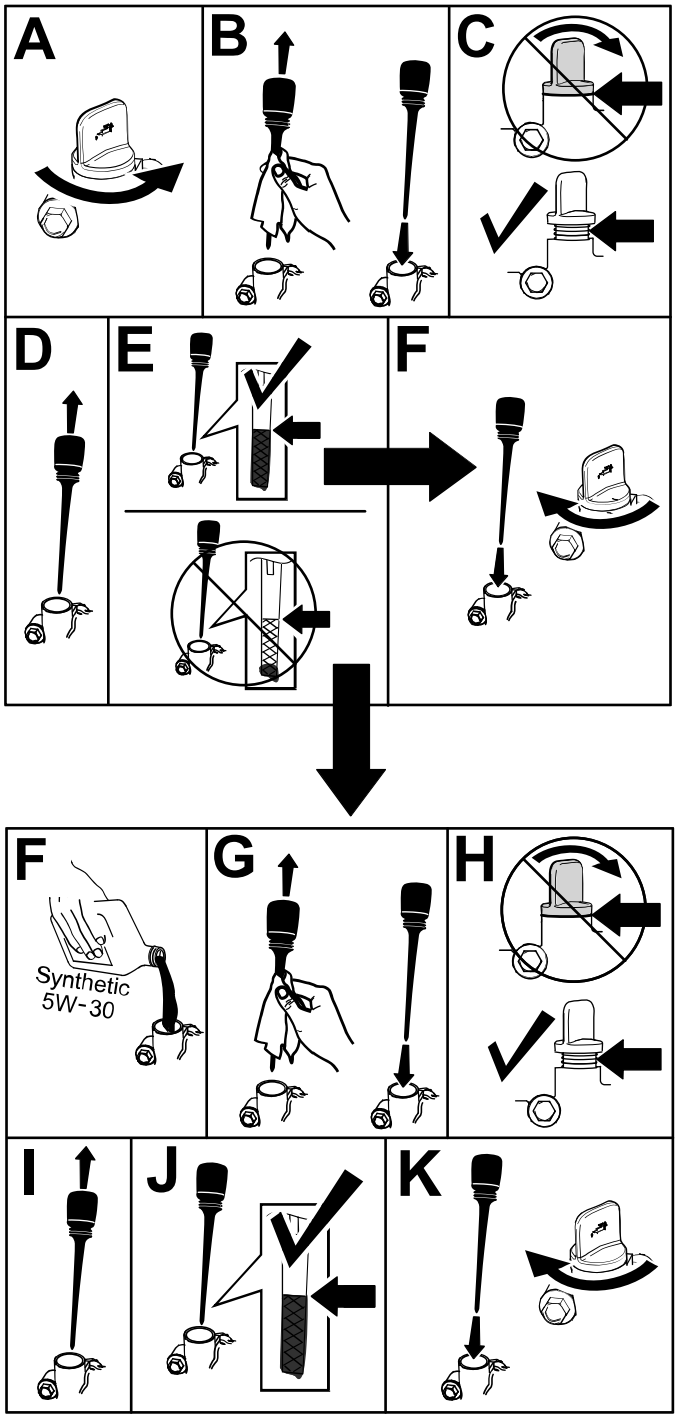

g214777

Kuva 18

Jalasten tarkistus ja säätö

Huoltoväli: Vuosittain

Tarkista jalakset, jotta kierukkaterä ei kosketa kiveykseen. Säädä jalaksia tarpeen mukaan kulumisen kompensoimiseksi (Kuva 19).

1. Löysää jalasten pultit.
2. Liu'uta 5 mm:n levy työntölevyn alle.

   Huomaa: Aggressiivisempi työntölevy saadaan käyttämällä ohuempaa levyä ja vähemmän aggressiivinen työntölevy käyttämällä paksumpaa levyä.
3. Laske jalakset maahan.

   Huomaa: Varmista, että jalakset ovat tasaisesti maata vasten.
4. Kiristä jalasten pultit.

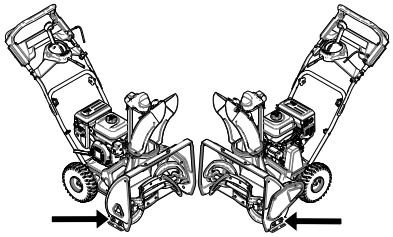

g215701

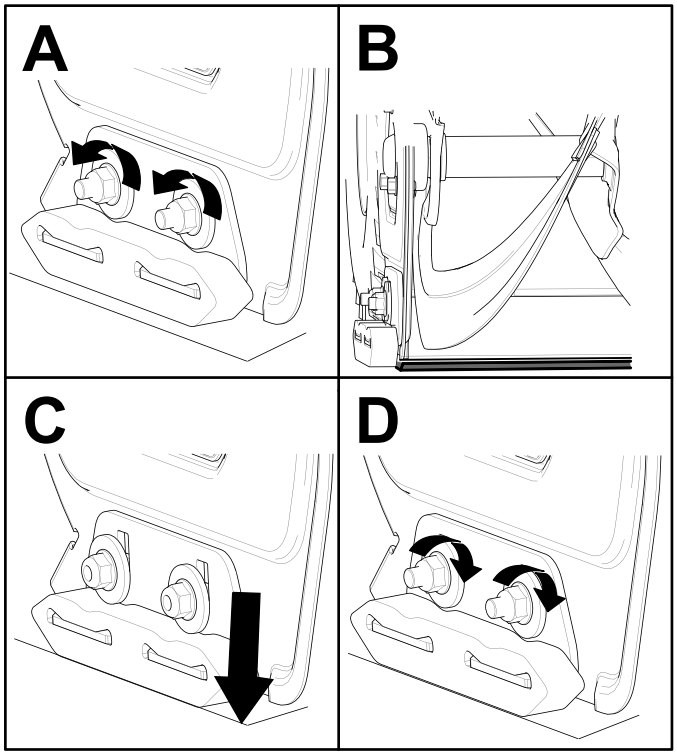

g214716

Kuva 19

Heittoreunojen tarkastus

Huoltoväli: Vuosittain—Tarkasta heittoreunat. Heittoreunat ja työntölevy on tarvittaessa vaihdettava valtuutetussa huoltoliikkeessä.

Tarkasta heittoreunojen kuluminen aina ennen jokaista käyttökertaa. Kun heittoreuna on kulunut kulumisenilmaisimen aukkoon saakka, anna valtuutetun huoltoliikkeen vaihtaa heittoreunat (Kuva 20).

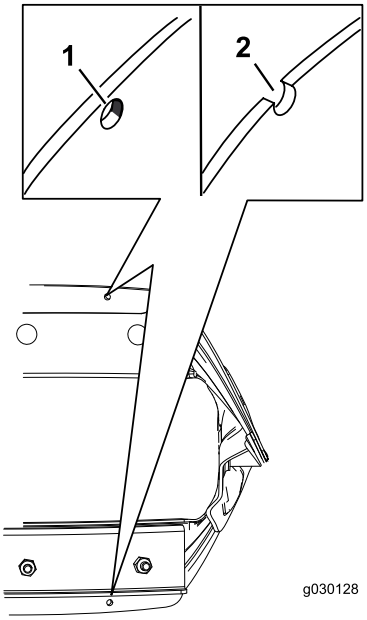

g030128

Kuva 20

1. Kulumisenilmaisimen aukko on ehjä: heittoreunoja ei tarvitse vaihtaa.
2. Kulumisenilmaisimen aukko on avoin: vaihda molemmat heittoreunat.

Moottoriöljyn vaihto

Huoltoväli: 2 ensimmäisen käyttötunnin jälkeen
Vuosittain

Jos mahdollista, lämmitä öljy ennen vaihtoa käyttämällä moottoria muutaman minuutin ajan. Lämmin öljy juoksee paremmin ja kuljettaa enemmän epäpuhtauksia.

Moottoriöljyn laatuvaatimukset

Moottorin öljytilavuus	0,70 l
Öljyn viskositeetti	Katso kohta Kuva 22.
API-huoltoluokitus	SJ tai korkeampi

1. Siirrä kone tasaiselle alustalle.
2. Aseta öljyn tyhjennysastia tyhjennystulpan alle, irrota tyhjennystulppa ja kallista konetta taaksepäin antaen käytetyn öljyn valua tyhjennysastiaan (Kuva 21).

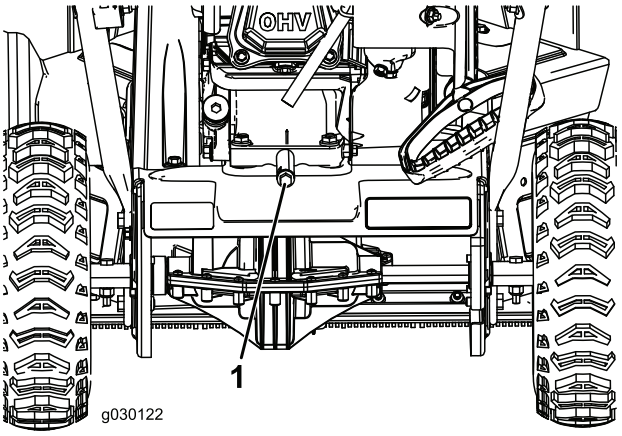

g030122

Kuva 21

1. Öljyntyhjennystulppa

3. Kun öljy on tyhjentynyt, palauta kone käyttöasentoon.
4. Asenna öljyntyhjennystulppa ja kiristä se tiukkaan.
5. Puhdista öljyntäyttökorkkia ympäröivä alue.
6. Kuva 22: valitse kuvan avulla paras öljyn viskositeetti odotettavissa olevan ulkoilman lämpötila-alueen mukaan.

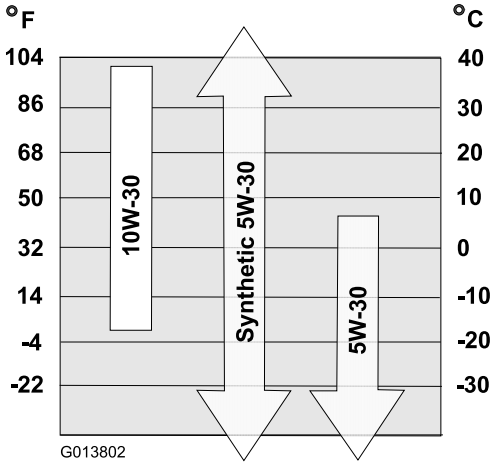

g013802

Kuva 22

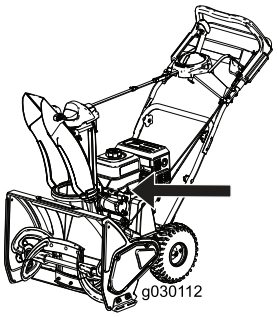

g030112

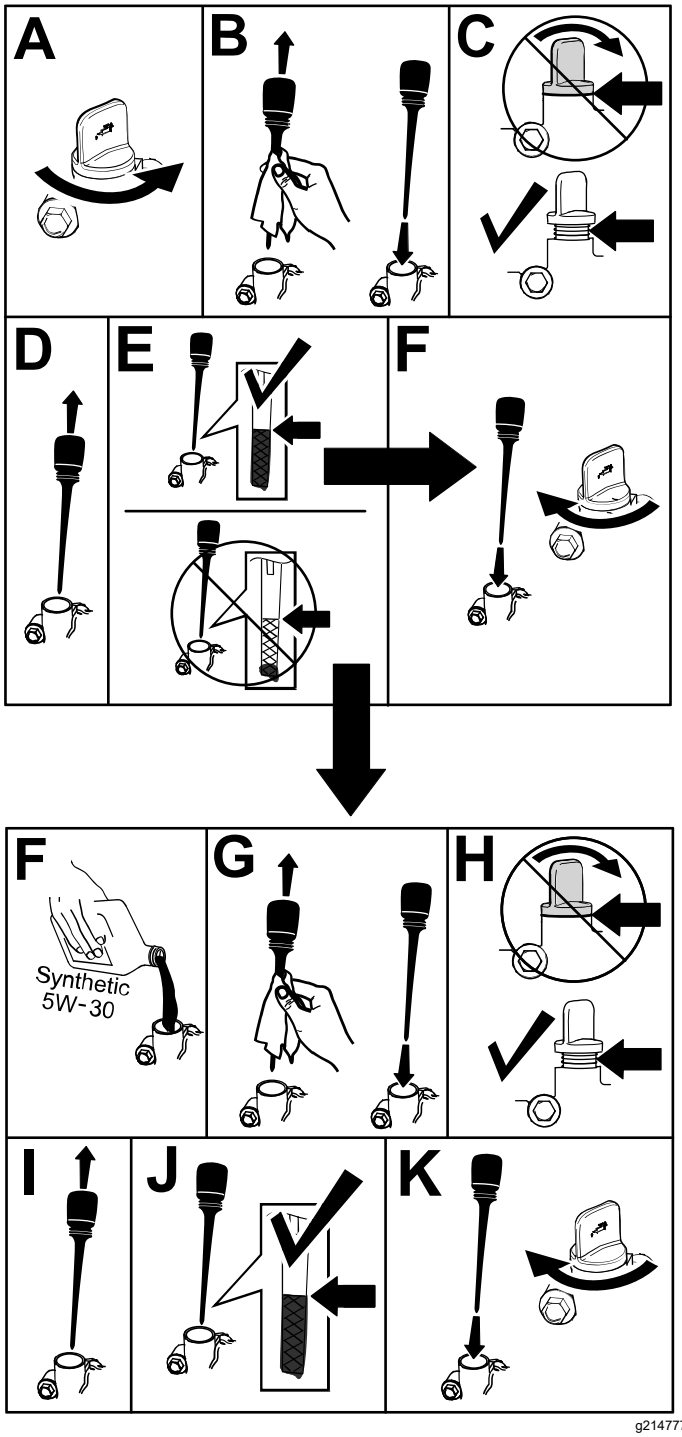

g214777

Kuva 23

Sytytystulpan vaihto

Huoltoväli: 100 käyttötunnin välein—Vaihda sytytystulppa.

⚠ VAARA

Kuuma moottori voi aiheuttaa palovammoja sytytystulppaa vaihdettaessa.

Odota, kunnes moottori on jäähtynyt, ennen sytytystulpan vaihtoa.

Käytä Toro-sytytystulppaa tai vastaavaa (Champion® RN9YC tai NGK BPR6ES).

1. Irrota suojus (Kuva 24).

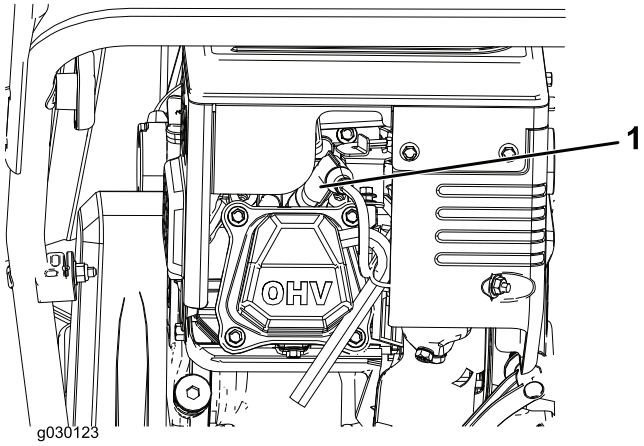

g030123

Kuva 24

1. Sytytystulpan suojus

2. Puhdista sytytystulpan kannan ympäristö.
3. Irrota vanha sytytystulppa ja hävitä se.

   Huomaa: Sytytystulpan irrottamiseen tarvitaan räikkäavaimen jatkovarsi.

4. Säädä uuden sytytystulpan elektrodien kärkiväliksi 0,76 mm kuvan mukaisesti (Kuva 25).

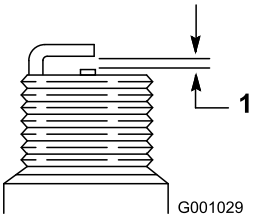

g001029

Kuva 25

1. 0,76 mm

Kierukkaterän kaapelin säätö

Huoltoväli: 2 ensimmäisen käyttötunnin jälkeen

Vuosittain

Jos käyttöhihna luistaa tai vinkuu raskaassa kuormituksessa, säädä kierukkaterän kaapelia.

1. Löysää alemman kaapelin pidättimen mutteri, mutta älä irrota sitä (Kuva 26).

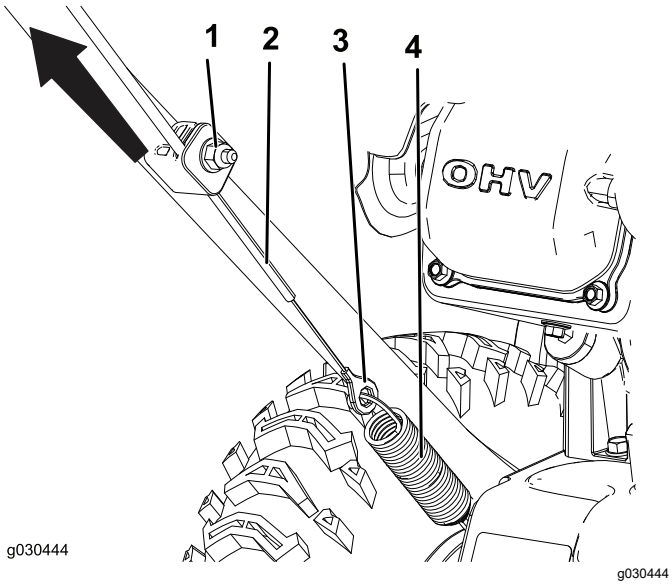

Kuva 26

1. Mutteri
2. Kaapeli
3. Liitin
4. Jousi

2. Poista löysää vetämällä kaapelia ylös (Kuva 26).

   Tärkeää: **Älä poista kaikkea löysää kaapelista. Kaiken löysän poistaminen kaapelista estää kierukkaterää pysähtymästä oikein.**

3. Pidä kaapelia paikallaan ja kiristä mutteri (Kuva 26).

Vaihteiston kaapelin säätö

Huoltoväli: 2 ensimmäisen käyttötunnin jälkeen

Vuosittain

Jos pyörät pysähtyvät helposti tai vetävät itsevetolaitteiston kahvaa kytkemättä, säädä vaihteiston kaapelia.

1. Löysää ylemmän kaapelin pidättimen mutteri, mutta älä irrota sitä (Kuva 27).

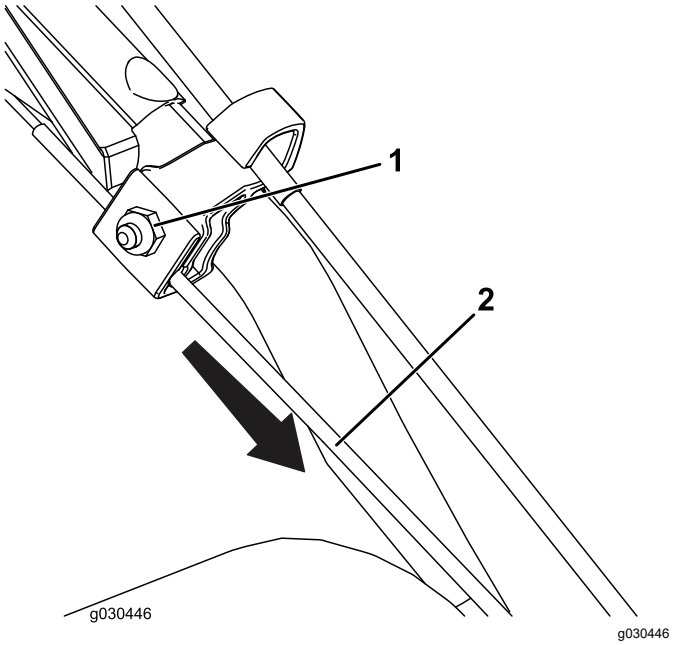

Kuva 27

1. Mutteri
2. Kaapeli

2. Vedä kaapelia alas, jotta suurin osa löysästä katoaa kaapelista (Kuva 27).

   Tärkeää: **Älä poista kaikkea löysää kaapelista. Kaiken löysän poistaminen kaapelista saattaa aiheuttaa pyörien kytkeytymisen itsevetolaitteiston kahvaa kytkemättä.**

3. Kiristä mutteri (Kuva 27).

Rengaspaineen tarkistus

Huoltoväli: Vuosittain

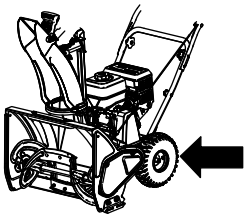

g210347

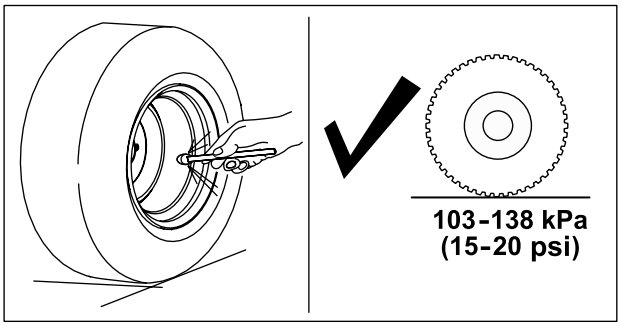

g211051

Kuva 28

Varastointi

Lumilingon varastointi

⚠ VAARA

- **Bensiinihuurut ovat hyvin tulenarkoja ja räjähtäviä sekä vaarallisia hengitettyinä. Jos tuote varastoidaan paikkaan, jossa on avotulta, bensiinihöyryt voivat syttyä ja aiheuttaa räjähdyksen.**
- **Älä varastoi lumilinkoa (asuin)taloon, kellariin tai muuhun tilaan, jossa on palovaaran mahdollistavia tekijöitä, kuten kuumavesi- tai muita lämmittimiä, vaatteiden kuivausrumpuja, uuneja ja muita vastaavia laitteita.**
- **Älä kallista konetta taaksepäin, kun säiliössä on polttoainetta, sillä muuten polttoainetta voi vuotaa koneesta.**

1. Kun täytät polttoainetta viimeisen kerran käyttökaudella, lisää siihen tuoreena pitävää stabilointiainetta moottorin valmistajan ohjeiden mukaan.
2. Käytä moottoria 10 minuuttia, jotta lisäaineistettu polttoaine leviää polttoainejärjestelmään.
3. Sammuta moottori, anna sen jäähtyä ja tyhjennä polttoainesäiliö tai anna moottorin käydä, kunnes se sammuu.
4. Käynnistä moottori ja anna sen käydä, kunnes se sammuu.
5. Käytä rikastinta tai käsisyöttöpumppua, käynnistä moottori kolmannen kerran ja käytä moottoria, kunnes se ei enää lähde käyntiin.
6. Tyhjennä kaasuttimessa oleva polttoaine kaasuttimen tyhjennyspultin kautta hyväksyttyyn bensiinisäiliöön.
7. Hävitä käyttämätön polttoaine asianmukaisesti. Kierrätä se paikallisten säädösten mukaan tai käytä sitä autossasi.
8. Kun moottori on vielä lämmin, vaihda moottoriöljy. Katso Moottoriöljyn vaihto (sivu 16).
9. Irrota sytytystulppa.
10. Lisää kaksi teelusikallista öljyä sytytystulpan aukkoon.
11. Asenna sytytystulppa käsin ja kiristä se momenttiin 27–30 N·m.
12. Aseta virta-avain PYSÄYTYS-asentoon ja vedä narukäynnistimen kahvasta hitaasti, jotta öljy leviää sylinterin sisäpuolelle.

13. Puhdista kone.
14. Korjausmaalaa kaikki lohkeilleet pinnat maalilla, jota on saatavissa valtuutetusta huollosta. Hio vioittuneet kohdat ennen maalausta, ja käytä ruosteenestoainetta metalliosien ruostumisen estämiseksi.
15. Kiristä löysällä olevat kiinnittimet. Korjaa tai vaihda kaikki vaurioituneet osat.
16. Peitä lumilinko ja varastoi se puhtaaseen ja kuivaan paikkaan pois lasten ulottuvilta. Anna moottorin jäähtyä, ennen kuin varastoit koneen suljettuun tilaan.

Lumilingon valmistelu varastointia varten

⚠ VAARA

Polttoainehuurut ovat hyvin tulenarkoja ja räjähtäviä sekä vaarallisia hengitettyinä. Jos tuote varastoidaan paikkaan, jossa on avotulta, polttoainehöyryt voivat syttyä ja aiheuttaa räjähdyksen.

- **Älä varastoi konetta (asuin)taloon, kellariin tai muuhun tilaan, jossa on palovaaran mahdollistavia tekijöitä, kuten kuumavesi- tai muita lämmittimiä, vaatteiden kuivausrumpuja, uuneja ja muita vastaavia laitteita.**
- **Älä kallista konetta eteenpäin tai taaksepäin, kun säiliössä on polttoainetta, sillä muuten polttoainetta voi vuotaa koneesta.**
- **Älä varastoi konetta kahva kallistettuna maahan. Muutoin öljyä vuotaa moottorin sylinteriin ja maahan, ja kone ei käynnisty tai ei pysy käynnissä.**

1. Kun täytät polttoainetta viimeisen kerran käyttökaudella, lisää siihen tuoreena pitävää stabilointiainetta moottorin valmistajan ohjeiden mukaan.

   Tärkeää: **Polttoainetta ei saa säilyttää polttoaineen stabilointiaineen valmistajan suositusta kauempaa.**
2. Käytä moottoria 10 minuuttia, jotta lisäaineistettu polttoaine leviää polttoainejärjestelmään.
3. Sammuta moottori, anna sen jäähtyä ja tyhjennä polttoainesäiliö tai anna moottorin käydä, kunnes se sammuu.
4. Käynnistä moottori ja anna sen käydä, kunnes se sammuu.
5. Käytä rikastinta tai käsisyöttöpumppua, käynnistä moottori kolmannen kerran ja käytä moottoria, kunnes se ei enää lähde käyntiin.
6. Tyhjennä kaasuttimessa oleva polttoaine kaasuttimen tyhjennyspultin kautta hyväksyttyyn bensiinisäiliöön.
7. Hävitä käyttämätön polttoaine asianmukaisesti. Kierrätä se paikallisten säädösten mukaan tai käytä sitä autossasi.
8. Kun moottori on vielä lämmin, vaihda moottoriöljy. Katso Moottoriöljyn vaihto (sivu 16).
9. Irrota sytytystulppa.
10. Lisää 10 ml (kaksi teelusikallista) öljyä sytytystulpan aukkoon.
11. Asenna sytytystulppa käsin ja kiristä se momenttiin 27–30 N·m.
12. Aseta virta-avain PYSÄYTYS-asentoon ja vedä narukäynnistimen kahvasta hitaasti, jotta öljy leviää sylinterin sisäpuolelle.
13. Puhdista kone.
14. Korjausmaalaa kaikki lohkeilleet pinnat maalilla, jota on saatavissa valtuutetusta huollosta. Hio vioittuneet kohdat ennen maalausta, ja käytä ruosteenestoainetta metalliosien ruostumisen estämiseksi.
15. Kiristä löysällä olevat kiinnittimet. Korjaa tai vaihda kaikki vaurioituneet osat.
16. Peitä lumilinko ja varastoi se puhtaaseen ja kuivaan paikkaan pois lasten ulottuvilta. Anna moottorin jäähtyä, ennen kuin varastoit koneen suljettuun tilaan.

Huomautuksia:

Huomautuksia:

Eurooppalainen tietosuojailmoitus

Toron keräämät tiedot
Toro Warranty Company (Toro) huolehtii asiakkaiden tietosuojasta. Takuuvaatimusten käsittelyä ja mahdollisia tuotteiden takaisinkutsukampanjoita varten pyydämme, että asiakkaat lähettävät henkilötiedot suoraan Torolle tai paikalliselle Toro-jälleenmyyjälle.

Toro-takuujärjestelmä toimii yhdysvaltalaisilla palvelimilla, eivätkä yhdysvaltalaiset tietosuojalait välttämättä tarjoa samanlaista suojaa kuin vastaavat lait asiakkaan omassa maassa.

ANTAMALLA HENKILÖTIEDOT TOROLLE ASIAKAS SUOSTUU SIIHEN, ETTÄ NÄITÄ TIETOJA KÄSITELLÄÄN TÄSSÄ TIETOSUOJAILMOITUKSESSA KUVATULLA TAVALLA.

Tapa, jolla Toro käyttää tietoja
Toro voi käyttää henkilötietoja takuuvaatimusten käsittelyyn, yhteydenottoihin mahdollisissa tuotteiden takaisinkutsukampanjoissa ja muissa mahdollisissa tarkoituksissa, joista kerrotaan erikseen. Toro voi jakaa tietoja Toron sisaryhtiöille, jälleenmyyjille ja muille liiketoimintakumppaneille näiden tarkoitusten yhteydessä. Toro ei myy asiakkaiden henkilötietoja muille yhtiöille. Toro pidättää oikeuden luovuttaa henkilötietoja lain määräämiin tarkoituksiin tai asiaankuuluvien viranomaisten pyynnöstä, Toron järjestelmien toiminnan varmistamiseksi tai Toron turvallisuuden tai muiden käyttäjien turvallisuuden varmistamiseksi.

Henkilötietojen säilytys
Henkilötietoja säilytetään niin kauan kuin niitä tarvitaan niiden alkuperäiseen tarkoitukseen tai muihin asianmukaisiin tarkoituksiin (kuten viranomaismääräysten noudattamiseksi) tai lain määräämän ajan.

Toron vakuutus asiakkaiden henkilötietojen tietosuojasta
Toro pyrkii säilyttämään henkilötietojen tietosuojan kohtuullisten varotoimien avulla. Lisäksi se pyrkii huolehtimaan tietojen tarkkuudesta ja paikkansapitävyydestä.

Henkilötietojen käyttö ja korjaus
Jos haluat tarkistaa henkilötietosi tai korjata niitä, lähetä sähköpostia osoitteeseen legal@toro.com.

Australian kuluttajalainsäädäntö

Australialaiset asiakkaat voivat saada lisätietoja Australian kuluttajalainsäädännöstä pakkauksen sisällä olevasta materiaalista tai paikalliselta Toro-jälleenmyyjältä.

TORO®

Count on it.