Form No. 3415-793 Rev B

Odśnieżarka SnowMax 724 QXE

Model nr 38721—Numer seryjny 400000000 i wyższe

Podręcznik operatora

Wprowadzenie

Odśnieżarka jest przeznaczona dla użytkowników domowych. Maszyna służy głównie do odśnieżania nawierzchni brukowanych, takich jak podjazdy i chodniki, a także innych nawierzchni komunikacyjnych w obiektach mieszkaniowych i handlowych. Nie należy używać maszyny do usuwania innych materiałów niż śnieg. Opisywany model nie jest przeznaczony do odśnieżania nawierzchni żwirowych.

Przeczytaj uważnie poniższe informacje, aby poznać zasady właściwej obsługi i konserwacji maszyny, nie uszkodzić jej i uniknąć obrażeń. Na Tobie spoczywa odpowiedzialność za prawidłowe i bezpieczne użytkowanie maszyny.

Z firmą Toro można skontaktować się bezpośrednio poprzez stronę www.Toro.com w kwestiach dotyczących materiałów szkoleniowych z zakresu bezpieczeństwa oraz eksploatacji produktu, informacji na temat akcesoriów, pomocy w znalezieniu autoryzowanego sprzedawcy lub rejestracji urządzenia.

Aby skorzystać z serwisu, zakupić oryginalne części Toro lub uzyskać dodatkowe informacje, skontaktuj się z przedstawicielem autoryzowanego serwisu lub biurem obsługi klienta firmy Toro - w tym celu przygotuj numer modelu i numer seryjny urządzenia. Rysunek 1 przedstawia położenie numeru modelu i numeru seryjnego na maszynie. Zapisz je w przewidzianym na to miejscu.

Ważne: **Aby wyświetlić informacje o gwarancji, częściach oraz inne dane produktu, zeskanuj za pomocą smartfona lub tabletu kod QR na naklejce z numerem seryjnym.**

g219966

Rysunek 1

1. Położenie numeru modelu i numeru seryjnego

Model nr _____

Numer seryjny _____

Niniejsza instrukcja zawiera opis potencjalnych zagrożeń, a zawarte w niej ostrzeżenia zostały oznaczone symbolem ostrzegawczym (Rysunek 2), który sygnalizuje niebezpieczeństwo mogące spowodować poważne obrażenia lub śmierć w razie zlekceważenia zalecanych środków ostrożności.

g000502

Rysunek 2

Symbol ostrzegawczy

W niniejszej instrukcji występują 2 słowa podkreślające wagę informacji. **Ważne** zwraca uwagę na szczególne informacje techniczne, a **Uwaga** podkreśla informacje ogólne, wymagające szczególnej uwagi.

Ten produkt jest zgodny z odpowiednimi dyrektywami europejskimi. Szczegółowe informacje można znaleźć w osobnej deklaracji zgodności produktu (DOC) dotyczącej tego wyrobu.

Ważne: **W przypadku eksploatowania tej maszyny na wysokości powyżej 1500 m przez dłuższy czas należy zainstalować zestaw na dużą wysokość n.p.m., aby silnik mógł spełniać wymagania CARB/EPA w zakresie emisji. Zestaw na dużą wysokość n.p.m. poprawia parametry pracy silnika, zapobiegając jednocześnie powstawaniu nagaru na elektrodach świec zapłonowych, trudnościom z uruchamianiem silnika i zwiększonej emisji zanieczyszczeń. Po zainstalowaniu zestawu na maszynie należy umieścić stosowną naklejkę, obok naklejki z numerem seryjnym. Aby uzyskać zestaw na dużą wysokość n.p.m. i naklejki, należy skontaktować się z autoryzowanym serwisem Toro. Adresy dealerów można znaleźć na naszej stronie internetowej www.Toro.com lub kontaktując się z Działem Obsługi Klienta Toro pod numer podany w oświadczeniu dotyczącym gwarancji na układ kontroli emisji spalin. W przypadku eksploatacji poniżej wysokości 1500 m należy**

© 2020—The Toro® Company
8111 Lyndale Avenue South
Bloomington, MN 55420

Zarejestruj produkt pod adresem www.Toro.com.

CE

Tłumaczenie oryginału (PL)
Wydrukowano w Meksyku
Wszelkie prawa zastrzeżone

3415-793

zdemontować zestaw z silnika i przywrócić oryginalną konfigurację. Silnika przystosowanego do pracy na dużej wysokości n.p.m. nie należy używać na niższych wysokościach, gdyż może to doprowadzić do jego przegrzania i uszkodzenia.

Jeżeli nie wiadomo, czy dana maszyna została przystosowana do eksploatacji na dużej wysokości n.p.m., należy poszukać następującej naklejki (Rysunek 3).

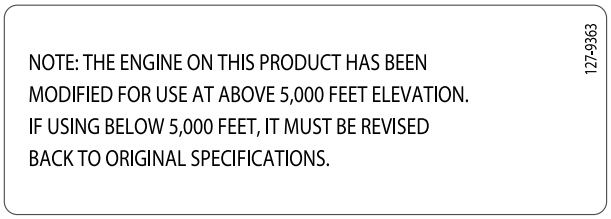

decal127-9363

Rysunek 3

Zastosowany zapłon iskrowy jest zgodny z kanadyjską normą ICES-002.

Spis treści

Wprowadzenie 1
Bezpieczeństwo 3
Ogólne zasady bezpieczeństwa 3
Naklejki informacyjne i ostrzegawcze 4
Montaż 5
Rozkładanie uchwytu..... 5
Montaż tunelu wyrzutowego 5
Podłączenie dźwigni Quick Stick® 6
Sprawdzanie poziomu oleju w silniku 7
Regulacja ciśnienia w oponach..... 7
Przegląd produktu 8
Działanie 9
Before Operation 9
Bezpieczeństwo przed rozpoczęciem pracy 9
Uzupełnianie paliwa..... 9
Sprawdzanie poziomu oleju w silniku 10
Before Operation 10
Bezpieczeństwo w czasie pracy..... 10
Uruchamianie silnika 11
Załączanie napędu śruby śnieżnej..... 12
Wyłączanie napędu śruby śnieżnej..... 12
Włączanie trybu samobieżnego. 12
Zatrzymywanie silnika 13
Obsługa dźwigni Quick Stick® 13
Odblokowywanie tunelu wyrzutowego 13
Rady związane z posługiwaniem się urządzeniem 13
After Operation 14
Bezpieczeństwo po skończonej pracy 14
Zapobieganie zamarzaniu po pracy 14
Konserwacja 15
Zalecany harmonogram konserwacji 15
Zasady bezpieczeństwa podczas konserwacji 15
Sprawdzanie poziomu oleju w silniku 16
Sprawdzanie i regulacja płóz 17
Kontrola krawędzi śruby śnieżnej..... 17
Wymiana oleju silnikowego..... 17
Wymiana świecy zapłonowej 19
Regulacja linki napędu śruby śnieżnej 19
Regulacja linki napędu jazdy 20
Sprawdzanie ciśnienia w oponach 20
Przechowywanie 21
Przechowywanie maszyny 21
Przygotowanie maszyny do przechowywania 21

Bezpieczeństwo

Ogólne zasady bezpieczeństwa

Ta maszyna jest zgodna ze specyfikacjami ANSI B71.3.

- Przed pierwszym uruchomieniem silnika należy zapoznać się z niniejszą *instrukcją obsługi*. Każdy użytkownik niniejszego urządzenia musi być zaznajomiony ze sposobem jego obsługi i podanymi ostrzeżeniami.
- Nie zbliżać dłoni ani stóp do ruchomych części maszyny.
- Zabronione jest używanie maszyny bez założonych i działających wszystkich osłon oraz innych urządzeń ochronnych.
- Nie zbliżać się do wyrzutnika. Osoby postronne powinny zachować bezpieczną odległość od maszyny.
- Nie zezwalać dzieciom na podchodzenie w pobliże obszaru pracy. Nigdy nie pozwalaj dzieciom obsługiwać maszynę.
- Przed odblokowywaniem tunelu wyrzutowego ze śniegu, serwisowaniem lub dolewaniem paliwa należy wyłączyć silnik.

Dodatkowe informacje dotyczące bezpieczeństwa można znaleźć w stosownych rozdziałach niniejszej instrukcji.

Naklejki informacyjne i ostrzegawcze

Etykiety dotyczące bezpieczeństwa oraz instrukcje są wyraźnie widoczne dla operatora i znajdują się w pobliżu wszystkich miejsc potencjalnego zagrożenia. Uszkodzone i brakujące etykiety należy wymienić.

decal131-5914

131-5914

Numer zamówieniowy części: 131–5915

1. Niebezpieczeństwo skaleczenia lub utraty kończyn. Uwaga na śrubę śnieżną – nie wkładaj dłoni do tunelu wyrzutowego; przed przystąpieniem do serwisowania lub konserwacji wyjmij kluczyk zapłonu i przeczytaj odnośne instrukcje.

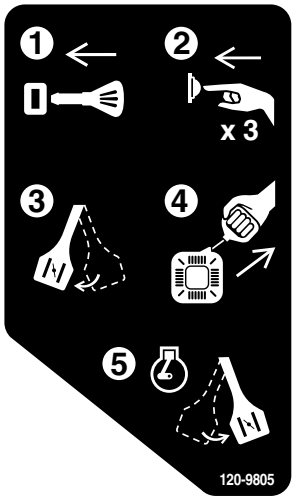

decal120-9805

120-9805

1. Wsunąć klucz.
2. Podać paliwo do silnika (3 razy).
3. Włączyć ssanie.
4. Pociągnąć za linkę rozrusznika.
5. Po uruchomieniu silnika, odłączyć ssanie.

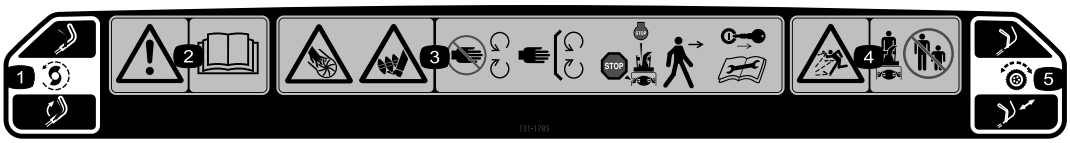

decal131-1785

131-1785

Numer zamówieniowy części: 131-5921

1. Napęd śruby śnieżnej – naciśnij dźwignię w celu załączenia, zwolnij dźwignię w celu wyłączenia.
2. Ostrzeżenie – przeczytaj *Instrukcję obsługi*.
3. Niebezpieczeństwo skaleczenia lub utraty kończyn. Uwaga na śrubę śnieżną — nie zbliżaj się do ruchomych części; nie demontuj żadnych zabezpieczeń i osłon; przed opuszczeniem maszyny wyłącz silnik i odczekaj do zatrzymania się śruby śnieżnej; przed przystąpieniem do serwisowania lub konserwacji wyjmij kluczyk zapłonu i przeczytaj odnośne instrukcje.
4. Uwaga na wyrzucane przedmioty – osoby postronne powinny zachować bezpieczną odległość od odśnieżarki.
5. Napęd trybu samobieżnego – naciśnij dźwignię w celu załączenia napędu trybu samobieżnego.

Montaż

Rozkładanie uchwytu

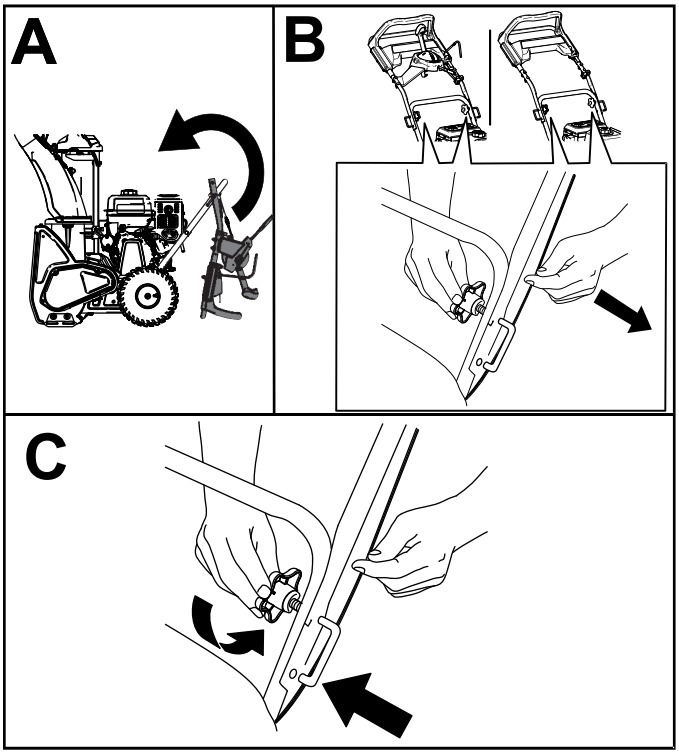

g212678

Rysunek 4

Montaż tunelu wyrzutowego

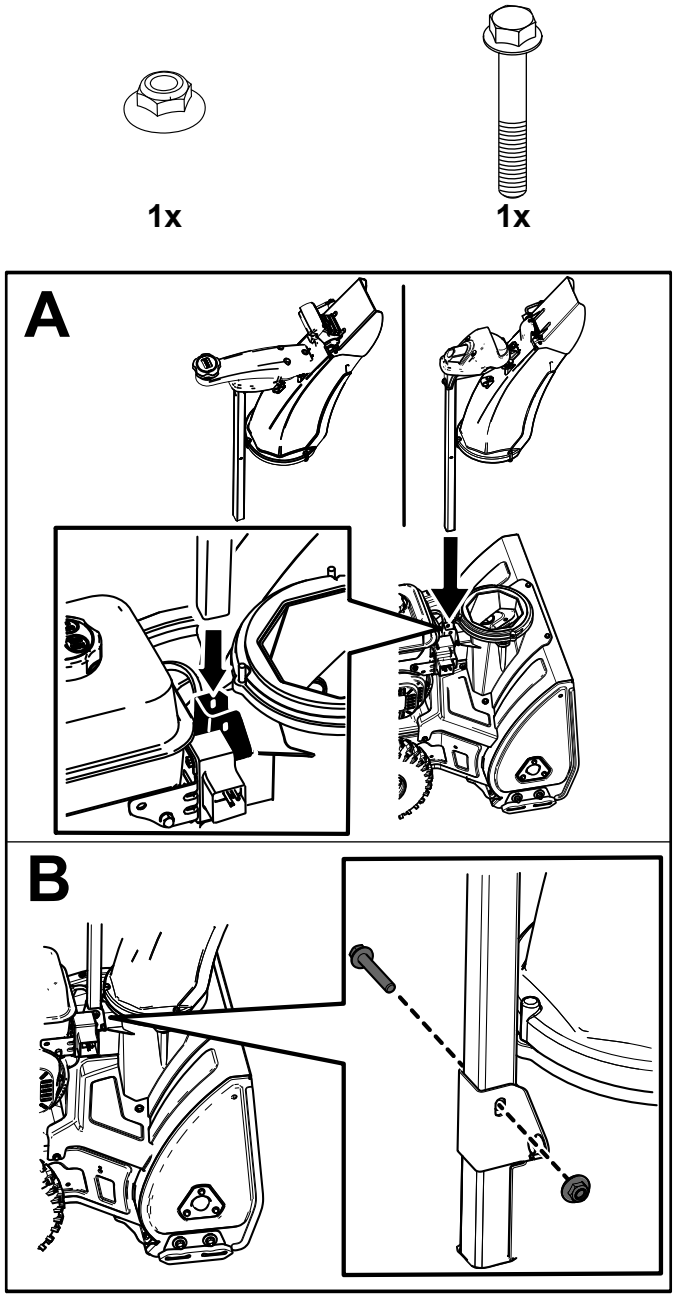

g209258

Rysunek 5

Podłączenie dźwigni Quick Stick®

(dotyczy tylko modeli z dźwignią Quick Stick®)

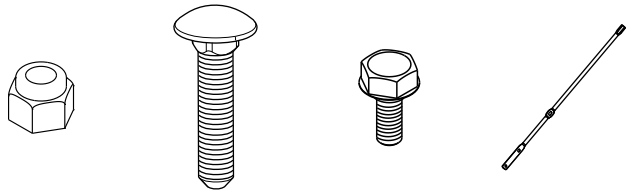

3x 3x 1x 1x

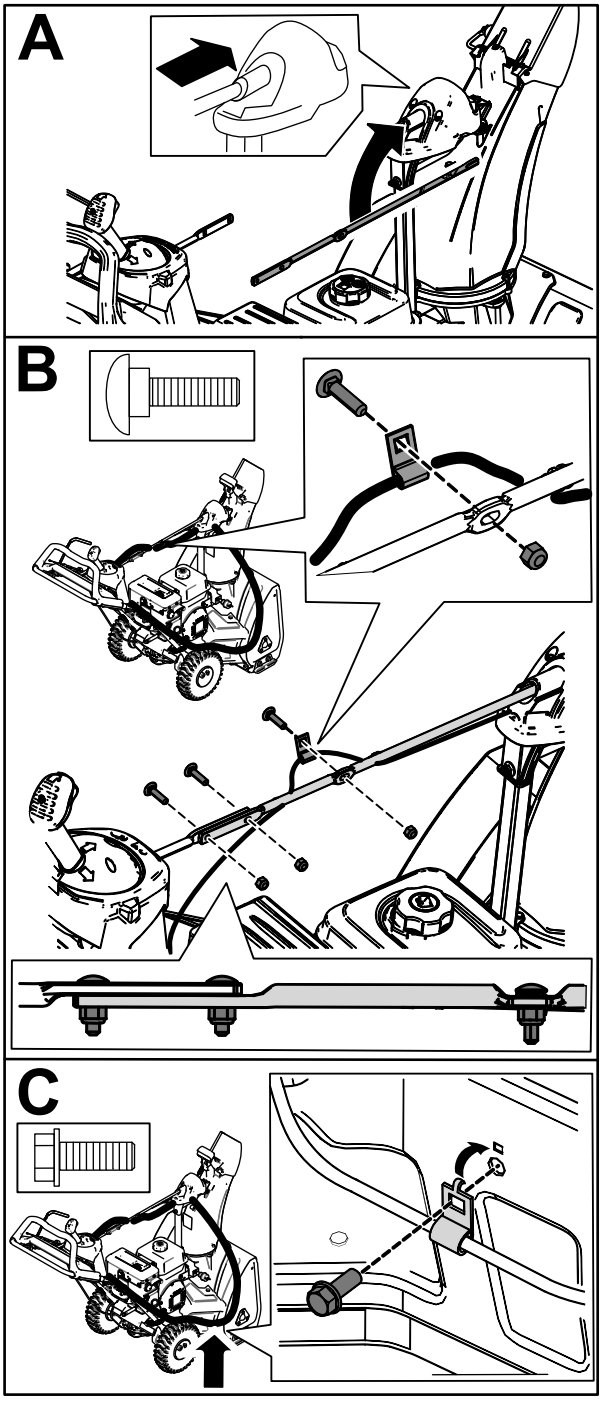

g215702

Sprawdzanie poziomu oleju w silniku

g210346

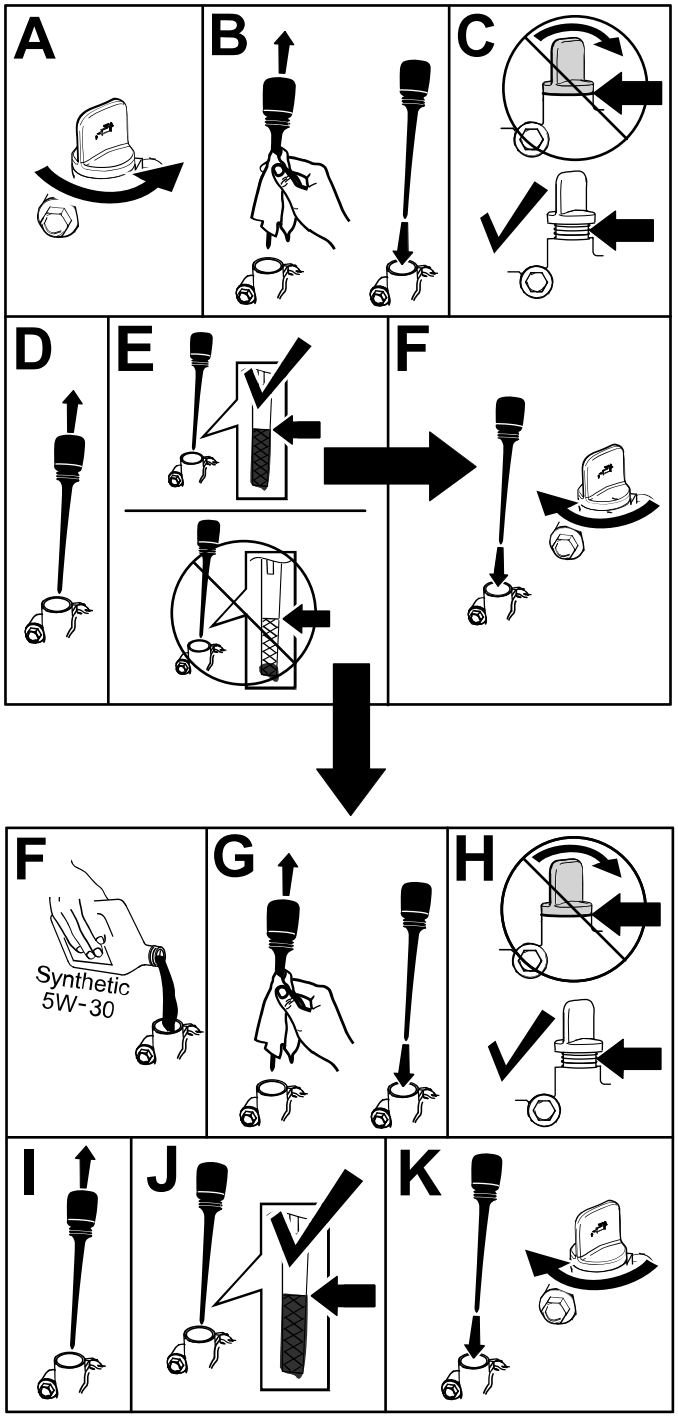

g214777

Rysunek 7

Regulacja ciśnienia w oponach

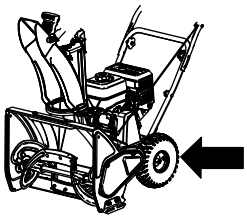

g210347

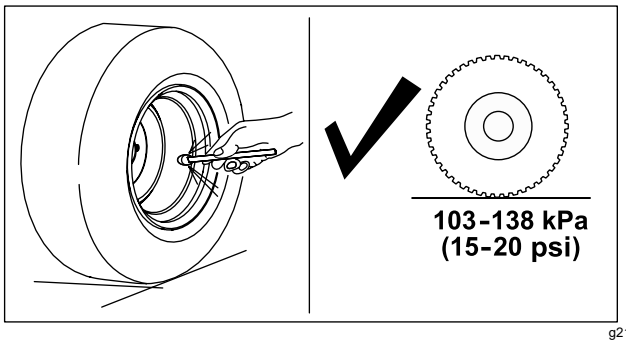

g211051

Rysunek 8

Przegląd produktu

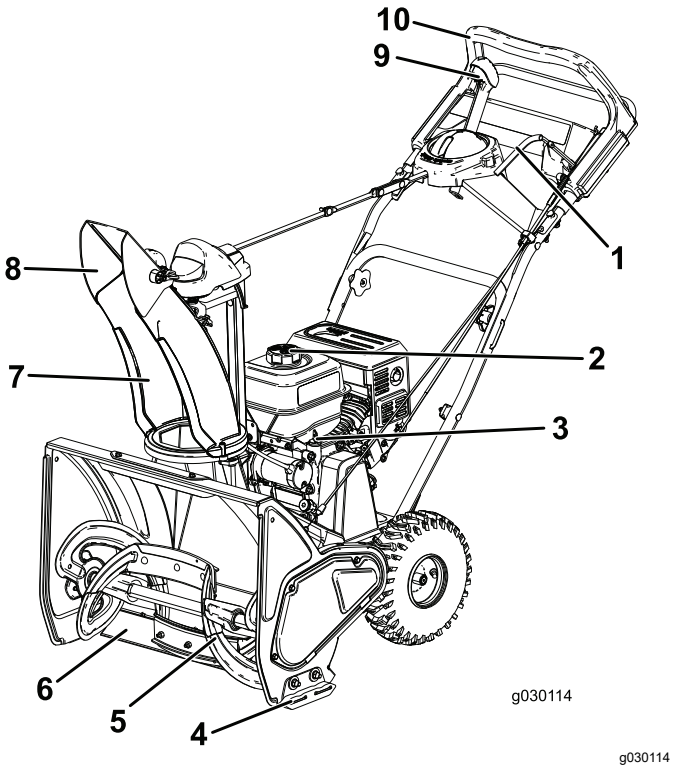

g030114

Rysunek 9

1. Dźwignia napędu śruby śnieżnej
2. Korek zbiornika paliwa
3. Prętowy wskaźnik poziomu
4. Płoza
5. Śruba śnieżna
6. Zgarniacz
7. Tunel wyrzutowy
8. Deflektor tunelu wyrzutowego
9. Sterowanie tunelu wyrzutowego Quick Stick®
10. Górny uchwyt

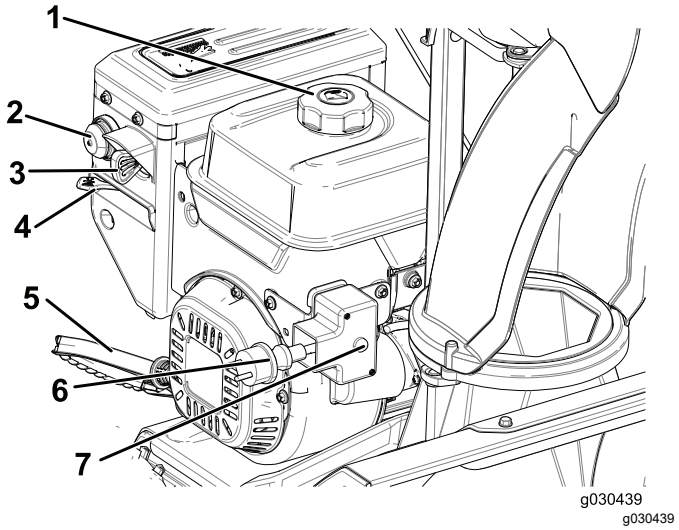

g030439

Rysunek 10

1. Korek zbiornika paliwa
2. Pompka
3. Kluczyk zapłonu
4. Ssanie
5. Uchwyt rozrusznika linkowego
6. Gniazdko rozrusznika elektrycznego
7. Przycisk rozrusznika elektrycznego

Działanie

Before Operation

Bezpieczeństwo przed rozpoczęciem pracy

- **Tylko modele z rozrusznikiem elektrycznym:** Używaj przedłużaczy i gniazd określonych w instrukcji. Dokładnie sprawdź przewód elektryczny przed podłączeniem go do źródła zasilania. Jeżeli przewód jest uszkodzony, nie używaj go. Wymień uszkodzony przewód. Zawsze, kiedy nie uruchamiasz maszyny, odłączaj przewód zasilający.
- Maszynę należy obsługiwać wyłącznie w odpowiedniej odzieży zimowej. Noś solidne obuwie antypoślizgowe, które zapewnia stabilne oparcie na śliskich nawierzchniach. Nie noś luźnej odzieży, która mogłaby zostać pochwycona przez ruchome części.
- Zawsze zakładaj okulary ochronne lub osłonę oczu na czas pracy oraz przed przystąpieniem do regulacji lub naprawy maszyny, aby chronić oczy przed przedmiotami, które mogą być przez nią wyrzucane.
- Dokładnie sprawdź obszar, na którym będziesz używać maszyny, i usuń wszystkie wycieraczki, sanki, deski, przewody i inne przedmioty.
- Jeśli osłona, zabezpieczenie lub naklejka ulegnie uszkodzeniu, stanie się nieczytelna lub zaginie, napraw ją lub wymień przed przystąpieniem do pracy. Dokręć także wszelkie poluzowane mocowania.

⚠ NIEBEZPIECZEŃSTWO

Paliwo jest niezwykle łatwopalne i wybuchowe. Pożar lub wybuch paliwa może poparzyć Ciebie i innych.

- **Aby zapobiec zapaleniu paliwa przez ładunek elektrostatyczny, przed napełnianiem ustaw kanister i/lub maszynę na podłożu, a nie w pojeździe lub na innym przedmiocie.**
- **Uzupełniaj paliwo na zewnątrz, kiedy silnik jest zimny. Wytrzyj rozlane paliwo.**
- **Nie zbliżaj się do paliwa, kiedy palisz. Paliwo nie może znajdować się w pobliżu otwartego płomienia ani iskier.**
- **Przechowuj paliwo w atestowanym kanistrze, poza zasięgiem dzieci.**
- **Nie przechylaj maszyny do przodu ani do tyłu z paliwem w zbiorniku, ponieważ paliwo może z niej wyciec.**

Uzupełnianie paliwa

- Aby uzyskać najlepsze rezultaty, używaj tylko czystej, świeżej (poniżej 30 dni) benzyny bezołowiowej o liczbie oktanowej 87 lub wyższej (metoda klasyfikacji [R+M)/2]).
- **Etanol:** Benzyna o zawartości do 10% etanolu (gasohol) lub 15% MTBE (etyl metylowo-tert-butylowy) zgodnie z objętością jest dopuszczalna. Etanol i MTBE nie są takie same. Nie można stosować benzyny zawierającej 15% objętości etanolu. Nie należy używać benzyny zawierającej ponad 10% objętości etanolu, takiej jak E15 (zawiera 15% etanolu), E20 (zawiera 20% etanolu), lub E85 (zawiera 85% etanolu). Zastosowanie nieprawidłowego rodzaju benzyny może skutkować problemami z wydajnością i/lub uszkodzeniem silnika, które może nie być objęte gwarancją.
- **Nie** używaj benzyny zawierającej metanol.
- **Zabrania się** przechowywania paliwa w zbiorniku lub kanistrach przez okres zimowy, jeżeli nie został użyty stabilizator paliwa.
- **Zabrania się** dodawania oleju do benzyny.

Ważne: **Aby zmniejszyć problemy z rozruchem, dodawaj stabilizator do paliwa przez cały sezon, mieszając go z benzyną mającą nie więcej niż 30 dni.**

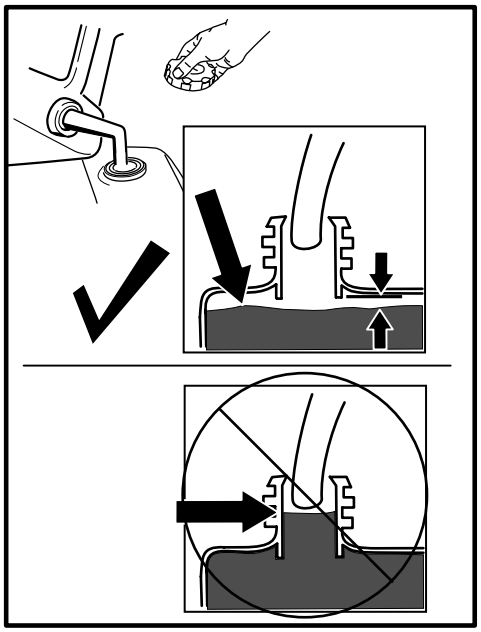

g214834

Rysunek 11

Sprawdzanie poziomu oleju w silniku

Patrz Sprawdzanie poziomu oleju w silniku (Strona 16).

Before Operation

Bezpieczeństwo w czasie pracy

- **Obracająca się śruba śnieżna może skaleczyć dłonie lub stopy.** W czasie użytkowania maszyny stój za uchwytami, z dala od otworu wyrzutnika. **Nie zbliżaj twarzy, dłoni, stóp ani innych części ciała ani odzieży do ruchomych lub wirujących części.**
- Nigdy nie kieruj wyrzutnika w stronę ludzi lub miejsc, gdzie może dojść do uszkodzenia mienia.
- Uważaj, aby się nie poślizgnąć lub przewrócić. Zawsze utrzymuj stabilną pozycję i mocno trzymaj uchwyty. Chodź; nie biegaj.
- Zachowaj szczególną ostrożność w czasie pracy na zboczach.
- Nigdy nie używaj maszyny nie mając dobrej widoczności lub oświetlenia.
- Nie używaj maszyny będąc chorym, zmęczonym lub pod wpływem alkoholu lub narkotyków.
- Spoglądaj za siebie i zachowaj ostrożność, cofając maszyną.
- W przypadku przerwy w odśnieżaniu wyłącz napęd śruby.
- Zachowuj szczególną ostrożność, odśnieżając lub przejeżdżając przez żwirowe podjazdy, ścieżki lub drogi. Uważaj na ukryte zagrożenia oraz ruch uliczny.
- Nigdy nie próbuj niczego regulować przy uruchomionym silniku.
- Po kolizji z ciałem obcym wyłącz silnik, wyjmij kluczyk zapłonu (tylko modele z elektrycznym rozrusznikiem), dokładnie sprawdź maszynę pod kątem uszkodzeń i napraw uszkodzenia przed jej uruchomieniem i dalszą pracą.
- Jeśli maszyna zaczyna nadmiernie drgać, wyłącz silnik i sprawdź przyczynę.
- Nie uruchamiaj silnika w pomieszczeniu, poza przypadkami uruchamiania w celu wjechania lub wyjechania maszyną z budynku. Otwórz drzwi na zewnątrz; spaliny są niebezpieczne.
- Nie przeciążaj maszyny, usiłując odśnieżać zbyt szybko.
- Nigdy nie dotykaj gorącego silnika ani tłumika.

Uruchamianie silnika

Użycie rozrusznika elektrycznego

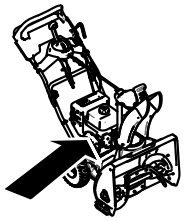

g213131

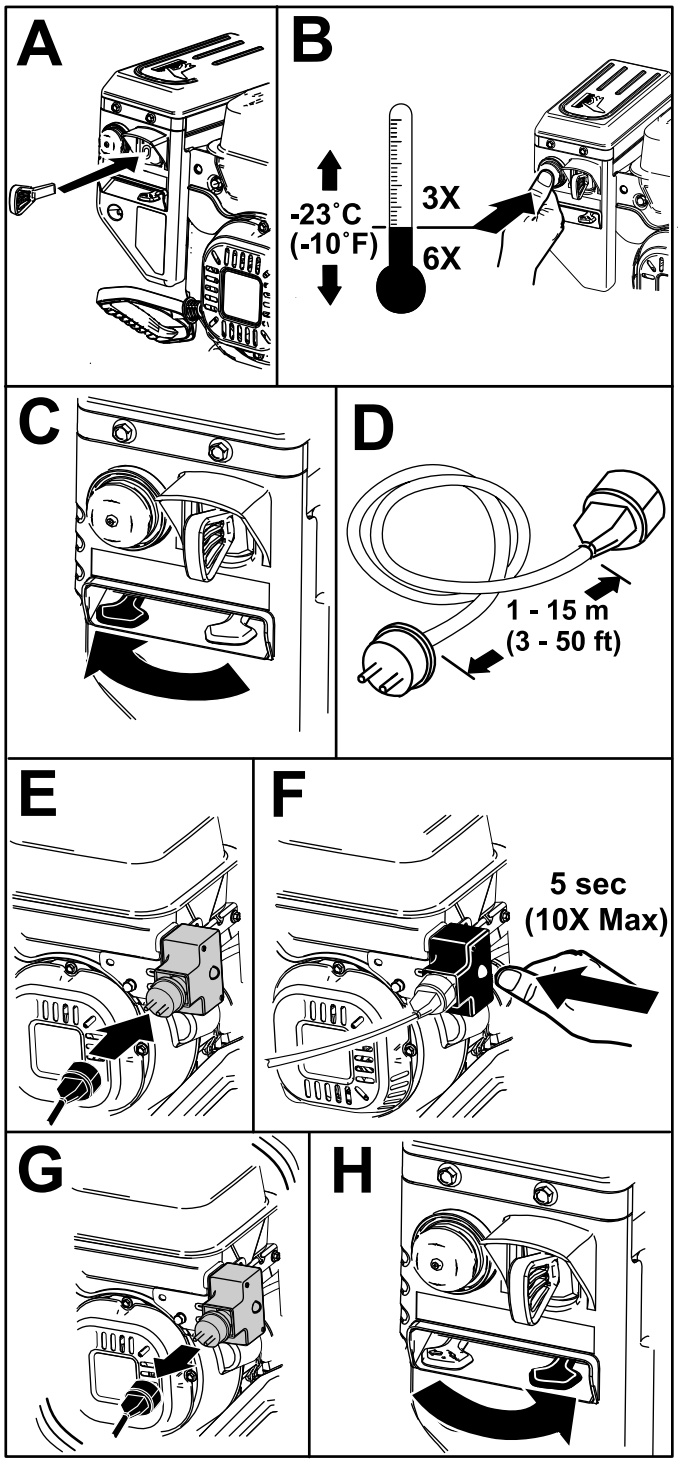

g215699

Rysunek 12

Użycie rozrusznika linkowego

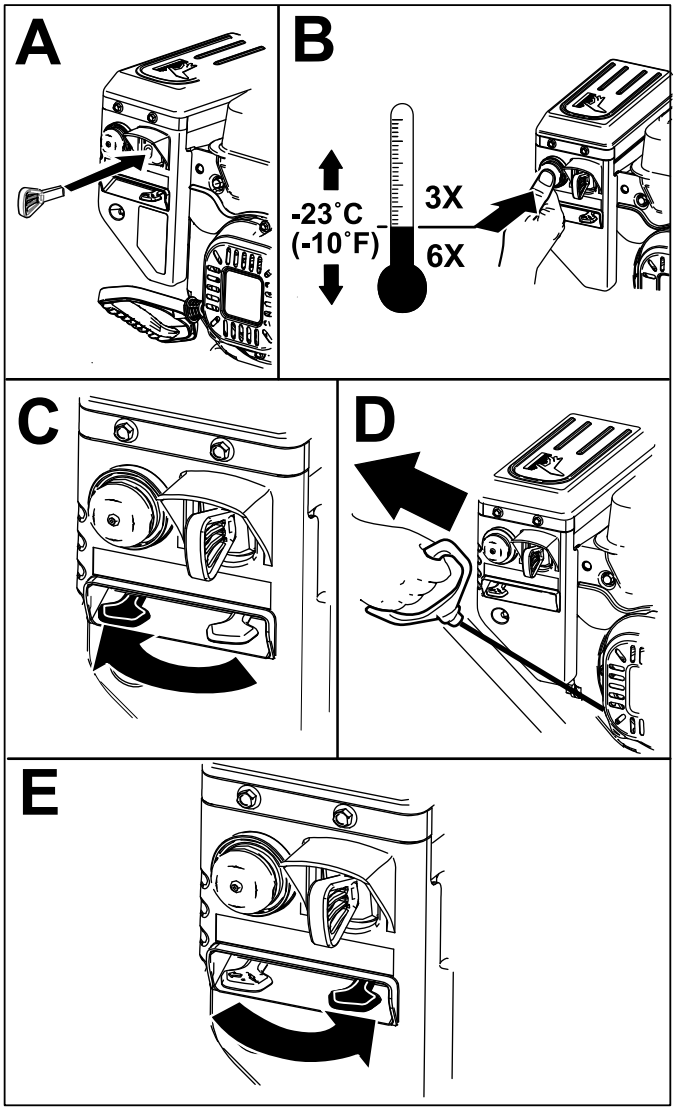

g210708

Rysunek 13

Załączanie napędu śruby śnieżnej

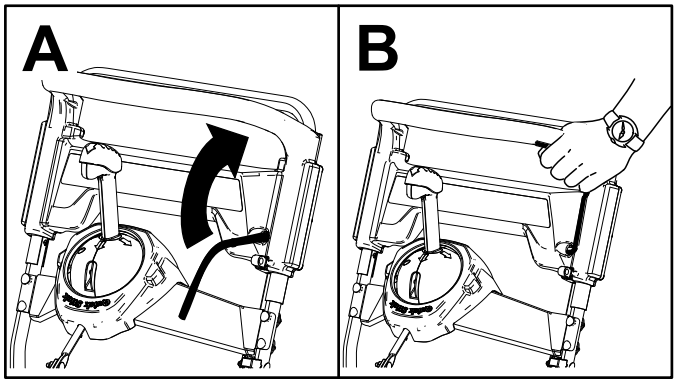

g214867

Rysunek 14

Wyłączanie napędu śruby śnieżnej

Aby wyłączyć napęd śruby śnieżnej, zwolnij jej dźwignię.

Włączanie trybu samobieżnego.

Aby użyć napędu trybu samobieżnego, wystarczy iść, z łokciami przy bokach, uchwyciwszy rękoma górny uchwyt; maszyna automatycznie dostosuje prędkość do operatora (Rysunek 15).

Informacja: Maszynę można obsługiwać w trybie samobieżnym z załączonym lub wyłączonym napędem śruby śnieżnej.

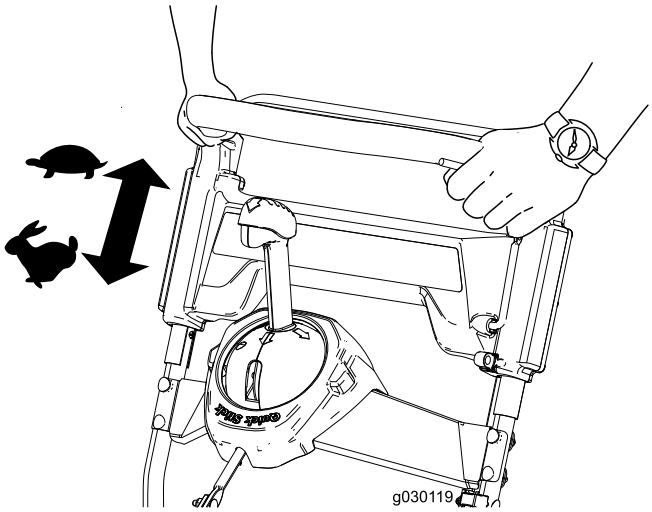

g030119

Rysunek 15

Zatrzymywanie silnika

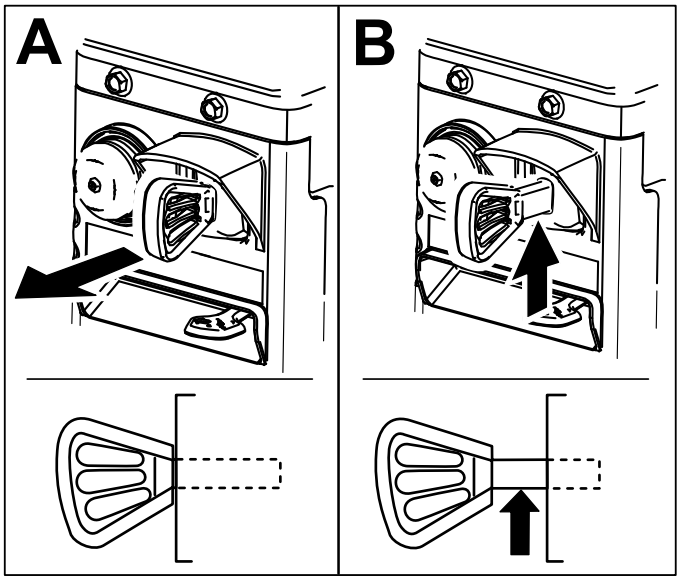

Rysunek 16

Obsługa dźwigni Quick Stick®

Informacja: Aby umożliwić obsługę dźwignią Quick Stick®, należy nacisnąć do oporu niebieską gałkę dźwigni aż do zwolnienia zatrzasku.

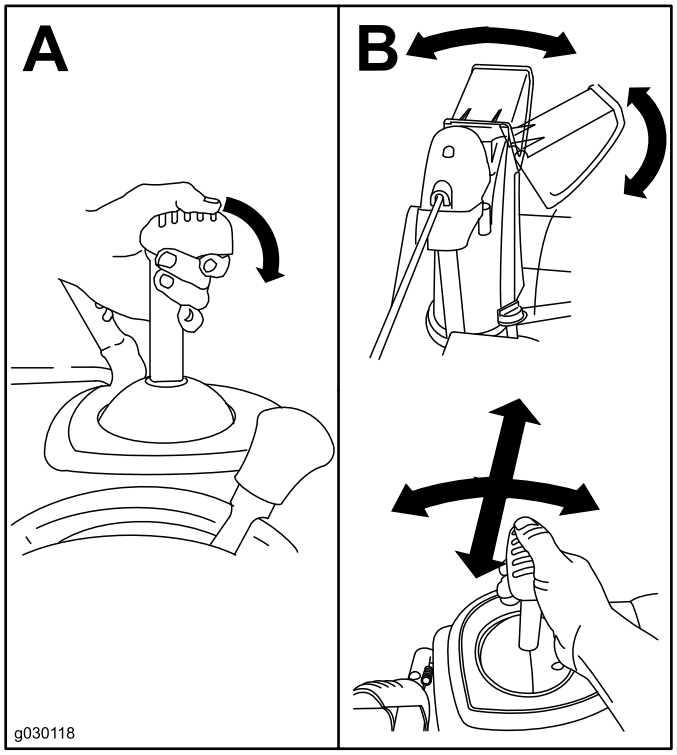

Rysunek 17

Odblokowywanie tunelu wyrzutowego

⚠ OSTRZEŻENIE

Jeśli śruba śnieżna/ wirnik obracają się, ale z tunelu wyrzutowego nie jest wyrzucany śnieg, tunel może być zablokowany.

Nigdy nie usuwaj blokady tunelu wyrzutowego dłońmi. Może to prowadzić do odniesienia obrażeń ciała.

1. Pozostając w pozycji operatora, zwolnij dźwignię napędu jazdy.
2. Włącz napęd śruby śnieżnej.
3. Naciśnij uchwyt, aby unieść przód maszyny kilka centymetrów nad podłoże. Następnie szybko unieś uchwyty, tak aby przód maszyny uderzył o podłoże.
4. Wyłącz napęd śruby śnieżnej.
5. Powtarzaj kroki od 1 do 4, aż strumień śniegu zacznie być wyrzucany z tunelu wyrzutowego.

Ważne: **Jeśli nie uda się odblokować tunelu wyrzutowego uderzając przodem maszyny o podłoże, wyłącz silnik, zaczekaj, aż wszystkie ruchome części się zatrzymają, i użyj narzędzia do usuwania śniegu (nie stanowi wyposażenia maszyny).**

Ważne: **Odblokowanie tunelu wyrzutowego, uderzając przodem maszyny o podłoże, może spowodować przesunięcie się płóz. Skoryguj wysokość płóz i dokładnie dokręć śruby płóz; patrz** **Sprawdzanie i regulacja płóz (Strona 17)****.**

Rady związane z posługiwaniem się urządzeniem

⚠ OSTRZEŻENIE

Śruba może wyrzucać kamienie, zabawki i inne przedmioty, powodując poważne obrażenia u operatora lub osób postronnych.

- **Uprzątnij z odśnieżanego obszaru wszystkie przedmioty, które łopatki wirnika mogłyby pochwycić i wyrzucić.**
- **Nie pozwalaj dzieciom ani zwierzętom przebywać na odśnieżanym obszarze.**

- Odśnieżaj, gdy tylko spadnie śnieg.
- Aby odśnieżanie było dokładne, trasy przejazdu odśnieżarki powinny nieco się nakładać.
- W miarę możliwości wyrzucaj śnieg z wiatrem.
- Jeśli maszyna nie porusza się sama do przodu na śliskich nawierzchniach lub w ciężkim śniegu, popychaj uchwyt, ale pozwól jej pracować własnym tempem.

After Operation

Bezpieczeństwo po skończonej pracy

- Nigdy nie przechowuj maszyny z paliwem w zbiorniku w budynku, gdzie występują otwarte źródła zapłonu, takie jak podgrzewacze c.w.u., wolnostojące grzejniki, suszarki do ubrań itp. Przed przechowaniem w pomieszczeniu zaczekaj, aż silnik ostygnie.
- Jeżeli maszyna ma być przechowywana przez okres dłuższy niż 30 dni, postępuj zgodnie z instrukcjami podanymi w rozdziale Przechowywanie (Strona 21).

Zapobieganie zamarzaniu po pracy

- Zostaw silnik uruchomiony na kilka minut, aby zapobiec zamarznięciu ruchomych części. Wyłącz silnik, zaczekaj, aż wszystkie ruchome części się zatrzymają, po czym usuń lód i śnieg z maszyny.
- Usuń cały śnieg i lód z podstawy tunelu wyrzutowego.
- Obróć tunel wyrzutowy w lewo i prawo, aby pozbyć się nagromadzonego lodu.
- Po ustawieniu kluczyka zapłonu w pozycji WYŁĄCZENIA pociągnij kilka razy za uchwyt rozrusznika linkowego lub podłącz przewód elektryczny do źródła zasilania i maszyny, i naciśnij jeden raz przycisk rozrusznika elektrycznego, aby zapobiec zamarznięciu rozrusznika linkowego i/lub elektrycznego (tylko modele z rozruchem elektrycznym).
- Kiedy pada śnieg i panuje niska temperatura, niektóre elementy sterowania i ruchome części mogą zamarzać. Nie używaj nadmiernej siły, próbując poruszyć zamarznięte elementy sterowania. W razie problemów z poruszeniem dowolnego elementu sterowania lub części, uruchom silnik i zostaw uruchomiony na kilka minut.
- Gdy tunel wyrzutowy jest zamrożony, nie należy używać dźwigni sterującej kierunkiem wylotu śniegu. Naciśnij niebieską gałkę dźwigni i obróć wylot ręką.
- Transportowanie odśnieżarki na otwartej przyczepie lub pojeździe może spowodować zamarznięcie elementów sterujących i tunelu wyrzutowego.

Konserwacja

Informacja: Określ lewą i prawą stronę maszyny ze standardowego stanowiska operatora.

Zalecany harmonogram konserwacji

Częstotliwość serwisowania	Procedura konserwacji
Po pierwszej godzinie	• Sprawdź i w razie potrzeby dokręć luźne mocowania.
Po pierwszych 2 godzinach	• Wymień olej silnikowy. • Sprawdź i w razie potrzeby wyreguluj linkę napędu śruby śnieżnej. • Sprawdź i w razie potrzeby wyreguluj linkę napędu jazdy.
Przed każdym użyciem lub codziennie	• Sprawdź i w razie potrzeby uzupełnij poziom oleju w silniku.
Co 100 godzin	• Wymień świecę zapłonową.
Co rok	• Sprawdź i w razie potrzeby wyreguluj płozy. • Skontroluj krawędzie śruby śnieżnej i w razie potrzeby zleć autoryzowanemu serwisowi wymianę krawędzi śruby śnieżnej i zgarniacza. • Wymień olej silnikowy. • Sprawdź i w razie potrzeby wyreguluj linkę napędu śruby śnieżnej. • Sprawdź i w razie potrzeby wyreguluj linkę napędu jazdy. • Sprawdź ciśnienie w oponach. • Sprawdź i w razie potrzeby dokręć luźne mocowania. • Zleć przedstawicielowi autoryzowanego serwisu kontrolę i ewentualną wymianę paska napędowego.
Co rok lub przed składowaniem	• Przygotuj maszynę do przechowywania.

Zasady bezpieczeństwa podczas konserwacji

Przed przystąpieniem do wykonywania jakichkolwiek czynności konserwacyjnych w maszynie należy zapoznać się z następującymi zasadami bezpieczeństwa:

- Przed przystąpieniem do konserwacji, serwisowania lub regulacji wyłącz silnik i wyjmij kluczyk. W sprawie poważnych napraw kontaktuj się z przedstawicielem autoryzowanego serwisu.
- Często regularnie sprawdzaj dokręcenie wszystkich mocowań, aby zapewnić bezpieczną eksploatację maszyny.
- Nie zmieniaj ustawień regulatora silnika.
- Kupuj tylko oryginalne części zamienne i akcesoria firmy Toro.

Sprawdzanie poziomu oleju w silniku

Okres pomiędzy przeglądami: Przed każdym użyciem lub codziennie

g210346

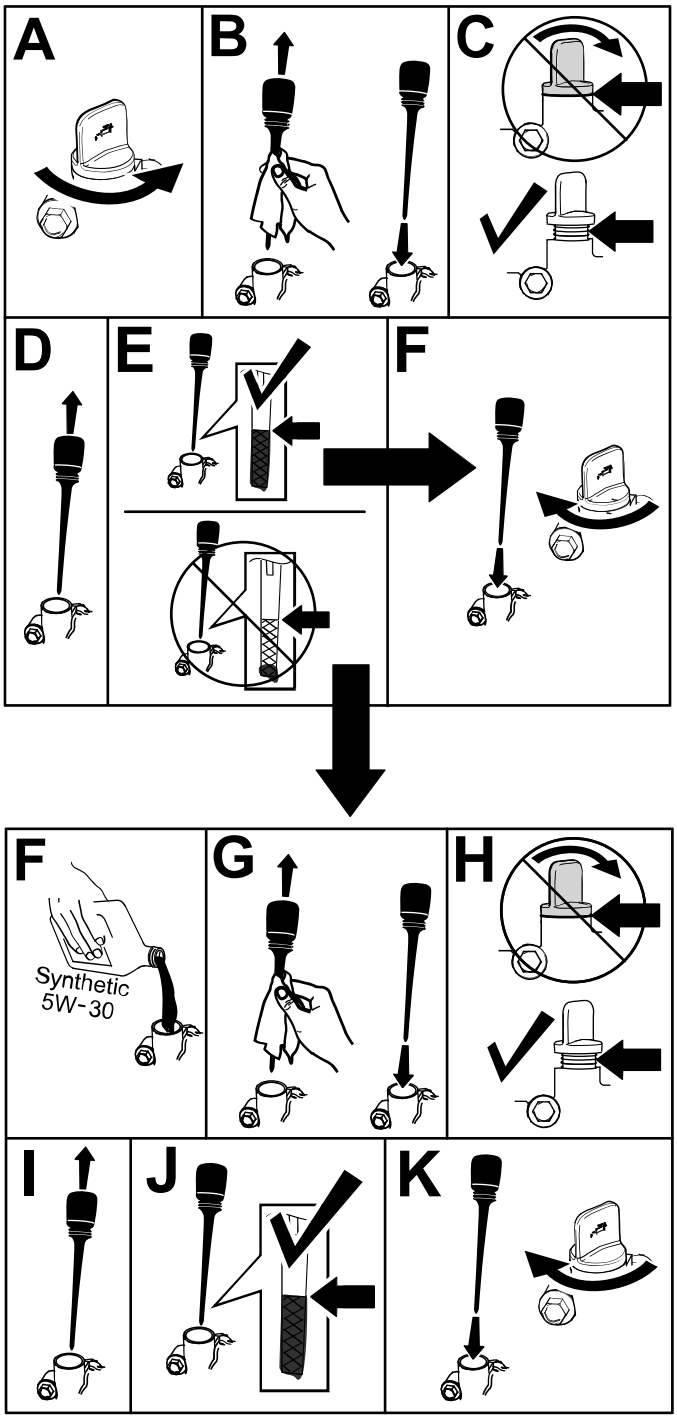

g214777

Rysunek 18

Sprawdzanie i regulacja płóz

Okres pomiędzy przeglądami: Co rok

Sprawdź płozy, aby upewnić się, że śruba śnieżna nie dotyka utwardzonej nawierzchni. Wyreguluj płozy odpowiednio do ich zużycia (Rysunek 19).

1. Poluzuj śruby płóz.
2. Wsuń pod zgarniacz płytę o grubości 5 mm.

   Informacja: Użycie cieńszej płyty spowoduje zbieranie większej ilości śniegu przez zgarniacz, natomiast użycie grubszej płyty spowoduje zbieranie mniejszej ilości śniegu przez zgarniacz.
3. Opuść płozy na podłoże.

   Informacja: Upewnij się, że płozy spoczywają płasko na podłożu.
4. Dokręć śruby płóz.

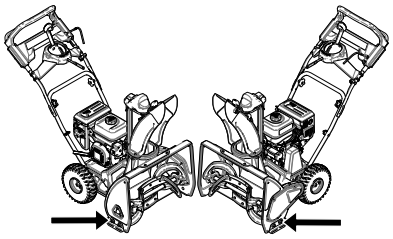

g215701

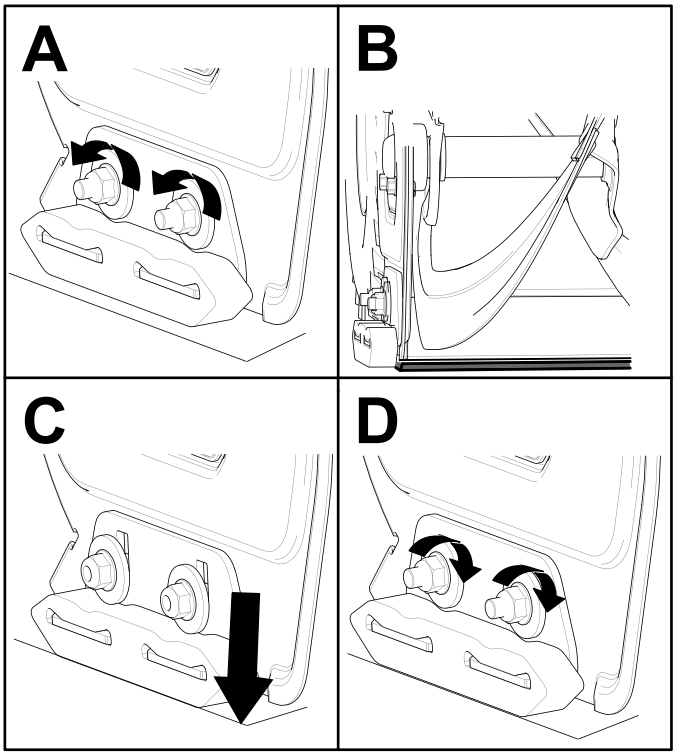

g214716

Rysunek 19

Kontrola krawędzi śruby śnieżnej

Okres pomiędzy przeglądami: Co rok—Skontroluj krawędzie śruby śnieżnej i w razie potrzeby zleć autoryzowanemu serwisowi wymianę krawędzi śruby śnieżnej i zgarniacza.

Przed każdym odśnieżaniem sprawdzaj zużycie krawędzi śruby śnieżnej. Gdy zużycie krawędzi śruby śnieżnej dojdzie do otworu wskaźnika zużycia, zleć autoryzowanemu serwisowi wymianę krawędzi śruby śnieżnej (Rysunek 20).

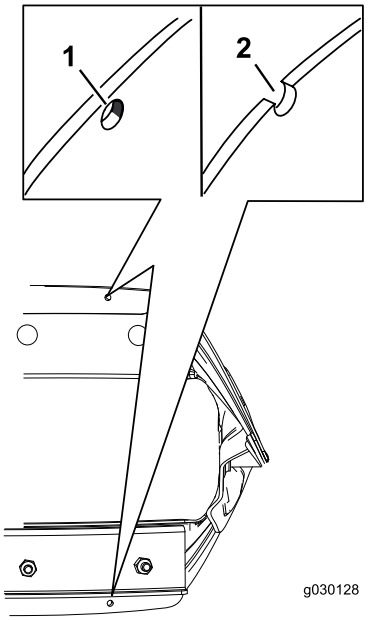

g030128

Rysunek 20

1. Otwór wskaźnika zużycia jest nienaruszony; nie trzeba wymieniać krawędzi śruby śnieżnej.
2. Otwór wskaźnika zużycia jest naruszony; należy wymienić obie krawędzie śruby śnieżnej.

Wymiana oleju silnikowego

Okres pomiędzy przeglądami: Po pierwszych 2 godzinach

Co rok

W miarę możliwości uruchom silnik na kilka minut przed wymianą oleju, aby go rozgrzać. Rozgrzany olej łatwiej wypływa i zawiera więcej zanieczyszczeń.

Specyfikacja oleju silnikowego

Ilość oleju silnikowego	0,70 l
Lepkość oleju	Patrz Rysunek 22.
Klasa serwisowa API	SJ lub wyższa

1. Ustaw maszynę na równym podłożu.

2. Umieść pojemnik na zużyty olej pod korkiem spustowym; wyjmij korek spustowy oleju i przechyl maszynę do tyłu, aby spuścić zużyty olej do pojemnika (Rysunek 21).

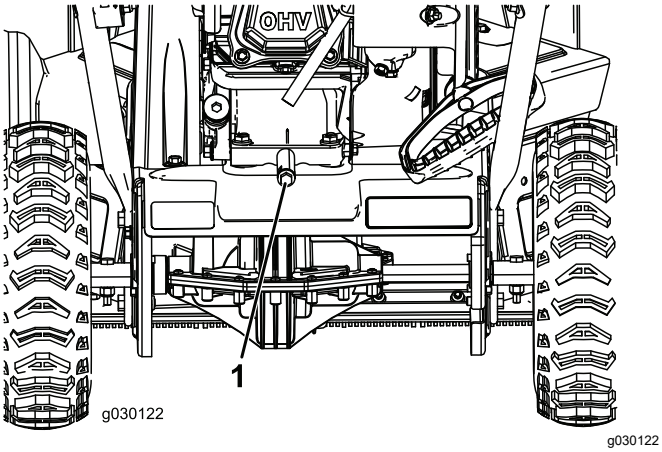

Rysunek 21

1. Korek spustowy oleju

3. Po spuszczeniu zużytego oleju ustaw maszynę w pozycji roboczej.
4. Załóż korek spustowy oleju i mocno go dokręć.
5. Wyczyść obszar wokół korka wlewu oleju.
6. Wykorzystaj Rysunek 22, aby wybrać najlepszą lepkość oleju dla spodziewanego zakresu temperatur na zewnątrz:

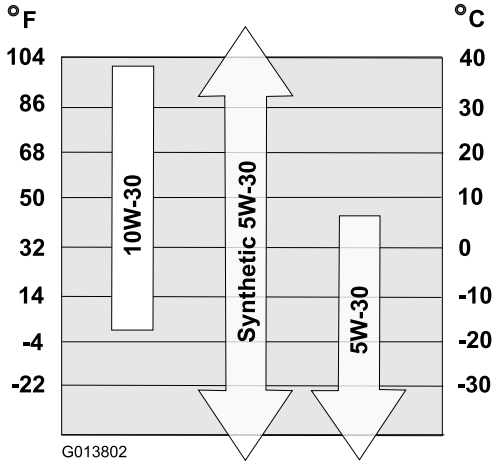

Rysunek 22

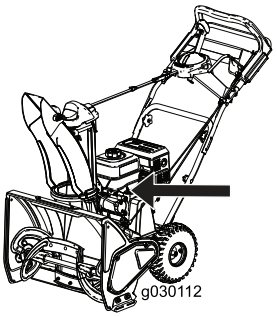

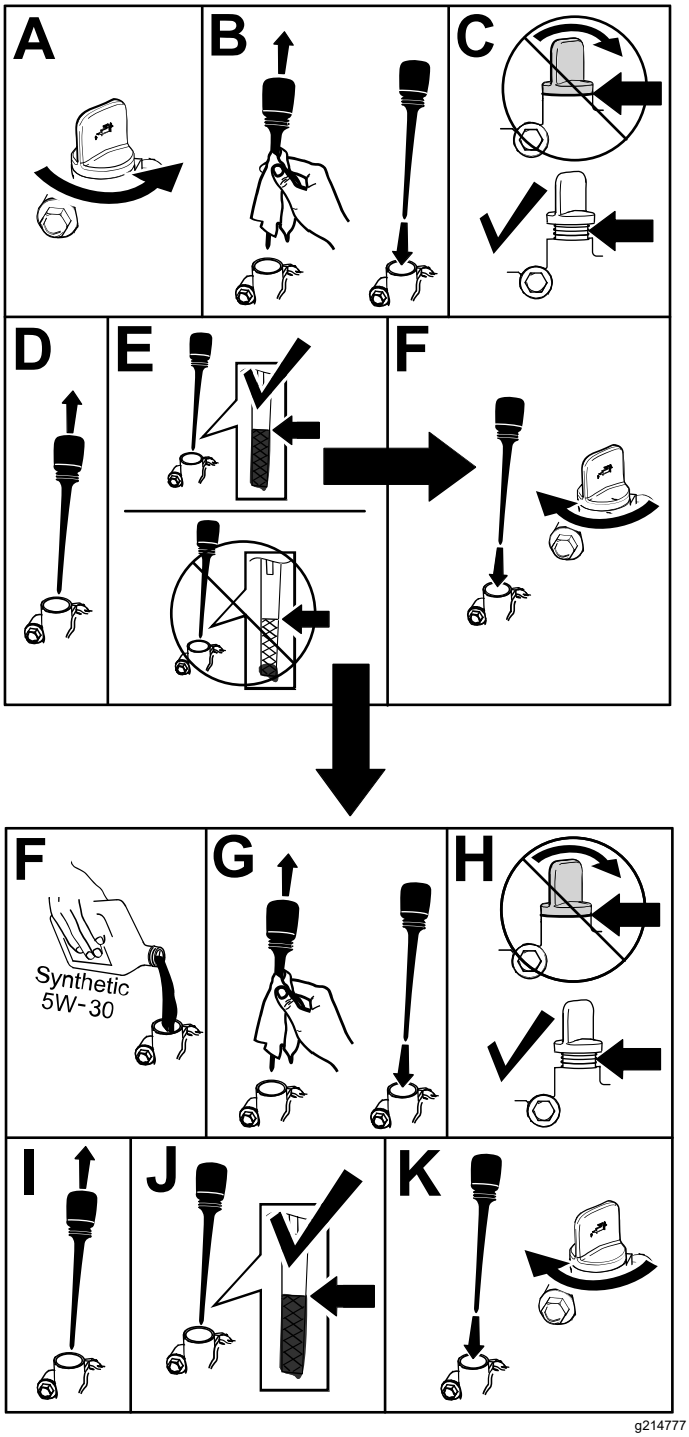

Rysunek 23

Wymiana świecy zapłonowej

Okres pomiędzy przeglądami: Co 100 godzin—Wymień świecę zapłonową.

⚠ OSTRZEŻENIE

Wymiana świecy w momencie, gdy silnik jest rozgrzany może spowodować oparzenia.

Odczekaj, aż silnik ochłodnie, a następnie wymień świecę.

Używaj świec firmy Toro lub świec podobnych (Champion® RN9YC lub NGK BPR6ES).

1. Zdejmij osłonę (Rysunek 24).

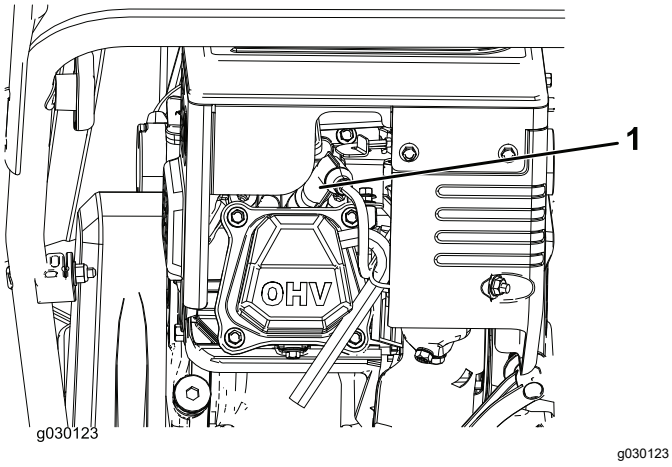

Rysunek 24

1. Kapturek świecy zapłonowej

2. Wyczyść obszar wokół podstawy świecy zapłonowej.
3. Wyciągnij i usuń starą świecę.

   Informacja: Do wykręcenia świecy niezbędny jest klucz z grzechotką.
4. Odstęp między elektrodami w nowej świecy powinien wynosić 0,76 mm, zgodnie z Rysunek 25.

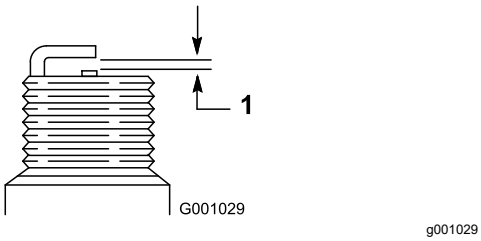

Rysunek 25

1. 0,76 mm

Regulacja linki napędu śruby śnieżnej

Okres pomiędzy przeglądami: Po pierwszych 2 godzinach

Co rok

Jeśli pasek napędowy ślizga się lub piszczy przy dużym obciążeniu, wyreguluj linkę napędu śruby śnieżnej.

1. Poluzuj nakrętkę na dolnym zacisku linki, bez jej odkręcania (Rysunek 26).

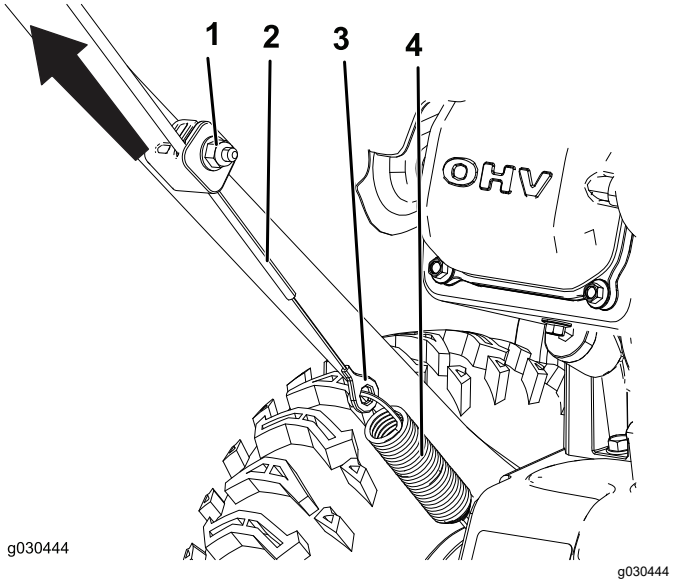

Rysunek 26

1. Nakrętka
2. Linka
3. Złącze
4. Sprężyna

2. Naciągnij linkę, aby zmniejszyć luz (Rysunek 26).

   Ważne: **Nie naprężaj całkowicie linki. Całkowite naprężenie linki będzie uniemożliwiać prawidłowe zatrzymywanie się śruby śnieżnej.**
3. Przytrzymaj linkę na swoim miejscu i dokręć nakrętkę (Rysunek 26).

Regulacja linki napędu jazdy

Okres pomiędzy przeglądami: Po pierwszych 2 godzinach

Co rok

Jeżeli koła łatwo blokują się lub obracają się bez wciśniętej dźwigni napędu jazdy wyreguluj linkę napędu jazdy.

1. Poluzuj nakrętkę na górnym zacisku linki, bez jej odkręcania (Rysunek 27).

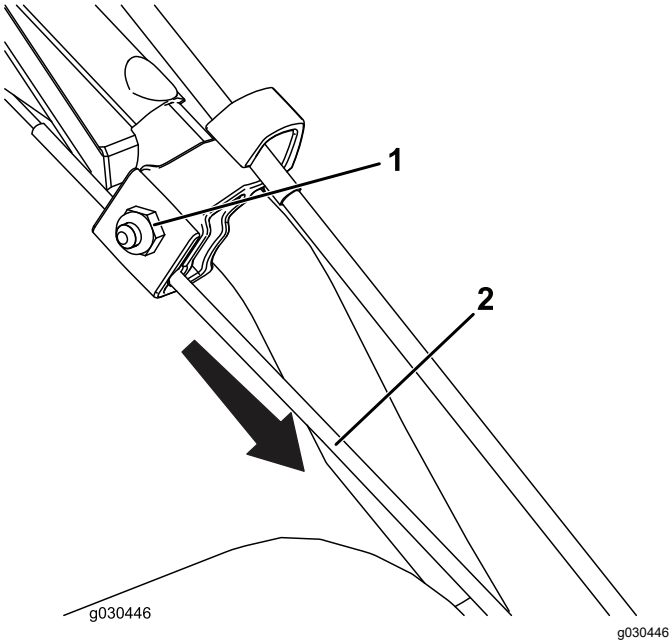

Rysunek 27

1. Nakrętka
2. Linka

2. Naciągnij linkę, aby znacznie zmniejszyć luz (Rysunek 27).

   Ważne: **Nie naprężaj całkowicie linki. Całkowite naprężenie linki może skutkować obracaniem się kół bez wciśniętej dźwigni napędu jazdy.**

3. Dokręć nakrętkę (Rysunek 27).

Sprawdzanie ciśnienia w oponach

Okres pomiędzy przeglądami: Co rok

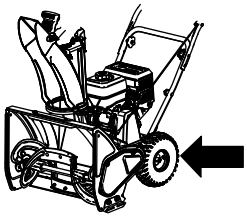

g210347

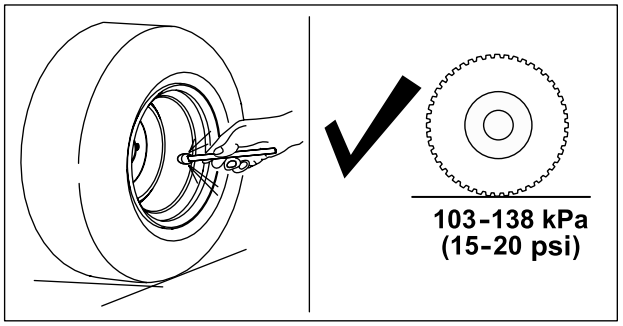

g211051

Rysunek 28

Przechowywanie

Przechowywanie maszyny

⚠ OSTRZEŻENIE

- **Opary benzyny są łatwopalne, wybuchowe i niebezpieczne w razie wdychania. Przechowując maszynę w miejscu, gdzie występuje otwarty płomień, może dojść do zapłonu oparów benzyny i wybuchu.**
- **Nie przechowuj maszyny w budynku (mieszkalnym), piwnicy, ani innych miejscach, gdzie mogą występować źródła zapłonu, takie jak podgrzewacze c.w.u., wolnostojące grzejniki, suszarki do ubrań, piece i podobne urządzenia.**
- **Nie przechylaj maszyny do tyłu z paliwem w zbiorniku, ponieważ paliwo może z niej wyciec.**

1. Przy ostatnim tankowaniu w sezonie dodaj stabilizator paliwa, aby je odświeżyć, zgodnie z zaleceniami producenta silnika.
2. Uruchom silnik na 10 minut, aby rozprowadzić wzbogacone paliwo w układzie paliwowym.
3. Wyłącz silnik, zaczekaj, aż ostygnie i spuść paliwo ze zbiornika lub zostaw silnik uruchomiony, aż się zatrzyma.
4. Uruchom silnik i zostaw uruchomiony, aż się zatrzyma.
5. Włącz ssanie lub podaj paliwo do silnika, uruchom go po raz trzeci i próbuj tak długo, aż nie będzie go można uruchomić.
6. Spuść paliwo z gaźnika przez śrubę spustową do atestowanego kanistra na benzynę.
7. Odpowiednio usuń niewykorzystane paliwo. Oddaj je do recyklingu zgodnie z lokalnymi przepisami lub wykorzystaj w samochodzie.
8. Kiedy silnik będzie jeszcze ciepły, wymień olej silnikowy. Patrz Wymiana oleju silnikowego (Strona 17).
9. Wyjmij świecę zapłonową.
10. Wlej 2 łyżeczki oleju do otworu po świecy zapłonowej.
11. Wkręć świecę zapłonową ręką, po czym dokręć ją momentem 27–30 N·m.
12. Po ustawieniu kluczyka zapłonu w pozycji OFF pociągnij powoli za uchwyt rozrusznika linkowego, aby rozprowadzić olej wewnątrz cylindra.
13. Wyczyść maszynę.
14. Pomaluj miejsca, w których odprysnął lakier, lakierem dostępnym u przedstawiciela autoryzowanego serwisu. Przed malowaniem przeszlifuj te miejsca papierem ściernym i zagruntuj środkiem antykorozyjnym, aby zabezpieczyć elementy metalowe przed korozją.
15. Dokręć wszelkie poluzowane mocowania. Napraw lub wymień wszystkie uszkodzone części.
16. Przykryj maszynę i przechowaj ją w czystym, suchym miejscu, poza zasięgiem dzieci. Przed przechowaniem w pomieszczeniu zaczekaj, aż silnik ostygnie.

Przygotowanie maszyny do przechowywania

⚠ OSTRZEŻENIE

Opary paliwa są łatwopalne, wybuchowe i niebezpieczne w razie wdychania. Przechowując produkt w miejscu, gdzie występuje otwarty płomień, może dojść do zapłonu oparów paliwa i wybuchu.

- **Nie przechowuj maszyny w domu (mieszkaniu), piwnicy, ani innych miejscach, gdzie mogą występować źródła zapłonu, takie jak podgrzewacze c.w.u., wolnostojące grzejniki, suszarki do ubrań, piece i podobne urządzenia.**
- **Nie przechylaj maszyny do przodu ani do tyłu z paliwem w zbiorniku, ponieważ paliwo może z niej wyciec.**
- **Nie przechowuj maszyny z uchwytem opuszczonym na podłoże, gdyż spowoduje to napłynięcie oleju do cylindra silnika i wyciek na podłoże, a silnik nie da się uruchomić i nie będzie w stanie pracować.**

1. Przy ostatnim tankowaniu w sezonie dodaj stabilizator paliwa, aby je odświeżyć, zgodnie z zaleceniami producenta silnika.

   Ważne: **Nie należy przechowywać paliwa dłużej niż sugeruje to producent stabilizatora do paliwa.**
2. Uruchom silnik na 10 minut, aby rozprowadzić wzbogacone paliwo w układzie paliwowym.
3. Wyłącz silnik, zaczekaj, aż ostygnie i spuść paliwo ze zbiornika lub zostaw silnik uruchomiony, aż się zatrzyma.

4. Uruchom silnik i pozwól, aby pracował aż do wyłączenia.
5. Włącz ssanie lub zalej układ paliwowy silnika, uruchom go po raz trzeci i próbuj tak długo, aż nie będzie go można uruchomić.
6. Spuść paliwo z gaźnika przez śrubę spustową do atestowanego kanistra na benzynę.
7. Odpowiednio usuń niewykorzystane paliwo. Oddaj je do recyklingu zgodnie z lokalnymi przepisami lub wykorzystaj w samochodzie.
8. Kiedy silnik będzie jeszcze ciepły, wymień olej silnikowy. Patrz Wymiana oleju silnikowego (Strona 17).
9. Wyjmij świecę zapłonową.
10. Wlej 10 ml (2 łyżeczki) oleju do otworu po świecy zapłonowej.
11. Wkręć świecę zapłonową ręką, po czym dokręć ją momentem 27–30 N·m.
12. Po ustawieniu kluczyka zapłonu w pozycji OFF pociągnij powoli za uchwyt rozrusznika linkowego, aby rozprowadzić olej wewnątrz cylindra.
13. Wyczyść maszynę.
14. Pomaluj miejsca, w których odprysnął lakier, lakierem dostępnym u przedstawiciela autoryzowanego serwisu. Przed malowaniem przeszlifuj te miejsca papierem ściernym i zagruntuj środkiem antykorozyjnym, aby zabezpieczyć elementy metalowe przed korozją.
15. Dokręć wszelkie poluzowane mocowania. Napraw lub wymień wszystkie uszkodzone części.
16. Przykryj maszynę i przechowaj ją w czystym, suchym miejscu, poza zasięgiem dzieci. Przed przechowywaniem maszyny w jakimkolwiek pomieszczeniu zaczekaj, aż silnik ostygnie.

Polityka ochrony prywatności (Europa)

Informacje gromadzone przez Toro
Toro Warranty Company (Toro) chroni Twoją prywatność. W celu przetwarzania Twojego zgłoszenia naprawy gwarancyjnej i kontaktowania się z Tobą w przypadku wycofania produktu z rynku, prosimy o udostępnienie nam pewnych danych osobowych, bezpośrednio lub za pośrednictwem lokalnego oddziału firmy Toro lub sprzedawcy.

System gwarancyjny Toro jest na serwerach znajdujących się w Stanach Zjednoczonych, gdzie przepisy dotyczące ochrony prywatności mogą nie zapewniać takiej samej ochrony, jaka obowiązuje w Twoim kraju.

UDOSTĘPNIAJĄC NAM SWOJE DANE OSOBOWE WYRAŻASZ ZGODĘ NA PRZETWARZANIE TYCH DANYCH, JAK TO OPISANO W NINIEJSZEJ POLITYCE OCHRONY PRYWATNOŚCI.

Sposób, w jaki Toro wykorzystuje informacje
Firma Toro może używać Twoich danych osobowych do przetwarzania zgłoszeń napraw gwarancyjnych, kontaktowania się z Tobą w przypadku wycofania produktu z rynku oraz w innych celach. Firma Toro może udostępniać te dane swoim oddziałom, sprzedawcom i innym partnerom biznesowym w związku z tymi działaniami. Nie przekażemy Twoich danych osobowych żadnej innej firmie. Zastrzegamy sobie prawo do ujawnienia danych osobowych w celu zapewnienia zgodności z obowiązującymi przepisami i żądaniami właściwych organów władzy, zapewnienia prawidłowego funkcjonowania naszych systemów oraz w celu ochrony własnych interesów lub innych użytkowników.

Przechowywanie danych osobowych
Będziemy przechowywać Twoje dane osobowe tak długo, jak długo będą potrzebne do celów, w których zostały pierwotnie zgromadzone lub do innych uzasadnionych celów (takich jak zapewnienie zgodności z przepisami) lub stosownie do wymagań obowiązujących przepisów.

Troska firmy Toro o zapewnienie ochrony danych osobowych
Podejmujemy odpowiednie środki ostrożności w celu zapewnienia bezpieczeństwa Twoich danych osobowych. Podejmujemy również działania mające na celu utrzymanie dokładności i aktualności danych osobowych.

Dostęp i poprawianie danych osobowych
Jeśli chcesz sprawdzić lub poprawić swoje dane osobowe, prosimy o kontakt drogą elektroniczną na adres: legal@toro.com.

Australijskie prawo konsumenta

Klienci z Australii mogą znaleźć szczegółowe dane, związane z Australijskim prawem konsumenta wewnątrz opakowania lub uzyskać te dane u przedstawiciela firmy Toro.

TORO®

Count on it.