Form No. 3442-367 Rev A

Lygtemonteringssæt

Plæneklipper i Groundsmaster® 1000-serien

Modelnr. 04138

Monteringsvejledning

Montering

1 Klargøring af maskinen

Kræver ingen dele

Fremgangsmåde

1. Parker maskinen på en plan flade.
2. Aktiver parkeringsbremsen.
3. Sluk for motoren.
4. Afmonter tændrørskablet fra tændrøret. Se maskinens *betjeningsvejledning*.
5. Hvis lygtesættet (model 04135) er monteret på din maskine, skal du udføre følgende trin:
   A. Fjern ledningsnetforbindelserne (Figur 1) fra lygterne.

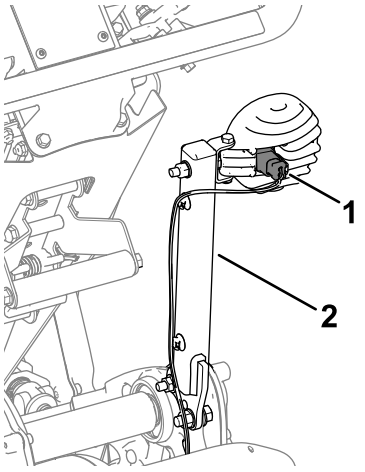

g338146

Figur 1
Set fra højre side

1. Ledningsnetforbindelse
2. Lygtemonteringsenhed

   B. Fjern lygtemonteringsenhederne (Figur 1) fra maskinen. Gem monteringsenhederne til fastgøring på monteringsbeslagene.

2 Montering af sættet

Dele, der skal bruges til dette trin:

1	Højre lygtebeslag (maskine med fast hoved)
1	Venstre lygtebeslag (maskine med fast hoved)
1	Højre lygtebeslag (Flex-maskine)
1	Venstre lygtebeslag (Flex-maskine)
4	Bolt
4	Flangemøtrik (5/16")
2	Flangemøtrik (⅜")
2	Låsemøtrik
6	Unbrakoskrue (5/16")
2	Unbrakoskrue (⅜")
4	Monteringsenhed til ledningsnettet
1	Kabelbånd

© 2020—The Toro® Company
8111 Lyndale Avenue South
Bloomington, MN 55420

Registrer dit produkt på www.Toro.com.

CE

Oversættelse af original (DA)
Trykt i USA
Alle rettigheder forbeholdes

3442-367

Montering af sættet på maskiner med fast hoved

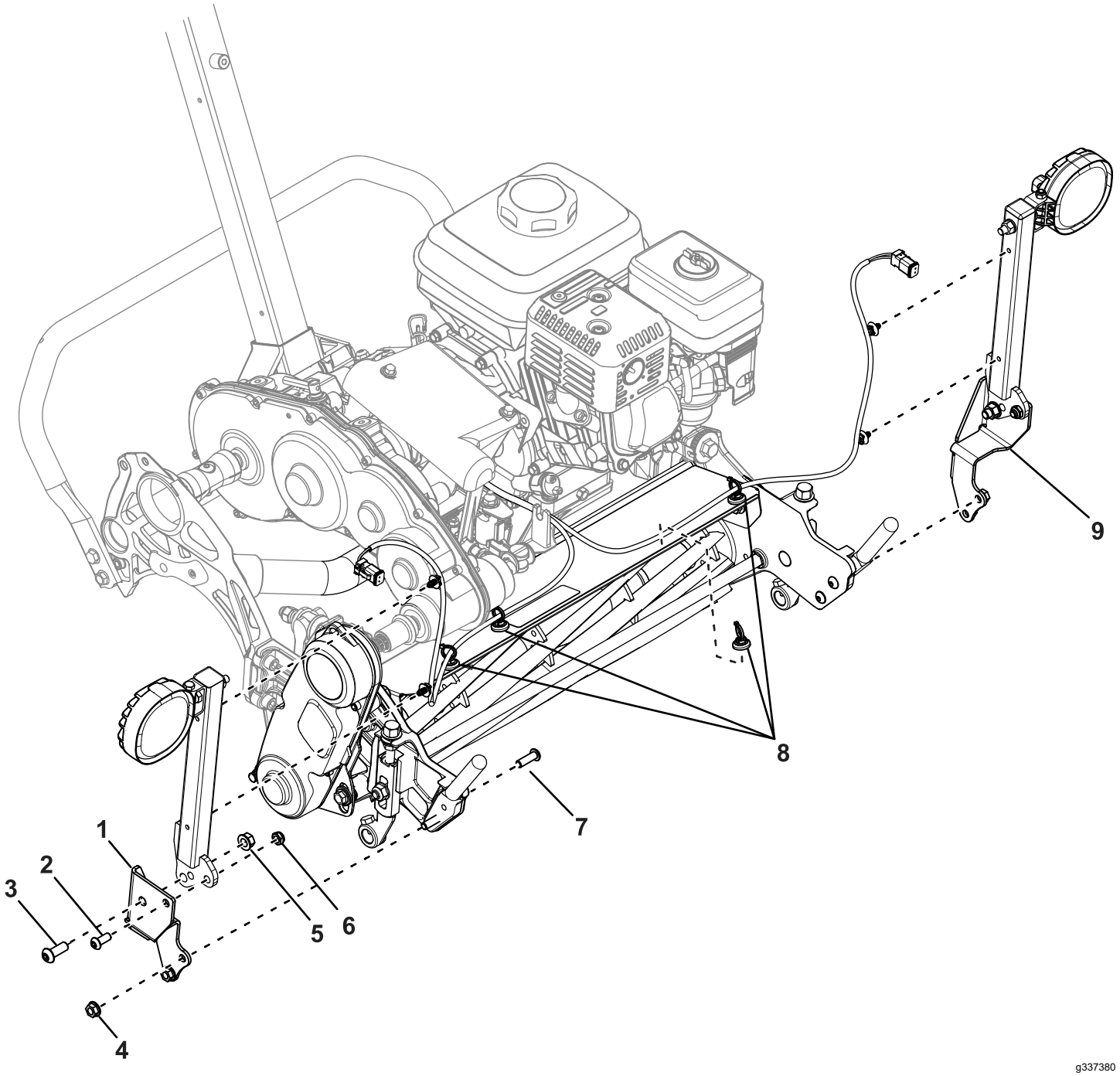

Figur 2

1. Højre monteringsbeslag
2. Unbrakoskrue (5/16")
3. Unbrakoskrue (⅜")
4. Flangemøtrik (5/16")
5. Flangemøtrik (⅜")
6. Låsemøtrik
7. Bolt
8. Monteringsenheder til ledningsnettet
9. Venstre monteringsbeslag

1. Anvend 2 unbrakoskruer (5/16"), 2 låsemøtrikker, 2 unbrakoskruer (⅜") og 2 flangemøtrikker (⅜") for at fastgøre lygtemonteringsenhederne til monteringsbeslagene (Figur 2).
2. Fjern de eksisterende bolte, der fastgør opsamlermonteringsenhederne på klippeenheden (Figur 3).

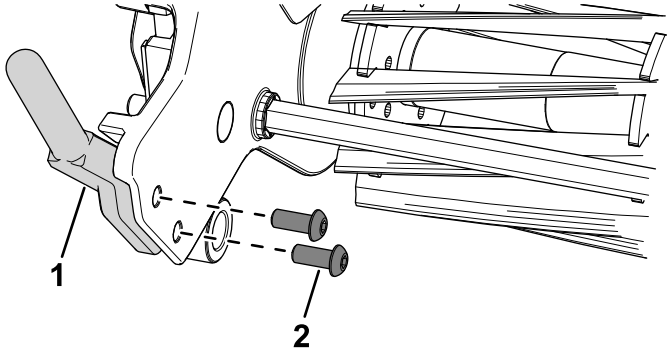

g337544

Figur 3

1. Opsamlermonteringsenhed
2. Bolt

3. Anvend 4 bolte og 4 flangemøtrikker (5/16") til at fastgøre monteringsbeslagene på klippeenhedens opsamlermonteringsenheder (Figur 2).
4. Monter monteringsenhederne til ledningsnettet på de steder, der er vist i Figur 2.
5. Monter ledningsnettet i monteringsenhederne til ledningsnettet.
6. Tilslut ledningsnetforbindelserne til lygterne.

Montering af sættet på Flex-maskiner

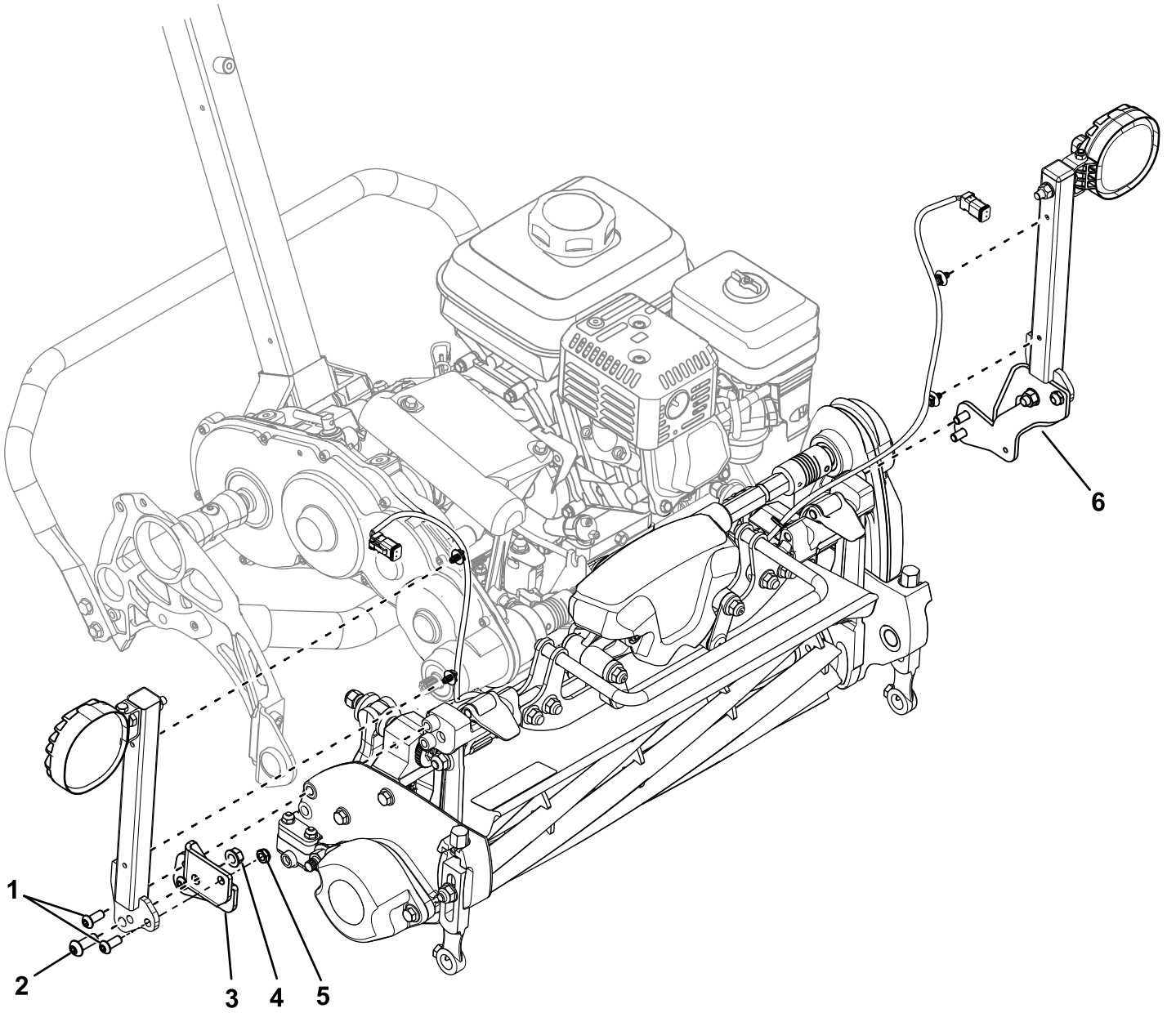

Figur 4

1. Unbrakoskruer (5/16")
2. Unbrakoskrue (⅜")
3. Højre monteringsbeslag
4. Flangemøtrik (⅜")
5. Låsemøtrik
6. Venstre monteringsbeslag

Hvis du monterer dette sæt på en traktionsenhed med modelnummer 04860 eller 04861, skal du sørge for, at reservedelsnummeret for lygtesættets ledningsnet er 122-2178.

Hvis du har et ældre ledningsnet (reservedelsnummer 122-1418), skal du udskifte det med det nye ledningsnet (reservedelsnummer 122-2178). Kontakt en autoriseret Toro-forhandler for at anskaffe det nye ledningsnet.

1. Anvend 2 unbrakoskruer (5/16"), 2 låsemøtrikker, 2 unbrakoskruer (⅜") og 2 flangemøtrikker (⅜") for at fastgøre lygtemonteringsenhederne til monteringsbeslagene (Figur 4).
2. Anvend 4 unbrakoskruer (5/16") til at fastgøre monteringsbeslagene til klippeenhedens navender (Figur 4).
3. Monter monteringsenhederne til ledningsnettet på de steder på stellet, der er vist i Figur 5.

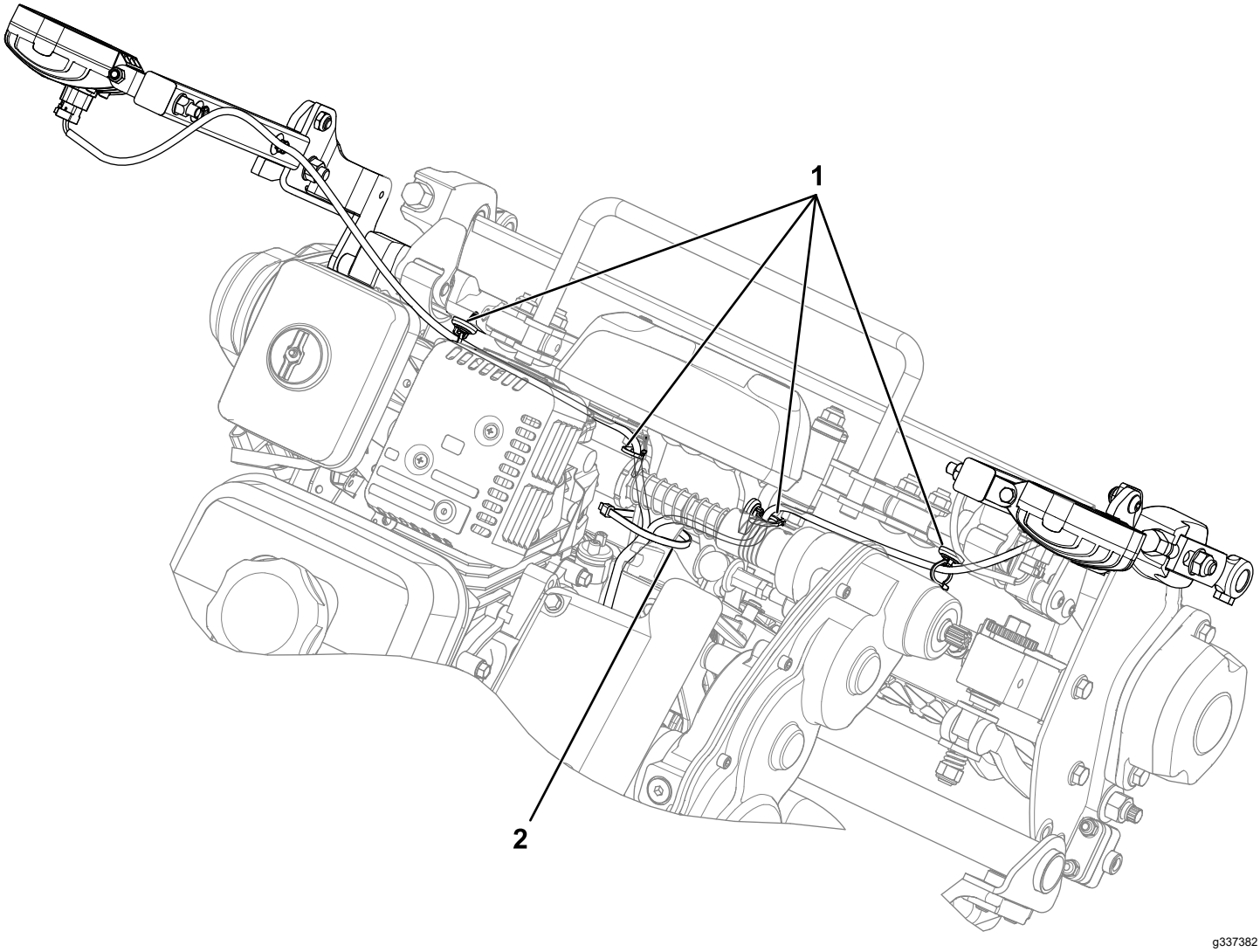

Figur 5

1. Monteringsenheder til ledningsnettet
2. Kabelbånd

4. Monter ledningsnettet i monteringsenhederne til ledningsnettet (Figur 5).
5. Tilslut ledningsnetforbindelserne til lygterne.
6. Anvend et kabelbånd til at fastgøre ledningsnettet til stellet (Figur 5).

   Bemærk: Dette sikrer, at ledningsnettet ikke gnider mod knivcylinderens drivaksel.

Bemærkninger:

Bemærkninger:



Count on it.