Form No. 3442-368 Rev A

Scheinwerferbefestigungskit

Mäher der Serie Greensmaster® 1000

Modellnr. 04138

Installationsanweisungen

Installation

1

Vorbereiten der Maschine

Keine Teile werden benötigt

Verfahren

1. Parken Sie die Maschine auf einer ebenen Fläche.
2. Aktivieren Sie die Feststellbremse.
3. Stellen Sie den Motor ab.
4. Entfernen Sie das Zündkerzenkabel von der Zündkerze; siehe *Bedienungsanleitung* Ihrer Maschine.
5. Wenn das Scheinwerferkit (Modell 04135) auf Ihrer Maschine installiert wurde, führen Sie die folgenden Schritte durch:
   A. Entfernen Sie alle Kabelbaumverbindungen (Bild 1) von den Scheinwerfern.

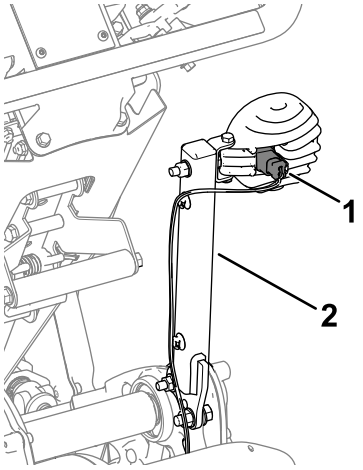

g338146

Bild 1

Abbildung zeigt die rechte Seite

1. Kabelbaumanschluss
2. Scheinwerferbefestigung

   B. Entfernen Sie die Scheinwerferbefestigung (Bild 1) von der Maschine. Legen Sie die Befestigungen zur Montage an den Befestigungshalterungen beiseite.

2

Einbauen des Kits

Für diesen Arbeitsschritt erforderliche Teile:

1	Rechte Scheinwerferhalterung (Maschine mit feststehendem Kopf)
1	Linke Scheinwerferhalterung (Maschine mit feststehendem Kopf)
1	Rechte Scheinwerferhalterung (Flex-Maschine)
1	Linker Scheinwerferhalterung (Flex-Maschine)
4	Schraube
4	Bundmutter (5/16")
2	Bundmutter (⅜")
2	Sicherungsmutter
6	Innensechskantschraube (5/16")
2	Innensechskantschraube (⅜")
4	Kabelbaumhalterung
1	Kabelbinder

© 2020—The Toro® Company
8111 Lyndale Avenue South
Bloomington, MN 55420

Registrieren Sie Ihr Produkt unter www.Toro.com.

CE

Originaldokuments (DE)
Druck: USA
Alle Rechte vorbehalten

3442-368

Installation des Kits für Maschinen mit feststehendem Kopf

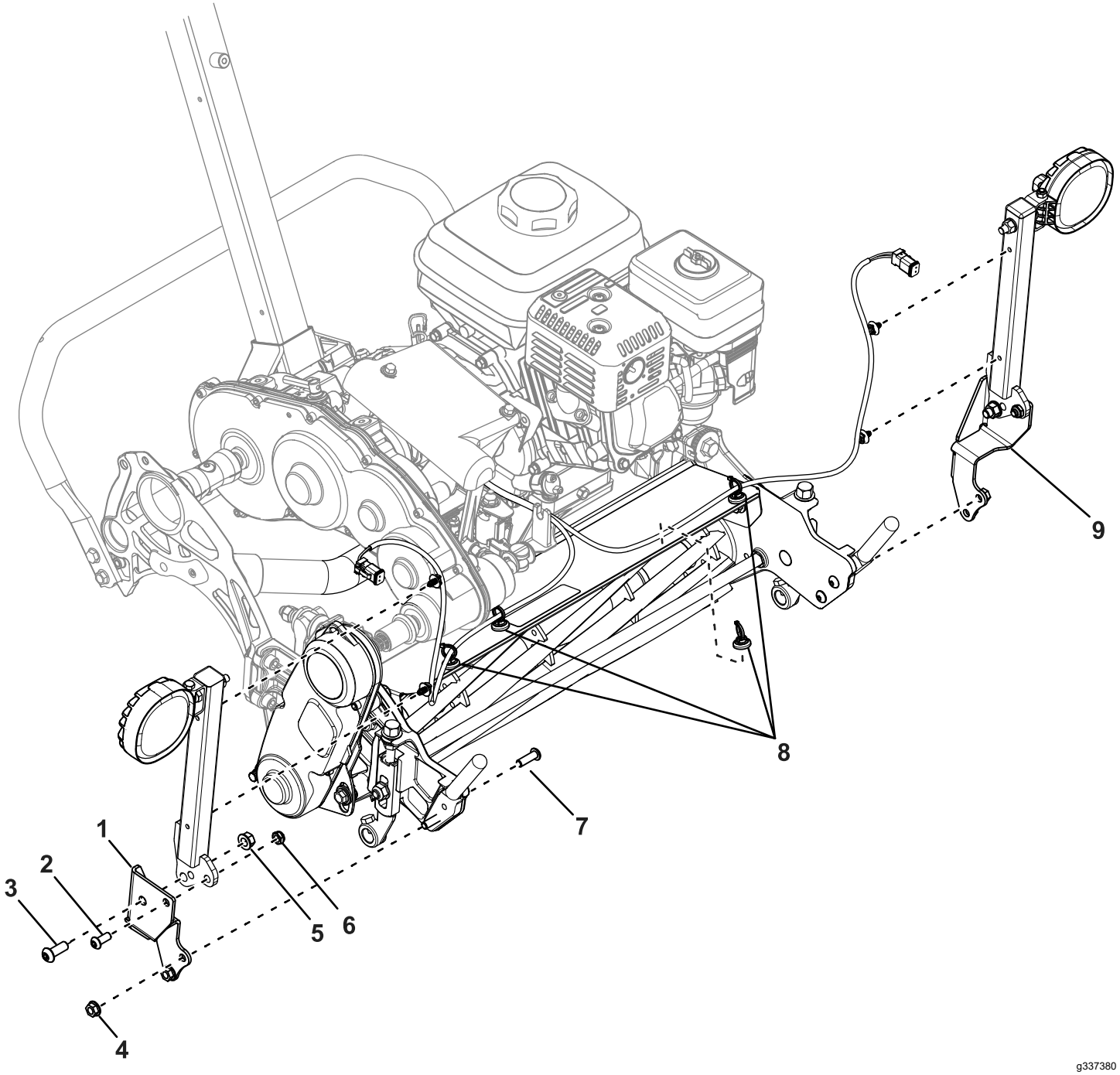

Bild 2

1. Rechte Befestigungshalterung
2. Innensechskantschraube (5/16")
3. Innensechskantschraube (⅜")
4. Bundmutter (5/16")
5. Bundmutter (⅜")
6. Sicherungsmutter
7. Schraube
8. Kabelbaumbefestigungen
9. Linke Befestigungshalterung

1. Verwenden Sie zwei Innensechskantschrauben (5/16"), zwei Sicherungsmuttern, zwei Innensechskantschrauben (⅜") und zwei Bundmuttern (⅜"), um die Scheinwerferbefestigungen an den Befestigungshalterungen zu befestigen (Bild 2).

2. Entfernen Sie die vorhandenen Schrauben, mit denen die Fangkorbhalterungen am Mähwerk befestigt sind (Bild 3).

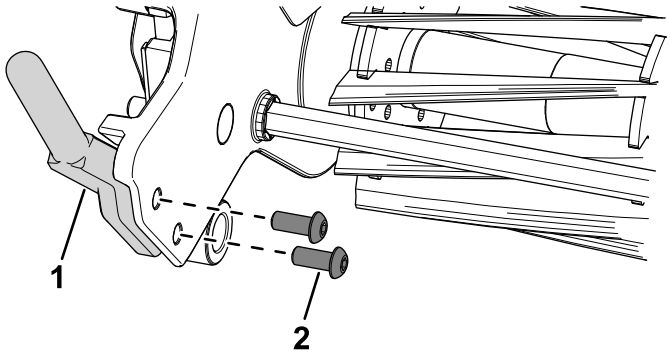

g337544

Bild 3

1. Fangkorbhalterung
2. Schraube

3. Verwenden Sie vier Schrauben und vier Bundmuttern (5/16"), um die Befestigungshalterungen an den Fangkorbhalterungen der Mähwerke zu befestigen (Bild 2).
4. Installieren Sie die Kabelbaumbefestigungen in den in Bild 2 dargestellten Bereichen.
5. Befestigen Sie den Kabelbaum an den Kabelbaumbefestigungen.
6. Stecken Sie die Anschlüsse am Kabelbaum in die Scheinwerfer ein.

Installation des Kits für Flex-Maschinen

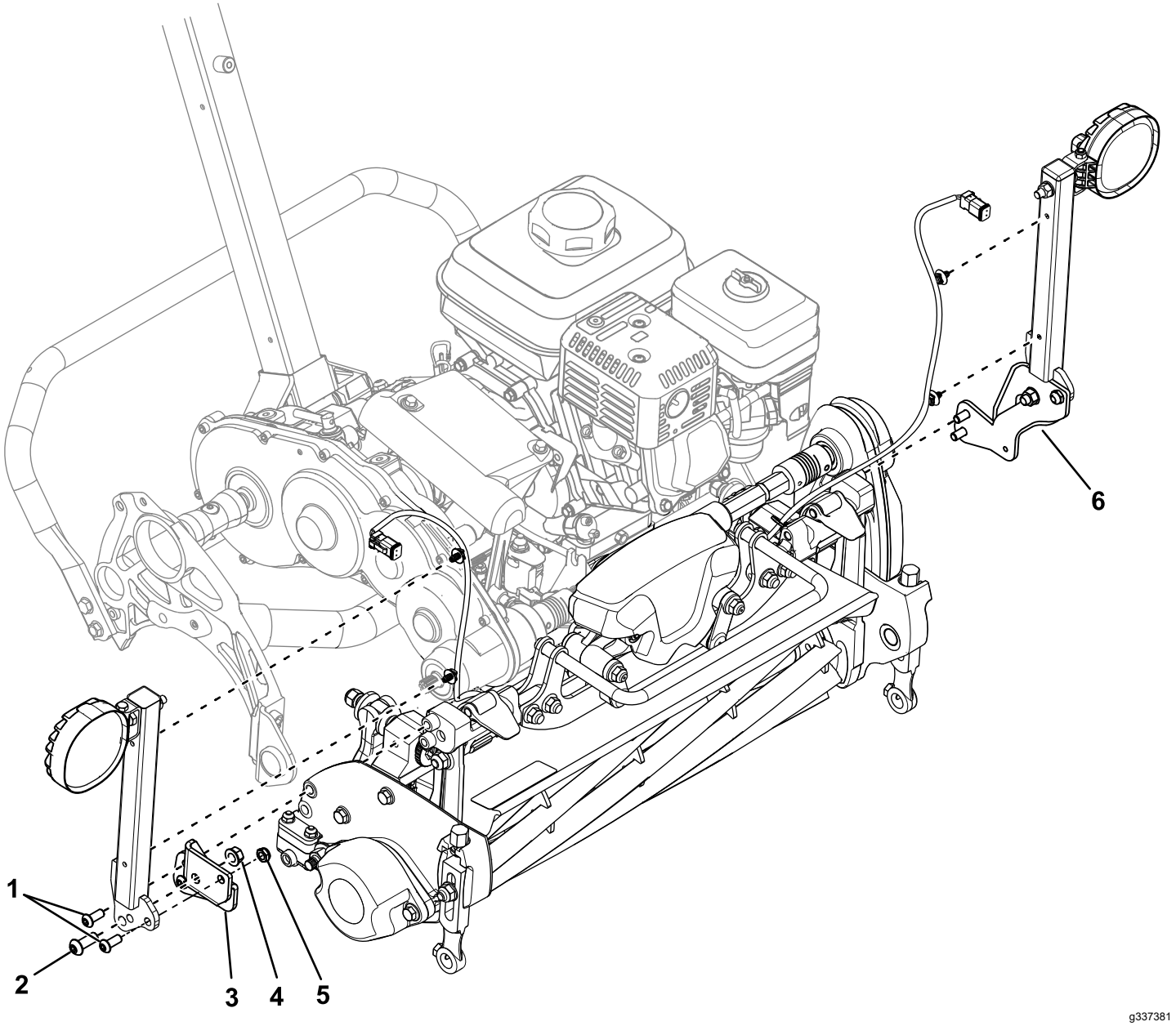

Bild 4

1. Innensechskantschrauben (5/16")
2. Innensechskantschraube (⅜")
3. Rechte Befestigungshalterung
4. Bundmutter (⅜")
5. Sicherungsmutter
6. Linke Befestigungshalterung

Wenn Sie dieses Kit in eine Zugmaschine des Modells 04860 oder 04861 einbauen, stellen Sie sicher, dass die Teilenummer für den Kabelbaum des Scheinwerferkits 122-2178 lautet.

Wenn Sie einen älteren Kabelbaum (Teilenummer 122-1418) haben, ersetzen Sie ihn durch den neuen Kabelbaum (Teilenummer 122-2178); wenden Sie sich für einen neuen Kabelbaum an Ihren autorisierten Toro-Vertragshändler.

1. Verwenden Sie zwei Innensechskantschrauben (5/16"), zwei Sicherungsmuttern, zwei Innensechskantschrauben (⅜") und zwei Bundmuttern (⅜"), um die Scheinwerferbefestigungen an den Befestigungshalterungen zu befestigen (Bild 4).
2. Verwenden Sie vier Innensechskantschrauben (5/16"), um die Montagehalterungen an den Nabenenden des Mähwerks zu befestigen (Bild 4).

3. Installieren Sie die Kabelbaumbefestigungen in den in Bild 5 dargestellten Bereichen des Rahmens.

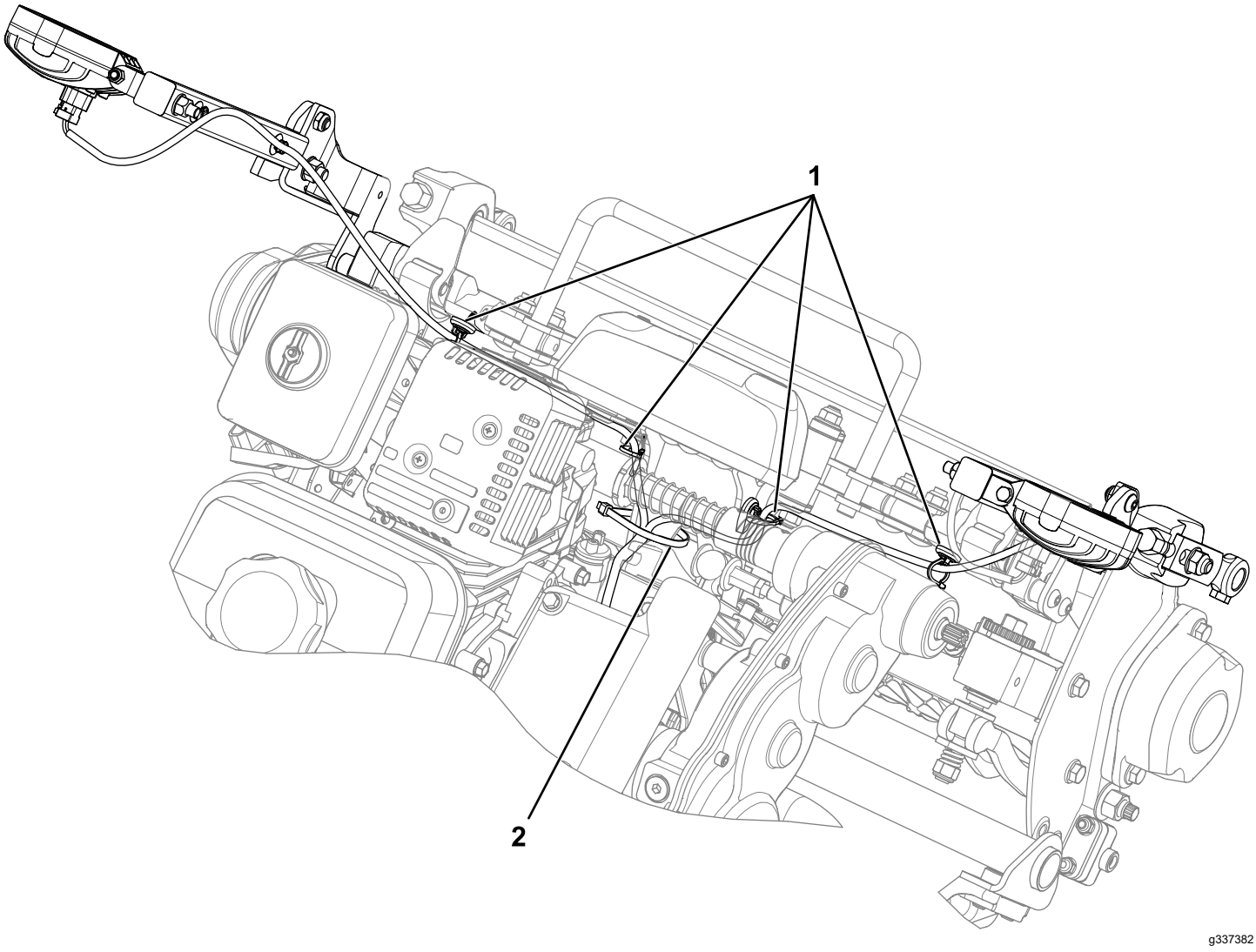

Bild 5

1. Kabelbaumbefestigungen
2. Kabelbinder

4. Befestigen Sie den Kabelbaum an den Kabelbaumbefestigungen (Bild 5).
5. Stecken Sie die Anschlüsse am Kabelbaum in die Scheinwerfer ein.
6. Verwenden Sie einen Kabelbinder, um den Kabelbaum am Rahmen zu befestigen (Bild 5).

   Hinweis: Dadurch wird sichergestellt, dass der Kabelbaum nicht an der Antriebswelle der Spindel scheuert.

Hinweise:

Hinweise:



Count on it.