Form No. 3442-369 Rev A

Kit de soportes de luces

Cortacésped Greensmaster® serie 1000

Nº de modelo 04138

Instrucciones de instalación

Instalación

1 Preparación de la máquina

No se necesitan piezas

Procedimiento

1. Aparque la máquina en una superficie nivelada.
2. Ponga el freno de estacionamiento.
3. Pare el motor.
4. Desconecte el cable de la bujía; consulte el *Manual del operador* de la máquina.
5. Si el Kit de luces (Modelo 04135) ha sido instalado en su máquina, siga estos pasos:
   A. Retire los conectores del arnés de cables (Figura 1) de las luces.

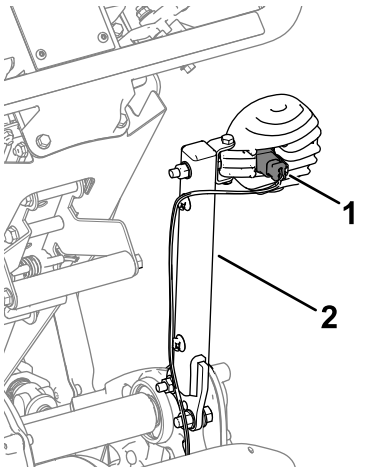

g338146

Figura 1
Lado derecho ilustrado

1. Conector del arnés de cables
2. Soporte de la luz

   B. Retire los soportes de las luces (Figura 1) de la máquina. Aparte los soportes para instalarlos en los soportes de montaje.

2 Instalación del kit

Piezas necesarias en este paso:

1	Soporte de la luz derecha (máquina de cabezal fijo)
1	Soporte de la luz izquierda (máquina de cabezal fijo)
1	Soporte de la luz derecha (máquina Flex)
1	Soporte de la luz izquierda (máquina Flex)
4	Perno
4	Tuerca con arandela prensada (5/16")
2	Tuerca con arandela prensada (⅜")
2	Contratuerca
6	Tornillo allen (5/16")
2	Tornillo allen (⅜")
4	Soporte del arnés de cables
1	Brida

© 2020—The Toro® Company
8111 Lyndale Avenue South
Bloomington, MN 55420

Registre su producto en www.Toro.com.

CE

Traducción del original (ES)
Impreso en EE. UU.
Reservados todos los derechos

3442-369

Instalación del kit en máquinas de cabezal fijo

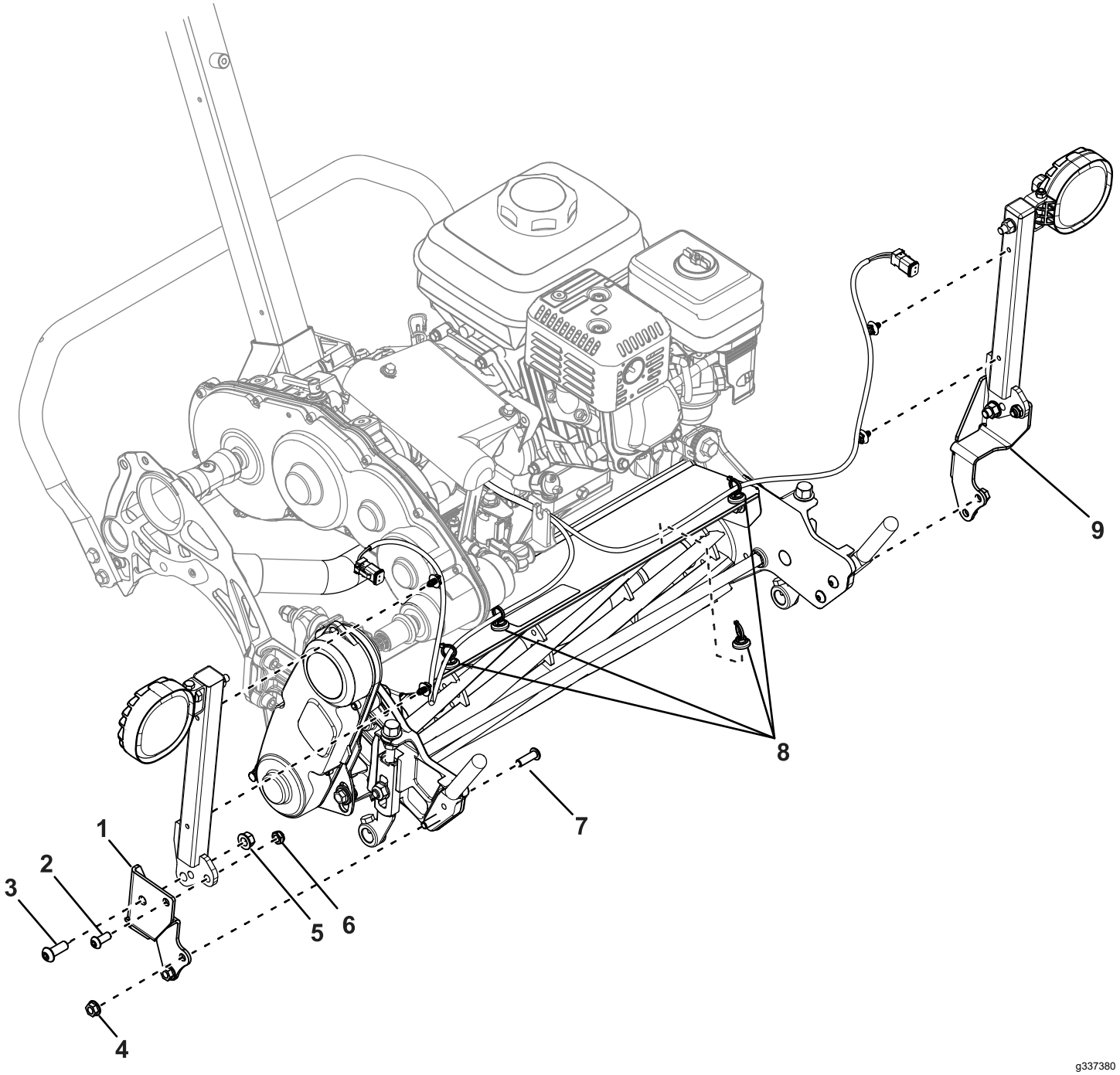

Figura 2

1. Soporte de montaje derecho
2. Tornillo allen (5/16")
3. Tornillo allen (⅜")
4. Tuerca con arandela prensada (5/16")
5. Tuerca con arandela prensada (⅜")
6. Contratuerca
7. Perno
8. Soportes del arnés de cables
9. Soporte de montaje izquierdo

1. Utilice 2 tornillos allen (5/16"), 2 contratuercas, 2 tornillos allen (⅜") y 2 tuercas con arandela prensada (⅜") para sujetar los soportes de las luces a los soportes de montaje (Figura 2).
2. Retire los pernos existentes que sujetan los soportes del recogedor a la unidad de corte (Figura 3).

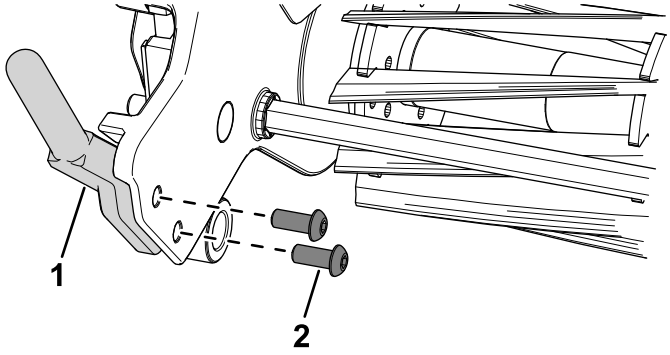

g337544

Figura 3

1. Soporte del recogedor
2. Perno

3. Utilice 4 pernos y 4 tuercas con arandela prensada (5/16") para sujetar los soportes de montaje a los soportes del recogedor de la unidad de corte (Figura 2).
4. Instale los soportes del arnés de cables en las posiciones indicadas en la Figura 2.
5. Sujete el arnés de cables a los soportes del arnés de cables.
6. Enchufe los conectores del arnés de cables en las luces.

Instalación del kit en máquinas Flex

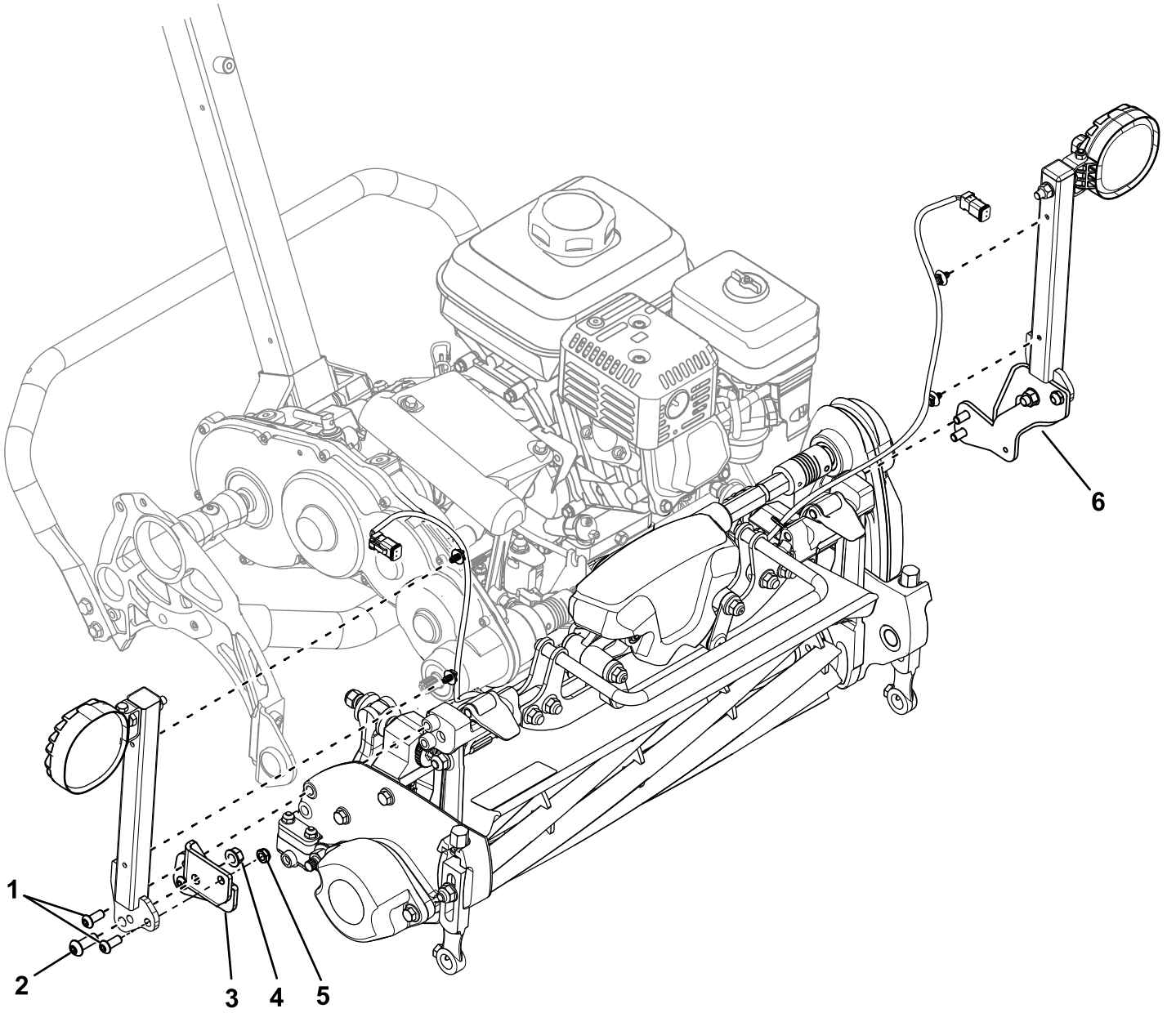

Figura 4

1. Tornillos allen (5/16")
2. Tornillo allen (⅜")
3. Soporte de montaje derecho
4. Tuerca con arandela prensada (⅜")
5. Contratuerca
6. Soporte de montaje izquierdo

Si se instala este kit en una unidad de tracción Modelo 04860 o 04861, asegúrese de que el número de pieza del arnés de cables del kit de luces es el 122-2178.

Si tiene un arnés de cables más antiguo (Pieza 122-1418), sustitúyalo por el arnés de cables nuevo (Pieza 122-2178); consulte a su distribuidor autorizado Toro para obtener el arnés de cables nuevo.

1. Utilice 2 tornillos allen (5/16"), 2 contratuercas, 2 tornillos allen (⅜") y 2 tuercas con arandela prensada (⅜") para sujetar los soportes de las luces a los soportes de montaje (Figura 4).
2. Utilice 4 tornillos allen (5/16") para sujetar los soportes de montaje a los extremos de los bujes de la unidad de corte (Figura 4).
3. Instale los soportes del arnés de cables en las posiciones del bastidor indicadas en la Figura 5.

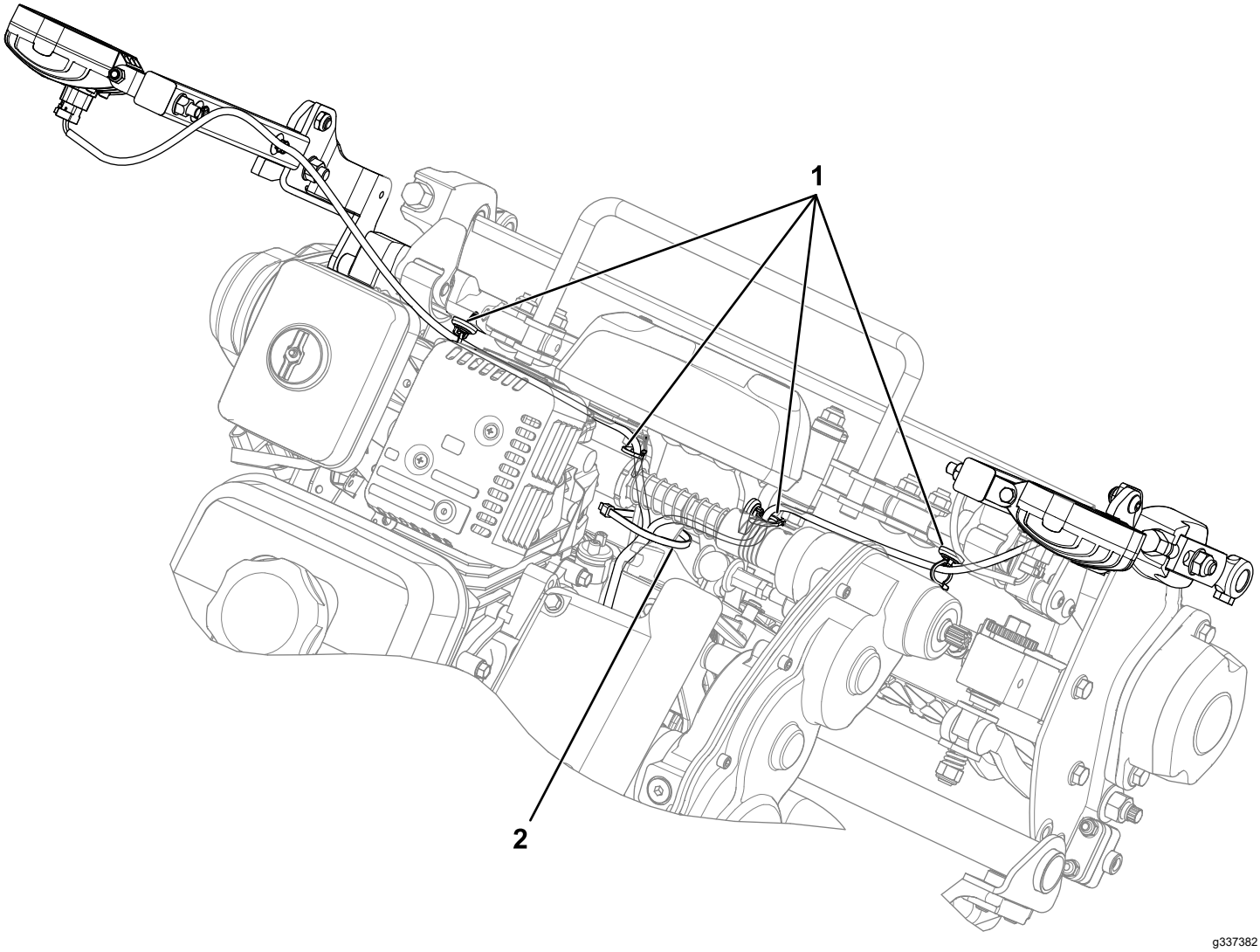

Figura 5

1. Soportes del arnés de cables
2. Brida

4. Sujete el arnés de cables a los soportes del arnés de cables (Figura 5).
5. Enchufe los conectores del arnés de cables en las luces.
6. Utilice una brida para sujetar el arnés de cables al bastidor (Figura 5).

   Nota: De esta manera se asegura que el arnés de cables no roza contra el eje de transmisión del molinete.

Notas:

Notas:



Count on it.