Form No. 3442-370 Rev A

Kit de fixation d'éclairage

Tondeuse Greensmaster® série 1000

N° de modèle 04138

Instructions de montage

Montage

1

Préparation de la machine

Aucune pièce requise

Procédure

1. Garez la machine sur une surface plane et horizontale.
2. Serrez le frein de stationnement.
3. Coupez le moteur.
4. Débranchez le fil de la bougie ; voir le *Manuel de l'utilisateur* de la machine.
5. Si le kit d'éclairage (modèle 04135) est installé sur votre machine, effectuez la procédure suivante :
   A. Débranchez les connexions des faisceaux (Figure 1) des feux.

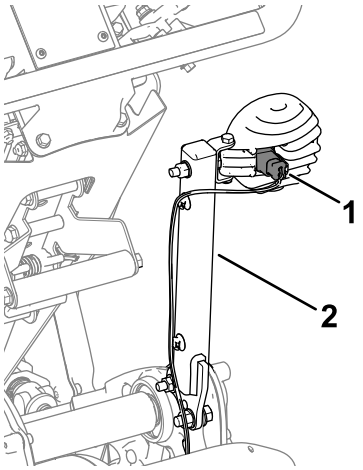

g338146

Figure 1

Côté droit montré

1. Connexion du faisceau de câblage
2. Support de feux

   B. Déposez les supports des feux (Figure 1) de la machine. Conservez les supports pour les monter sur les pattes de fixation.

2

Montage du kit

Pièces nécessaires pour cette opération:

1	Patte de fixation de feu droit (machine à tête fixe)
1	Patte de fixation de feu gauche (machine à tête fixe)
1	Patte de fixation de feu droit (machine Flex)
1	Patte de fixation de feu gauche (machine Flex)
4	Boulon
4	Écrou à embase (5/16")
2	Écrou à embase (3/8")
2	Contre-écrou
6	Vis à tête creuse (5/16")
2	Vis à tête creuse (3/8")
4	Fixation du faisceau de câblage
1	Attache-câble

© 2020—The Toro® Company
8111 Lyndale Avenue South
Bloomington, MN 55420

Enregistrez votre produit à www.Toro.com.

CE

Traduction du texte d'origine (FR)
Imprimé aux États-Unis
Tous droits réservés

3442-370

Installation du kit sur les machines à tête fixe

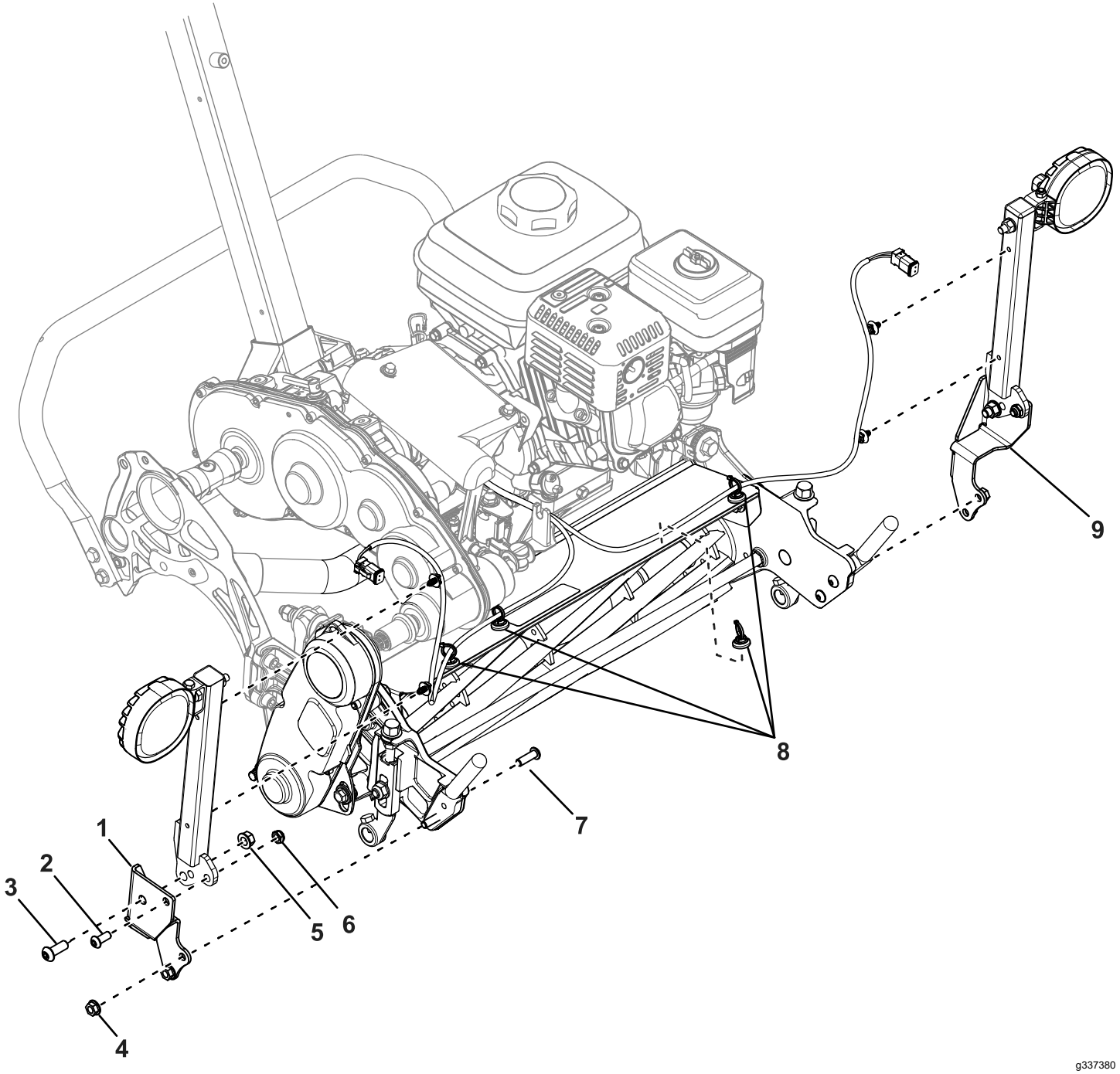

Figure 2

1. Patte de fixation droite
2. Vis à tête creuse (5/16")
3. Vis à tête creuse (3/8")
4. Écrou à embase (5/16")
5. Écrou à embase (3/8")
6. Contre-écrou
7. Boulon
8. Fixations du faisceau de câblage
9. Fixation de support gauche

1. Avec 2 vis à tête creuse (5/16"), 2 contre-écrous, 2 vis à tête creuse (3/8") et 2 écrous à embase (3/8"), fixez les supports des feux sur les pattes de fixation (Figure 2).
2. Retirez les boulons existants qui fixent les supports du bac sur l'unité de coupe (Figure 3).

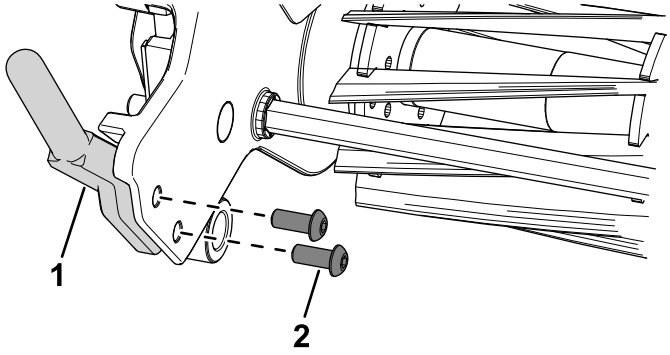

g337544

Figure 3

1. Support de bac
2. Boulon

3. Avec 4 boulons et 4 écrous à embase (5/16"), fixez les pattes de fixation sur les supports de bac de l'unité de coupe (Figure 2).
4. Montez les fixations du faisceau aux emplacements indiqués à la Figure 2.
5. Placez le faisceau dans les fixations.
6. Branchez les connexions du faisceau sur les feux.

Installation du kit sur les machines Flex

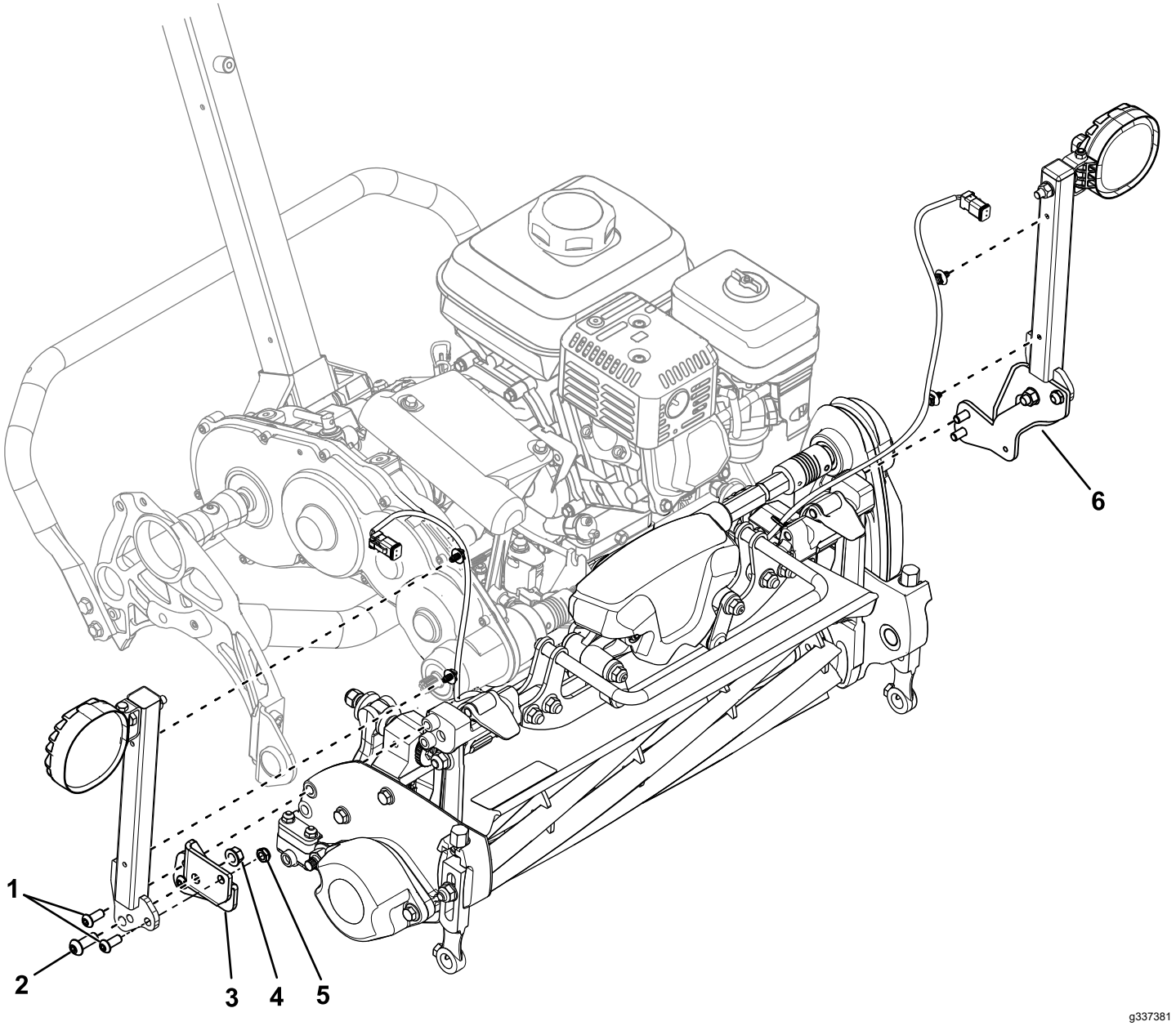

Figure 4

1. Vis à tête creuse (5/16")
2. Vis à tête creuse (3/8")
3. Patte de fixation droite
4. Écrou à embase (3/8")
5. Contre-écrou
6. Fixation de support gauche

Si vous installez ce kit sur un groupe de déplacement modèle 04860 ou 04861, assurez-vous que le faisceau du kit d'éclairage porte la référence 122-2178.

Si votre faisceau est plus ancien (réf. 122-1418), remplacez-le par le nouveau faisceau (réf 22-2178) ; voir votre concessionnaire Toro agréé pour vous procurer le nouveau faisceau.

1. Avec 2 vis à tête creuse (5/16"), 2 contre-écrous, 2 vis à tête creuse (3/8") et 2 écrous à embase (3/8"), fixez les supports des feux sur les pattes de fixation (Figure 4).
2. Fixez les pattes de fixation sur les côtés moyeu de l'unité de coupe avec 4 vis à tête creuse (5/16") (Figure 4).
3. Montez les fixations du faisceau sur le cadre aux emplacements indiqués à la Figure 5.

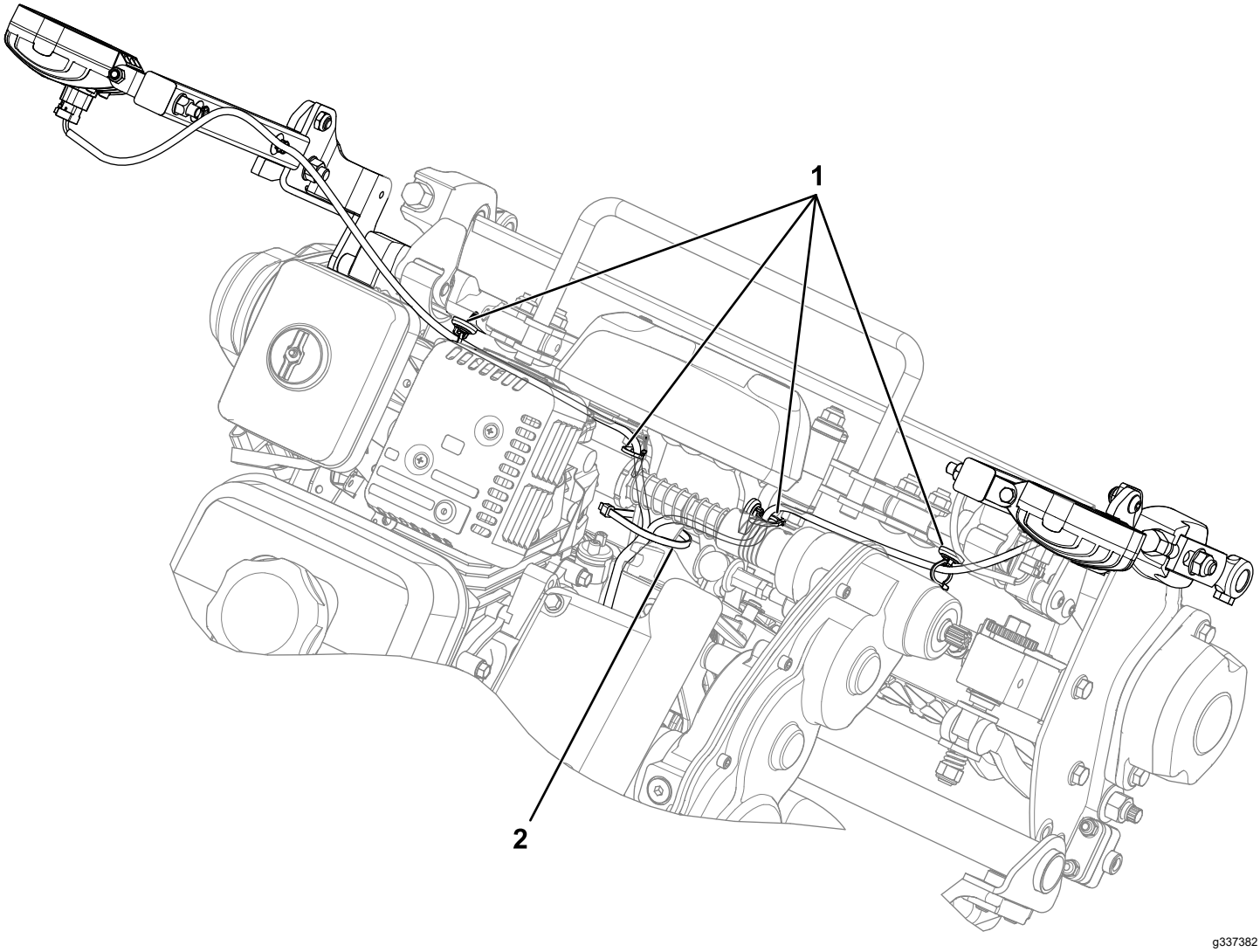

Figure 5

1. Fixations du faisceau de câblage
2. Attache-câble

4. Placez le faisceau dans les fixations (Figure 5).
5. Branchez les connexions du faisceau sur les feux.
6. Fixez le faisceau de câblage sur le cadre avec un attache-câble (Figure 5).

   Remarque: Cela évite au faisceau de frotter contre l'arbre d'entraînement du cylindre.

Remarques:

Remarques:



Count on it.