Form No. 3442-371 Rev A

Kit supporto luci

Tosaerba serie Greensmaster® 1000

Nº del modello 04138

Istruzioni di installazione

Installazione

1

Preparazione della macchina

Non occorrono parti

Procedura

1. Parcheggiate la macchina su terreno pianeggiante.
2. Inserite il freno di stazionamento.
3. Spegnete il motore.
4. Rimuovete il cappellotto dalla candela; fate riferimento al *Manuale dell'operatore* della vostra macchina.
5. Se il kit luci (modello 04135) è stato installato sulla vostra macchina, eseguite i seguenti passaggi:
   A. Rimuovete i collegamenti del cablaggio preassemblato (Figura 1) dalle luci.

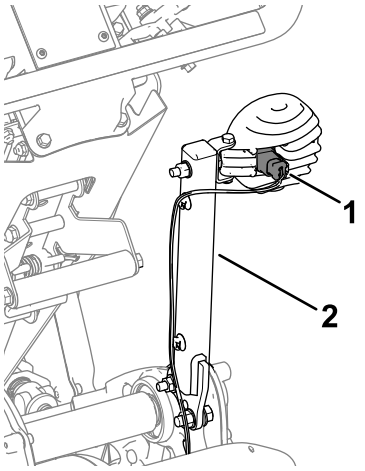

g338146

Figura 1
Lato destro

1. Collegamento del cablaggio preassemblato
2. Supporto luci

   B. Rimuovete i supporti delle luci (Figura 1) dalla macchina. Mettete da parte i supporti per il montaggio alle staffe di supporto.

© 2020—The Toro® Company
8111 Lyndale Avenue South
Bloomington, MN 55420

Registrate il vostro prodotto presso www.Toro.com.

CE

Traduzione dell'originale (IT)
Stampato negli USA
Tutti i diritti sono riservati

3442-371

2

Montaggio del kit

Parti necessarie per questa operazione:

1	Staffa luce destra (macchina a testa fissa)
1	Staffa luce sinistra (macchina a testa fissa)
1	Staffa luce destra (macchina Flex)
1	Staffa luce sinistra (macchina Flex)
4	Bullone
4	Dado flangiato (5/16")
2	Dado flangiato (⅜")
2	Dado di bloccaggio
6	Vite a esagono incassato (5/16")
2	Vite a esagono incassato (⅜")
4	Supporto del cablaggio preassemblato
1	Fascetta per cavo

Installazione del kit per macchine a testa fissa

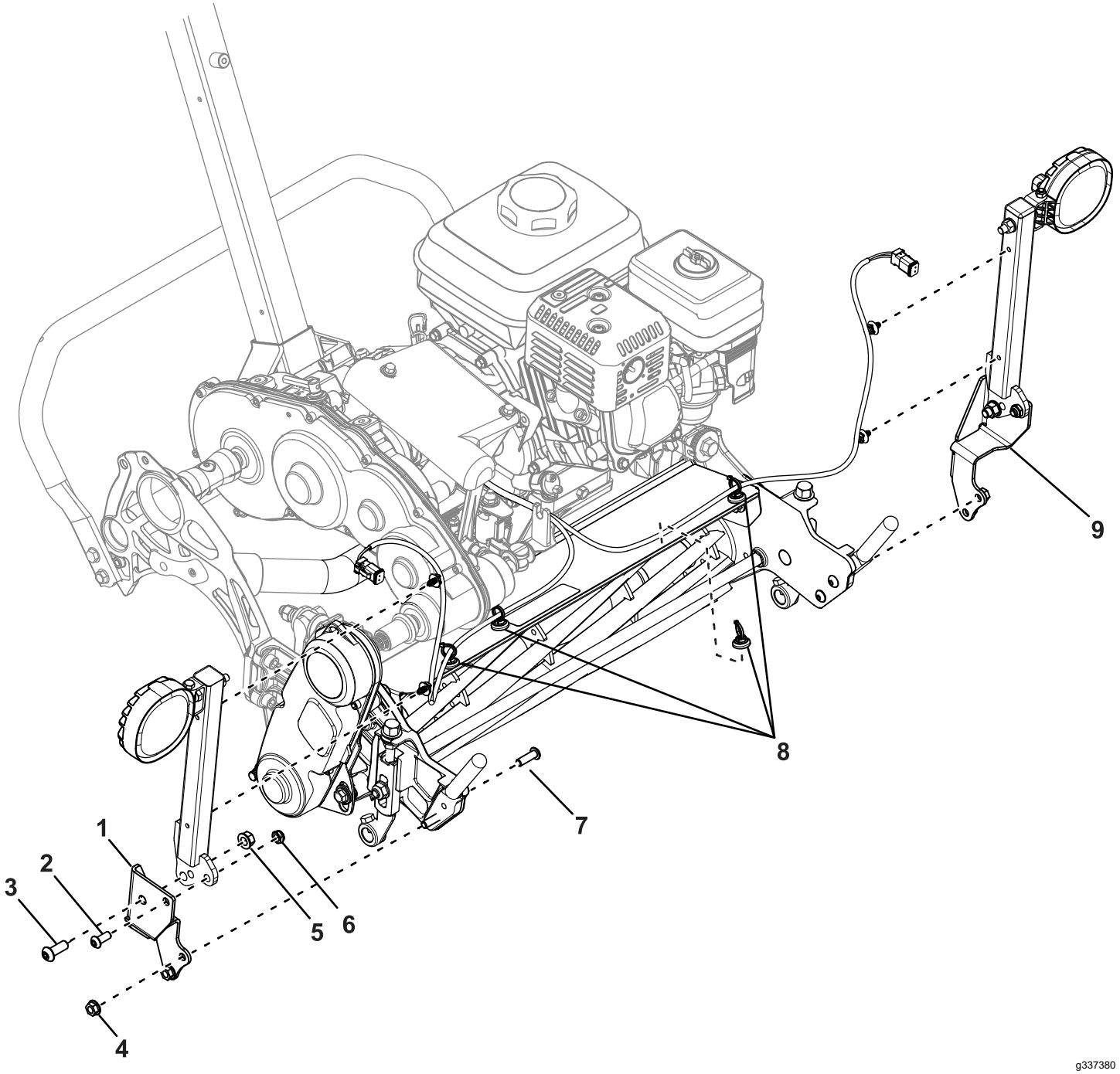

Figura 2

1. Staffa di supporto destra
2. Vite a esagono incassato (5/16")
3. Vite a esagono incassato (⅜")
4. Dado flangiato (5/16")
5. Dado flangiato (⅜")
6. Dado di bloccaggio
7. Bullone
8. Supporti del cablaggio preassemblato
9. Staffa di supporto sinistra

1. Utilizzate 2 viti a esagono incassato (5/16"), 2 dadi di bloccaggio, 2 viti a esagono incassato (⅜") e 2 dadi flangiati (⅜") per fissare i supporti delle luci alle staffe di supporto (Figura 2).
2. Rimuovete i bulloni esistenti che fissano i supporti del cesto all'apparato di taglio (Figura 3).

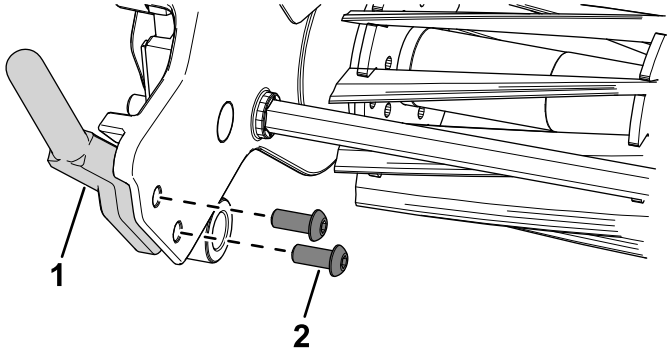

g337544

Figura 3

1. Supporto del cesto
2. Bullone

3. Utilizzate 4 bulloni e 4 dadi flangiati (5/16") per fissare le staffe di supporto ai supporti del cesto dell’apparato di taglio (Figura 2).
4. Installate i supporti del cablaggio preassemblato nelle aree mostrate nella Figura 2.
5. Fissate il cablaggio preassemblato ai supporti del cablaggio preassemblato.
6. Connettete i collegamenti del cablaggio preassemblato alle luci.

Installazione del kit per macchine Flex

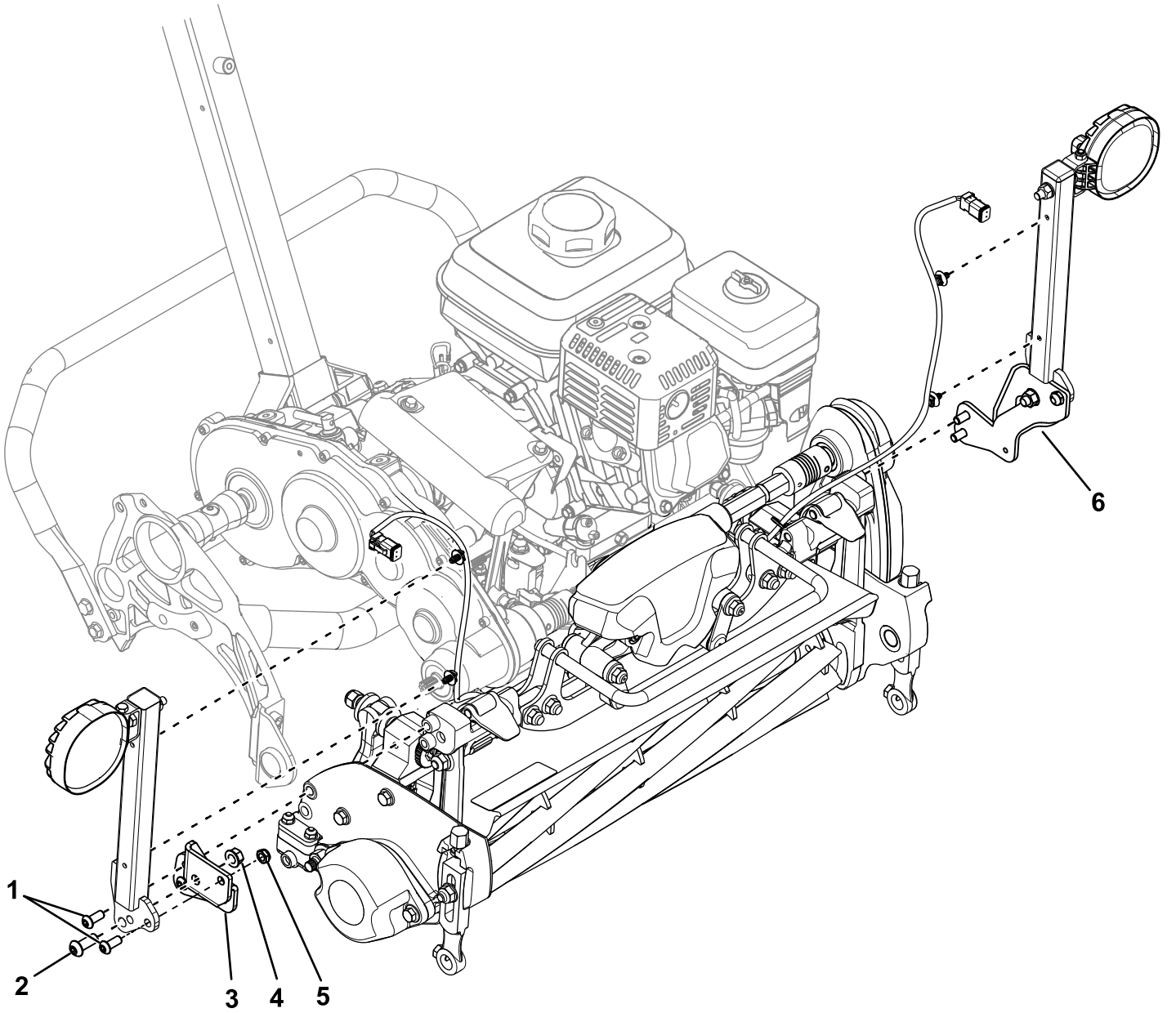

Figura 4

1. Viti a esagono incassato (5/16")
2. Vite a esagono incassato (⅜")
3. Staffa di supporto destra
4. Dado flangiato (⅜")
5. Dado di bloccaggio
6. Staffa di supporto sinistra

Se installate questo kit in una macchina di trazione modello 04860 o 04861, assicuratevi che il numero del componente per il cablaggio preassemblato del kit luci sia 122-2178.

Se disponete di un cablaggio preassemblato più vecchio (numero del componente 122-1418), sostituitelo con il nuovo cablaggio preassemblato (numero del componente 122-2178); fate riferimento al vostro distributore Toro autorizzato per il nuovo cablaggio preassemblato.

1. Utilizzate 2 viti a esagono incassato (5/16"), 2 dadi di bloccaggio, 2 viti a esagono incassato (⅜") e 2 dadi flangiati (⅜") per fissare i supporti delle luci alle staffe di supporto (Figura 4).
2. Utilizzate 4 viti a esagono incassato (5/16") per fissare le staffe di supporto alle estremità del mozzo dell'apparato di taglio (Figura 4).

3. Installate i supporti del cablaggio preassemblato nelle aree del telaio mostrate nella Figura 5.

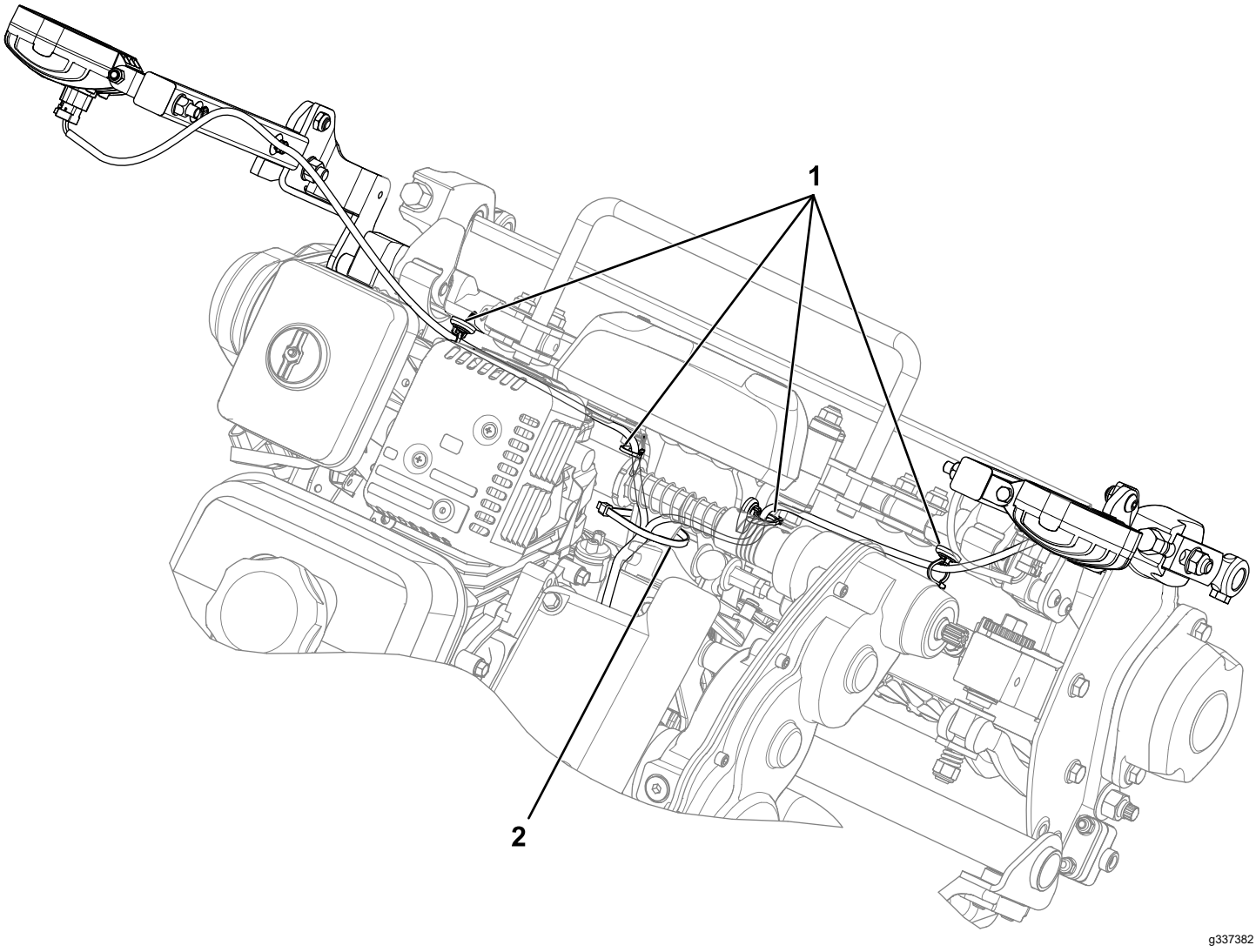

Figura 5

1. Supporti del cablaggio preassemblato
2. Fascetta per cavi

4. Fissate il cablaggio preassemblato ai supporti del cablaggio preassemblato (Figura 5).
5. Collegate i collegamenti del cablaggio preassemblato alle luci.
6. Utilizzate una fascetta per cavi per fissare il cablaggio preassemblato al telaio (Figura 5).

   Nota: Questo garantisce che il cablaggio preassemblato non sfreghi contro l'albero di trasmissione della bobina.

Note:



Count on it.