Form No. 3442-372 Rev A

ライトマウント キット
Greensmaster® 1000 シリーズ芝刈り機
モデル番号 04138

取り付け要領

取り付け

1
マシンの準備を行う

必要なパーツはありません。

手順

1. 平らな場所に駐車する。
2. 駐車ブレーキを掛ける。
3. エンジンを停止する。
4. 点火プラグから点火コードを外す各マシンンの *オペレーターズマニュアル*を参照。
5. すでにライトキットモデル 04135が取り付けられている場合には、以下の作業を行ってください
   A. ライトに接続されているワイヤハーネス図 1を外す。

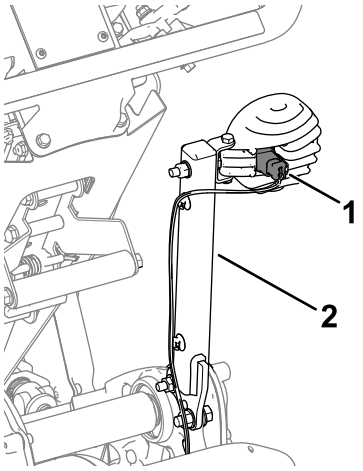

g338146

図 1
図は右側

1. ワイヤハーネスの接続部分　2. ライトマウント

   B. 機体からライトマウント図 1を外す。外したマウントは再利用するので脇に置いておく。

2
キットを取り付ける

この作業に必要なパーツ

1	右側ライトブラケット固定ヘッドマシン用
1	左側ライトブラケット固定ヘッドマシン用
1	右側ライトブラケットフレックスマシン用
1	左側ライトブラケットフレックスマシン用
4	ボルト
4	フランジナット5/16"
2	フランジナット⅜"
2	ロックナット
6	ソケットヘッドねじ5/16"
2	ソケットヘッドねじ⅜"
4	ワイヤハーネス用マウント
1	ケーブルタイ

© 2020—The Toro® Company
8111 Lyndale Avenue South
Bloomington, MN 55420

製品の登録は www.Toro.com.

CE

この文書は翻訳です。 (JA)
Printed in the USA
禁無断転載

3442-372

キットを取り付ける固定ヘッドマシンの場合

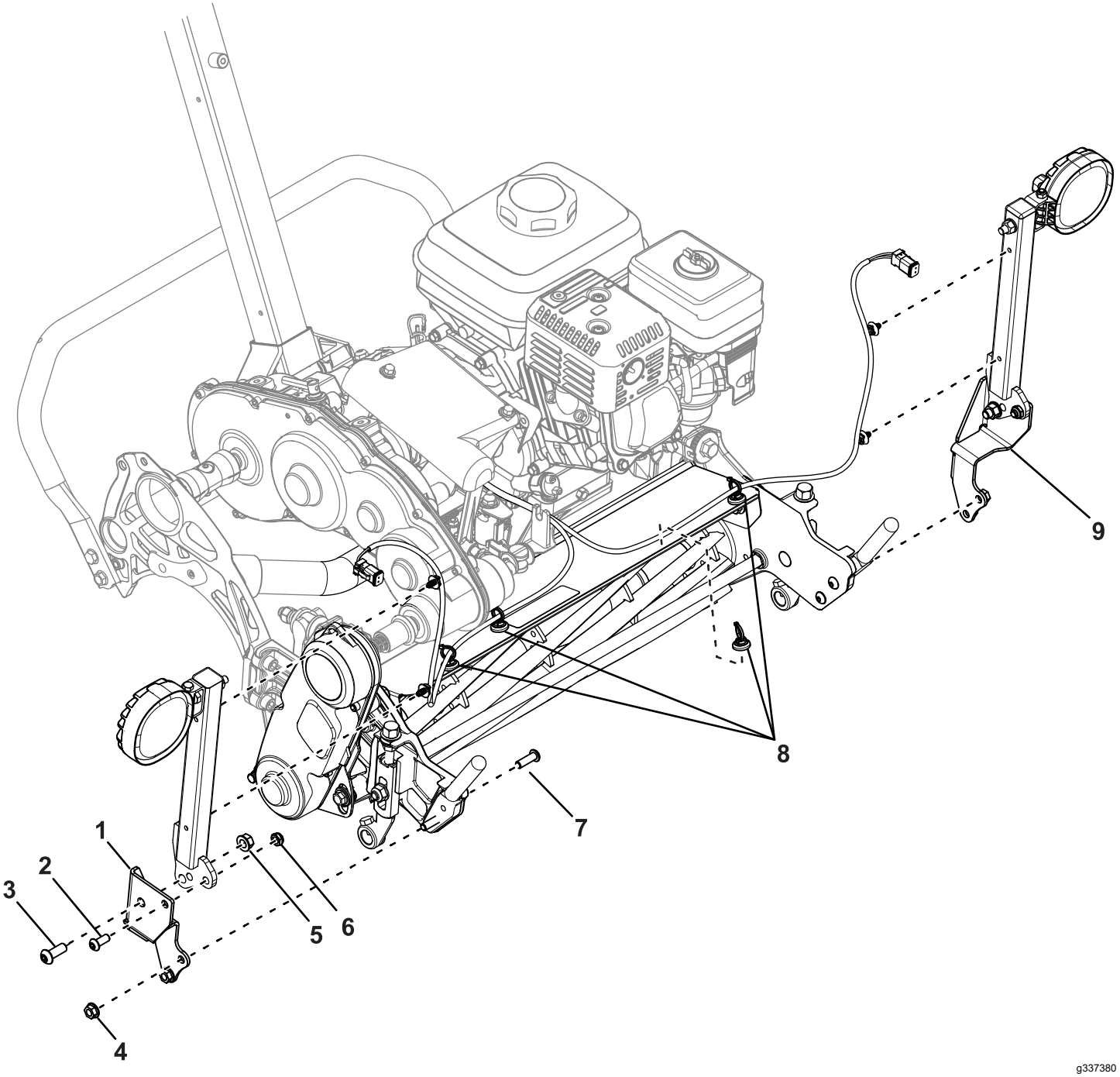

図 2

1. 右側取り付けブラケット
2. ソケットヘッドねじ5/16"
3. ソケットヘッドねじ⅜"
4. フランジナット (5/16")
5. フランジナット⅜"
6. ロックナット
7. ボルト
8. ワイヤハーネス用マウント
9. 左取り付けブラケット

1. ライトマウントをブラケットに取り付けるソケットヘッドねじ5/16"2本、ロックナット 2 個、ソケットヘッドねじ⅜"2 本、フランジナット⅜"2 個を使用する図 2。
2. バスケットマウントをカッティングユニットに固定している既存のボルトを外す図 3。

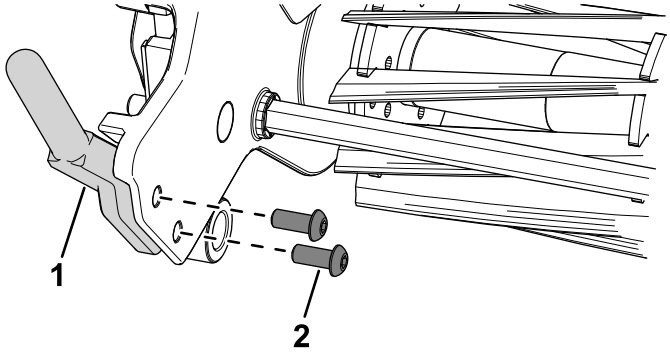

g337544

図 3

1. バスケットマウント
2. ボルト

3. マウントブラケットをカッティングユニットのバスケットマウントに取り付けるボルト 4 本とフランジナット 4 個5/16"を使用する図 2。
4. 図 2に示すエリアにワイヤハーネス用マウントを取り付ける。
5. ワイヤハーネスマウントにワイヤハーネスを取り付ける。
6. ワイヤハーネスのコネクタを各ライトに接続する。

キットを取り付けるフレックスマシンの場合

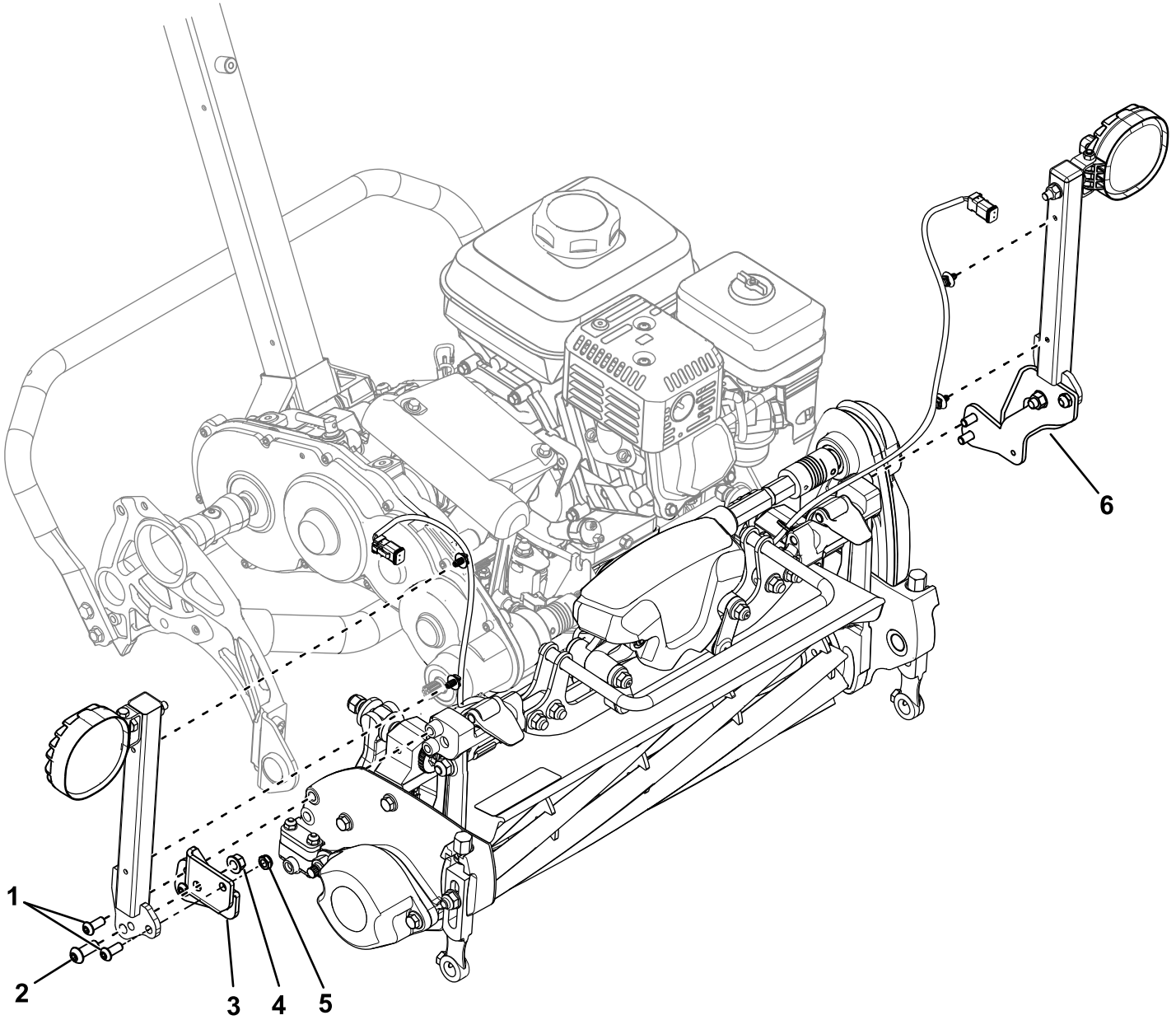

図 4

1. ソケットヘッドねじ5/16"
2. ソケットヘッドねじ⅜"
3. 右側取り付けブラケット
4. フランジナット⅜"
5. ロックナット
6. 左取り付けブラケット

モデル 04860 または 04861 のトラクションユニットにこのキットを取り付ける場合は、ライトキットのワイヤハーネスのパーツ番号が 122-2178 であることを確認してください。

古いワイヤハーネスP/N 122-1418は、新しいハーネスP/N 122-2178に交換してください詳細は弊社代理店に問い合わせてください。

1. ライトマウントをブラケットに取り付けるソケットヘッドねじ5/16"2本、ロックナット 2 個、ソケットヘッドねじ⅜"2 本、フランジナット3/8"2 個を使用する図 4。
2. マウントブラケットをカッティングユニットのハブに取り付けるソケットヘッドねじ5/16"4 本を使用する図 4。
3. 図 5に示すフレーム部分にワイヤハーネス用マウントを取り付ける。

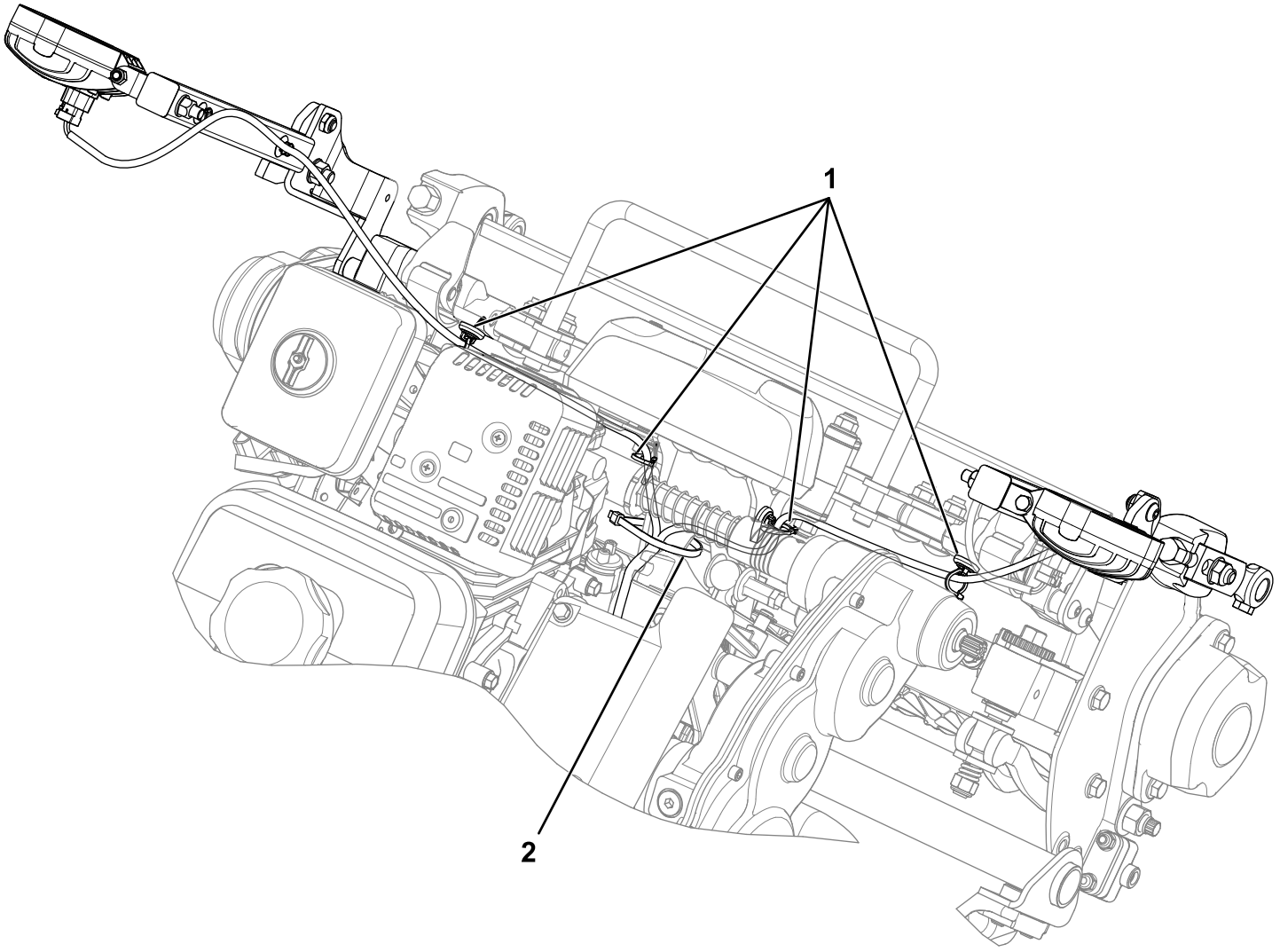

図 5

1. ワイヤハーネス用マウント
2. ケーブルタイ

4. ワイヤハーネスマウントにワイヤハーネスを取り付ける図 5。
5. ワイヤハーネスのコネクタを各ライトに接続する。
6. ケーブルタイで、ワイヤハーネスを機体に固定する図 5。

   注 ワイヤハーネスがリール駆動シャフトに接触しないように固定してください。

メモ

メモ



Count on it.