Form No. 3442-373 Rev A

Set met lampbevestiging

Greensmaster® 1000-serie maaier

Modelnr.: 04138

Installatie-instructies

Installatie

1

De machine voorbereiden

Geen onderdelen vereist

Procedure

1. Parkeer de machine op een horizontaal oppervlak.
2. Stel de parkeerrem in werking.
3. Zet de motor af.
4. Koppel de bougiekabel af van de bougie; raadpleeg de *Gebruikershandleiding* van uw machine.
5. Voer de volgende stappen uit als de verlichtingsset (model 04135) is gemonteerd op uw machine:
   A. Verwijder de kabelboomaansluitingen (Figuur 1) van de lampen.

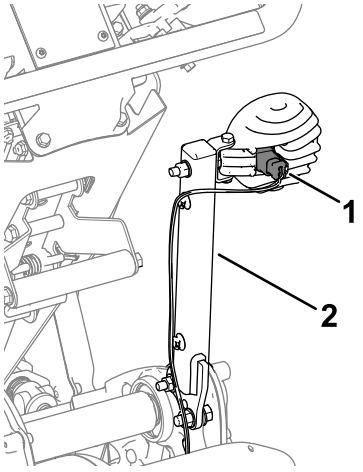

Figuur 1

Rechterzijde afgebeeld

1. Kabelboomaansluiting
2. Lampbevestiging

   B. Verwijder de lampbevestigingen (Figuur 1) van de machine. Leg de bevestigingen opzij voor montage aan de montagebeugels.

2

De set monteren

Benodigde onderdelen voor deze stap:

1	Beugel voor rechterlicht (machine met vaste maaikop)
1	Beugel voor linkerlicht (machine met vaste maaikop)
1	Beugel voor rechterlicht (flex machine)
1	Beugel voor linkerlicht (flex machine)
4	Bout
4	Flensmoer (5/16")
2	Flensmoer (⅜")
2	Borgmoer
6	Inbusbout (5/16")
2	Inbusbout (⅜")
4	Bevestiging voor kabelboom
1	Kabelklemband

© 2020—The Toro® Company
8111 Lyndale Avenue South
Bloomington, MN 55420

Registreer uw product op www.Toro.com.

CE

Vertaling van de oorspronkelijke tekst (NL)
Gedrukt in de VS
Alle rechten voorbehouden

* 3 4 4 2 – 3 7 3 *

De set monteren voor machines met vaste maaikop

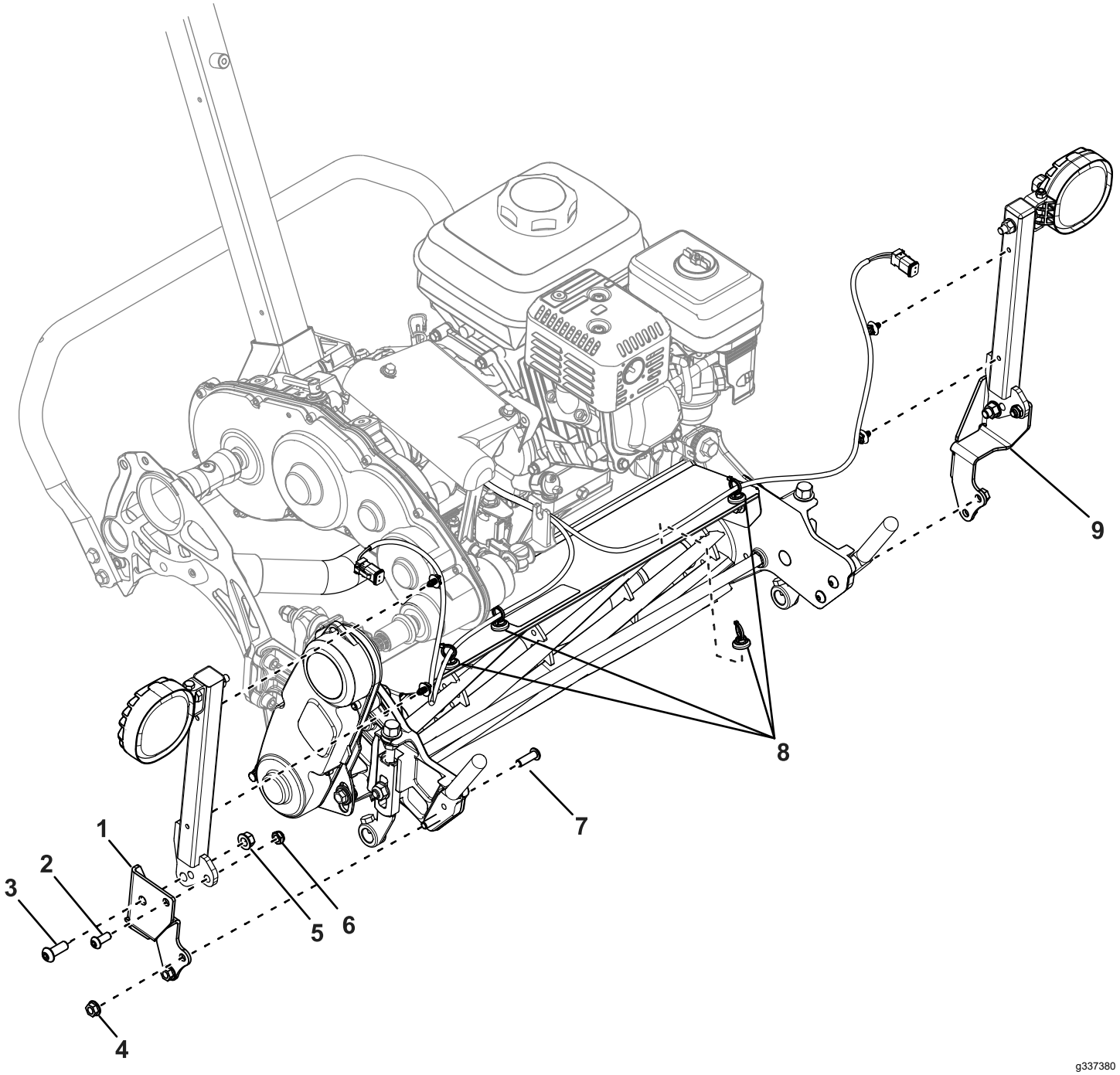

Figuur 2

1. Rechtermontagebeugel
2. Inbusbout (5/16")
3. Inbusbout (⅜")
4. Flensmoer (5/16")
5. Flensmoer (⅜")
6. Borgmoer
7. Bout
8. Bevestigingen voor kabelboom
9. Linkermontagebeugel

1. Gebruik 2 inbusbouten (5/16"), 2 borgmoeren, 2 inbusbouten (⅜") en 2 flensmoeren (⅜") om de lampbevestigingen aan de montagebeugels te bevestigen (Figuur 2).
2. Verwijder de bestaande bouten waarmee de mandbevestigingen aan de maai-eenheid zijn bevestigd (Figuur 3).

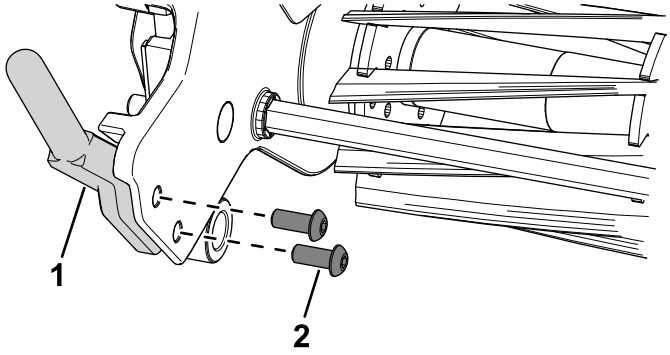

g337544

Figuur 3

1. Mandbevestiging
2. Bout

3. Gebruik 4 bouten en 4 flensmoeren (5/16") om de montagebuegels te bevestigen aan de mandbevestigingen van de maai-eenheid (Figuur 2).
4. Monteer de bevestigingen voor de kabelboom aan de zones getoond in Figuur 2.
5. Bevestig de kabelboom aan de kabelboombevestigingen.
6. Steek de kabelboomaansluitingen in de lampen.

De set monteren voor flex machines

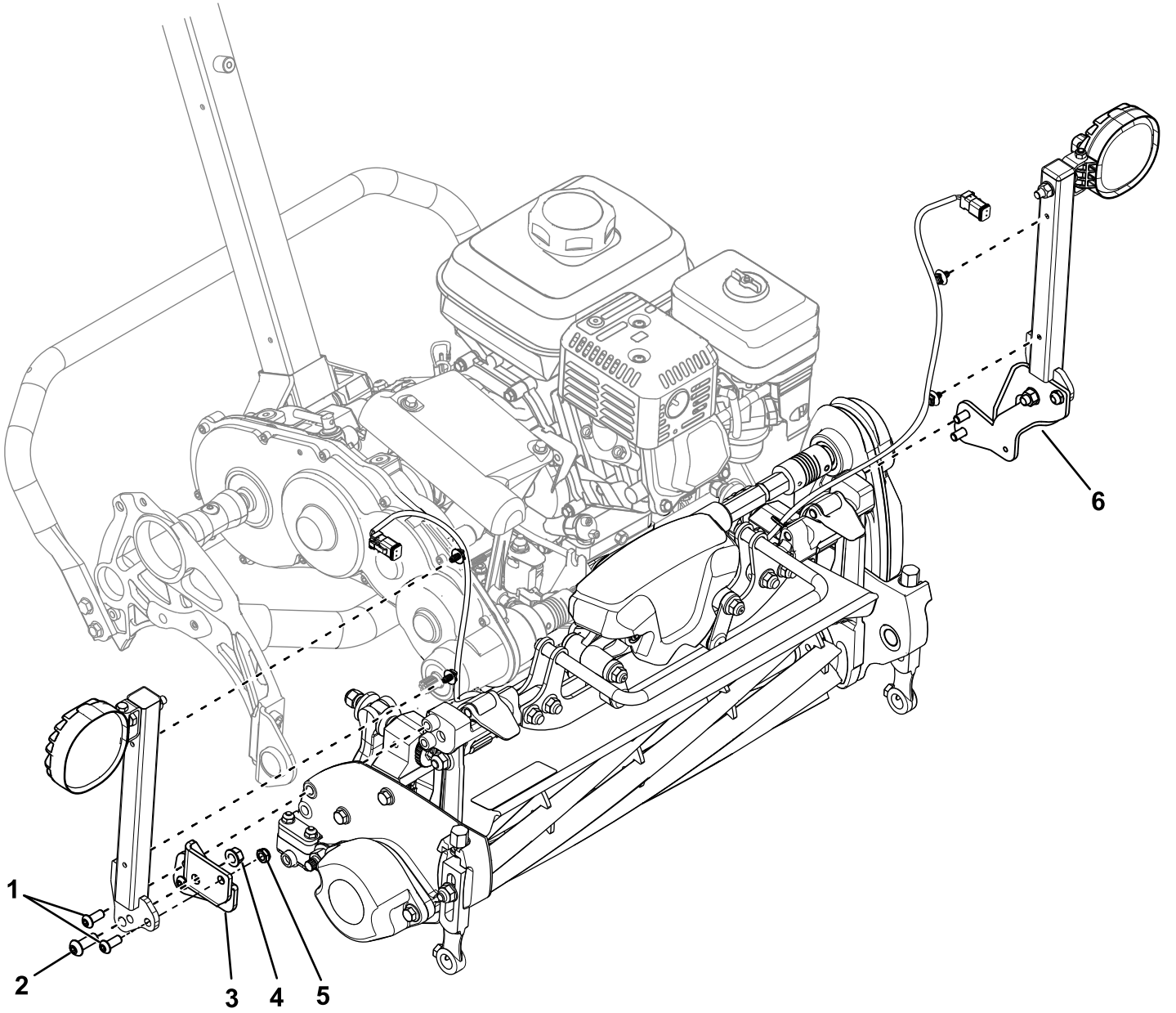

Figuur 4

1. Inbusbout (5/16")
2. Inbusbout (⅜")
3. Rechtermontagebeugel
4. Flensmoer (⅜")
5. Borgmoer
6. Linkermontagebeugel

Als u deze set monteert op een tractie-eenheid model 04860 of 04861, moet u ervoor zorgen dat het onderdeelnnummer voor de kabelboom van de verlichtingsset 122-2178 is.

Als u een oudere kabelboom hebt (onderdeelnummer 122-1418), moet u deze vervangen door de nieuwe kabelboom (onderdeelnummer 122-2178). Neem contact op met uw erkende Toro verdeler voor de nieuwe kabelboom.

1. Gebruik 2 inbusbouten (5/16"), 2 borgmoeren, 2 inbusbouten (⅜") en 2 flensmoeren (⅜") om de lampbevestigingen aan de montagebeugels te bevestigen (Figuur 4).
2. Gebruik 4 inbusbouten (5/16") om de montagebeugels te bevestigen aan de naafuiteinden van de maai-eenheid (Figuur 4).
3. Monteer de bevestigingen voor de kabelboom aan de framezones getoond in Figuur 5.

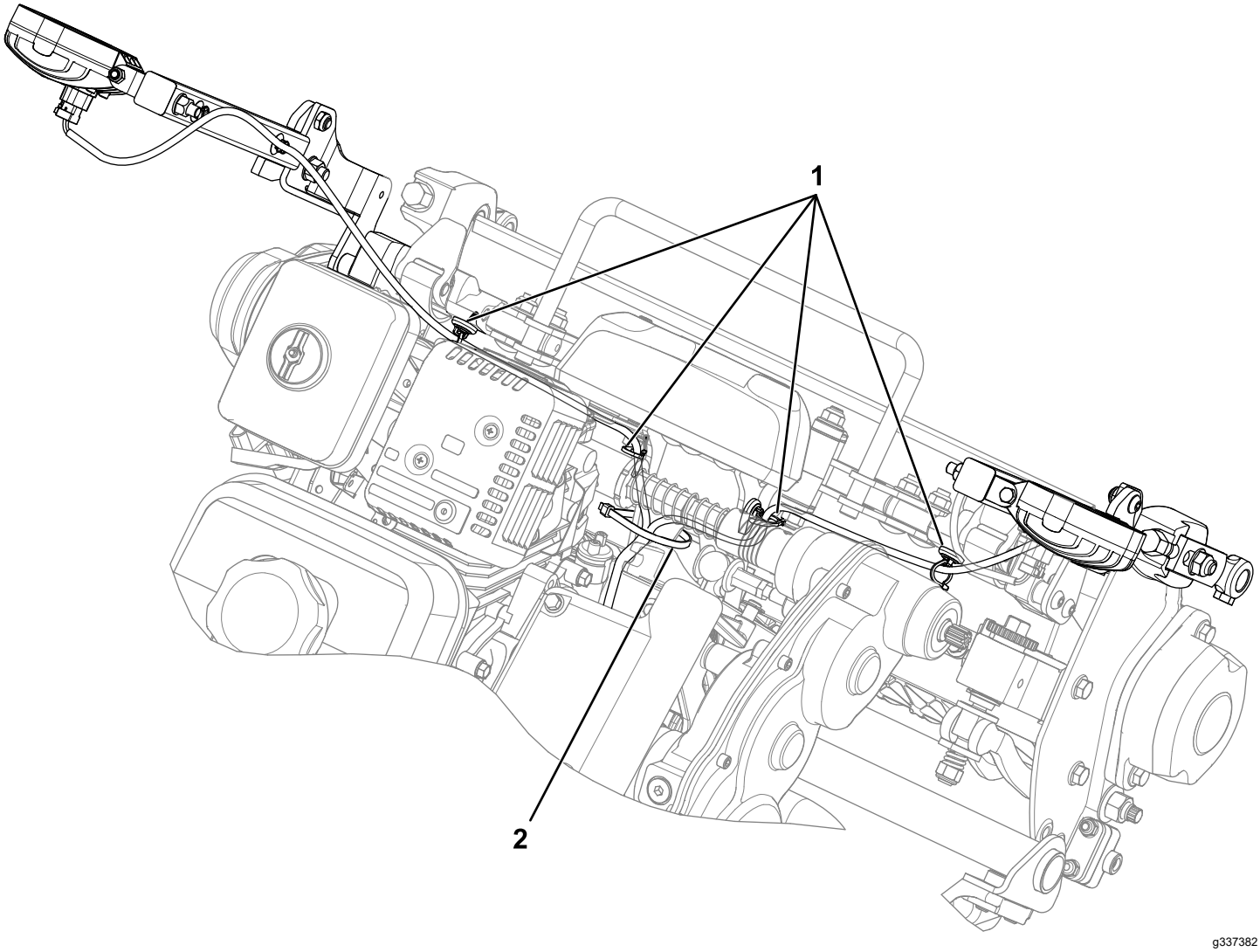

Figuur 5

1. Bevestigingen voor kabelboom
2. Kabelbinder

4. Bevestig de kabelboom aan de kabelboombevestigingen (Figuur 5).
5. Steek de kabelboomaansluitingen in de lampen.
6. Gebruik een kabelbinder om de kabelboom te bevestigen aan het frame (Figuur 5).

   Opmerking: Dit zorgt ervoor dat de kabelboom niet wrijft tegen de aandrijfas van de messenkooi.

Opmerkingen:

Opmerkingen:



Count on it.