Form No. 3442-374 Rev A

Lysfestesett

Greensmaster®-gressklipper i 1000-serien

Modellnr. 04138

Installasjonsveiledning

Montering

1

Klargjøre maskinen

Ingen deler er nødvendige

Prosedyre

1. Parker maskinen på en jevn flate.
2. Sett på parkeringsbremsen.
3. Slå av motoren.
4. Koble tennpluggledningen fra tennpluggen, se maskinens *brukerhåndbok*.
5. Hvis lyssettet (modell 04135) er installert på maskinen, utfører du følgende trinn:
   A. Fjern ledningssatskoblingene (Figur 1) fra lysene.

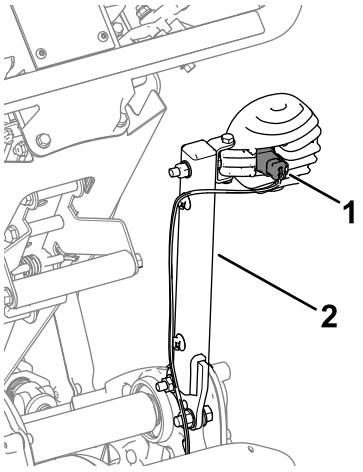

g338146

Figur 1
Høyre side vist

1. Tilkobling for ledningssats 2. Lysfeste

   B. Fjern lysfestene (Figur 1) fra maskinen. Ta vare på festene for montering på monteringsbrakettene.

2

Montere settet

Deler som er nødvendige for dette trinnet:

1	Høyre lysbrakett (maskin med fast hode)
1	Venstre lysbrakett (maskin med fast hode)
1	Høyre lysbrakett (fleksibel maskin)
1	Venstre lysbrakett (fleksibel maskin)
4	Skrue
4	Flensmutter (5/16 tomme)
2	Flensmutter (⅜ tomme)
2	Låsemutter
6	Sokkelhodeskrue (5/16 tomme)
2	Sokkelhodeskrue (⅜ tomme)
4	Ledningssatskobling
1	Kabelfeste

© 2020—The Toro® Company
8111 Lyndale Avenue South
Bloomington, MN 55420

Registrer ditt produkt på www.Toro.com.

CE

Oversettelse av originalen (NO)
Trykt i USA
Med enerett

3442-374

Montere settet på maskiner med fast hode

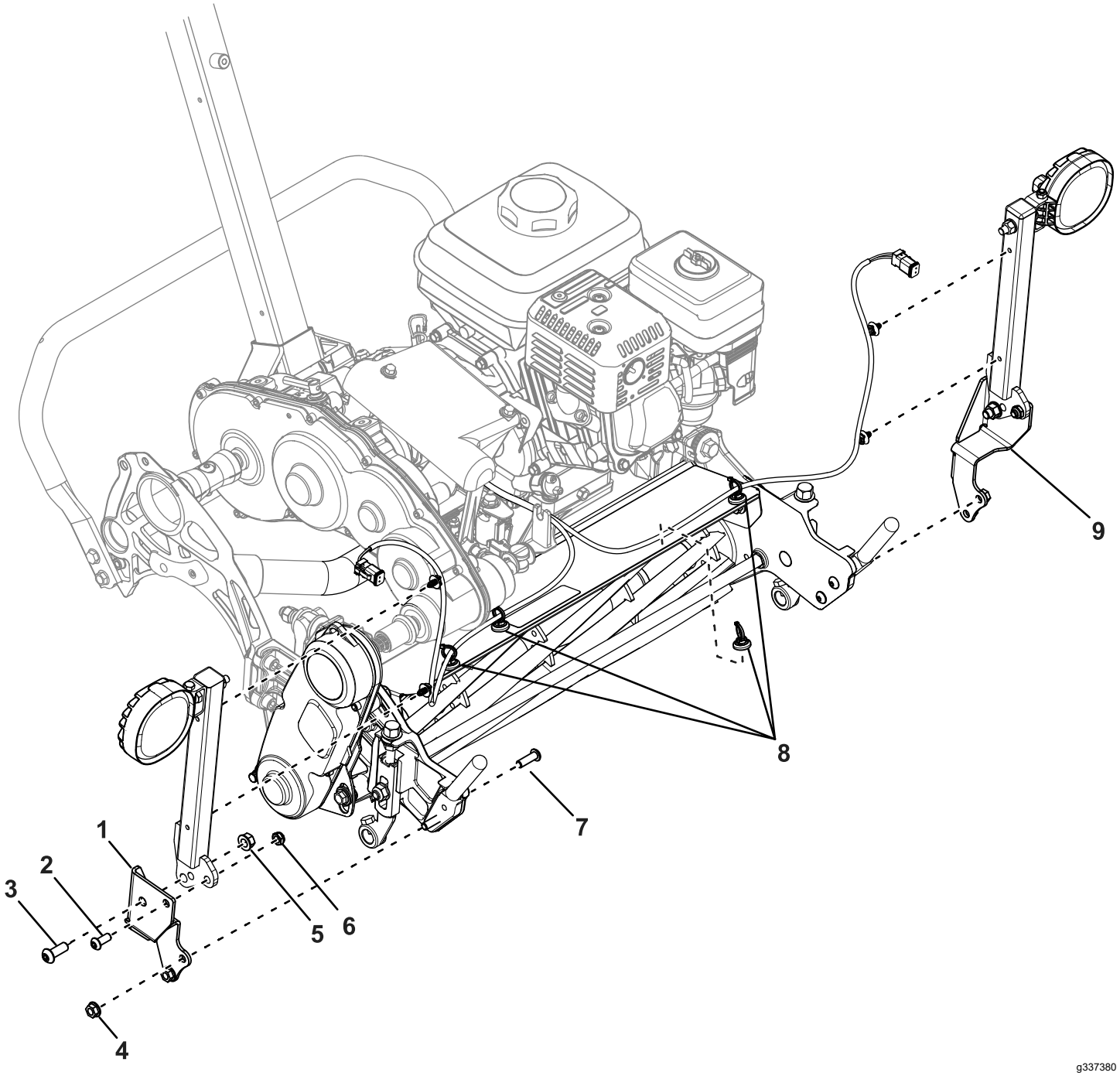

Figur 2

1. Høyre monteringsbrakett
2. Sokkelhodeskrue (5/16 tomme)
3. Sokkelhodeskrue (⅜ tomme)
4. Flensmutter (5/16 tomme)
5. Flensmutter (⅜ tomme)
6. Låsemutter
7. Bolt
8. Ledningssatskoblinger
9. Venstre monteringsbrakett

1. Bruk to sokkelhodeskrue (5/16 tomme), to låsemuttere, to sokkelhodeskruer (⅜ tomme) og to flensmuttere (⅜ tomme) til å feste lysfestene til monteringsbrakettene (Figur 2).
2. Fjern de eksisterende boltene som fester kurvfestene til klippeenheten (Figur 3).

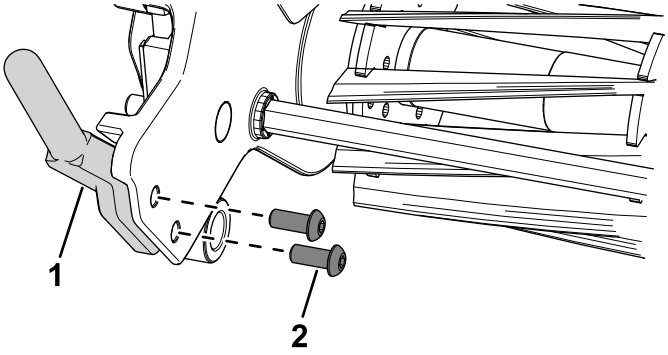

g337544

Figur 3

1. Kurvfeste
2. Bolt

3. Bruk fire bolter og to flensmuttere (5/16 tomme) til å feste monteringsbraketten til kurvfestene på klippeenheten (Figur 2).
4. Monter ledningssatskoblinger til områdene som vist i Figur 2.
5. Fest ledningssatsen til ledningssatskoblingene.
6. Plugg ledningssatskoblingene inn i lysene.

Montere settet på fleksible maskiner

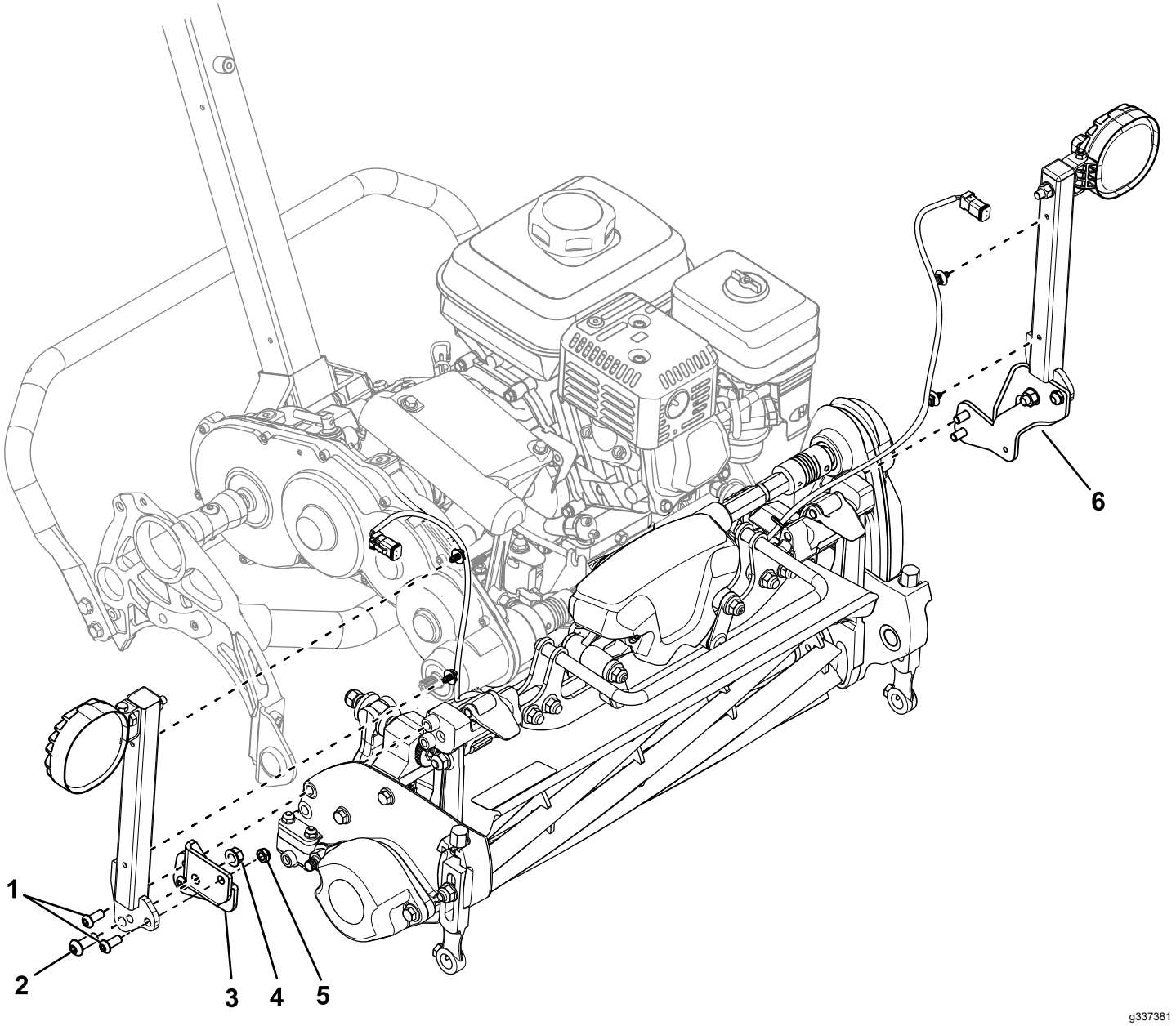

Figur 4

1. Sokkelhodeskruer (5/16 tomme)
2. Sokkelhodeskrue (⅜ tomme)
3. Høyre monteringsbrakett
4. Flensmutter (⅜ tomme)
5. Låsemutter
6. Venstre monteringsbrakett

Hvis du monterer dette settet på en trekkenhet i modell 04860 eller 04861, må du påse at delenummeret for lyssettledningssatsen er 122-2178.

Hvis du har en eldre ledningssats (delnummer 122-1418), må du bytte den ut med den nye ledningssatsen (delnummer 122-2178). Kontakt din autoriserte Toro-forhandler for den nye ledningssatsen.

1. Bruk to sokkelhodeskrue (5/16 tomme), to låsemuttere, to sokkelhodeskruer (⅜ tomme) og to flensmuttere (⅜ tomme) til å feste lysfestene til monteringsbrakettene (Figur 4).
2. Bruk fire sokkelhodeskruer (5/16 tomme) til å feste monteringsbraketten til navendene på klippeenheten (Figur 4).
3. Monter ledningssatskoblingene på rammeområdene som vist i Figur 5.

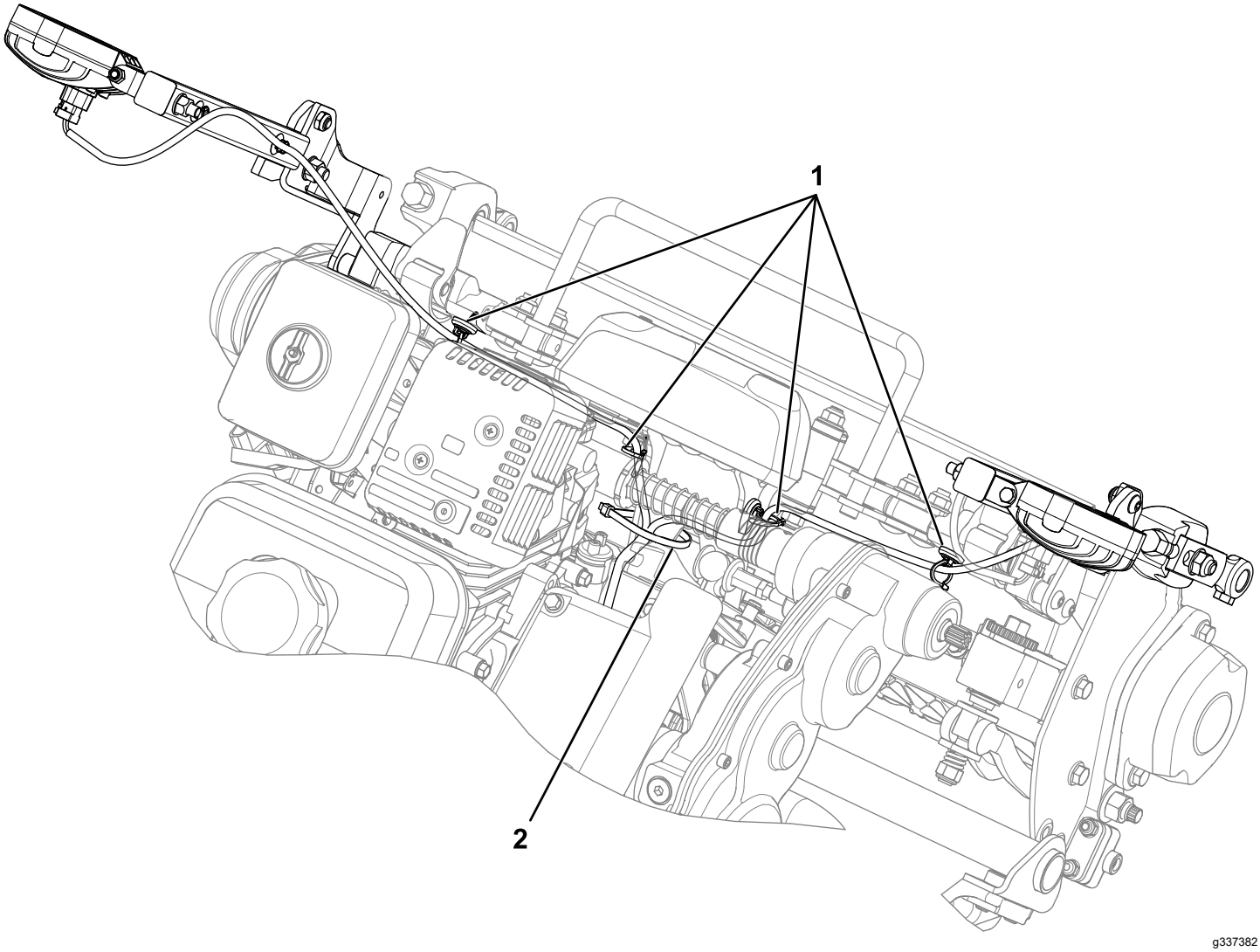

Figur 5

1. Ledningssatskoblinger
2. Kabelfeste

4. Fest ledningssatsen til ledningssatskoblingene (Figur 5).
5. Plugg ledningssatskoblingene inn i lysene.
6. Bruk et kabelfeste til å feste ledningssatsen til rammen (Figur 5).

   Merk: Dette sikrer at ledningssatsen ikke kommer i kontakt med spoledrivakselen.

Notat:

Notat:



Count on it.