Form No. 3442-375 Rev A

Zestaw uchwytów lamp

Kosiarki serii Greensmaster® 1000

Model nr 04138

Instrukcja instalacji

Instalacja

1

Przygotowanie maszyny

Nie są potrzebne żadne części

Procedura

1. Ustaw maszynę na równym podłożu.
2. Zaciągnij hamulec postojowy.
3. Wyłącz silnik.
4. Odłącz przewód od świecy zapłonowej, patrz *instrukcja obsługi* maszyny.
5. Jeżeli na maszynie zainstalowano zestaw oświetlenia (model 04135), wykonaj następujące czynności:
   A. Odłącz połączenia wiązki przewodów (Rysunek 1) od lamp.

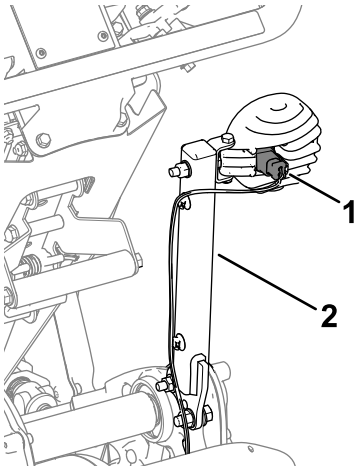

g338146

Rysunek 1
Pokazano prawą stronę

1. Złącze wiązki przewodów 2. Uchwyt lampy

   B. Zdemontuj uchwyty lampy (Rysunek 1) z maszyny. Odłóż uchwyty do montażu na wspornikach uchwytów.

2

Instalacja zestawu

Części potrzebne do tej procedury:

1	Prawy wspornik lampy (maszyna z głowicą stałą)
1	Lewy wspornik lampy (maszyna z głowicą stałą)
1	Prawy wspornik lampy (maszyna Flex)
1	Lewy wspornik lampy (maszyna Flex)
4	Śruba
4	Nakrętka z kołnierzem (5/16 cala)
2	Nakrętka z kołnierzem (⅜ cala)
2	Nakrętka zabezpieczająca
6	Śruba imbusowa (5/16 cala)
2	Śruba imbusowa (⅜ cala)
4	Uchwyt wiązki przewodów
1	Opaska kablowa

© 2020—The Toro® Company
8111 Lyndale Avenue South
Bloomington, MN 55420

Zarejestruj produkt pod adresem www.Toro.com.

CE

Tłumaczenie oryginału (PL)
Wydrukowano w Stanach Zjednoczonych
Wszelkie prawa zastrzeżone

3442-375

Montaż zestawu na maszynie ze stałą głowicą

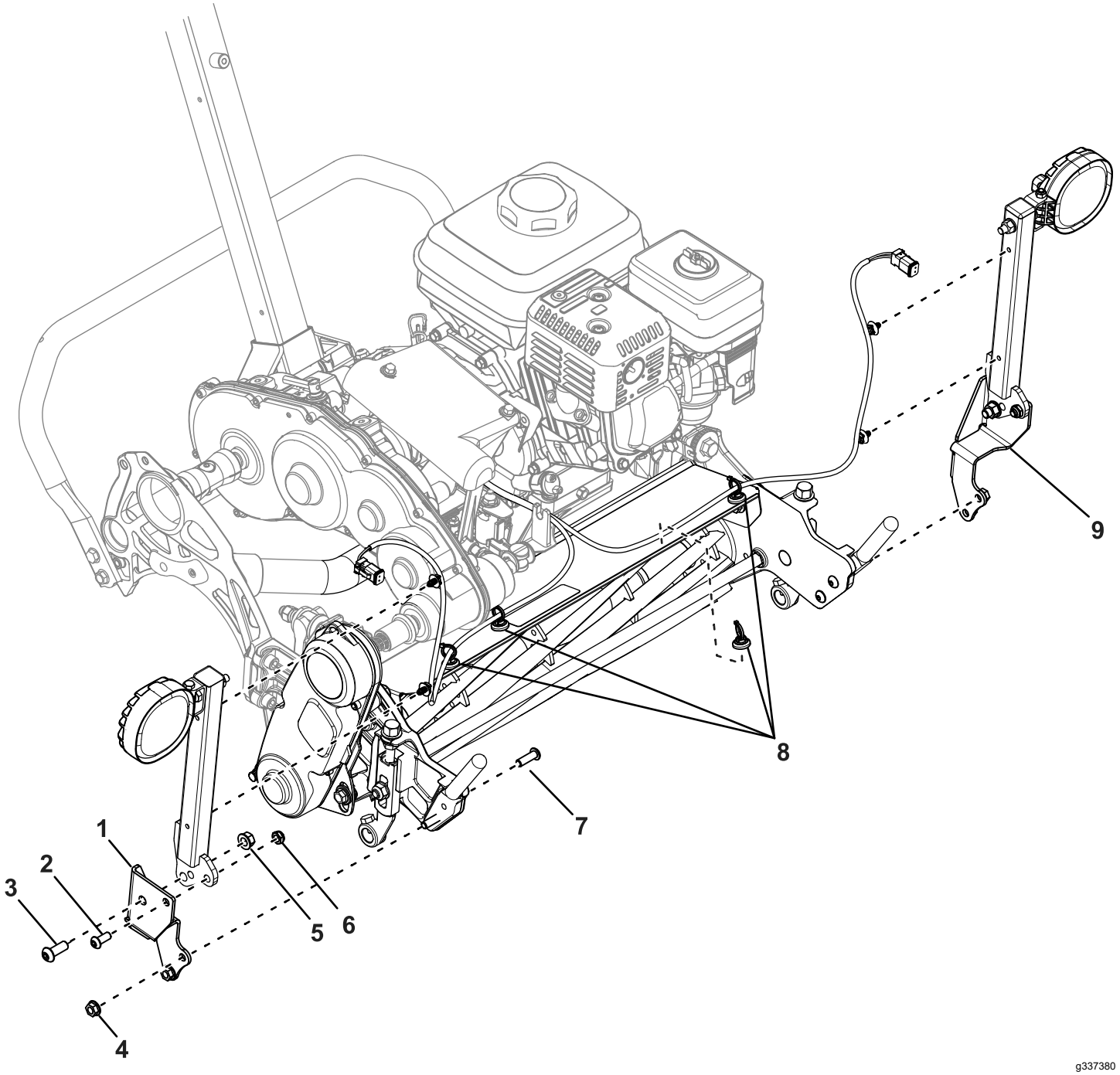

Rysunek 2

1. Prawy wspornik uchwytu
2. Śruba imbusowa (5/16 cala)
3. Śruba imbusowa (⅜ cala)
4. Nakrętka z kołnierzem (5/16 cala)
5. Nakrętka z kołnierzem (⅜ cala)
6. Nakrętka zabezpieczająca
7. Śruba
8. Uchwyty wiązki przewodów
9. Lewy wspornik uchwytu

1. Za pomocą 2 śrub imbusowych (5/16 cala), 2 nakrętek zabezpieczających, 2 śrub imbusowych (⅜ cala) i 2 nakrętek z kołnierzem (⅜ cala) zamocuj uchwyty lamp do wsporników uchwytów (Rysunek 2).
2. Wykręć dotychczasowe śruby mocujące uchwyty kosza do jednostki tnącej (Rysunek 3).

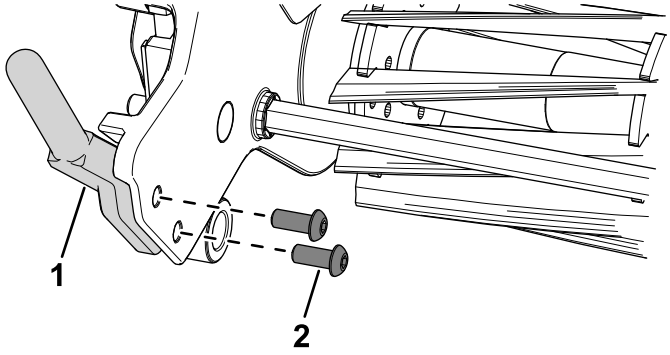

g337544

Rysunek 3

1. Uchwyt kosza
2. Śruba

3. Za pomocą 4 śrub i 4 nakrętek z kołnierzem (5/16 cala) zamocuj wsporniki uchwytów do uchwytów kosza jednostki tnącej (Rysunek 2).
4. Zamontuj uchwyty wiązki przewodów w miejscach przedstawionych na Rysunek 2.
5. Zamocuj wiązkę przewodów do uchwytów wiązki przewodów.
6. Podłącz złącza wiązki przewodów do lamp.

Montaż zestawu na maszynie Flex

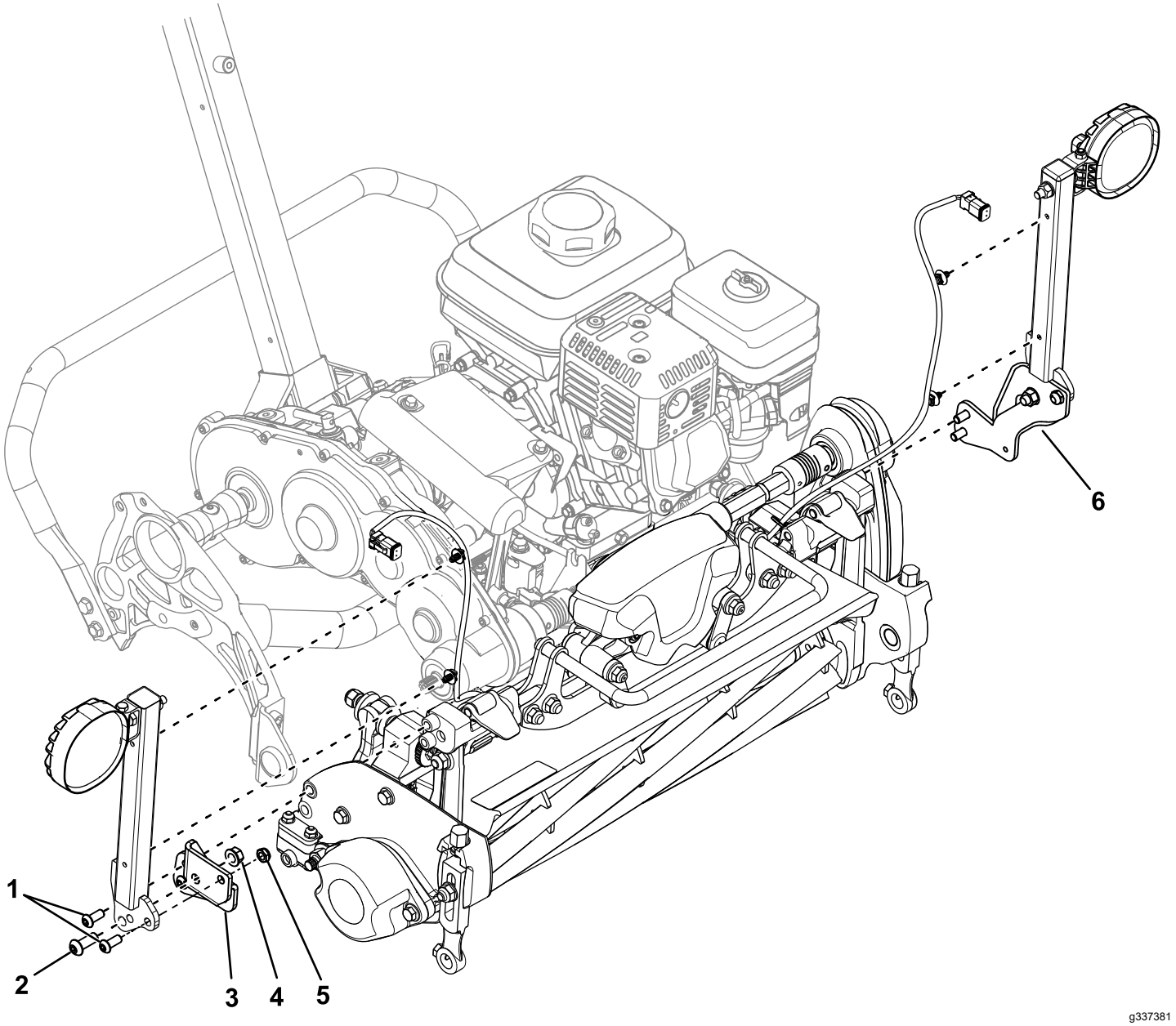

Rysunek 4

1. Śruby imbusowe (5/16 cala)
2. Śruba imbusowa (⅜ cala)
3. Prawy wspornik uchwytu
4. Nakrętka z kołnierzem (⅜ cala)
5. Nakrętka zabezpieczająca
6. Lewy wspornik uchwytu

W przypadku montażu tego zestawu na zespole jezdnym model 04860 lub 04861 upewnij się, że numer części wiązki przewodów zestawu oświetlenia to 122-2178.

W przypadku starszej wiązki przewodów (numer części 122-1418) wymień ją na nową wiązkę przewodów (numer części 122-2178). Aby uzyskać nową wiązkę przewodów, skontaktuj się z autoryzowanym dystrybutorem Toro.

1. Za pomocą 2 śrub imbusowych (5/16 cala), 2 nakrętek zabezpieczających, 2 śrub imbusowych (⅜ cala) i 2 nakrętek z kołnierzem (⅜ cala) zamocuj uchwyty lamp do wsporników uchwytów (Rysunek 4).
2. Za pomocą 4 śrub imbusowych (5/16 cala) zamocuj wsporniki uchwytów na końcach piasty jednostki tnącej (Rysunek 4).

3. Zamontuj uchwyty wiązki przewodów na ramie w miejscach przedstawionych na Rysunek 5.

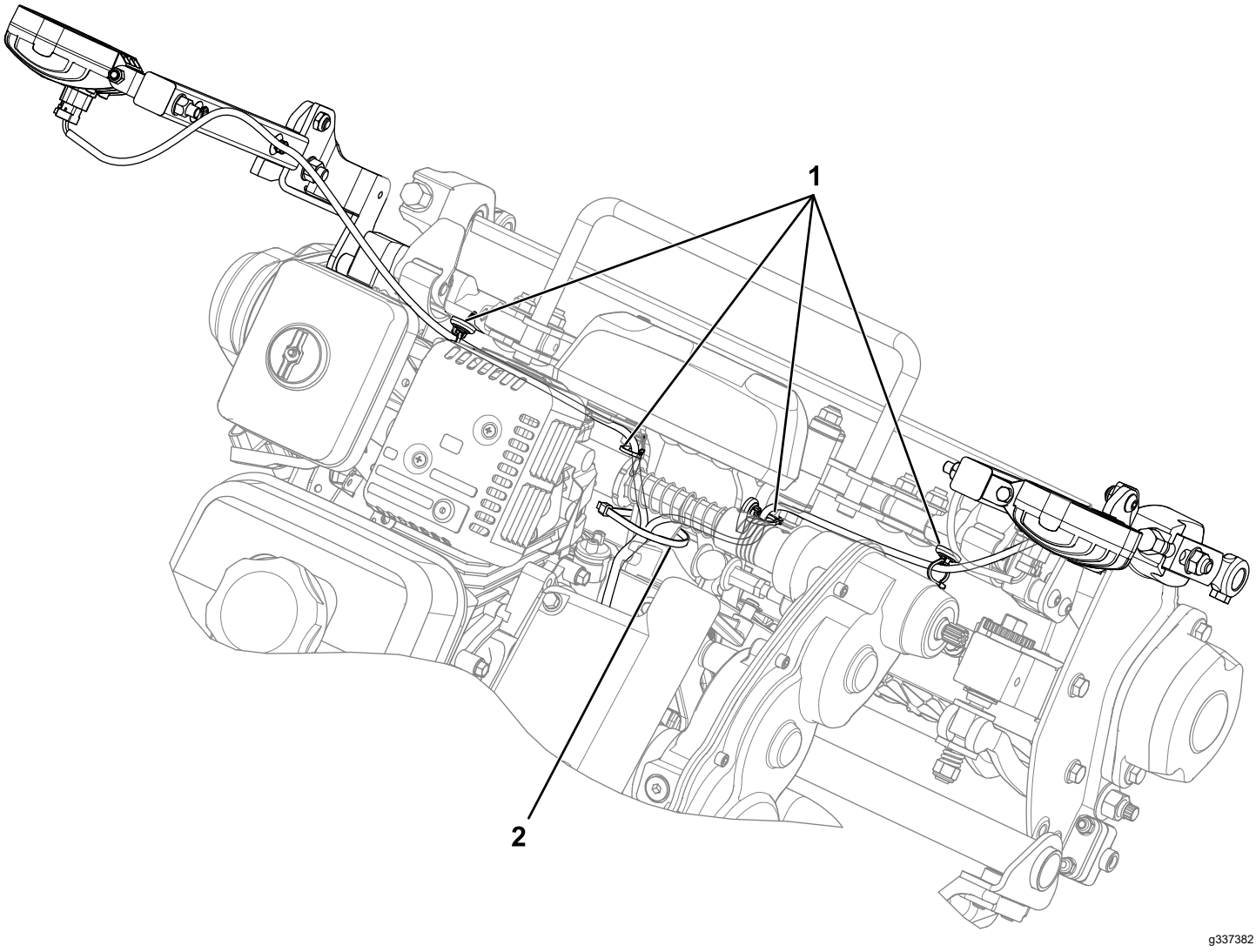

Rysunek 5

1. Uchwyty wiązki przewodów
2. Opaska kablowa

4. Zamocuj wiązkę przewodów do uchwytów wiązki przewodów (Rysunek 5).
5. Podłącz złącza wiązki przewodów do lamp.
6. Przymocuj wiązkę kablową do ramy za pomocą opasek kablowych (Rysunek 5).

   Informacja: W ten sposób wiązka przewodów nie będzie ocierała się o wał napędowy wrzeciona.

Notatki:

Notatki:



Count on it.