Form No. 3442-376 Rev A

Kit de montagem das luzes

Cortador Greensmaster® série 1000

Modelo nº 04138

Instruções de instalação

Instalação

1

Preparação da máquina

Nenhuma peça necessária

Procedimento

1. Coloque a máquina numa superfície nivelada.
2. Engate o travão de estacionamento.
3. Desligue o motor.
4. Retire o cabo da vela da vela; consulte o *Manual do utilizador* da sua máquina.
5. Se o kit de luzes (modelo 04135) tiver sido instalado na sua máquina, realize os seguintes passos:
   A. Remova quaisquer ligações da cablagem (Figura 1) das luzes.

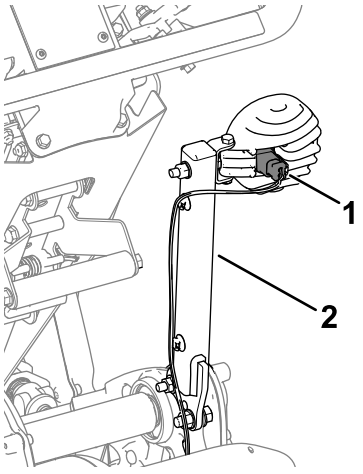

g338146

Figura 1
Lado direito mostrado

1. Ligações da cablagem
2. Montagem das luzes

   B. Remova as montagens das luzes (Figura 1) da máquina. Guarde as montagens para a instalação dos suportes de montagem.

2

Instalação do kit

Peças necessárias para este passo:

1	Suporte da luz direita (máquina com cabeça fixa)
1	Suporte da luz esquerda (máquina com cabeça fixa)
1	Suporte da luz direita (máquina Flex)
1	Suporte da luz esquerda (máquina Flex)
4	Parafuso
4	Porca flangeada (5/16 pol.)
2	Porca flangeada (⅜ pol.)
2	Porca de bloqueio
6	Parafuso de cabeça sextavada interior (5/16 pol.)
2	Parafuso de cabeça sextavada interior (⅜ pol.)
4	Montagem da cablagem
1	Braçadeira de cabos

© 2020—The Toro® Company
8111 Lyndale Avenue South
Bloomington, MN 55420

Registe o seu produto em www.Toro.com.

CE

Tradução do original (PT)
Impresso nos E.U.A.
Todos os direitos reservados

3442-376

Instalação do kit em máquinas com cabeça fixa

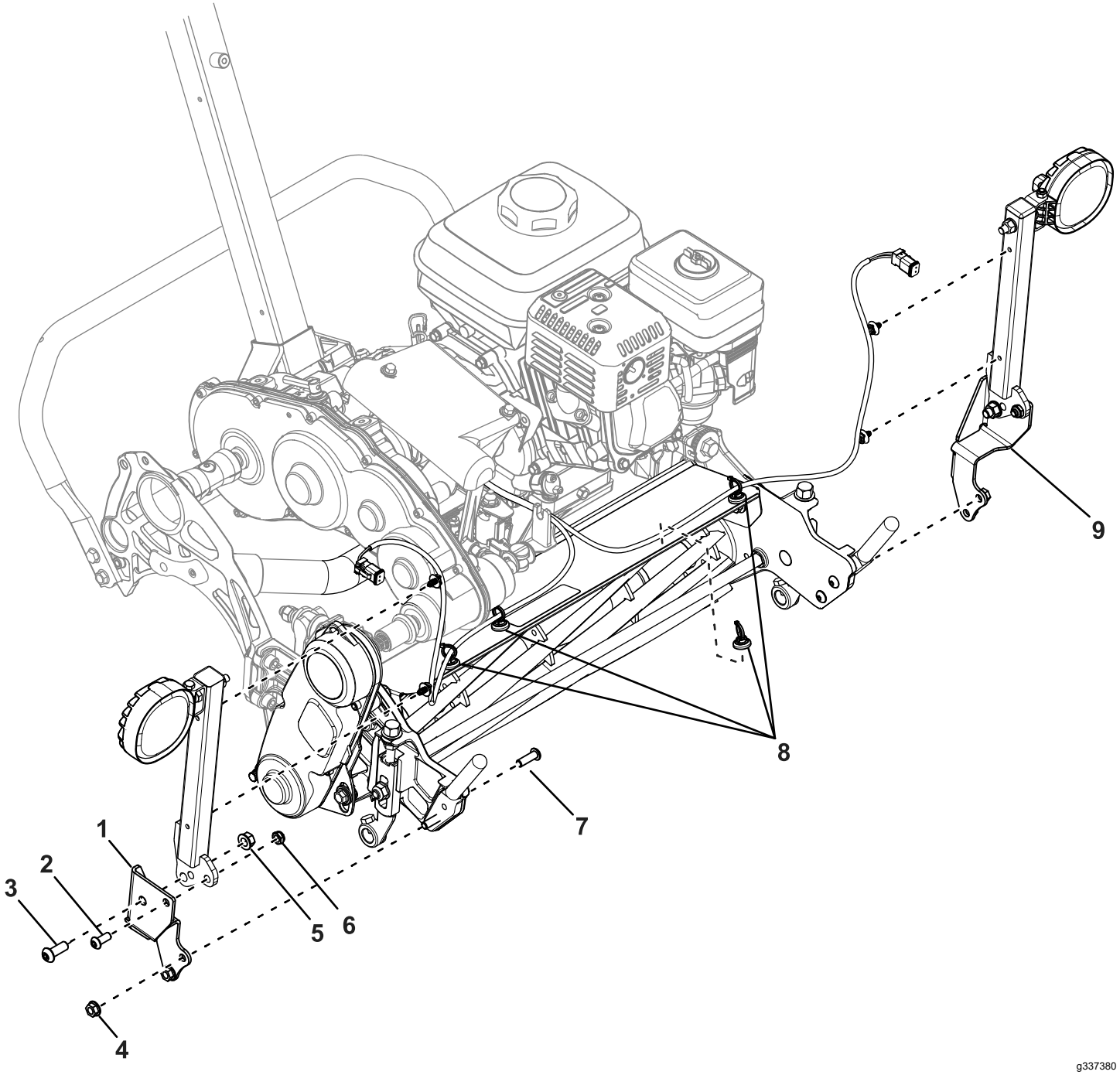

Figura 2

1. Suporte de montagem direito
2. Parafuso de cabeça sextavada interior (5/16 pol.)
3. Parafuso de cabeça sextavada interior (⅜ pol.)
4. Porca flangeada (5/16 pol.)
5. Porca flangeada (⅜ pol.)
6. Porca de bloqueio
7. Parafuso
8. Montagens da cablagem
9. Suporte da montagem esquerda

1. Utilize dois parafusos de cabeça sextavada interior (5/16 pol.), duas porcas de bloqueio, dois parafusos de cabeça sextavada interior (⅜ pol.) e duas porcas flangeadas (⅜ pol.) para prender as montagens das luzes aos suportes de montagem (Figura 2).
2. Retire os parafusos existentes que prendem as montagens do cesto à unidade de corte (Figura 3).

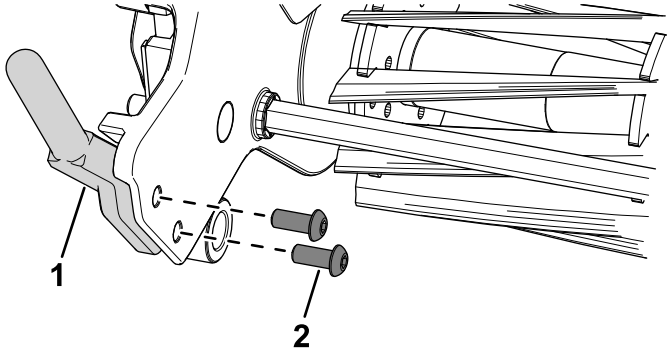

g337544

Figura 3

1. Montagem do cesto
2. Parafuso

3. Utilize quatro parafusos e quatro porcas flangeadas (5/16 pol.) para prender os suportes de montagem às montagens de suporte da unidade de corte (Figura 2).
4. Instale as montagens da cablagem nas áreas que se mostram na Figura 2.
5. Prenda as cablagens às montagens da cablagem.
6. Faça as ligações da cablagem às luzes.

Instalação do kit em máquinas Flex

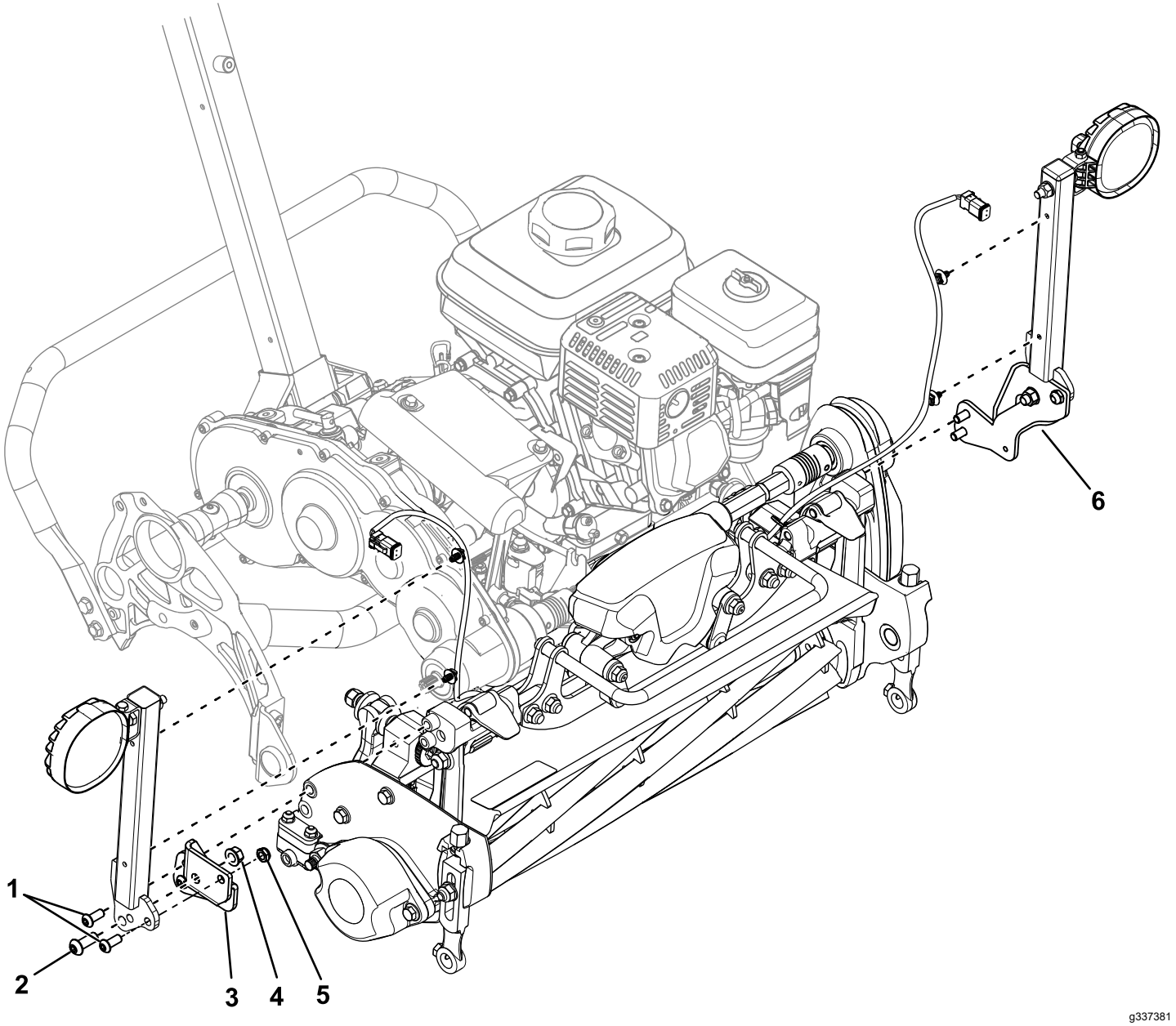

Figura 4

1. Parafusos de cabeça sextavada interior (5/16 pol.)
2. Parafuso de cabeça sextavada interior (⅜ pol.)
3. Suporte de montagem direito
4. Porca flangeada (⅜ pol.)
5. Porca de bloqueio
6. Suporte da montagem esquerda

Se instalar este kit numa unidade de tração modelo 04860 ou 04861, certifique-se que o número de peça da cablagem do kit de luzes é 122-2178.

Se tiver uma cablagem antiga (número de peça 122-1418), substitua-o pela cablagem nova (número de peça 122-2178); consulte o seu distribuidor autorizado Toro para obter a nova cablagem.

1. Utilize dois parafusos de cabeça sextavada interior (5/16 pol.), duas porcas de bloqueio, dois parafusos de cabeça sextavada interior (⅜ pol.) e duas porcas flangeadas (⅜ pol.) para prender as montagens das luzes aos suportes de montagem (Figura 4).
2. Utilize quatro parafusos de cabeça sextavada interior (5/16 pol.) para prender os suportes de montagem nas extremidades do cubo da unidade de corte (Figura 4).

3. Instale as montagens da cablagem nas áreas da estrutura que se mostram na Figura 5.

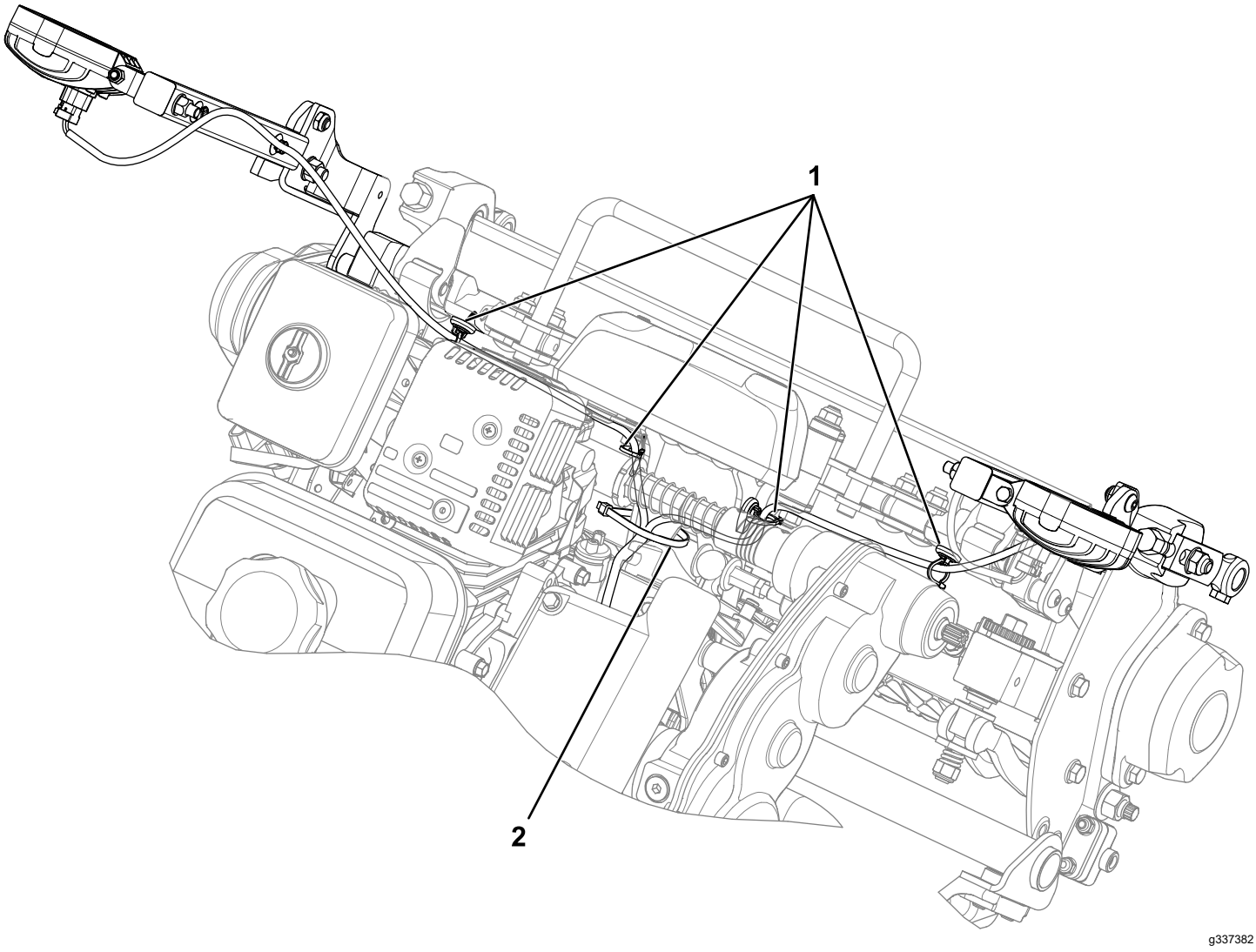

Figura 5

1. Montagens da cablagem
2. Braçadeira de cabos

4. Prenda as cablagens às montagens da cablagem (Figura 5).
5. Faça as ligações da cablagem às luzes.
6. Utilize uma braçadeira de cabos para prender a cablagem à estrutura (Figura 5).

   Nota: Isto assegura que a cablagem não roça contra o veio de transmissão do cilindro.

Notas:

Notas:



Count on it.