Form No. 3442-377 Rev A

Комплект крепления фар

Газонокосилка Greensmaster® серии 1000

Номер модели 04138

Инструкции по монтажу

Монтаж

1

Подготовка машины

Детали не требуются

Процедура

1. Установите машину на ровной поверхности.
2. Включите стояночный тормоз.
3. Выключите двигатель.
4. Отсоедините провод от свечи зажигания; см. *Руководство оператора* для вашей машины.
5. Если на вашей машине установлен комплект Light Kit (модель 04135), выполните следующие операции:
   A. Отсоедините разъемы жгута (Рисунок 1) проводов от фар.

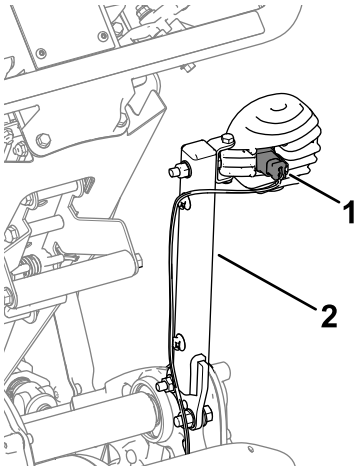

g338146

Рисунок 1

Показана правая сторона

1. Разъем жгута проводов
2. Монтажная стойка фары

   B. Снимите с машины стойки крепления фар(Рисунок 1). Уберите монтажные стойки для установки на монтажные кронштейны.

2

Установка комплекта

Детали, требуемые для этой процедуры:

1	Правый кронштейн фары (машина с фиксированной головкой)
1	Левый кронштейн фары (машина с фиксированной головкой)
1	Правый кронштейн фары (гибкая машина)
1	Левый кронштейн фары (гибкая машина)
4	Болт
4	Фланцевая гайка (5/16 дюйма)
2	Фланцевая гайка (⅜ дюйма)
2	Контргайка
6	Винт с головкой под торцевой ключ (5/16 дюйма)
2	Винт с головкой под торцевой ключ (⅜ дюйма)
4	Крепление жгута проводов
1	Кабельный хомут

© 2020—The Toro® Company
8111 Lyndale Avenue South
Bloomington, MN 55420

Регистрация в www.Toro.com.

EAC

Перевод исходного документа (RU)
Напечатано в США
Все права защищены

3442-377

Установка комплекта на машины с фиксированной головкой

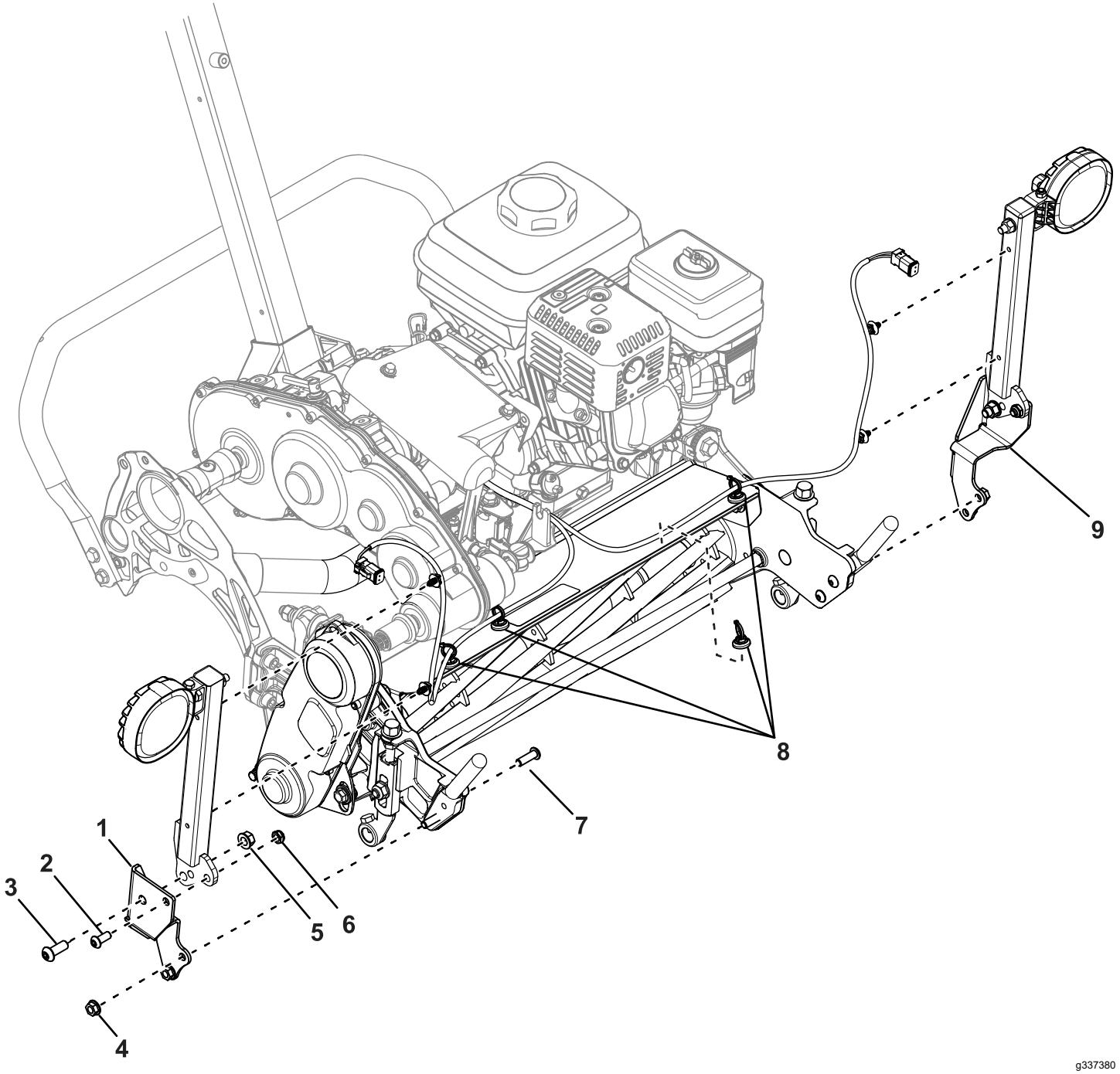

Рисунок 2

1. Правый монтажный кронштейн
2. Винт с головкой под торцевой ключ (5/16 дюйма)
3. Винт с головкой под торцевой ключ (⅜ дюйма)
4. Фланцевая гайка (5/16 дюйма)
5. Фланцевая гайка (⅜ дюйма)
6. Контргайка
7. Болт
8. Крепления жгута проводов
9. Левый монтажный кронштейн

1. Используйте 2 винта с головкой под торцевой ключ (5/16 дюйма), 2 контргайки, 2 винта с головкой под торцевой ключ (⅜ дюйма) и 2 фланцевые гайки (⅜ дюйма) для крепления монтажных стоек фар к монтажным кронштейнам (Рисунок 2).

2. Снимите существующие болты, которыми монтажные стержни корзины крепятся к режущему блоку (Рисунок 3).

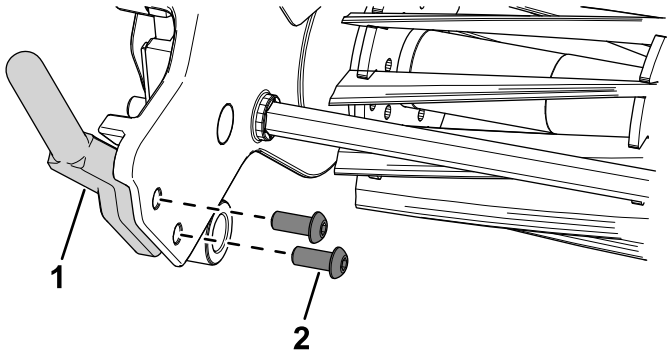

g337544

Рисунок 3

1. Монтажный стержень корзины
2. Болт

3. Используйте 4 болта и 4 фланцевые гайки (5/16 дюйма) для крепления монтажных кронштейнов к монтажным стержням корзины режущего блока (Рисунок 2).
4. Установите крепления жгута проводов в местах, указанных наРисунок 2.
5. Закрепите жгут проводов в креплениях жгута проводов.
6. Подключите разъемы жгута проводов к фарам.

Установка комплекта на гибкие машины

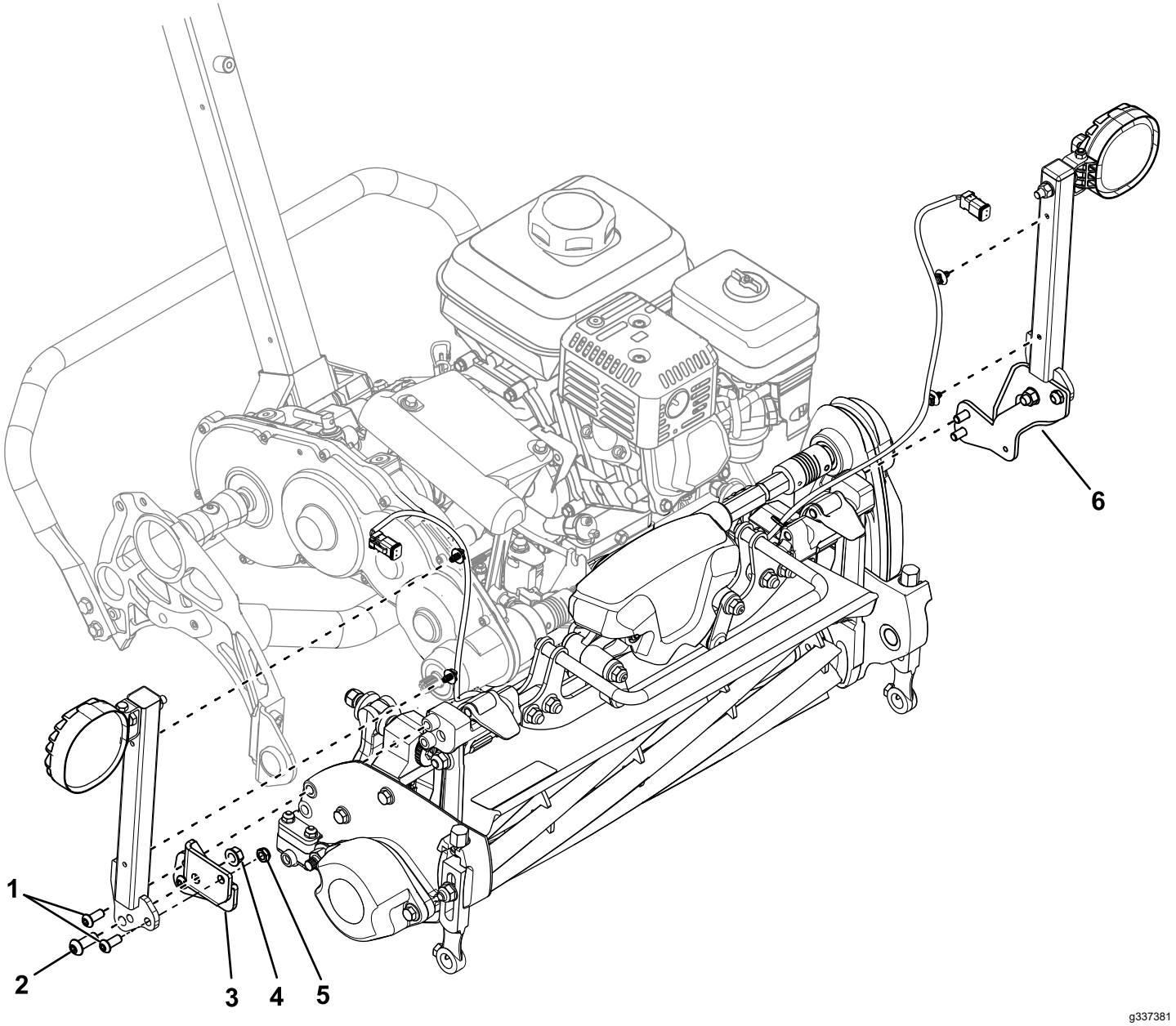

Рисунок 4

1. Винты с головкой под торцевой ключ (5/16 дюйма)
2. Винты с головкой под торцевой ключ (⅜ дюйма)
3. Правый монтажный кронштейн
4. Фланцевая гайка (⅜ дюйма)
5. Контргайка
6. Левый монтажный кронштейн

При установке этого комплекта на тяговый блок моделей 04860 или 04861, убедитесь в том, что комплект установки фар имеет номер части по каталогу 122-2178.

Если у вас более ранняя модель жгута проводов (номер части по каталогу 122-1418), замените ее новым жгутом проводов (номер части по каталогу 122-2178), новый жгут проводов можно приобрести у авторизованного дистрибьютора компании Toro.

1. Используйте 2 винта с головкой под торцевой ключ (5/16 дюйма), 2 контргайки, 2 винта с головкой под торцевой ключ (⅜ дюйма) и 2 фланцевые гайки (⅜ дюйма) для крепления монтажных стоек фар к монтажным кронштейнам (Рисунок 4).
2. Используйте 4 винта с головкой под торцевой ключ (5/16 дюйма) для крепления монтажных кронштейнов к торцам узла режущего блока (Рисунок 4).

3. Установите крепления жгута проводов на раму в местах, указанных на Рисунок 5.

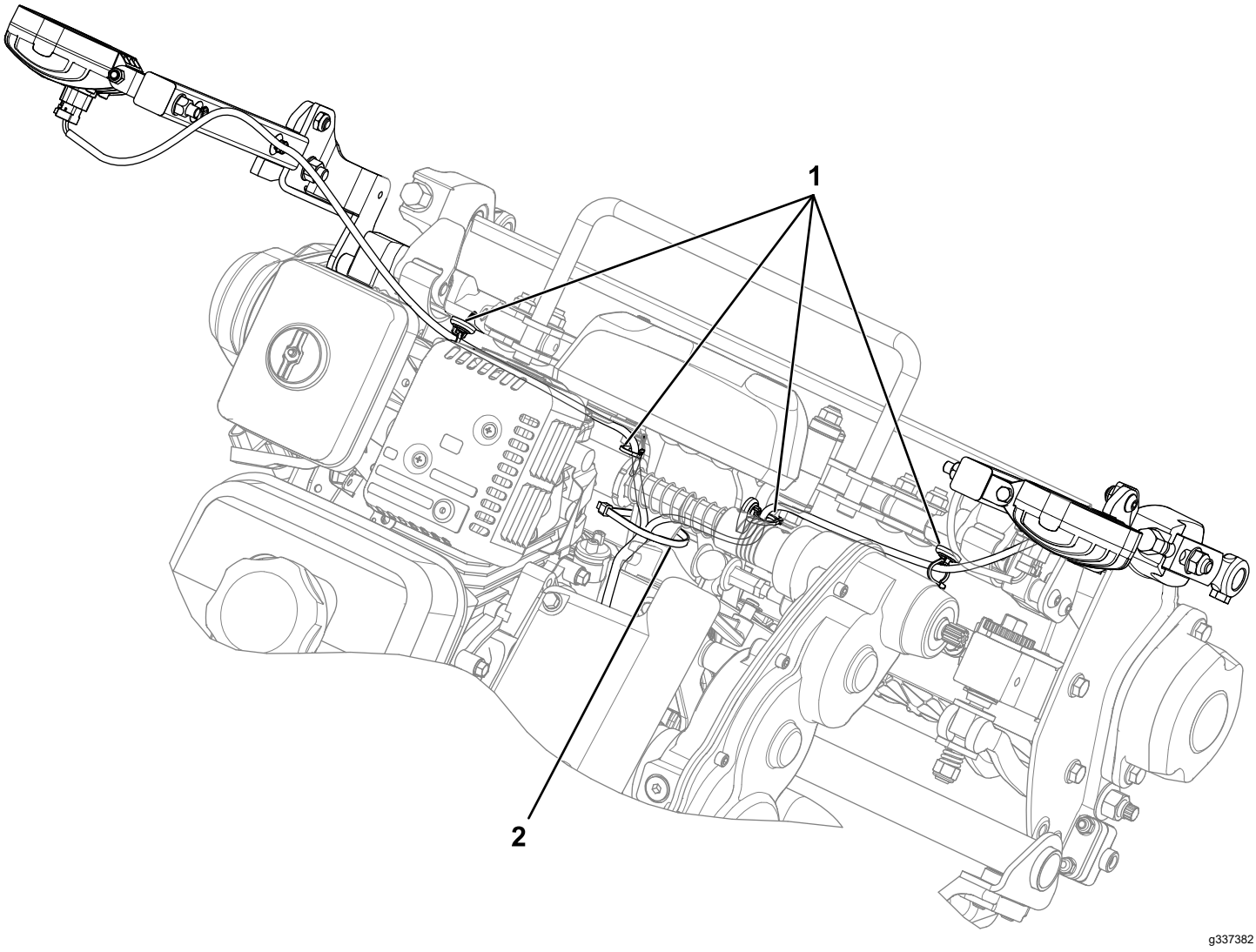

Рисунок 5

1. Крепления жгута проводов
2. Кабельная стяжка

4. Закрепите жгут проводов в креплениях жгута проводов (Рисунок 5).
5. Подключите разъемы жгута проводов к фарам.
6. Используйте кабельную стяжку для крепления жгута проводов к раме (Рисунок 5).

   Примечание: Это необходимо, чтобы жгут проводов не терся о ведущий вал барабана.

Примечания:

Примечания:



Count on it.