Form No. 3442-378 Rev A

Sats för lampfäste

Greensmaster®-gräsklippare i 1000-serien

Modellnr 04138

Monteringsanvisningar

Montering

1 Förbereda maskinen

Inga delar krävs

Tillvägagångssätt

1. Parkera maskinen på en plan yta.
2. Koppla in parkeringsbromsen.
3. Stäng av motorn.
4. Ta bort tändkabeln från tändstiftet. Läs mer i maskinens *bruksanvisning*.
5. Om ljussatsen (modell 04135) har monterats på maskinen ska du utföra följande steg:
   A. Ta bort kablageanslutningarna (Figur 1) från lamporna.

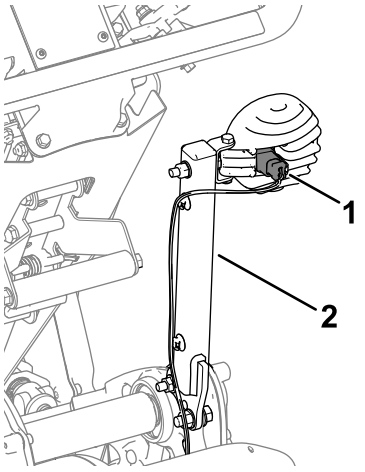

g338146

Figur 1

Höger sida visas

1. Kablageanslutning
2. Lampfäste

   B. Ta bort lampfästena (Figur 1) från maskinen. Spara satsens fästen till monteringen på monteringsfästena.

2 Montera satsen

Delar som behövs till detta steg:

1	Höger lampfäste (maskin med fast huvud)
1	Vänster lampfäste (maskin med fast huvud)
1	Höger lampfäste (flex-maskin)
1	Vänster lampfäste (flex-maskin)
4	Skruv
4	Flänsmutter (5/16 tum)
2	Flänsmutter (⅜ tum)
2	Låsmutter
6	Insexskruv (5/16 tum)
2	Insexskruv (⅜ tum)
4	Kablagefäste
1	Kabelband

© 2020—The Toro® Company
8111 Lyndale Avenue South
Bloomington, MN 55420

Registrera din produkt på www.Toro.com.

CE

Översättning av originalet (SV)
Tryckt i USA
Med ensamrätt

3442-378

Montera satsen på maskiner med fast huvud

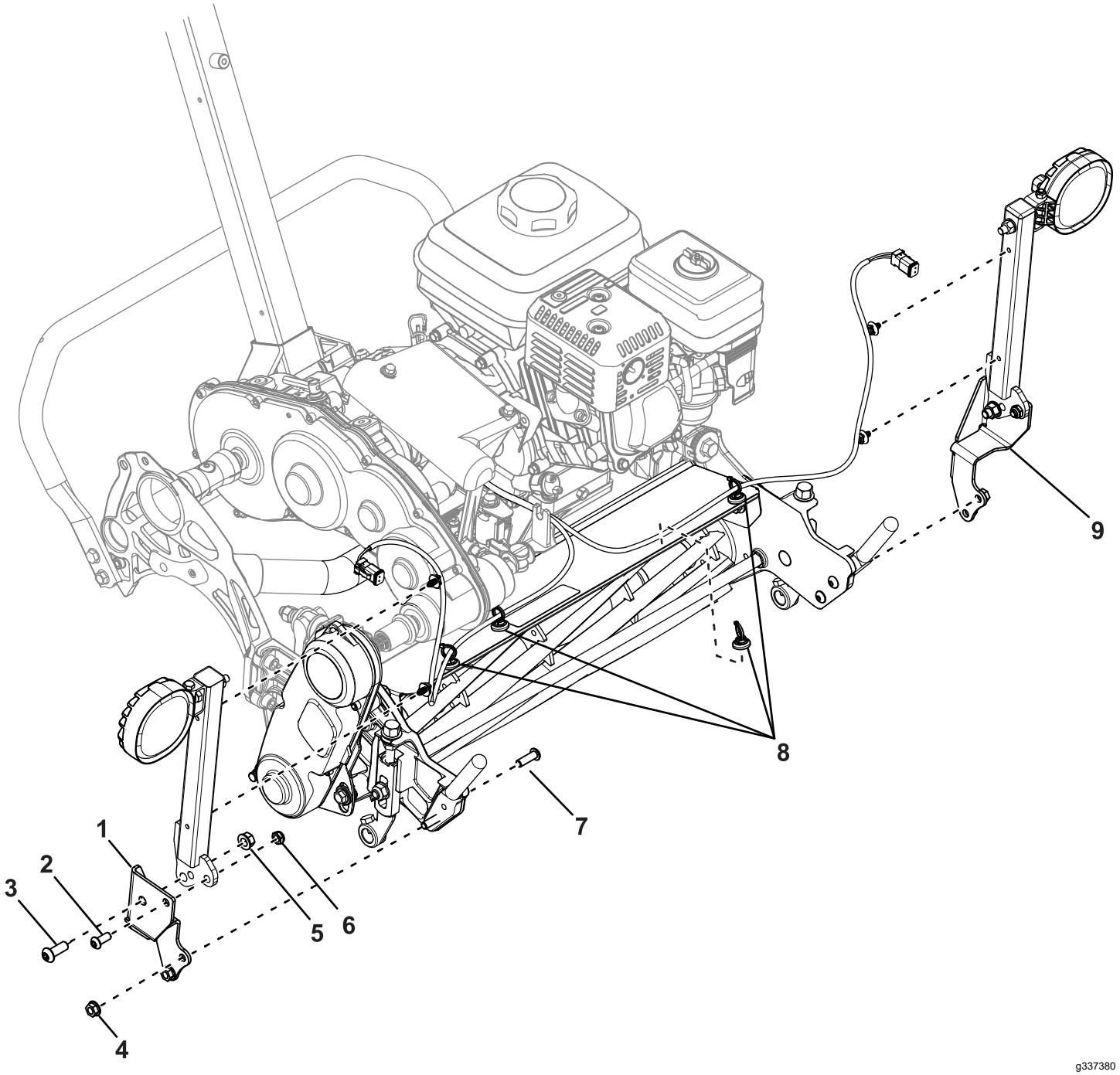

Figur 2

1. Höger monteringsfäste
2. Insexskruv (5/16 tum)
3. Insexskruv (⅜ tum)
4. Flänsmutter (5/16 tum)
5. Flänsmutter (⅜ tum)
6. Låsmutter
7. Skruv
8. Kablagefästen
9. Vänster monteringsfäste

1. Använd två insexskruvar (5/16 tum), två låsmuttrar, två insexskruvar (⅜ tum) och två flänsmuttrar (⅜ tum) för att fästa lampfästena på monteringsfästena (Figur 2).
2. Ta bort de befintliga skruvarna som fäster korgfästena på klippenheten (Figur 3).

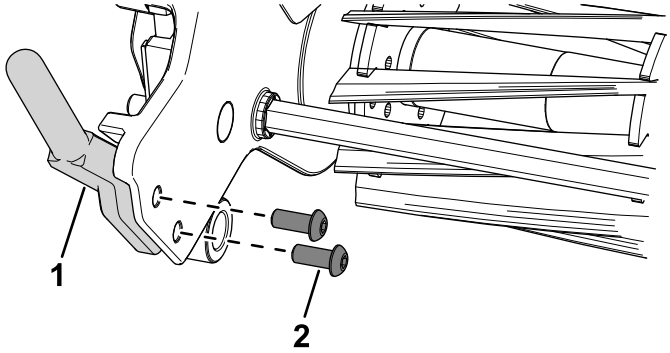

g337544

Figur 3

1. Korgfäste
2. Skruv

3. Använd fyra skruvar och fyra flänsmuttrar (5/16 tum) för att fästa monteringsfästena på klippenhetens korgfästen (Figur 2).
4. Montera kablagefästena på de platser som visas i Figur 2.
5. Fäst kablaget i kablagefästena.
6. Anslut kablageanslutningarna till lamporna.

Montera satsen på Flex-maskiner

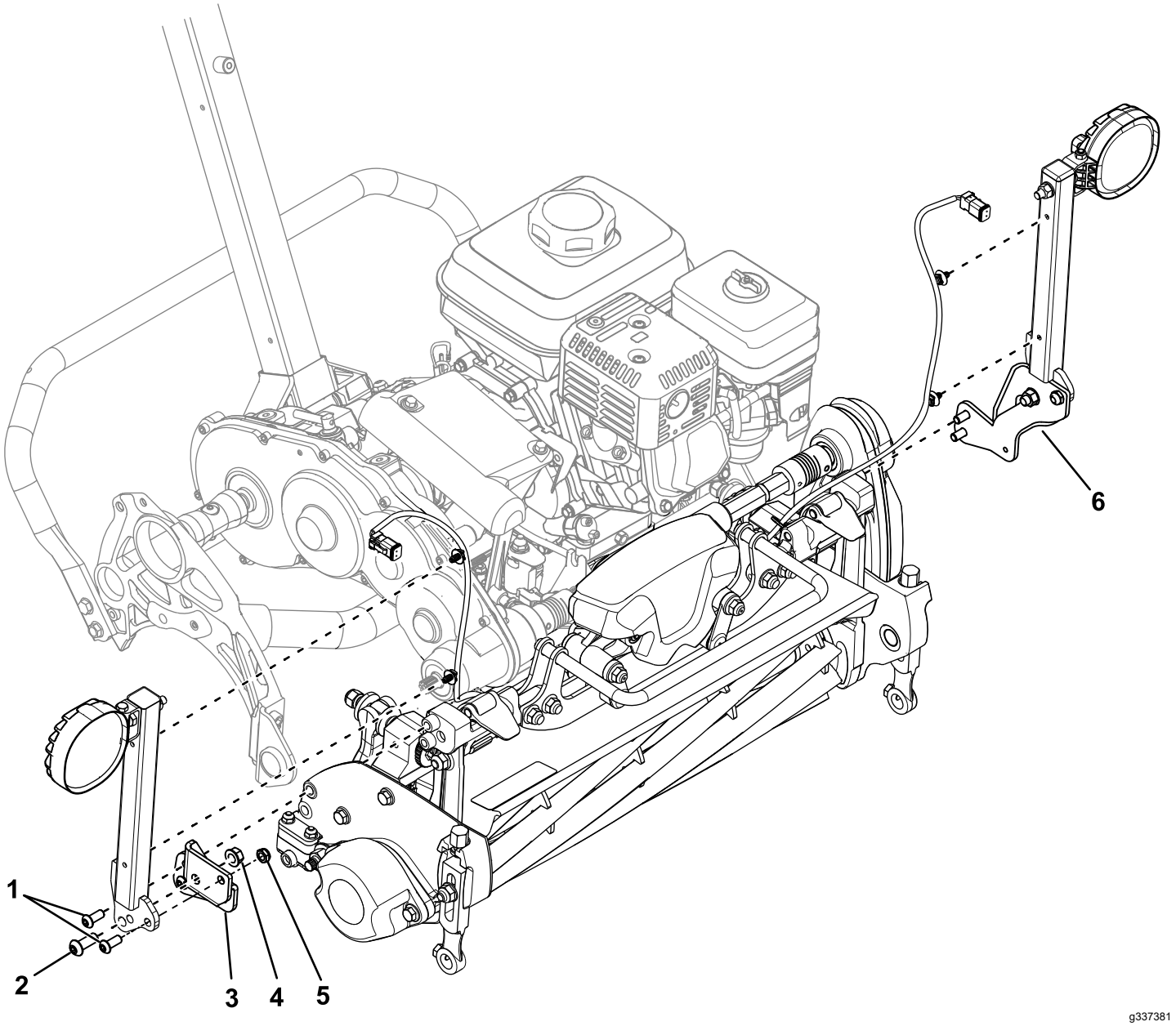

Figur 4

1. Insexskruvar (5/16 tum)
2. Insexskruv (⅜ tum)
3. Höger monteringsfäste
4. Flänsmutter (⅜ tum)
5. Låsmutter
6. Vänster monteringsfäste

Om du monterar den här satsen på en traktorenhet av modell 04860 eller 04861 ska du se till att artikelnumret för lampsatsens kablage är 122-2178.

Om du har ett äldre kablage (artikelnummer 122-1418) ska du byta ut det mot det nya kablaget (artikelnummer 122-2178). Kontakta en auktoriserad Toro-återförsäljare för att skaffa det nya kablaget.

1. Använd två insexskruvar (5/16 tum), två låsmuttrar, två insexskruvar (⅜ tum) och två flänsmuttrar (⅜ tum) för att fästa lampfästena på monteringsfästena (Figur 4).
2. Använd fyra insexskruvar (5/16 tum) för att fästa monteringsfästena på klippenhetens navändar (Figur 4).
3. Montera kablagefästena på de platser på ramen som visas i Figur 5.

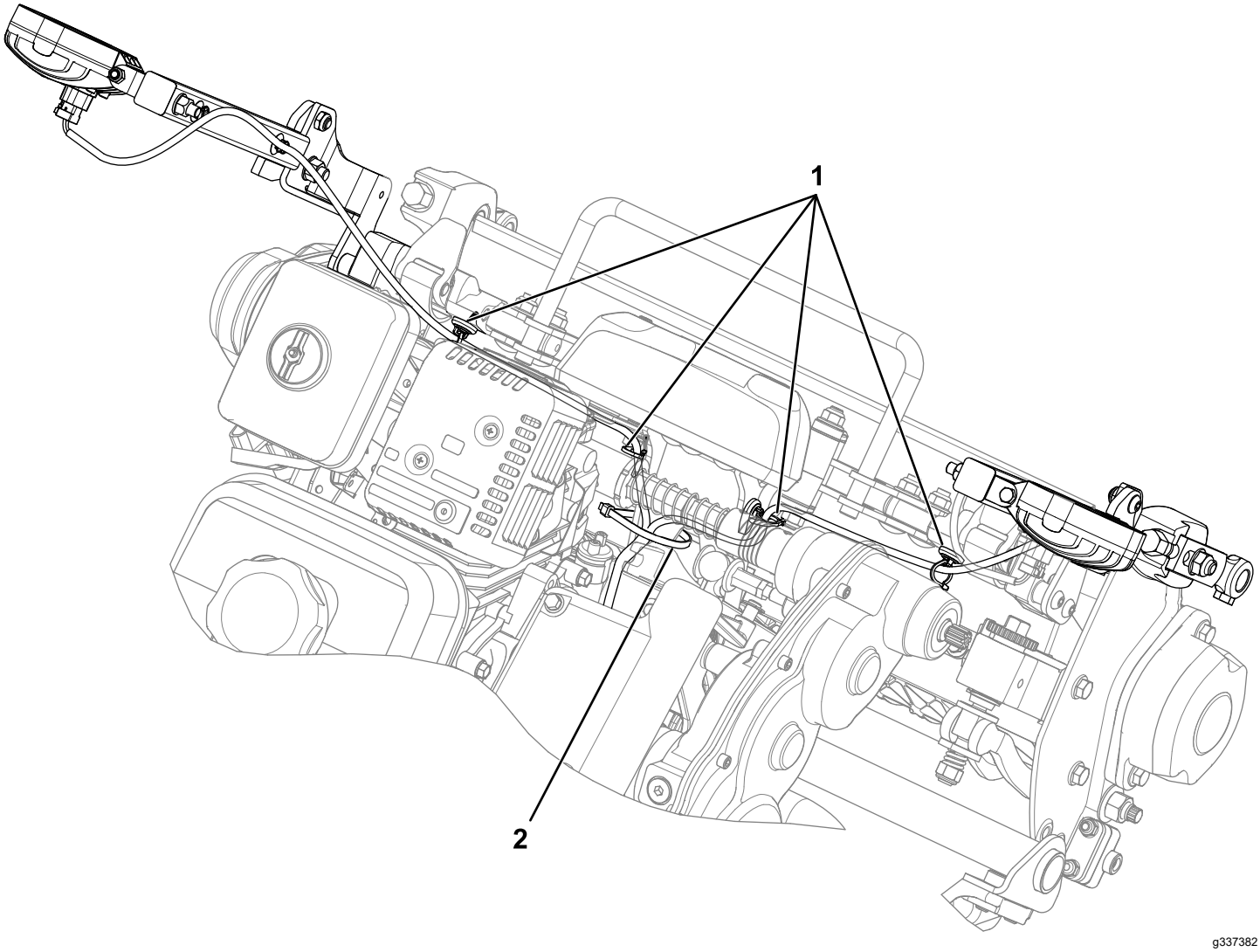

Figur 5

1. Kablagefästen
2. Kabelband

4. Fäst kablaget i kablagefästena (Figur 5).
5. Anslut kablageanslutningarna till lamporna.
6. Fäst kablaget till ramen med ett kabelband (Figur 5).

   Obs: Detta säkerställer att kablaget inte skaver mot cylinderdrivningsaxeln.

Anteckningar:

Anteckningar:



Count on it.