Form No. 3442-379 Rev A

灯支架套件

Greensmaster® 1000 系列剪草机

型号 04138

安装说明

安装

1 准备机器

不需要零件

程序

1. 将机器停在水平地面上。
2. 接合驻车刹车。
3. 关闭发动机。
4. 将火花塞电线从火花塞中拉出请参阅机器*《操作员手册》*。
5. 如果您的机器上已经安装了灯具套件型号04135请执行以下步骤
   A. 从灯具上拆下线束连接件图 1。

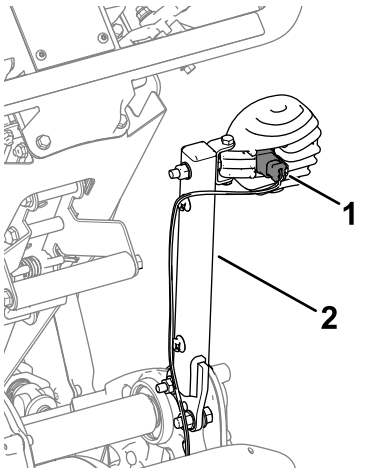

图 1
图中所示为右侧

1. 线束连接件
2. 灯支架

   B. 从机器上卸下灯支架图 1。将用于组装到安装支架的支架放置一旁。

2 安装套件

此程序中需要的物件

1	右灯支架固定头机器
1	左灯支架固定头机器
1	右灯支架Flex 机器
1	左灯支架Flex 机器
4	螺栓
4	凸缘螺母 5/16 英寸
2	凸缘螺母⅜ 英寸
2	锁紧螺母
6	内六角头螺丝5/16 英寸
2	内六角头螺丝⅜ 英寸
4	线束支架
1	扎带

© 2020—The Toro® Company
8111 Lyndale Avenue South
Bloomington, MN 55420

注册 www.Toro.com.

CE

译文 (ZH)
美国印刷
保留所有权利

3442-379

安装固定头机器的套件

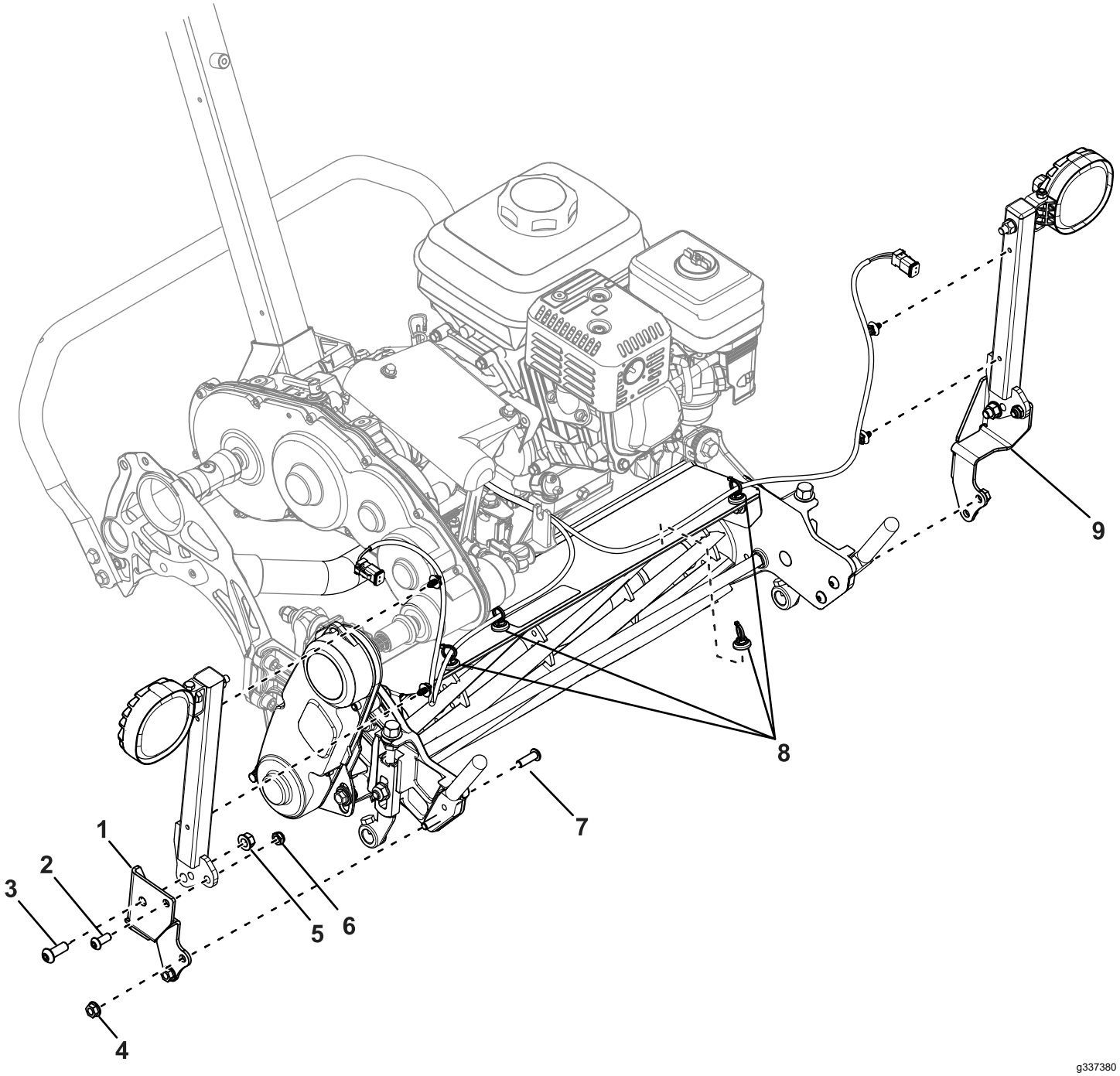

图 2

1. 右安装支架
2. 内六角头螺丝5/16 英寸
3. 内六角头螺丝⅜ 英寸
4. 凸缘螺母5/16 英寸
5. 凸缘螺母⅜ 英寸
6. 锁紧螺母
7. 螺栓
8. 线束支架
9. 左安装支架

1. 用 2 个内六角头螺丝5/16 英寸、2 个锁紧螺母、2 个内六角头螺丝⅜ 英寸和 2 个凸缘螺母⅜ 英寸将灯支架固定到安装支架上图 2。
2. 卸下将集草斗支架固定到滚刀组的现有螺栓图 3。

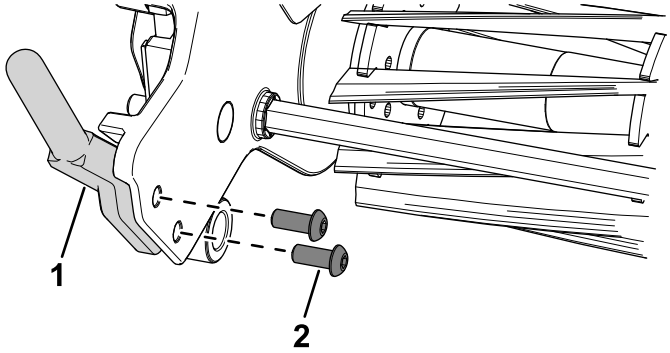

g337544

图 3

1. 集草斗支架
2. 螺栓

3. 用 4 个螺栓和 4 个凸缘螺母5/16 英寸将安装支架固定到滚刀组集草斗支架上图 2。
4. 将线束支架安装到图 2所示区域。
5. 将线束固定到线束支架上。
6. 将线束连接件插入灯中。

安装 Flex 机器的套件

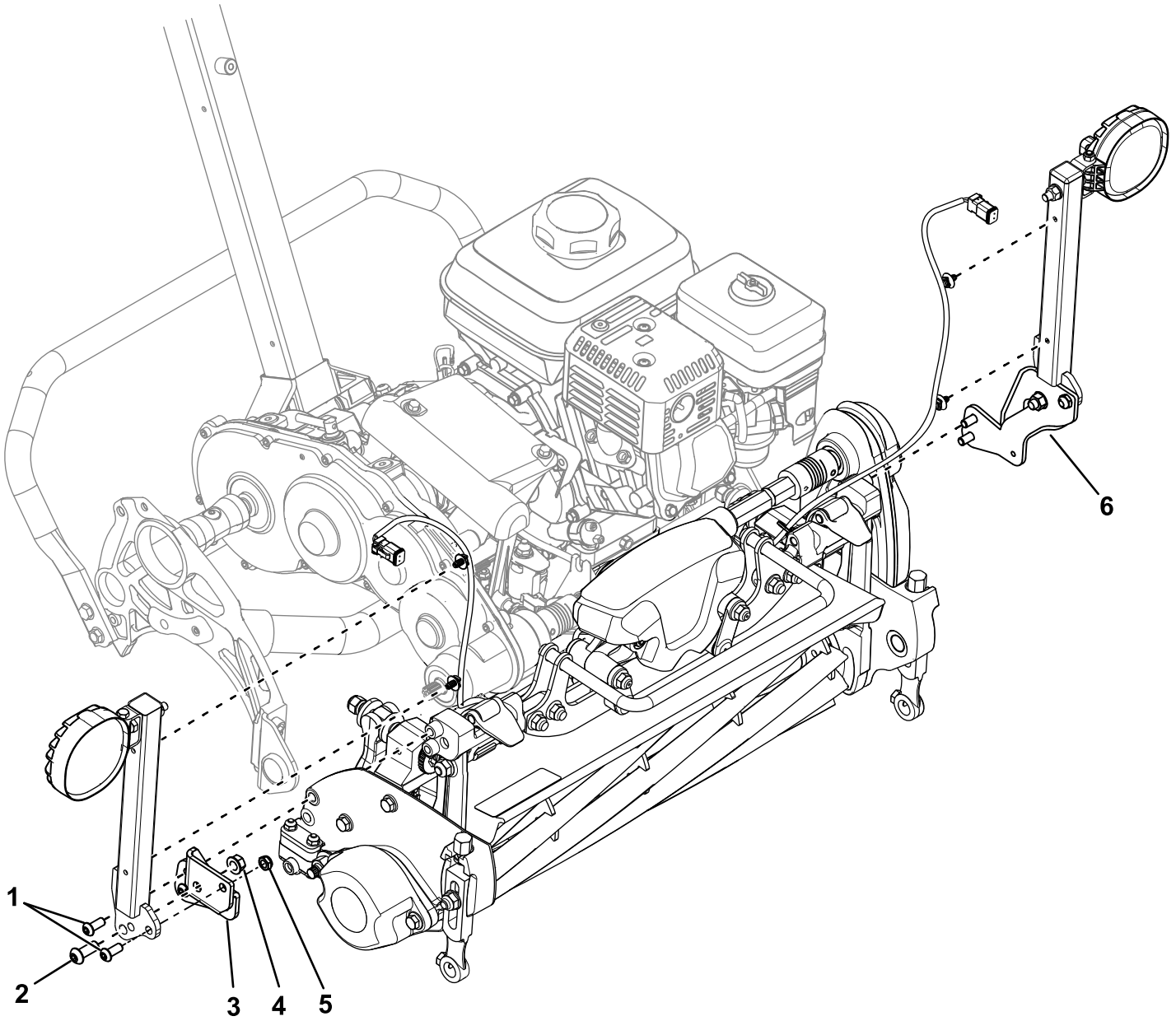

图 4

1. 内六角头螺丝5/16 英寸
2. 内六角头螺丝⅜ 英寸
3. 右安装支架
4. 凸缘螺母⅜ 英寸
5. 锁紧螺母
6. 左底座支架

如果要将此套件安装到 04860 或 04861 型主机 上请确保灯具套件线束的零件号为 122-2178。

如果您有较旧的线束零件号 122-1418请将其更换为新线束零件号 122-2178请咨询您的 Toro 授权经销商了解新线束相关信息。

1. 用 2 个内六角头螺丝5/16 英寸、2 个锁紧螺母、2 个内六角头螺丝⅜ 英寸和 2 个凸缘螺母⅜ 英寸将灯支架固定到安装支架上图 4。
2. 用 4 个内六角头螺丝5/16 英寸将安装支架固定到滚刀组轮毂端图 4。
3. 将线束支架安装到图 5所示的框架区域。

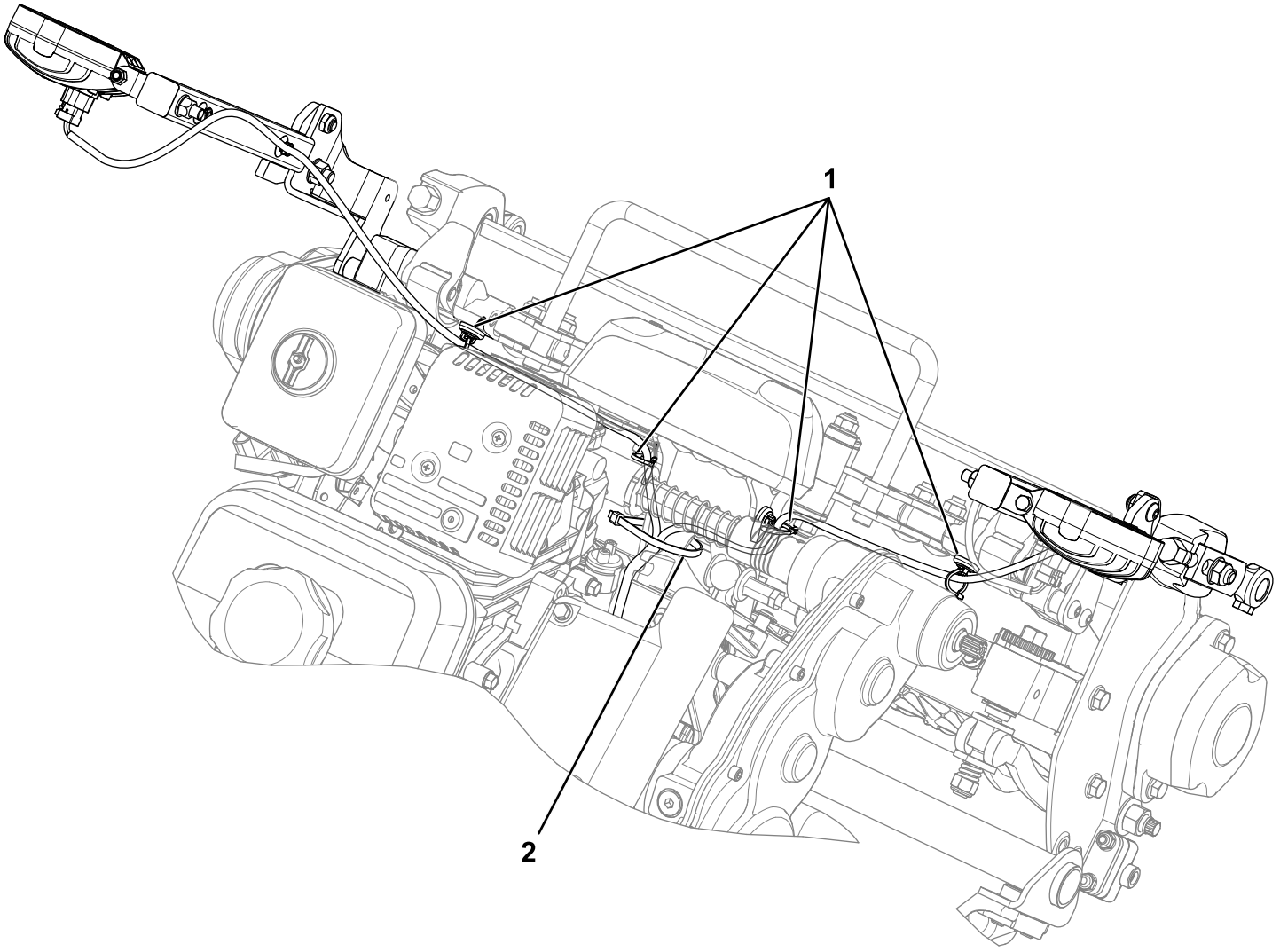

图 5

1. 线束支架
2. 扎带

4. 将线束固定到线束支架上图 5。
5. 将线束连接件插入灯中。
6. 用扎带将线束固定到框架上图 5。

   注意 这可以确保线束不会在滚刀驱动轴上摩擦。

备注

备注



Count on it.