Form No. 3442-460 Rev A

Kit de bloqueio da plataforma

Unidade de tração Groundsmaster® 4500-D/4700-D

Modelo nº 119-8641

Instruções de instalação

Instalação

Este kit previne automaticamente o acerto desigual das plataformas de corte.

Nota: Determine os lados direito e esquerdo da máquina a partir da posição normal de utilização.

1

Instalar um coletor de bloqueio da plataforma no braço do elevador número 1

Peças necessárias para este passo:

1	Conjunto do coletor direito (peça n.º 119-8631)
1	União hidráulica reta
1	União hidráulica de 90 graus
2	Parafuso autorroscante (1/4 x 1¾")
1	Tubo hidráulico

Procedimento

1. Coloque a máquina numa superfície plana, baixe as plataformas de corte, engate o travão de estacionamento, desligue o motor e retire a chave.
2. Utilizando as dimensões indicadas em Figura 1, localize, marque e faça 2 furos (0,56 cm ou 0,58 cm, tamanho a broca n.º 1 ou n.º 2) no tubo da estrutura da unidade de tração do braço do elevador número 5. Perfure apenas 1 das paredes do tubo.

   Nota: Recomenda-se a utilização de uma broca de 90°.

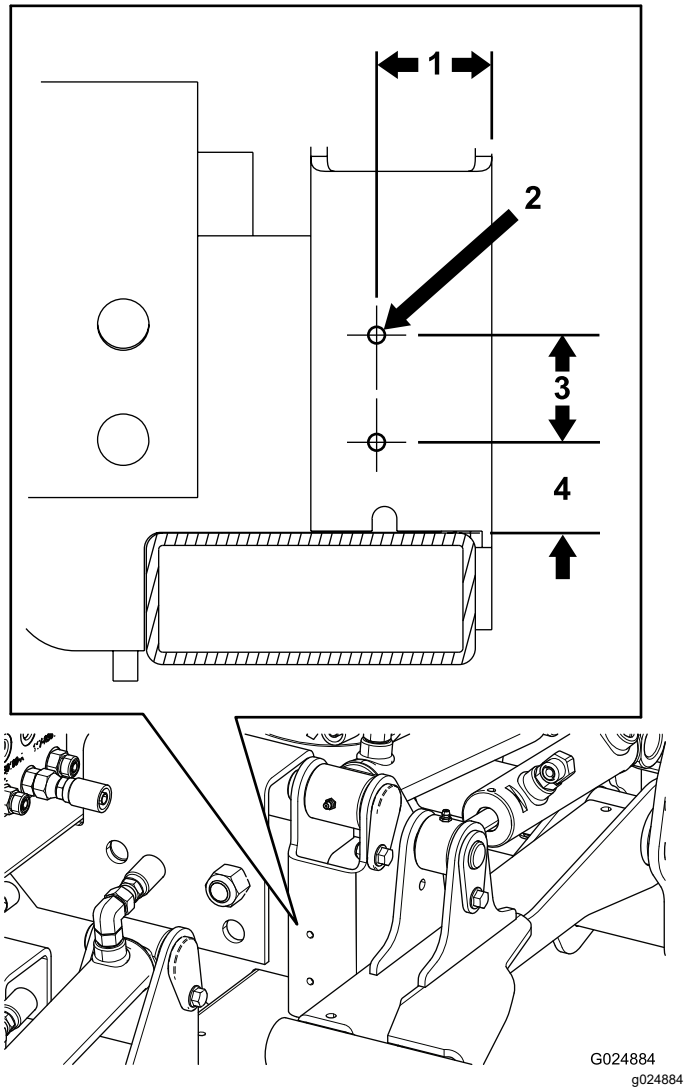

Figura 1

1. 4,4 cm
2. Furos (0,56 cm ou 0,58 cm)
3. 4,1 cm
4. 3,5 cm

3. Monte o coletor de bloqueio direito da plataforma no tubo da estrutura com 2 parafusos autorroscantes (1/4 x 1¾"). Posicione o coletor como se indica em Figura 2.

© 2020—The Toro® Company
8111 Lyndale Avenue South
Bloomington, MN 55420

Registe o seu produto em www.Toro.com.

CE

Tradução do original (PT)
Impresso nos E.U.A.
Todos os direitos reservados

3442-460

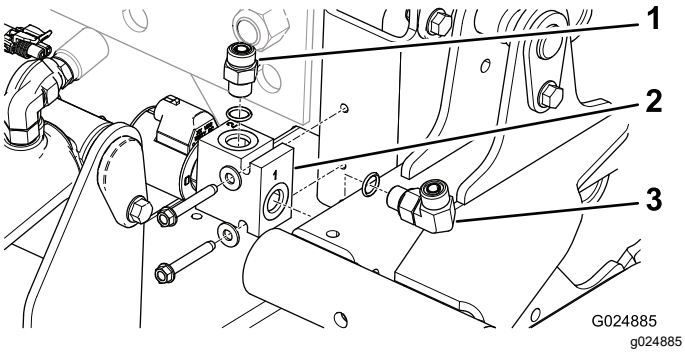

Figura 2

1. União hidráulica reta
2. Coletor de bloqueio da plataforma
3. União hidráulica de 90 graus

4. Instale a união hidráulica reta na parte superior do coletor (Figura 2).
5. Instale a união hidráulica de 90 graus na extremidade do coletor (Figura 2).
6. Coloque um recipiente de escoamento debaixo do coletor de junção (Figura 3).
7. Desligue o tubo hidráulico da união central inferior no coletor de junção (Figura 3).

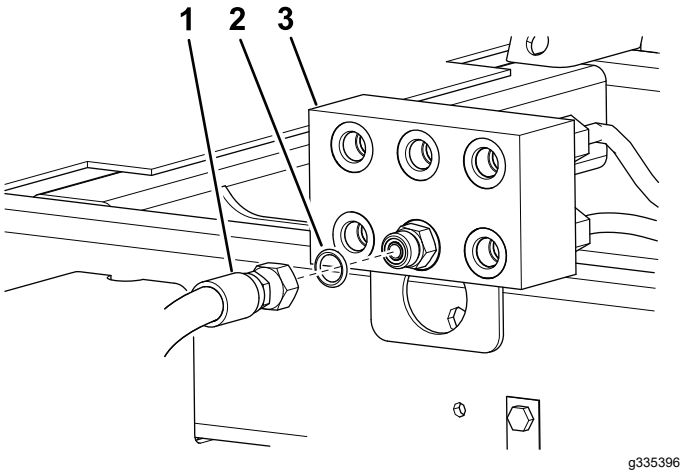

Figura 3

1. Tubo hidráulico
2. Anel de retenção
3. Coletor de junção

8. Encaminhe e instale extremidade do tubo desligado do coletor de junção na parte superior da união (reta) no coletor de bloqueio da plataforma (Figura 4).

   Nota: Certifique-se de que os anéis de retenção estão no sítio e lubrificados com fluido hidráulico antes da instalação.

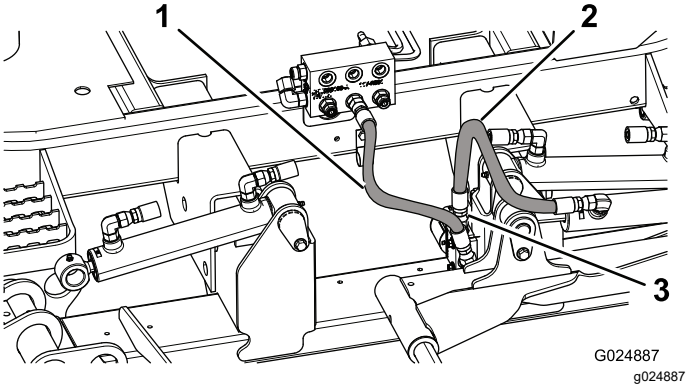

Figura 4

1. Novo tubo
2. Tubo desligado
3. União superior do coletor de bloqueio da plataforma

9. Encaminhe e instale o novo tubo no coletor de junção e na união do coletor de bloqueio da plataforma a 90 graus (Figura 4).

   Importante: **Certifique-se de que o tubo do coletor de junção para o coletor de bloqueio da plataforma não entra em contacto com o braço do elevador número 1.**

2

Instalar um coletor de bloqueio da plataforma no braço do elevador número 5

Peças necessárias para este passo:

1	Conjunto do coletor esquerdo (peça n.º 119-8639)
1	União hidráulica reta
1	União hidráulica de 90 graus
2	Parafuso autorroscante (1/4 x 1¾")
1	Tubo hidráulico

Procedimento

1. Utilizando as dimensões indicadas em Figura 5, localize, marque e faça 2 furos (0,56 cm ou 0,58 cm, tamanho a broca n.º 1 ou n.º 2) no tubo da estrutura da unidade de tração do braço do elevador número 5. Perfure apenas 1 das paredes do tubo.

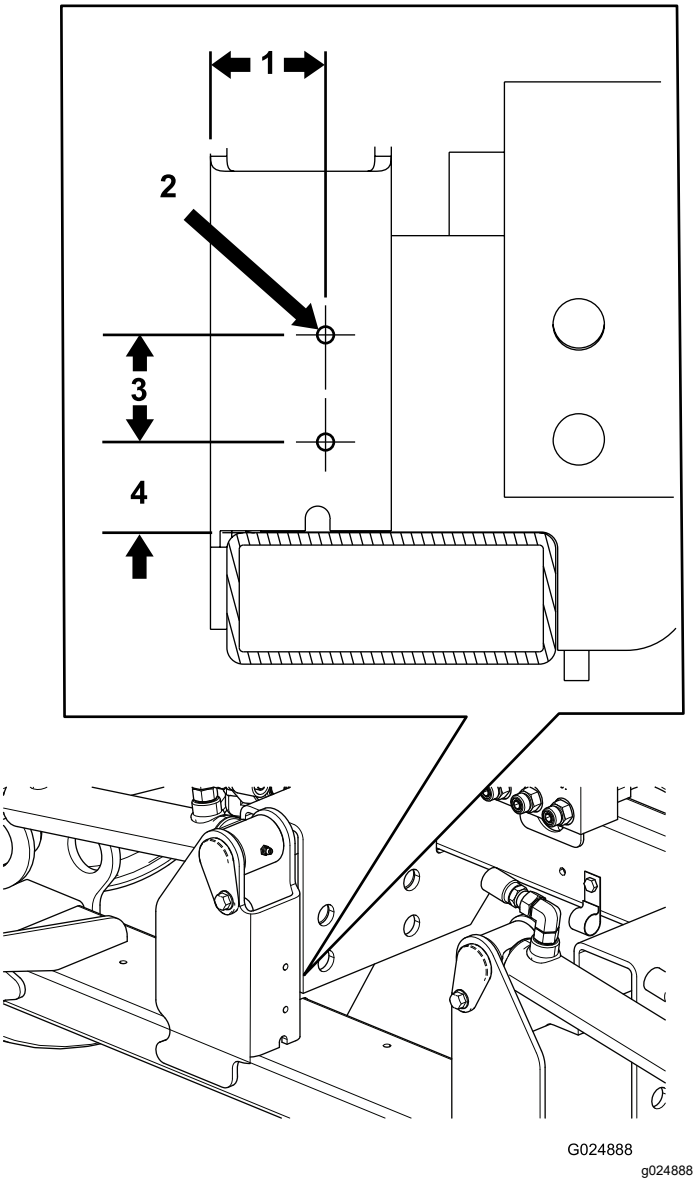

Figura 5

1. 4,4 cm
2. Furos (0,56 cm ou 0,58 cm)
3. 4,1 cm
4. 3,5 cm

2. Monte o coletor de bloqueio esquerdo da plataforma no tubo da estrutura com 2 parafusos autorroscantes (1/4 x 1¾"). Posicione o coletor como se indica em Figura 6.

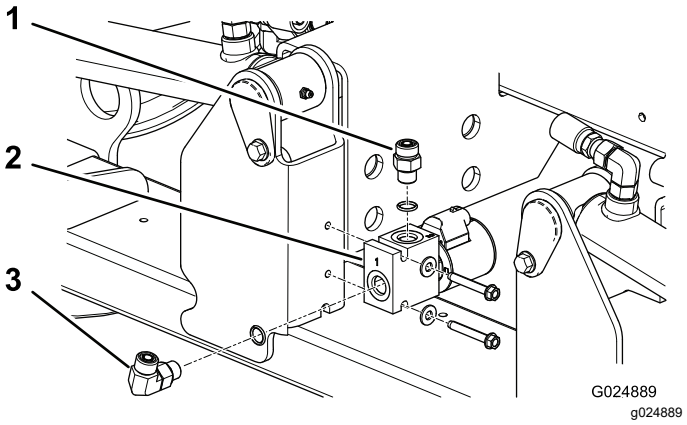

Figura 6

1. União hidráulica reta
2. Coletor de bloqueio da plataforma
3. União hidráulica de 90 graus

3. Instale a união hidráulica reta na parte superior do coletor (Figura 6).
4. Instale a união hidráulica de 90 graus na extremidade do coletor (Figura 6).
5. Coloque um recipiente de escoamento debaixo do coletor de junção (Figura 7).
6. Desligue o tubo hidráulico da união esquerda inferior no coletor de junção (Figura 7).

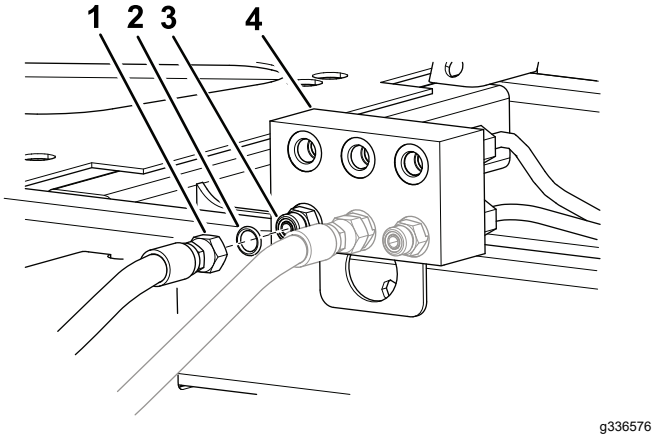

Figura 7

1. Tubo hidráulico
2. Anel de retenção
3. União hidráulica
4. Coletor de junção

7. Encaminhe e instale extremidade do tubo desligado do coletor de junção na parte superior da união (reta) no coletor de bloqueio da plataforma (Figura 8).

   Nota: Certifique-se de que os anéis de retenção estão no sítio e lubrificados com fluido hidráulico antes da instalação.

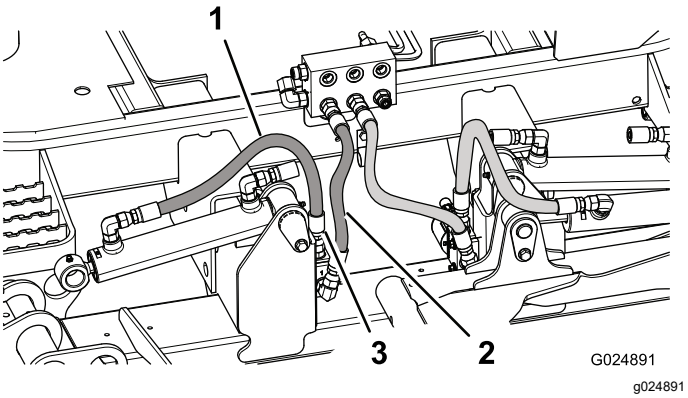

Figura 8

1. Tubo desligado
2. Novo tubo
3. União superior do coletor de bloqueio da plataforma

8. Encaminhe e instale o novo tubo no coletor de junção e na união do coletor de bloqueio da plataforma a 90 graus (Figura 8).

   Importante: **Certifique-se de que o tubo do coletor de junção para o coletor de bloqueio da plataforma não entra em contacto com o braço do elevador número 5.**

3

Instalação da cablagem

Peças necessárias para este passo:

1	Cablagem
4	Braçadeira de cabos

Procedimento

1. Destranque e levante o banco. Prenda o banco com a barra de apoio.
2. Desligue o conector elétrico do solenóide S5 no coletor de elevação (Figura 9) e ligue-o ao conector da cablagem de bloqueio da plataforma rotulada S5 HARNESS.

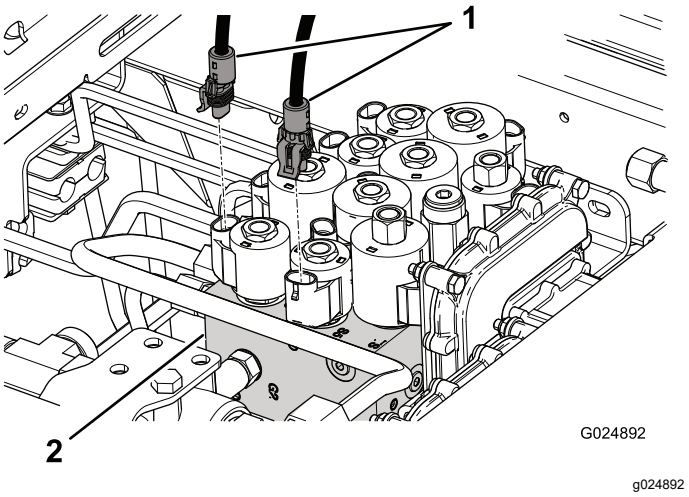

Figura 9

(mostrada a máquina Groundsmaster 4700-D)

1. conectores de cablagem
2. Manípulo de elevação

3. Ligue o conector na cablagem de bloqueio da plataforma rotulada S5 SOLENOID ao solenóide S5 no coletor de elevação (Figura 9).
4. Desligue o conector elétrico do solenóide S6 no coletor de elevação (Figura 9) e ligue-o ao conector da cablagem de bloqueio da plataforma rotulada S6 harness.
5. Ligue o conector na cablagem de bloqueio da plataforma rotulada S6 SOLENOID ao solenóide S6 no coletor de elevação.
6. Encaminhe e ligue o conector adequado na cablagem de bloqueio da plataforma rotulado DECK LOCK SOLENOID ao solenóide na traseira de cada coletor de bloqueio da plataforma.
7. Prenda a cablagem afastada de quaisquer componentes afiados, quentes ou móveis com braçadeiras de cabos.
8. Desengate o apoio do banco e baixe o banco.